Fotocopiadoras A3 en blanco y negro

# BP-50M26

## El equipo BP-50M26 A3 en blanco y negro está preparado para el futuro por su diseño con estrictas características de seguridad y una funcionalidad superior para el trabajo híbrido.

- Equipo MFP monocromo de 26 ppm con perfecta integración y conexión a aplicaciones de procesos empresariales basadas en la nube
- Plataforma de hardware y soluciones con numerosas funciones que admite el entorno de trabajo híbrido
- El conector integrado de Microsoft® Teams permite el acceso directo y seguro para imprimir o escanear desde sus canales de Microsoft® Teams
- Las funciones de protección de datos y del sistema, como la seguridad basada en la BIOS, garantizan la seguridad de datos confidenciales
- Mantiene sus datos, su dispositivo y su red seguros con el software opcional de protección antimalware de Bitdefender
- Interactúa con la MFP directamente desde el dispositivo móvil mediante WiFi, AirPrint, Bluetooth, NFC y código QR
- Imprime y escanea de forma segura desde el servicio de la nube pública, rápida y sencilla con el inicio de sesión único
- El panel LCD color de 10,1" ofrece una interfaz de usuario similar a un smartphone, lo que facilita el acceso y el uso
- Las amplias opciones de finalizadores, como la unidad de plegado, aportan más flexibilidad a sus impresiones
- El rendimiento medioambiental excepcional ofrece un menor consumo de energía en modo de espera y un bajo valor TEC
- Mantiene al día y cumple con las actualizaciones remotas de firmware y aplicaciones a través del Sharp Application Portal
- El alimentador de paso único Reversible de 100 hojas escanea originales a una o dos caras a una velocidad de hasta 80ipm para completar trabajos grandes con facilidad y eficiencia

## Configuraciones

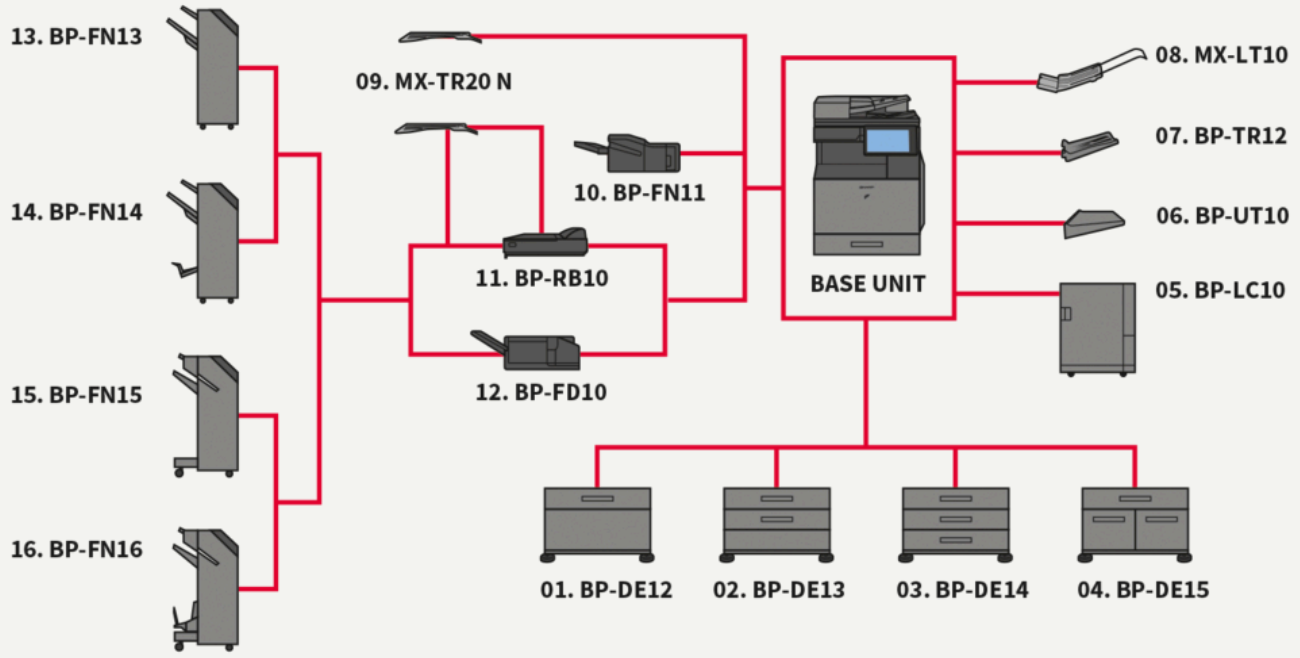


## Medidas

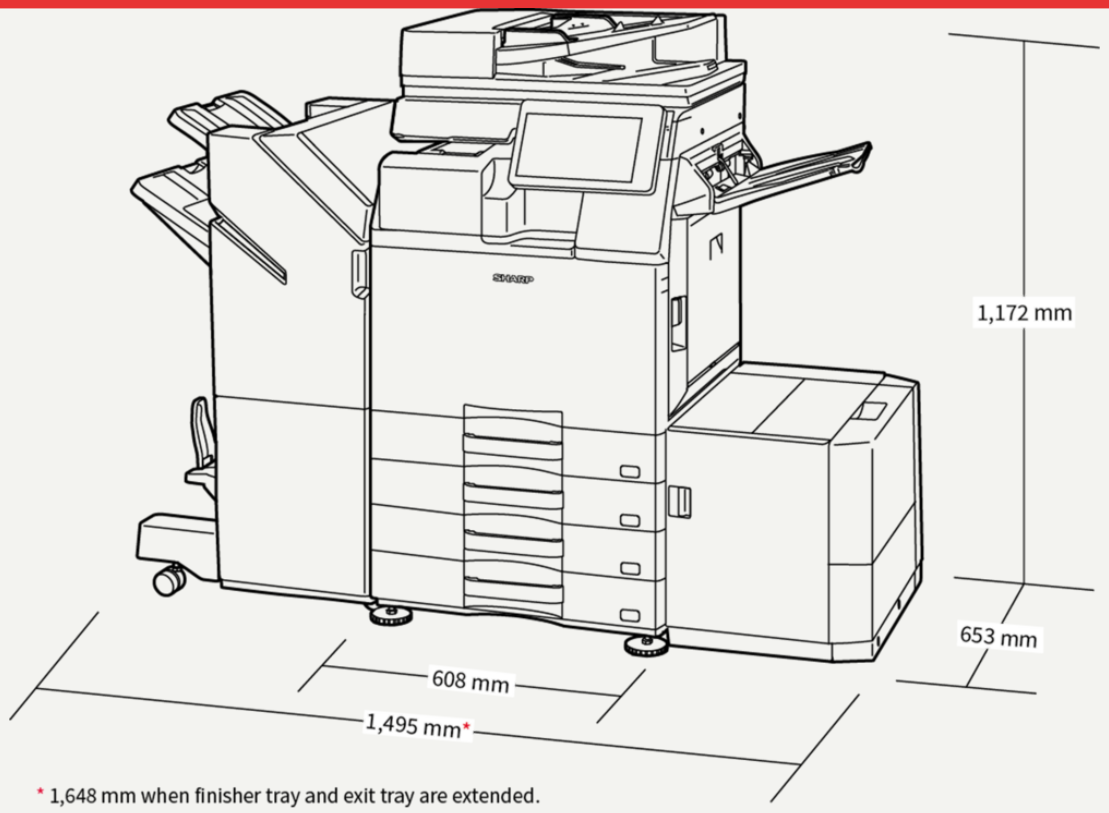


* 1,648 mm when finisher tray and exit tray are extended.

# Opciones

## Unidad Base

**BP-LC10 Cajón de gran capacidad**
3.000 hojas (basado en 80 g/m2), A4-B5 (60-220 g/m2)

**BP-DE14 Soporte con 3 x 550 hojas**
550 hojas por cada bandeja inferior y superior (basado en 80 g/m2), SRA3-A5R (60-300 g/m2)

**BP-UT10 Bandeja auxiliar**

**BP-DE13 Soporte con 2 x 550 hojas**
550 hojas por cada bandeja inferior y superior (basado en 80 g/m2), SRA3-A5R (60-300 g/m2)

**BP-DE15 Soporte con 550 + 2100 hojas**
Bandeja superior: SRA3-A5R, 550 hojas* (60 - 300 g/m2); Bandeja inferior (izquierda): A4, 1.200 hojas* (60 - 105 g/m2); Bandeja inferior (derecha): A4 - B5, 900 hojas* (60 - 105 g/m2); * Cantidad de hojas basado en 80 g/m2

**BP-DE12 Soporte con cajón de 550 hojas**
550 hojas (basado en 80 g/m2), SRA3-A5R (60-300 g/m2)

## Escáner

**MX-EB20 Kit de expansión OCR**
Convierte documentos digitalizados en archivos editables de Microsoft® Office y archivos PDF con función de búsqueda a través de Reconocimiento óptico de Caracteres (OCR)

**MX-EB19 Kit de compresión optimizado**
Permite la creación de PDF de alta compresión

## Almacenamiento

**BP-SD10 SSD de alta capacidad**
Almacenamiento SSD 512GB

## Seguridad

**BP-FR12U Kit de seguridad de datos**
Versión comercial

**BP-VD10 Kit de detección de virus**

## Impresora

**MX-PF10 Kit de fuentes para códigos de barras**
Permite la impresión de códigos de barra

**MX-PK13**

**MX-PU10 Kit de expansión de impresión directa**
Impresión directa de archivos Microsoft® Office desde unidades USB

## Sharp OSA

**MX-AMX1 Módurlo de integración de aplicaciones**

**BP-AM11 Módulo de cuentas externas**

**BP-AM10 Módulo de comunicación de aplicaciones**

## Fax

**MX-FWX1 Kit de expansión de fax por internet**

**BP-FX11 Kit de expansión de Fax**

## Conectividad

**BP-EB10 Adaptador de conexión inalámbrica**
Permite la conexión a redes inalámbricas

## Finalizador

**MX-LT10 Bandeja de alimentación para papel banner**
Recomendado para la impresión de papel formato banner

**MX-PN15D Módulo de perforado (4 ancho)**
Módulo de perforado para BP-FN13/BP-FN14

**MX-PN14D Módulo de perforado (4 ancho)**
Módulo de perforado para BP-FN11/BP-FN12

**BP-TU10 Exit Tray Cabinet**

**BP-FN14 1k Finalizador encuadernador**
A3W - A5R (offset/grapado), SRA3 - A5R (non offset); Bandeja offset (superior): capacidad máxima de 1.000 hojas (basado en 80 g/m2); Capacidad grapado: máxima de 50 hojas para grapado multi-posicional (basado en 80 g/m2); Bandeja encuadernador (inferior): 7 juegos (11-15 hojas), 10 juegos (6-10 hojas), 20 juegos (1-5 hojas). 15 hojas máximo por juegos; Requiere la unidad paso papel BP-RB10

**MX-PN16D Módulo de perforado (4 ancho)**
Módulo de perforado para BP-FN15/BP-FN16/MX-FN34/MX-FN35

**MX-PN15C Módulo de perforado (2/4)**
Módulo de perforado para BP-FN13/BP-FN14

**MX-PN14C Módulo de perforado (2/4)**
Módulo de perforado para BP-FN11/BP-FN12

**BP-FN13 1k Finalizador**
A3W - A5R (offset/grapado), SRA3 - A5R (non offset); Bandeja Offset (superior): capacidad máxima de 1.000 hojas (basado en 80 g/m2); Capacidad grapado: máxima de 50 hojas para grapado multi-posicional (basado en 80 g/m2); Requiere la unidad paso papel BP-RB10

**BP-FD10 Unidad de plegado**
200 hojas (basado en 80 g/m2), A3, B4, A4R (doblado-Z, díptico), A3, A4R (folleto, plegado en acordeón), 60-256 g/m2

**MX-PN16C Módulo de perforado (2/4)**
Módulo de perforado para BP-FN15/BP-FN16/MX-FN34/MX-FN35

**MX-PN15B Módulo de perforado (3)**
Módulo de perforado para BP-FN13/BP-FN14

**MX-PN14B Módulo de perforado (3)**
Módulo de perforado para BP-FN11/BP-FN12

**BP-TR12 Bandeja de salida**
[e

**BP-RB10 Unidad paso papel**
Requiere cuando utiliza BP-FN13, BP-FN14, BP-FN15 or BP-FN16

**BP-FN16 3k Finalizador encuadernador**
A3 - B5 (offset/grapado), SRA3 - A5R (non offset); Capacidad de grapado: máxima de 65 hojas en grapado multi-posicional (basado en 80 g/m2); Grapado manual: 1 punto parte trasera (Flat), 45 hojas (64g/m2), 40 hojas (80g/m2); Capacidad grapado sin grapas: máxima 10 hojas (64g/m2), 8 hojas (65-81,4g/m2), 6 hojas (81,5-105 g/m2); Bandeja encuadernador (inferior): 10 juegos (11-20 hojas), 15 juegos (6-10 hojas), 25 juegos (1-5 hojas). 20 hojas máximo por juego; Requiere la unidad paso papel BP-RB10

**BP-FN11 Finalizador interno**
A3 - B5 (offset/grapado), SRA3 - A5R (non offset); Bandeja Offset (superior): capacidad máximo de 500 hojas (basado en 80 g/m2); Capacidad de grapado: máximo 50 hojas para grapado multi-posicional (basado en 80 g/m2); Grapado manual: 1 punto en la parte trasera (Flat), 45 hojas (64 g/m2), 40 hojas (80 g/m2); Capacidad de grapado sin grapas: máximo 10 hojas (64 g/m2), 8 hojas (65-81,4 g/m2), 6 hojas (81,5-105 g/m2); Requiere la unidad paso papel BP-RB10

**MX-PN16B Módulo de perforado (3)**
Módulo de perforado para BP-FN15/BP-FN16

**BP-FN15 3k Finalizador**
A3 - B5 (offset/grapado), SRA3 - A5R (non offset); Bandeja offset (superior): capacidad máxima de 3.000 hojas (basado en 80 g/m2); Capacidad de grapado: máxima de 65 hojas para grapado multi-posicional (basado en 80 g/m2); Grapado manual: 1 punto parte trasera (Flat), 45 hojas (64 g/m2), 40 hojas (80g/m2); Capacidad de grapado sin grapas: máxima 10 hojas (64 g/m2), 8 hojas (65 - 81,4 g/m2), 6hojas (81,5 - 105 g/m2); Requiere la unidad paso papel BP-RB10

# Especificaciones

## General

| | |
|---|---|
| Velocidad: A4 B/N (ppm) | 26 |
| Tecnología | 15 |
| Tamaño de papel: Mín. | A6R |
| Tamaño de papel: Máx. | A3W |
| Peso del papel: Mín. (gr/m²) | 60 |
| Peso del papel: Máx (gr/m²) | 300 |
| Capacidad de papel: Estándar (hojas) | 650 |
| Capacidad de papel: Máxima (hojas) | 6300 |
| Tiempo de calentamiento (seg.) | 13 |
| Memoria general: Máx. (GB) | 5 |
| Almacenamiento: Std. | SSD |
| Almacenamiento: Opt. | SSD |
| Capacidad de SSD: Std. (GB) | 128 |
| Capacidad de SSD: opcional. (GB) | 512 |
| Duplex | Std. |
| Potencia requerida: frecuencia mín (Hz) | 50 |
| Potencia requerida: frecuencia máx (Hz) | 60 |
| Consumo de energía (kW) | 1,84 |
| Medidas: Anchura de unidad principal (mm) | 608 |
| Medidas: Fondo de unidad principal (mm) | 653 |
| Medidas: Altura de unidad principal (mm) | 829 |
| Peso (kg) | 64 |
| Potencia requerida: voltaje mín (V) | 220 |
| Potencia requerida: voltaje máx (V) | 240 |

## Escáner

| | |
|---|---|
| Método de escaneado | Std. |
| Resolución de escaneado directo (dpi) | 100, 150, 200, 300, 400, 600 |
| Resolución de escaneado remoto (dpi) | 75, 100, 150, 200, 300, 400, 600, 50-9600 |
| Formato de archivos: Est. | TIFF, PDF, PDF/A-1a, PDF/A-1b, Encrypted PDF, Compact PDF, JPEG, XPS, Searchable PDF, Microsoft Office (pptx, xlsx, docx), Text (TXT), Rich Text (RFT) |
| Destino de escaneado | Escritorio, FTP, Correo electrónico, Carpeta de red, Memoria USB |

## Archivo de Documentos

| | |
|---|---|
| Archivo de documentos | Std. |
| Almacenamiento de trabajos | Copiadora, Impresora, Escáner, Fax |
| Carpetas de almacenamiento | Carpeta de archivo rápido, Carpeta principal, Carpeta personalizada (max. 1000) |

## Acabado

| | |
|---|---|
| Capacidad de salida: Mín. (hojas) | 500 |
| Capacidad de salida: Máx. (hojas) | 3000 |
| Capacidad de grapado: Máx. (hojas) | 65 |
| Encuadernador | Opt. |
| Desplazamiento Off-set | Std. |
| Perforado | Opt. |

## Duración de Tóner

| | |
|---|---|
| Negro (páginas con el 6% de cobertura) | 40000 |

## Impresora

| | |
|---|---|
| Impresora en Red | Std. |
| Resolución (dpi) | 600 x 600, 9600 x 600 |
| Interface: Est. | USB 2.0, USB 3.0, 10Base-T, 100Base-TX, 1000Base-T |
| SO compatible: Est. | Windows 8.1, Windows 10, Windows 11, Windows Server 2012, Windows Server 2012R2, Windows Server 2016, Windows Server 2019 |
| SO compatible: Opc. | Mac OS X 10.10, Mac OS X 10.11, Mac OS X 10.12, Mac OS X 10.13, Mac OS X 10.14, Mac OS X 10.15, Mac OS X 11, Mac OS X 12 |
| Protocolos de Red | TCP/IP (IPv4, IPv6) |
| Protocolos de impresión | LPR, Raw TCP (port 9100), POP3 (e-mail printing), HTTP, FPT for downloading print files, IPP, SMB, WSD |
| Fuentes disponibles | 80 PCL, 139 PostScript 3 |

## Copia

| | |
|---|---|
| Tamaño de papel original: Máx. | A3 |
| Tiempo de salida de la primera copia: B/N (seg.) | 6,2 |
| Clasificador electrónico | Opt. |
| Copia continua (máx. de cpoias) | 9999 |
| Resolución de escaneo: B/N (dpi) | 600 x 600, 600 x 400 |
| Resolución de escaneo: Color (dpi) | 600 x 600 |
| Resolución de impresión (ppp) | 600 x 600, 9600 x 600 |
| Gradación (niveles equivalentes) - Color | 256 |
| Gradación (niveles equivalentes) - ByN | 2 |
| Rango de zoom: Mín. (%) | 25 |
| Rango de zoom: Máx. (%) | 400 |
| Relación de copia predeterminado | 10 |
| Escáner en Red | Push scan, Pull scan |

## Fax

| | |
|---|---|
| Fax | Opt. |
| Método de compresión | MH, MR, MMR, JBIG |
| Protocolo de compresión | Super G3, G3 |
| Tiempo de transmisión (seg.) | 2 |
| Velocidad del módem: Mín. (bps) | 2400 |
| Velocidad del módem: Máx. (bps) | 33600 |
| Resolución de transmisión: Est. (dpi) | 203.2 x 97.8 dpi |
| Resolución de transmisión: Ultra fino (dpi) | 406.4 x 391 dpi |
| Tamaño de documento: Mín. | A5 |
| Tamaño de documento: Máx. | A3 |
| Memoria (GB) Máx. | 4 |
| Escala de grises (niveles) | 256 |
| Registro de números: Marcado rápido | 2000 |
| Transmisión por difusión (Máx. de destinatarios) | 500 |

## LAN inalámbrico

| | |
|---|---|
| LAN inalámbrico | Opt. |
| Normativa conforme | IEEE802.11a/ac/b/g/n |
| Modo de acceso | Infrastructure mode, Software AP mode |
| Seguridad | WEP, WPA/WPA2-mixed PSK, WPA/WPA2-mixed EAP, WPA2 PSK, WPA2 EAP, WPA2 EAP/WPA3-mixed, PSK/SAE, WPA3 SAE, WPA2/WPA3-mixed, EAP, WPA3 EAP |

Design and specifications are subject to change without prior notice. All information was correct at time of print. Microsoft, Excel, PowerPoint, OneDrive, SharePoint, Active Directory, Windows Server, and Windows are either registered trademarks or trademarks of Microsoft Corporation in the US and/or other countries. Adobe and PostScript 3 are either registered trademarks or trademarks of Adobe Systems Incorporated in the US and/or other countries. Google Drive, Gmail, Android, and Google Cloud Print are trademarks of Google LLC. The Google Drive trademark is used with permission from Google LLC. Box is a trademark, service mark, or registered trademark of Box, Inc. QR Code is a registered trademark of DENSO WAVE INCORPORATED in Japan and other countries. AirPrint and Mac are trademarks of Apple Inc., registered in the US and other countries. PCL is a registered trademark of Hewlett_x0002_Packard Company. Qualcomm DirectOffice is a product of Qualcomm Technologies, Inc. and/or its subsidiaries. Qualcomm is a trademark of Qualcomm Incorporated, registered in the US and other countries. DirectOffice is a trademark of CSR Imaging US, LP, registered in the US and other countries. All other company names, product names and logotypes are trademarks or registered trademarks of their respective owners. ©Sharp Corporation All trademarks acknowledged. E&O. Ref: BP-50M26, 26/10/2026