NEC

Kullanıcı Kılavuzu

Masaüstü Monitör

MultiSync EA242F

MultiSync EA272F

MODEL: EA242F, EA242F-BK, EA272F, EA272F-BK

Bu monitörle ilgili yönetmelikler yukarıda listelenmiş model adların biri için geçerlidir.

Model adınızı görmek için lütfen monitörün arka kısmındaki etikete bakın.

İçindekiler

Kayıt Bilgisi 1
TCO Sertifikalı 1
Önemli Bilgi 3

Ürün Özellikleri

Bölüm 1 Kurulum

Parçaların İsmi ve Fonksiyonları 12
Kontrol Paneli 12
Terminal Paneli 13
Bağlantılar 14
Video Bağlama 14
Kurulum 16
Dönme özelliğine sahip ayarlanabilir ayak 19
Esnek Kol Montajı 20
Montaj için Monitör Ayağını Çıkartın 20
Esnek Kolu Takın 20
ControlSync 21
DisplayPort kullanarak çoklu monitör bağlama 23

Bölüm 2 Temel Çalışma

OSD (Ekran Üstü) Kontrolleri Kullanma 26
Girişi Değiştirme 27
Güç yönetimi işlevi LED gösterge kalıpları 27

Bölüm 3 Sorun Giderme

Ekran Görüntüsü ve Video Sinyali Sorunları 29
Donanım Sorunları 30
Görüntü Sabitliği 32
İnsan Algılama fonksiyonu 33
Auto Brightness (Otomatik Parlaklık) fonksiyonunun kullanma 34

Bölüm 4 Özellikler

EA242F 36
EA272F 37

Ek A OSD Kontrolleri Listesi

ECO TOOLS (EKO ARAÇLAR) 39
SCREEN (EKRAN) 40
COLOR (RENK) 42
TOOLS (ARAÇLAR) 42
MENU TOOLS (MENÜ ARAÇLARI) 43
MULTI DISPLAY (ÇOKLU EKRAN) 45
ECO INFORMATION (EKO BİLGİSİ) 46
INFORMATION (BİLGİ) 46
OSD Uyarısı 46

Ek B Üreticinin Geri Dönüşüm ve Enerji Bilgisi

Eski NEC ürünlerinizin atılması 48
Enerji Tasarrufu 48
WEEE İşareti (Avrupa Yönetmeliği 2012/19/EU ve düzeltmeleri) 48

Kayıt Bilgisi

Kablo bilgisi

DİKKAT: Radyo ve televizyon alımı ile karışmaması için ürünle birlikte verilen teknik özellikleri belirlenmiş kabloları kullanın.
HDMI, DisplayPort, USB ve USB-C® için lütfen korumalı bir sinyal kablosu kullanın.
D-Sub 15-pin için lütfen ferrit çekirdekli korumalı bir sinyal kablosu kullanın.
Diğer kabloların ve adaptörlerin kullanımı radyo ve televizyon alımı ile interferans yaratabilir.

FCC Bilgisi

UYARI: Federal Haberleşme Komisyonu bu ünitede NEC Display Solutions of America, Inc. tarafından bu kılavuzda belirtilenler HARİÇİNDE modifikasyon veya değişiklik yapılmasına izin vermemektedir. Bu hükümet yönetmeliğine uyulmaması bu ekipmanı kullanma hakkını geçersiz kılabilir.

1. Kullanacağınız güç kablosu A.B.D. güvenlik standartlarına uygun ve onaylı olmalı ve aşağıdaki özelliklere sahip olmalıdır.

Güç kablosu Fiş şekli	Blendajsız tip, 3-iletkenli 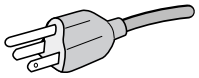 ABD

2. Bu cihaz test edilmiş ve FCC Kuralları bölüm 15'e giren B Sınıfı dijital aygıt limitlerine uygun olduğu saptanmıştır. Bu limitler, ekipman ev ortamında çalıştırılırken zararlı interferansa karşı kayda değer bir koruma sağlamaları için tasarlanmışlardır. Bu cihaz radyo frekans enerjisi yaratır, kullanır ve yayabilir ve eğer talimatlara uygun olarak kurulmaz ve kullanılmazsa radyo iletişimine zararlı interferans yaratabilir. Bununla birlikte, belirli bir kurulumda interferans olmayacağının garantisi yoktur. Eğer bu cihaz, radyo veya televizyon alımına cihazın açılması ve kapatılması ile belirlenebilen zararlı interferansa sebep olursa, kullanıcı interferansı aşağıdaki önlemlerden bir veya birkaçı ile düzeltmeyi deneyebilir:
   - Alıcı antenin yönünü veya yerini değiştirin.
   - Alıcı ile cihaz arasındaki mesafeyi arttırın.
   - Cihazı, alıcının bağlı olduğu devrenin dışında bir devreye bağlı bir prize takın.
   - Yardım için satıcınıza veya deneyimli bir radyo/TV teknisyenine başvurun.

   Eğer gerekliyse, kullanıcı ilave öneriler için satıcı veya deneyimli bir radyo/televizyon teknisyenine başvurabilir. Kullanıcı, Federal İletişim Komisyonu (Federal Communication Commision) tarafından hazırlanan aşağıdaki kitapçığı faydalı bulabilir: "How to Identify and Resolve Radio-TV Interference Problems" (Radyo-TV Interferans Problemlerini Belirleme ve Çözme). Bu kitapçık A.B.D'den temin edilebilir. Government Printing Office, Washington, D.C., 20402, Stock No. 004-000-00345-4.

TEDARİKÇİ UYGUNLUK BİLDİRİMİ

Bu cihaz FCC Kuralları Bölüm 15 ile uyumludur. Çalıştırma aşağıdaki iki koşula bağlıdır. (1) Bu cihaz zararlı interferansa sebep olmaz ve (2) bu cihaz gelen interferansları istenilmeyen çalışmaya sebep olsa bile almalıdır.

A.B.D. Sorumlusu:	**NEC Display Solutions of America, Inc.**
Adres:	**3250 Lacey Rd, Ste 500** **Downers Grove, IL 60515**
Tel. No.:	**(630) 467-3000**
Ürün Tipi:	Monitör
Cihaz Sınıflandırması:	B Sınıfı Cihaz
Model:	MultiSync EA242F (EA242F, EA242F-BK) MultiSync EA272F (EA272F, EA272F-BK)

TCO Sertifikalı

TCO Sertifikalı — BT ürünleri için üçüncü taraf sürdürülebilirlik sertifikasıdır

TCO Sertifikalı, BT ürünleri, mobil cihazlar, ekran ürünleri ve veri merkezi ürünleri için küresel sürdürülebilirlik sertifikasıdır. Kriter, hem sosyal ve çevresel sürdürülebilirliği hem de dönüşüm çözümlerini kapsar. Kritere uygunluk belli bir duruma bağlı olarak doğrulanmaktadır. TCO Sertifikalı ISO 14024 ile uyumlu üçüncü taraf sertifikasyonudur.

TCO sertifikalı monitörlerimizin listesini ve TCO Sertifikalarını (sadece İngilizce) görmek için web sitemizi ziyaret edin:

https://www.nec-display.com/global/about/legal_regulation/TCO_mn/index.html

⚠ DİKKAT: Lütfen bkz. "DİKKAT 2".

- Bu ürünün amaçlanan birincil kullanımı ofis veya ev ortamında Teknik Bilgi Ekipmanı olarak kullanımdır.
- Ürün bir bilgisayara bağlanmak içindir ve televizyon yayın sinyallerini göstermek amacıyla üretilmemiştir.

Ticari Marka Bilgileri

Microsoft® ve Windows®, Microsoft Corporation'ın Birleşik Devletler ve/veya diğer ülkelerdeki kayıtlı ticari markaları veya ticari markalardır.

NEC, NEC Corporation'ın tescilli markasıdır.

DisplayPort™ ve DisplayPort™ Uyumluluk Logosu Amerika Birleşik Devletleri ve diğer ülkelerde Video Electronics Standards Association'a (VESA®)ait ticari markalardır.

MultiSync, Japonya ve diğer ülkelerde NEC Display Solutions, Ltd.'nin ticari markası veya tescilli ticari markasıdır.

ErgoDesign NEC Display Solutions'ın Avusturya, Benelüks, Danimarka, Fransa, Almanya, İtalya, Norveç, İspanya, İsveç ve İngiltere'de tescilli ticari markasıdır.

HDMI, HDMI High-Definition Multimedia Interface ve HDMI logosu ve Amerika Birleşik Devletleri ve diğer ülkelerde HDMI Licensing Administrator, Inc.'in ticari markası veya tescilli ticari markasıdır.

Adobe ve Adobe logosu, Adobe Systems Incorporated'ın Amerika Birleşik Devletleri ve/veya diğer ülkelerdeki tescilli ticari markaları veya ticari markalarıdır.

USB Type-C® ve USB-C® USB Implementers Forum'un tescilli markalarıdır.

NaViSet, Amerika Birleşik Devletleri ve diğer ülkelerde NEC Display Solutions, Ltd.'nin ticari markası veya tescilli ticari markasıdır.

Diğer tüm markalar ve ürünler, sahiplerinin ticari markaları veya kayıtlı ticari markalarıdır.

NOT:
(1) Bu kullanıcı kılavuzunun içindekiler izin alınmadığı takdirde kısmen veya tamamen tekrar basılamaz.
(2) Bu kullanıcı kılavuzunun içindekiler önceden haber verilmeksizin değiştirilebilir.
(3) Bu kullanıcı kılavuzu büyük dikkat gösterilerek hazırlanmıştır, bununla birlikte yanlış olabilecek noktalar, hatalar veya atlanmış yerler için lütfen bizimle temasa geçin.
(4) Bu kullanıcı kılavuzunda kullanılan görseller sadece gösterim amaçlıdır. Görsel ve gerçek ürün arasında tutarsızlık varsa, gerçek ürün geçerli olacaktır.
(5) (3) ve (4) numaralı maddelere rağmen NEC, bu cihazın kullanılmasından kaynaklandığı düşünülen kâr kaybı zararı veya diğer hususlarla ilgili iddialardan sorumlu olmayacaktır.
(6) Bu kılavuz tüm bölgelere ortak şekilde temin edilmektedir, bu yüzden diğer ülkeler için geçerli açıklamalar içerebilir.

Önemli Bilgi

Güvenlik Uyarıları ve Bakım

LCD RENKLİ MONİTÖRÜ KURARKEN VE
KULLANIRKEN EN İYİ PERFORMANS İÇİN LÜTFEN
AŞAĞIDAKİ NOKTALARA DİKKAT EDİN:

Semboller Hakkında

Bu kılavuz ürünün güvenli ve doğru kullanımını sağlamak, size ve başkalarına zarar gelmesini ve ayrıca mülkün zarar görmesini önlemek için bir dizi sembol kullanır. Semboller ve anlamları aşağıda açıklanmıştır. Bu kılavuzu okumadan önce bunları iyice anladığınızdan emin olun.

UYARI	Bu sembole dikkat edilmemesi ve ürünün yanlış kullanılması ciddi yaralanmalara veya ölüme neden olabilecek kazalara neden olabilir.
DİKKAT	Bu sembole dikkat edilmemesi ve ürünün yanlış kullanılması, kişisel yaralanmalara veya çevredeki mülkün zarar görmesine neden olabilir.

Sembol örnekleri

	Bir uyarı veya dikkat edilmesi gereken durum olduğunu gösterir. Bu sembol elektrik çarpmalarına dikkat etmeniz gerektiğini belirtir.
	Yasaklanmış bir eylemi gösterir. Bu sembol yasaklanması gereken bir şeyi gösterir.
	Zorunlu bir eylemi gösterir. Bu sembol, elektrik kablosunun elektrik prizinden çıkarılması gerektiğini belirtir.

UYARI		
1	GÜÇ KABLOSUNU ÇIKARTIN	Ürün arızalanırsa güç kablosunu çıkarın. Ürün duman çıkarır, garip koku veya ses çıkarırsa veya ürün düşmüş veya kabini kırıldıysa ürünün gücünü kapatın ve ardından güç kablosunu prizden çıkarın. Bunu yapmamak yalnızca yangına veya elektrik çarpmasına neden olmakla kalmaz aynı zamanda görme bozukluklarına da neden olabilir. Tamir için satıcınızla temasa geçin. Ürünü asla kendi başınıza onarmaya çalışmayın. Bunu yapmak tehlikelidir.
2		Ürünün kabinini açmayın veya çıkarmayın. Ürünü parçalarına ayırmayın. Üründe yüksek voltaj alanları bulunur. Ürün kapaklarını açmak veya çıkarmak ve ürünü modifiye etmek sizi elektrik çarpması, yangın veya diğer risklere maruz bırakabilir. Servis için yetkili servis personeline başvurun.
3		Üründe yapısal hasar varsa ya da ayak hasar görmüşse veya soyulmuşsa ürünü kullanmayın. Çatlaklar veya normal olmayan sallantılar gibi herhangi bir yapısal hasar fark ederseniz, lütfen yetkili servis personeline başvurun. Ürün bu durumda kullanılırsa, ürün düşebilir veya yaralanmaya yol açabilir.

		UYARI
4		Güç kablosunu dikkatli kullanın. Kablonun hasar görmesi yangına veya elektrik çarpmasına neden olabilir. • Kordonun üzerine ağır nesneler koymayın. • Kabloyu ürünün altına yerleştirmeyin. • Kabloyu halı vb. ile örtmeyin. • Kabloyu çizmeyin veya kabloda değişiklik yapmayın. • Kabloyu aşırı güç kullanarak bükmeyin, çevirmeyin veya çekmeyin. • Kabloya ısı uygulamayın. Kablo hasar görmüşse (kabloların telleri çıkmış, kablolar kopmuşsa vb.) satıcınızdan onu değiştirmesini isteyin.
5		Gök gürültüsü duyarsanız fişe dokunmayın. Bunu yapmak elektrik çarpmasına neden olabilir.
6		Lütfen bu ürün ile birlikte sağlanmış olan güç kablosunu güç kablosu tablosuna uygun şekilde kullanın. Eğer ürünün içinden güç kablosu çıkmadıysa lütfen NEC ile iletişime geçin. Diğer tüm durumlar için lütfen güç kablosunu, ürünün bulunduğu prize uygun fiş stiliyle kullanın. Uyumlu güç kablosu, elektrik prizinin AC voltajına karşılık gelir ve satın alındığı ülkenin güvenlik standartlarına uygun olarak onaylanmıştır ve bu standartlara uyulmuştur.
7		Lütfen ürünü aşağıdaki bilgilere göre kurun. Ürünü taşırken veya monte ederken, lütfen kişisel yaralanmaya veya ürünün zarar görmesine neden olmamak için ürünü kaldırabilecek sayıda insan kullanın. Takma ve sökme ile ilgili detaylı bilgiler için lütfen opsiyonel montaj ekipmanları ile birlikte verilen talimatlara başvurun. Üründeki havalandırmayı kapatmayın. Ürünün yanlış takılması üründe hasara, elektrik çarpmasına veya yangına neden olabilir. Ürünü aşağıda belirtilen yerlere monte etmeyin: • İyi havalandırılmamış alanlar. • Bir radyatörün, diğer ısı kaynaklarının yanına veya doğrudan güneş ışığı alan yerlere. • Sürekli vibrasyon olan alanlara. • Nemli, tozlu, buharlı veya yağlı alanlara. • Dış mekanlara. • Yüksek sıcaklıktaki yerlere, hızlı nem değişikliklerinin olduğu ve yoğuşmanın muhtemel olduğu yerlere. • Ürünü, kullanım kılavuzunda açıklanmayan herhangi bir yapılandırmada veya konuma monte etmeyin.

		UYARI
8		Depremler ya da diğer şoklardan kaynaklanabilecek devrilme ve düşmeleri önleyin. Deprem veya diğer şoklar sebebiyle devrilmeden dolayı yaralanmaları veya ürünün hasar görmesini önlemek için, ürünü sağlam bir yere monte ettiğinizden ve gerekli önlemleri aldığınızdan emin olun. • Ürün, ürünün devrilmesi veya düşmesi sonucu oluşabilecek hasar ve kişisel yaralanmaları önlemek için ürünün ağırlığını destekleyen onaylı (örn. TUEV GS işareti) bir esnek kol veya ayağa monte edilmelidir. • Ürüne ve ayağa zarar vermemek için sadece ürünün ayağından çıkartılan vidaları veya belirtilmiş olan vidaları kullanın. • Lütfen tüm vidaları sıkın (önerilen Sıkma Gücü: 98 - 137 N•cm) ürünü esnek kola veya ayağa takarken. Gevşek bir vida ürünün düşmesine ve üründe hasara veya kişisel yaralanmalara neden olabilir. • Ürün montaj için düz bir yüzeye yüzüstü yerleştirilemiyorsa esnek kolun takılması iki veya daha fazla kişi tarafından gerçekleştirilmelidir. Denge Tehlikesi. Ürün düşebilir, ciddi kişisel yaralanmalara veya ölüme neden olabilir. Yaralanmayı önlemek için bu ürün, montaj talimatlarına uygun olarak zemine/duvara sağlam bir şekilde bağlanmalıdır. Birçok yaralanma, özellikle de çocukların uğrayabilecekleri, aşağıdakiler gibi basit önlemlerin alınmasıyla önlenebilir: • DAİMA ürünün üreticisi tarafından tavsiye edilen ayakları veya montaj yöntemlerini kullanın. • DAİMA ürünü güvenle destekleyebilecek mobilya kullanın. • DAİMA ürünün destekleyici mobilyanın kenarından sarkmadığından emin olun. • DAİMA çocukları ürüne ya da kumandasına ulaşmak için mobilyaya tırmanmanın tehlikeli olduğu konusunda eğitin. • Ürüne bağlı kordonları ve kabloları DAİMA ürünün devrilmesine, çekilmesine veya takılmasına yol açmayacak şekilde döşeyin. • Ürünü ASLA dengesiz bir yere koymayın. • Hem mobilyayı hem de ürünü uygun desteklerle sabitlemediğiniz sürece ürünü ASLA yüksek mobilyaların üstüne (dolap ya da kitaplık gibi) yerleştirmeyin. • Ürünü ASLA ürün ve destekleyici mobilya arasına yerleştirilmiş olabilecek kumaş veya diğer malzemelerin üzerine yerleştirmeyin. • Ürünün yerleştirildiği mobilyanın ya da ürünün üstüne ASLA çocuklarının ilgisini çekebilecek oyuncak ya da uzaktan kumanda gibi şeyler bırakmayın. Mevcut ürün elde tutulacak ve yeri değiştirilecekse, yukarıda belirtilen tüm hususlara aynen dikkat edilmelidir.
9		Bu ürünü, eğik veya dengesiz taşıma arabasına, standa ya da masaya yerleştirmeyin. Bunu yapmak düşme veya devrilmeye yol açabilir ve yaralanmaya sebep olabilir.
10		Kasadaki yuvalara herhangi bir nesne sokmayın. Elektrik çarpmasına, yangına ya da ürünün bozulmasına yol açabilir. Nesneleri çocuklardan ve bebeklerden uzak tutun.
11		Kasaya herhangi bir sıvı dökmeyin ya da ürününüzü su yakınında kullanmayın. Gücü hemen kapatın, ürününüzü duvardaki prizden çekin ardından yetkili servis personeline servis yaptırın. Elektrik çarpmasına sebep olabilir veya yangın başlatabilir.
12		Ürünü temizlerken, tozları uzaklaştırmak için yanıcı gaz spreyler kullanmayın. Bunu yapmak bir yangına yol açabilir.

Türkçe

DİKKAT		
1		Güç kablosunu kullanma. Güç kablosunu dikkatli kullanın. Kablonun hasar görmesi yangına veya elektrik çarpmasına neden olabilir. • Güç kablosunu ürünün AC IN terminaline bağlarken konektörün tam olarak ve sıkıca oturduğundan emin olun. • Güç kablosunun kolayca yerinden çıkmayacağından emin olun. • Güç kablosunu ıslak ellerle bağlamayın veya çıkarmayın. • Güç kablosunu takarken veya çıkarırken güç kablosunu fişinden tutarak çekin. • Ürünü temizlerken güvenlik nedeniyle güç kablosunu önceden prizden çekin. Yumuşak bir kuru bez kullanarak güç kablosunu düzenli olarak tozdan arındırın. • Ürünü taşımadan önce ürünün kapalı olduğundan emin olun ardından güç kablosunu prizden çekin ve ürünü diğer cihazlara bağlayan tüm kabloların bağlantısının kesildiğinden emin olun. • Ürünü uzun süre kullanmayı düşünmüyorsanız güç kablosunu daima prizden çekin. • Bu ekipman güç kablosunun toprak bağlantısı varken çalışacak şekilde dizayn edilmiştir. Güç kablosu toprak bağlantısına sahip değilse, elektrik çarpabilir. Lütfen güç kablosunun düzgün şekilde topraklandığından emin olun.
2		Lütfen bina içerisindeki dağıtım sisteminin nominal değeri 120/240 V, 20 A (maksimum) olan devre kesici sağlayacağını onaylayın.
3		Güç kablosunu ve USB kabloyu bağlamayın. Isıyı toplayabilir ve yangına neden olabilir.
4		Ürünün kurulu olduğu masanın üstüne tırmanmayın. Masanın üzerindeki tekerlekler tam olarak kilitlenmemişse ürünü tekerlekli bir masaya monte etmeyin. Ürün düşerek zarar görebilir veya yaralanmalara neden olabilir.
5		Ayağın montajı, sökülmesi ve ayarlanması. • Parmaklarınız sıkışabileceği için ayağı dışarı çekerken dikkatli olun. • Ekranı döndürmeden önce, güç kablosu ve tüm kabloları üründen çıkarın. Aksi takdirde, güç kablosu veya kablolar aşırı güçle çekilebilir ve yaralanmaya ya da ürünün hasar görmesine sebep olabilir. • Ekranı döndürürken, en yüksek seviyeye kaydırın ve maksimum eğime ayarlayın. Aksi takdirde, yaralanmaya sebep olabilir ya da ekran masaya çarpabilir.
6		Ürünü itmeyin. Ürün düşerek zarar görebilir veya yaralanmalara neden olabilir.
7		LCD panelin şiddetli darbe almasını önleyin, ürün ciddi hasar görebilir veya kişisel yaralanmaya neden olabilir.
8		Ekrandan gelecek rahatsız edici yansımalardan kaçınmak amacıyla kontrollü aydınlatma ortamlarında eğlence amaçlı kullanım için uygundur.
9		Kulaklığınız kulağınızdayken kulaklığı ürüne takmayın. Ses seviyesine bağlı olarak kulaklarınıza zarar verebilir ve işitme kaybına neden olabilir.

DİKKAT		
10		Ürünü kaplayan plastik torba ile oynamayın. Bu torbayı başka amaçlarla kullanmayın. Boğulma tehlikesini önlemek için bu çantayı başınıza, burnunuza veya ağzınıza geçirmeyin. Bu torbayı başka birinin başının, burnunun veya ağzının üzerine koymayın. Bu torbayı çocuklardan ve bebeklerden uzak tutun.
11		Ürünün güvenirliğinden emin olmak için lütfen kasanın arka kısmında bulunan havalandırma deliklerini kir ve tozdan arındırmak için yılda bir defa temizleyin. Bunu yapmamak yangına ya da elektrik çarpmasına veya ürünün zarar görmesine yol açabilir.

Güç Kablosu Tablosu

Fiş Tipi	Kuzey Amerika	Kıta Avrupası	İngiltere	Çin	Japon
Fiş Şekli	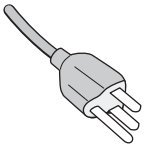	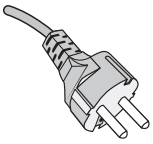	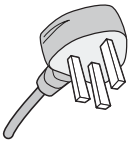	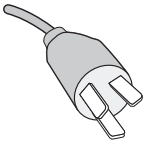	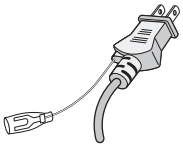
Bölge	ABD/Kanada	AB	İngiltere	Çin	Japonya
Voltaj	120*	230	230	220	100

* Lütfen 125 V altındaki güç kaynağında bu güç kablosunu kullanın.

NOT: Bu ürüne sadece satın alındığı ülkede servis verilebilir.

Görüntü Sabitliği

Görüntü Sabitliği, önceki görüntünün artık veya "hayalet" görüntüsünün ekranda görünür kalmasıdır. CRT monitörlerin aksine LCD monitörlerde görüntü sabitliği kalıcı değildir, ancak sabit görüntülerin uzun süre görüntülenmesinden kaçınılmalıdır.

Bunu düzeltmek için, monitörü önceki görüntünün kaldığı süre kadar kapalı tutun. Örneğin, eğer görüntü monitörde bir saat kaldıysa ve görüntünün artığı hala duruyorsa, monitör görüntünün silinmesi için bir saat kapalı kalmalıdır.

NOT: Tüm kişisel görüntüleme aygıtlarında olduğu gibi, NEC DISPLAY SOLUTIONS ekran boş kaldığında düzenli aralıklarla ekran koruyucuların kullanımını veya kullanılmadığında monitörün kapatılmasını tavsiye eder.

Ergonomi

MONİTÖRÜN DOĞRU YERLEŞTİRİLMESİ VE AYARLANMASI GÖZ, OMUZ VE BOYUN AĞRILARINI AZALTABİLİR. MONİTÖRÜNÜZÜ YERLEŞTİRİRKEN AŞAĞIDAKİLERE DİKKAT EDİN:

Maksimum ergonomik fayda sağlamak için aşağıdakileri tavsiye ederiz:

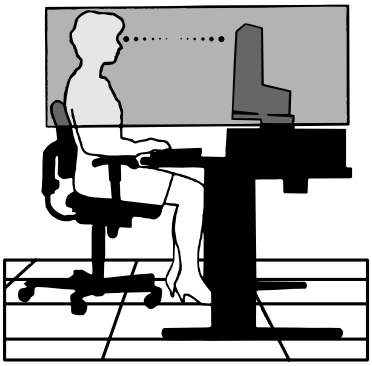

- Monitörden optimum performans elde etmek istiyorsanız ısınması için 20 dakika bekleyin. Görüntü sabitlenmesini engellemek için (görüntü sonrası efektleri), monitördeki hareketsiz görüntülerin uzun süre ekranda kalmasından kaçının.
- Monitörün yüksekliğini ekran göz seviyesinde veya biraz altında olacak şekilde ayarlayın. Ekranın ortasına bakarken gözleriniz biraz aşağı bakmalıdır.
- Monitör gözlerinize 40 cm'den yakın ve 70 cm'den uzak olmamalıdır. En iyi mesafe 50 cm'dir.
- Gözlerinizi periyodik olarak dinlendirmek için, her 1 saatte bir, 5 – 10 dakika boyunca en az 20 feet uzaktaki bir nesneye odaklayın.
- Parlama ve yansımaları en aza indirmek için monitörü pencere ve diğer ışık kaynaklarına 90° açı ile yerleştirin. Monitörün eğimini ayarlayarak tavan ışıklarının ekranınıza yansımasını engelleyin.
- Eğer ışık yansımaları ekranınızı görmeyi zorlaştırıyorsa, parlama engelleyici filtre kullanın.
- Okunabilirliği arttırmak için monitörün parlaklık ve kontrast kontrollerini ayarlayın.
- Ekrana yakın bir doküman tutucu kullanın.
- Yazarken kafanızı döndürmeyi en aza indirmek için, daha fazla baktığınız neyse (ekran veya referans materyal) tam önünüzde bulundurun.
- Sık sık göz kırpın. Göz egzersizi göz yorgunluğu azaltmaya yardımcı olur. Lütfen göz doktorunuzla görüşün. Düzenli göz kontrolü yaptırın.
- Göz yorgunluğunu önlemek için parlaklığı orta ayara ayarlayın. Aydınlık referansı olarak LCD ekran yanına bir sayfa beyaz kağıt yerleştirin.
- Kontrast kontrolünü maksimum ayarına getirmeyin.
- Standart sinyallerle belirlenmiş Boyut ve Konum kontrollerini kullanın.
- Önceden belirlenmiş Renk Ayarlarını kullanın.
- Titreşimsiz sinyaller kullanın.
- Görülmesi zor olacağı ve yetersiz kontrast yüzünden göz yorgunluğuna sebep olabileceği için koyu arka fon üzerinde birincil renk maviyi kullanmayın.

Daha sağlıklı bir iş ortamı oluşturma konusunda daha fazla bilgi için, American National Standard for Human Factors Computer Workstations - ANSI/HFES 100-2007 - The Human Factors Society, Inc. P.O. Box 1369, Santa Monica, California 90406 adresine yazın.

LCD Ekranı Temizleme

- LCD ekran tozlandığında yumuşak bir bezle temizleyin.
- LCD ekran yüzeyini tüy bırakmayan, aşındırıcı olmayan bir bez ile temizleyin. Temizleme solüsyonları veya cam temizleyici kullanmayın!
- Lütfen LCD Ekranı sert veya aşındırıcı malzeme ile ovmayın.
- Lütfen LCD Ekran yüzeyi üzerine baskı uygulamayın.
- Lütfen LCD Ekran yüzeyinde bozulma ve renk solmasına neden olabilecek OA temizleyici kullanmayın.

Kabinin Temizlenmesi

- Güç kablosunu çekin.
- Kabini yumuşak bir bezle hafifçe silin.
- Kabini temizlemek için bezi nötr bir deterjan ve su ile ıslatın, kabini silin ve kurulayın.

NOT: Benzen tineri, alkalin deterjan, alkollü deterjanlar, cam temizleyici, pasta, cila temizleyici, sabun tozu veya böcek ilacı ile TEMİZLEMEYİN. Kauçuk veya vinil uzun bir süre boyunca kabin ile temasta olmamalıdır. Bu tür sıvılar ve materyaller boyanın bozulmasına, çatlamasına veya soyulmasına sebep olabilir.

Ürün Özellikleri

- **3-kenar Dar Çerçeve**

  Çoklu monitör kurulumlarında komşu ekranlar arasında daha az mesafe ile şık görünüm.

- **Güç Sağlayan USB Type-C**

  Video ve ses girişini, USB hub fonksiyonunu destekler ve tek kablo ile bağlı olan cihazlara güç sağlar, bu sayede düzenli bir çalışma ortamında esnek bağlantı imkanları sağlanmış olur.

- **DisplayPort Çıkışı**

  Çoklu monitörlerle papatya zinciri bağlantısında kolay kablo yönetimi için DisplayPort çıkışı bağlantısı.

- **Tümüyle Ergonomik Ayak**

  150 mm yükseklik ayarı, -5 ~ 35 derece eğim ve 340 derece kendi ekseni etrafında dönme, kablo yönetimi ve düşük karbon salınımıyla görüntüleme esnekliği sağlar. Kendi ekseni etrafında dönme, çoklu monitör kurulumlarında komşu çerçeveler arasındaki mesafeyi en aza indirmeye yardımcı olur; ayarlanabilir yükseklik daha alçak pozisyonlandırma gereksinimleri için kabinin altının ayak tabanına değmesine izin verir.

- **Ergonomik Tasarım Özellikleri**

  Çalışma ortamını geliştirmek, kullanıcının sağlığını korumaya yardımcı olmak ve para tasarrufu için iyileştirilmiş ergonomi. Ergonomik özellikler tamamen eklemli bir standı, hızlı ve kolay görüntü ayarı için 90/180/270 derece döndürebilen OSD kontrollerini ve daha düşük emisyonları içerir.

- **VESA Standard Montaj Arabirimi**

  Monitörü herhangi bir VESA standardı üçüncü parti kol veya desteğe bağlar.

- **Çeşitli Sinyal Arabirimleri**

  Çeşitli video sinyali arabirimlerini destekler. Bkz. sayfa 13.

- **Tak ve Çalıştır**

  Microsoft® işletim sistemi ile Microsoft® çözümü, monitörün özelliklerini (ekran boyutu ve desteklenen çözünürlükler gibi) doğrudan bilgisayarınıza göndererek kurulum ve yükleme işlemlerini kolaylaştırır ve görüntü performansını otomatik olarak en iyi duruma getirir.

- **USB Hub 3.1 Gen.1**

  USB hub, SuperSpeed veri aktarımına kolay erişim sağlayarak ve USB üzerinden şarj ederek bilgileri işleminize esneklik katar. Bkz. sayfa 13.

- **Donanım Kalibrasyonu**

  Yazılım ve bir renk sensörü kullanarak parlaklık, renk ve gama eğrisini kullanıcı tercihlerine ayarlar.

- **USB Monitör Kontrolü**

  Bir USB kablosu bağlayarak uygulama yazılımından kullanıcının monitör ayarlarını gerçekleştirmesine olanak tanır.

- **Renk Kontrol Sistemleri**

  Ekran renklerini ayarlar ve monitörün renk kesinliğinin çeşitli standartlara özelleştirilmesine olanak tanır.

- **İnsan/Ortam Sensörleri**

  Kullanıcının bulunmasına ve daha az güç tüketimi için ortam ışığına göre ekran parlaklığını kontrol eder.

- **Response Improve (Yanıt İyileştir)**

  Griden griye performansını geliştirir (bkz. sayfa 41).

- **Akıllı Güç Yönetim Sistemi**

  Açık olduğunda ancak kullanımda olmadığında monitörün düşük güç moduna geçmesine olanak tanıyan yenilikçi güç tasarruf modları sağlar, emisyonları azaltır ve güç tüketimini azaltarak monitörün çalışma maliyetini düşürür.

- **ControlSync**

  En fazla beş MultiSync EA serisi ekran için kontrol ve ayar senkronizasyonu ile ControlSync zincirindeki herhangi bir monitörün tek bir ana monitörden tek tek kontrolünü sağlar (bkz. sayfa 21).

- **Ayrı Ayar**

  Atanmış bir ana monitör, OSD üzerinden alt monitörleri ayarlayabilir. Kullanıcıdan uzakta konumlandırılmış çoklu monitör kurulumları için kullanışlıdır (bkz. sayfa 45).

- **Customize Setting (Ayarları Özelleştir)**

  Mevcut ayarları kaydeder ve kaydedilmiş ayarları geri çağırır (bkz. sayfa 45).

- **Low Blue Light (Düşük Mavi Işık)**

  Düşük Mavi işlevi, mavi ışığı önemli ölçüde azaltır ve göz yorgunluğunu hafifletmeye yardımcı olur. (bkz. sayfa 42).

- **Titreşimsiz**

  Özel arka aydınlatma sistemi titreşimi azaltarak göz yorgunluğunu azaltır.

- **NaViSet Administrator 2 Yazılımı**

  Genişletilmiş ve sezgisel grafik arayüz sağlar, OSD ekran ayarlarının ağ üzerindeki bir PC'den gerçekleştirilmesine olanak tanır.

Bölüm 1

Kurulum

Bu Bölümün İçerdikleri:

- ⇨ "Parçaların İsmi ve Fonksiyonları" sayfa 12
- ⇨ "Bağlantılar" sayfa 14
- ⇨ "Kurulum" sayfa 16
- ⇨ "Esnek Kol Montajı" sayfa 20
- ⇨ "ControlSync" sayfa 21
- ⇨ "DisplayPort kullanarak çoklu monitör bağlama" sayfa 23

Parçaların İsmi ve Fonksiyonları

Kontrol Paneli

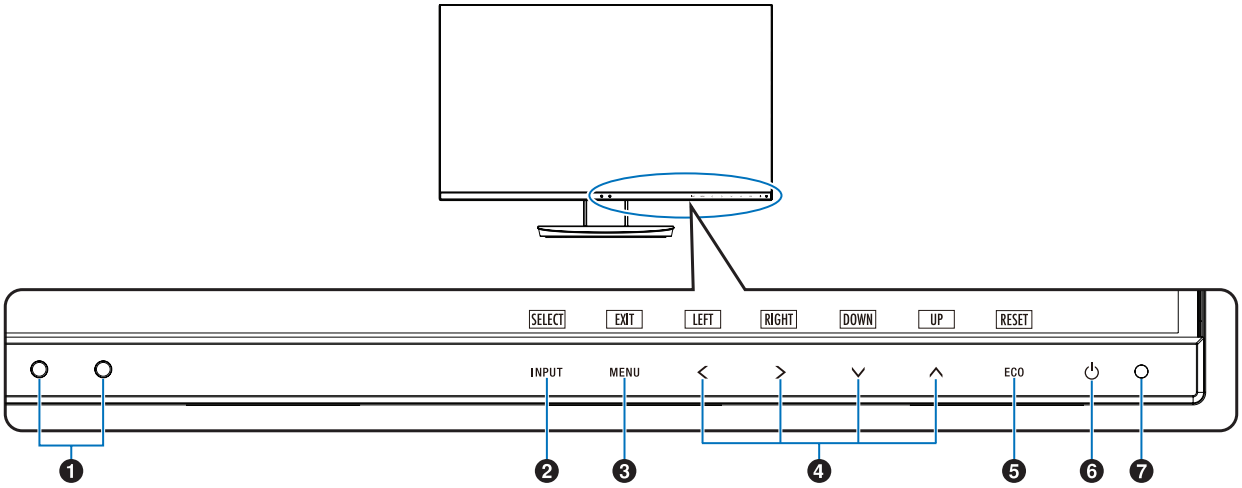

Öğe	Fonksiyon
❶ Ortam Işığı Sensörü İnsan Sensörü	Ortam aydınlatmasını algılayarak, monitörün çok daha keyifli izleme sağlayacak şekilde ayarlama yapmasını sağlar. Bu sensörün üzerini kapatmayın.
❷ INPUT/SELECT (GİRİŞ/SEÇ)	OSD menüsü açık olduğunda OSD menüsündeki alt menülere giriş yapar. OSD menüsü kapatıldığında giriş kaynağı için bir geçiş menüsü görüntüler. OSD menüsü kapalı olduğunda bu tuşa 3 saniye veya daha uzun süre dokunarak direkt olarak [L/B] (LOW BLUE LIGHT) (DÜŞÜK MAVİ IŞIK) moduna geçiş yapabilirsiniz.*1
❸ MENU/EXIT (MENÜ/ÇIKIŞ)	OSD menüsünü açar. Ana menü ve OSD alt menülerini kapatır. OSD menüsü kapalı olduğunda bu tuşa 3 saniye veya daha uzun süre dokunarak [CUSTOMIZE SETTING] (AYARI ÖZELLEŞTİR) kısmında kayıtlı ayarları geri yükleyebilirsiniz.
❹ LEFT/RIGHT/ UP/DOWN (SOL/SAĞ/ YUKARI/AŞAĞI)*2	OSD menüsü açıldığında, OSD menüsünde gezinir. OSD menüsü kapatıldığında, belirtilen fonksiyona menüyü açmak için aşağıdaki tuşlardan birine dokunun.*1 ∧ tuş: [BRIGHTNESS] (PARLAKLIK) ∨ tuş: [VOLUME] (SES)
❺ ECO/RESET (EKO/SIFIRLA)	Bu tuş, OSD menüsü açıldığında, OSD ayarları için bir sıfırlama komutu gönderir. Bu tuş, OSD menüsü kapatıldığında, [ECO MODE] (EKO MODU) durumuna geçiş yapar. [OFF] (KAPALI), [1] ve [2] arasından bir mod belirleyebilirsiniz.*1 OSD menüsü kapatıldığında (yalnızca analog giriş)*1, bu tuşa 3 saniye veya daha uzun dokunularak [AUTO ADJUST] (OTOMATİK AYAR) fonksiyonunu etkinleştirir.
❻ Güç	Monitörü açar ve kapatır.
❼ Güç LED'i	Gücün açık veya kapalı olduğunu gösterir.

*1: [HOT KEY] (Kestirme Tuş) fonksiyonu [OFF] (KAPALI) iken bu fonksiyon devre dışıdır.
*2: [OSD ROTATION] (OSD YÖNÜ) ayarına bağlı olarak [LEFT] (SOL), [RIGHT] (SAĞ), [UP] (YUKARI), [DOWN] (AŞAĞI) kılavuzları <, >, ∨, ∧ kısımlarında farklı olarak görüntülenir (bkz. sayfa 44).

Terminal Paneli

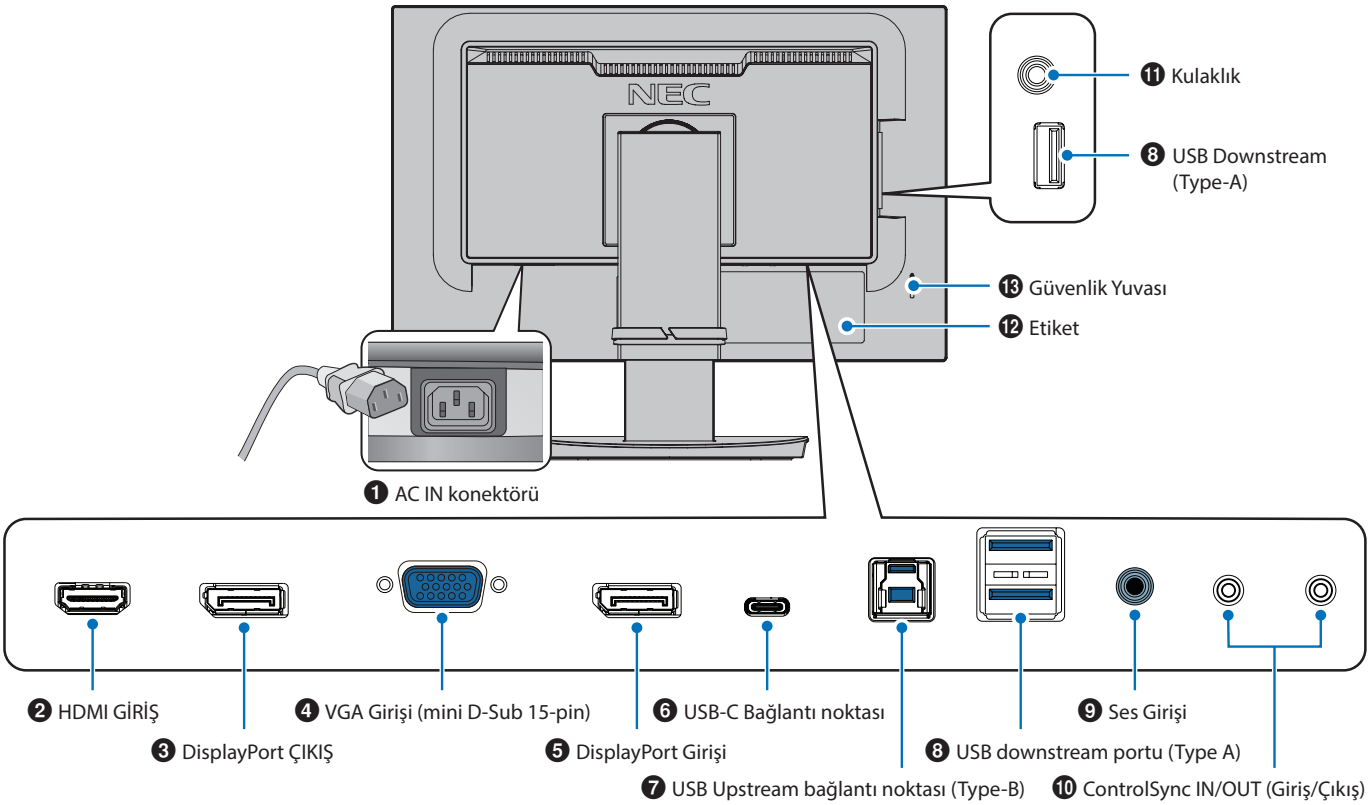

❶ AC IN konektörü

Sağlanan güç kablosu ile bağlar.

❷ HDMI GİRİŞ

HDMI sinyal girişi.

❸ DisplayPort ÇIKIŞ

DisplayPort sinyal çıkışı.
Başka bir monitörün DİsplayPort girişini bağlar.

❹ VGA Girişi (mini D-Sub 15-pin)

Analog RGB sinyal girişi.

❺ DisplayPort Girişi

DisplayPort sinyal girişi.

❻ USB-C bağlantı noktası

Bilgisayar gibi USB Type C® uyumlu harici ekipmana bağlanır. Bağlı olan USB cihazı şarj eder (USB Güç Sağlama). Bkz. "Özellikler" sayfa.

NOT:
- Bağlı olan USB-C cihaz USB Güç Sağlama uyumluysa, DisplayPort sinyal girişini destekler.
- USB hub işlevine sahiptir.
- Fonksiyon, OSD üzerinde etkinleştirilmiş durumdaysa bağlı bir cihaza güç aktarımı sağlar ([USB FUNCTIONALITY] (USB İŞLEVİ) [AUTO] (OTO) veya [ON] (AÇIK) olarak ayarlanmalıdır).

❼ USB upstream bağlantı noktası (Type-B)

Bilgisayar gibi harici ekipmanlarla bağlantı sağlar.
Monitörü bağlı harici ekipmandan kontrol etmek için lütfen bu bağlantı noktasını kullanın.

❽ USB downstream portu (Type-A)

USB cihazlarına bağlanır.
USB ile uyumlu bir bilgisayar gibi harici bir donanıma bağlanır.

❾ Ses Girişi

Bilgisayar veya player gibi harici cihazlardan gelen ses sinyali girişi.

❿ ControlSync IN/OUT (Giriş/Çıkış)

Sağlanan ControlSync kablosu ile bağlar. Bkz. sayfa 21.

⓫ Kulaklık Girişi

Kulaklıklara bağlanır.

⓬ Etiket

⓭ Güvenlik Yuvası

Kensington kabloları/donanımı ile uyumlu güvenlik ve hırsızlık önleme kilidi yuvası.
Ürünler için Kensington web sitesini ziyaret edin.

Bağlantılar

Video Giriş Bağlantıları

- HDMI – Bir bilgisayara yüksek çözünürlüklü dijital video ve ses sinyali bağlantısı, medya oynatıcı akışı, Blu-ray oynatıcı, oyun konsolu, vb.
- DisplayPort – Bir bilgisayara yüksek çözünürlüklü dijital video ve ses sinyali bağlantısı.
- USB-C – Bir bilgisayara yüksek tanımlı dijital video ve ses sinyali (yalnızca USB Type-C'deki DisplayPort Alt Modu) bağlantısını DisplayPort girişinde destekler. Bu ekran MHL ve HDMI gibi diğer USB Type-C tipi Alt Modları desteklemez. Bu bağlantı noktası fare, klavye veya depolama ortamı gibi USB aygıtlarıyla kullanılamaz.

Video Bağlama

Bir bilgisayara bağlanmak için kullanılabilecek video bağlantılarının türü, bilgisayarın ekran adaptörüne bağlıdır.

Aşağıdaki tablo, her bağlantı tipi için tipik fabrika ayarlı sinyal zamanlamasını göstermektedir. Bazı ekran kartları seçilen bağlantıyla uygun görüntü üretimi için gerekli çözünürlüğü destekleyemeyebilir. Monitör, fabrika ayarlı zamanlama sinyalini otomatik olarak ayarlayarak uygun görüntüyü gösterecektir.

<Desteklenen başlıca zamanlamalar>

Çözünürlük			Dikey frekans	Tarama tipi	Notlar
Y		D			
640	x	480	60/72/75 Hz	p	
720	x	400	70 Hz	p	
720	x	480	60 Hz	p	
720	x	576	50 Hz	p	
800	x	600	56/60/72/75 Hz	p	SVGA
1024	x	768	60/70/75 Hz	p	XGA
1280	x	720	50/60 Hz	p	720p
1280	x	960	60/75 Hz	p	
1280	x	1024	60/75 Hz	p	SXGA
1440	x	900	60 Hz	p	
1680	x	1050	60 Hz	p	
1920	x	1080	50/60 Hz	p	1080p, Önerilen (60 Hz)

p: Aşamalı.

NOT: Seçilen monitör çözünürlüğü yerel panel çözünürlüğü değilse, yerel olmayan çözünürlüğü tam ekran göstermek için monitör ekranındaki metin içeriği görünümü yatay veya dikey yönde genişletilir. Bu genişleme normal ve yaygın olarak düz panel cihazlarda kullanılan interpolasyonlu çözünürlük teknolojileri ile yapılır.

HDMI ile bir Bilgisayara Bağlanma

- Lütfen HDMI logosu bulunan bir HDMI kablosu kullanın.
- Sinyali bilgisayarı açtıktan sonra görünmesi biraz zaman alabilir.
- Bazı ekran kartları veya sürücüler görüntüyü düzgün göstermeyebilirler.
- Bağlı olan bilgisayar açıldıktan sonra monitörün gücü açılırsa, bazen bir görüntü görüntülenmeyebilir. Bu durumda lütfen bilgisayarı kapatın ve sonra tekrar açın.

DisplayPort ile bir bilgisayara bağlanmak

- Lütfen DisplayPort uyumluluk logolu bir DisplayPort kablosu kullanın.
- Sinyali bilgisayarı açtıktan sonra görünmesi biraz zaman alabilir.
- Bir DisplayPort kablosunu bir sinyal dönüştürme adaptörüne sahip bir bileşene bağlarken bir görüntü görünmeyebilir.
- Bazı DisplayPort kablolarında kilitleme işlevi bulunur. Bu kabloyu çıkartırken kilidi açmak için üst düğmeye basılı tutun.
- Bağlı olan bilgisayar açıldıktan sonra monitörün gücü açılırsa, bazen bir görüntü görüntülenmeyebilir. Bu durumda lütfen bilgisayarı kapatın ve sonra tekrar açın.

USB Type-C ile bir Bilgisayara Bağlanma

- Video / ses için USB C portunu kullanırken, lütfen USB uyum logosu bulunan SuperSpeed USB 10Gbps (USB 3.1 Gen 2) kablo kullanın.
- Yüksek hızlı USB (USB 2.0) kablo veya şarj kablosu video / ses aktarımını desteklemez.
- Video / ses için USB C bağlantı noktasını kullanırken, lütfen DP Alt Mode uyum logosu bulunan bilgisayar bağlantı noktasını kullanın.
- HDMI Alt Mode veya MHL desteklenmez.
- Bilgisayar pil şarjını kullanırken (Güç sağlama) lütfen bilgisayar ve kabloda USB Power Delivery uyum logosu olmasına dikkat edin.
- Monitörün USB sinyalini algılaması bir kaç saniye sürebilir. Sinyal tanınırken USB kablosunu çıkarmayın veya yeniden takmayın.

USB Cihazlarını Bağlama

- Monitörün USB girişini algılaması bir kaç saniye sürebilir. Monitörün girişi algılaması için USB kablosunu çıkarmayın veya USB kablosunu çıkartıp tekrar takın.
- Monitörün güç anahtarını kapatmadan veya Windows®'u kapatmadan önce lütfen USB işlevini kapatın ve USB cihazını monitörden çıkarın. USB cihazı düzgün şekilde ayrılmazsa veriler kaybolabilir veya bozulabilir.

Kurulum

Kutu içerikleri için lütfen kutu ile birlikte tedarik edilen sayfaya bakın.

Birlikte verilen aksesuarlar monitörün bulunduğu yere göre değişir.

Tabanı LCD monitör desteğine takmak için:

1. Monitörün yüzeyi aşağı gelecek şekilde aşındırıcı olmayan bir yüzey üzerine koyun (**Şekil 1**).
2. Lütfen desteği **Şekil 1**'de gösterildiği gibi 90 derece döndürün.

   ⚠ **DİKKAT:** Lütfen bkz. "DİKKAT 5".
3. Tabanı, desteğe takın ve ardından tabanın altındaki vidayı sıkın (**Şekil 2**).

   NOT: Monitörü tekrar paketlemek için bu işlemi ters sıra ile uygulayın.

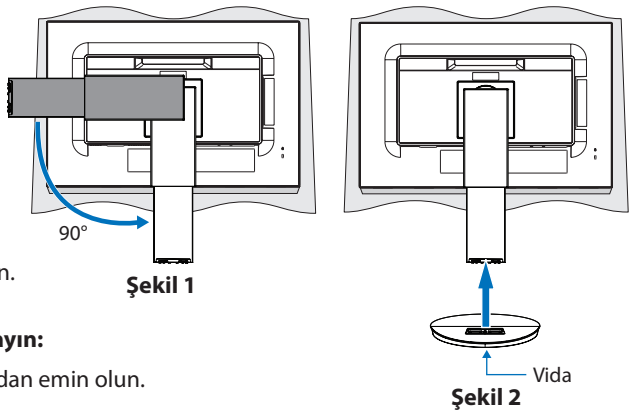

Şekil 1

Şekil 2

LCD monitörü sisteminize bağlamak için, aşağıdaki talimatları uygulayın:

NOT: Kurulumdan önce "Önemli Bilgi" sayfa 3 sayfasını okuduğunuzdan emin olun.

1. Bilgisayarınızı kapatın.
2. Paneli maksimum eğim açısına yatırmak ve ellerinizi en yüksek konuma kaldırmak için monitörün her iki tarafına ellerinizi yerleştirin (**Şekil 3**).

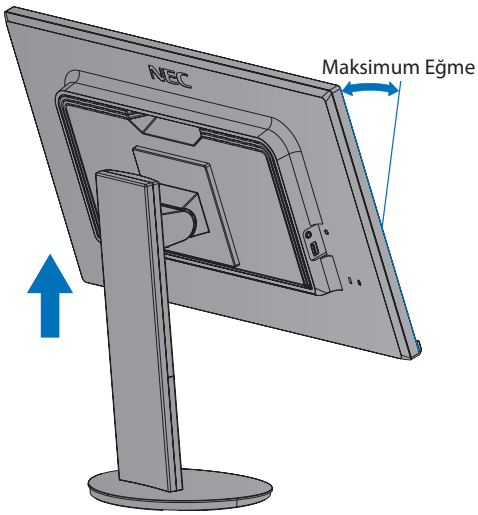

Şekil 3

3. Cihazları monitöre bağlayın.

NOT: Sinyal kablosunun monitöre ve bilgisayara tam olarak takılı olduğundan emin olun.

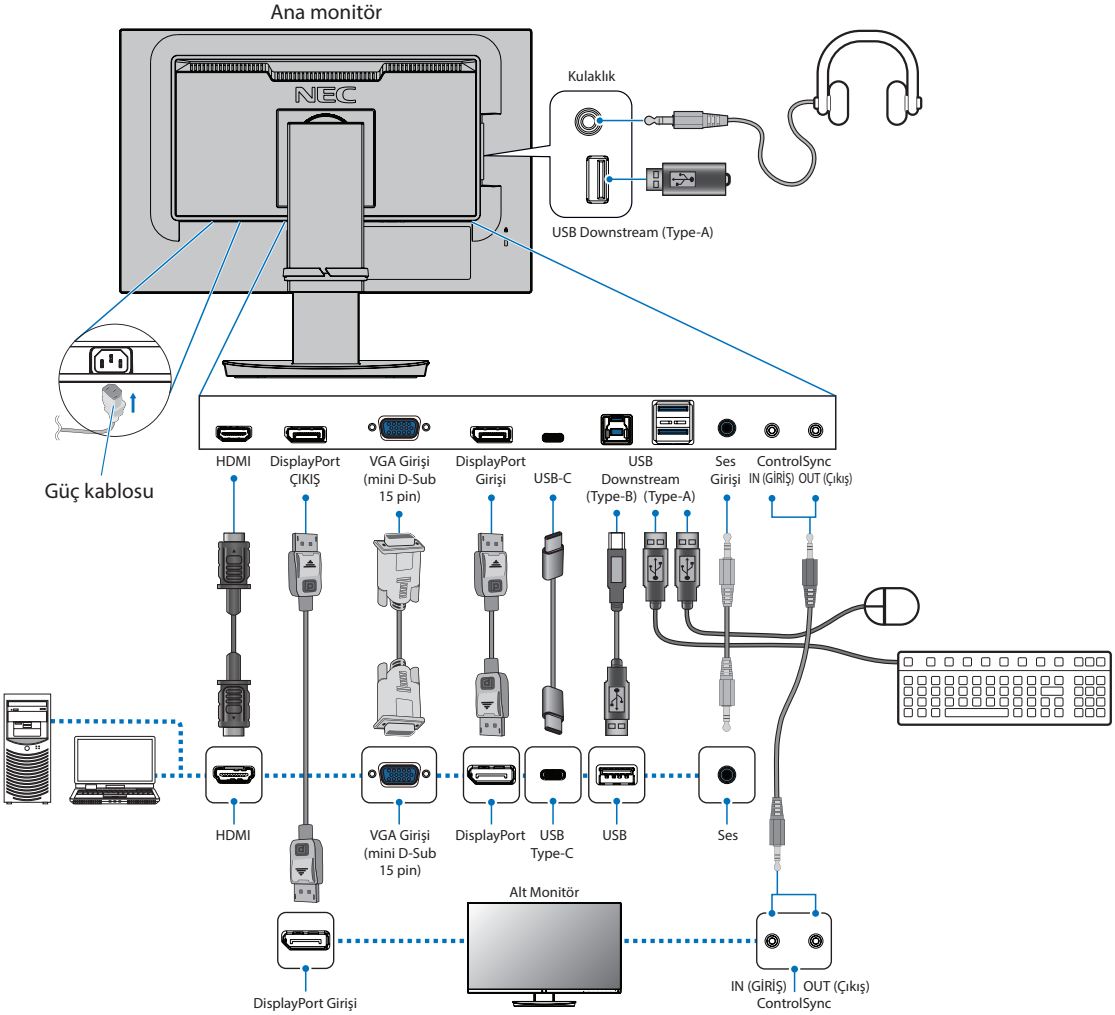

NOT:
- DisplayPort kablosunu çıkartırken kilidi açmak için düğmeye basılı tutun.
- Lütfen sertifikalı bir DisplayPort kablosu kullanın.
- Lütfen HDMI logosuna sahip Yüksek Hızlı HDMI kablo kullanın.

⚠ **DİKKAT:**
- Radyo ve televizyon alımı ile karışmaması için ürünle birlikte verilen teknik özellikleri belirlenmiş kabloları kullanın.
  HDMI, DisplayPort, USB ve USB-C için lütfen korumalı bir sinyal kablosu kullanın.
  D-Sub 15-pin için lütfen ferrit çekirdekli korumalı bir sinyal kablosu kullanın.
  Diğer kabloların ve adaptörlerin kullanımı radyo ve televizyon alımı ile interferans yaratabilir.
- Lütfen bkz. "DİKKAT 3" ve "DİKKAT 9".

NOT:
- Ses kontrolünün ayarlanmasının yanı sıra ekolayzırın merkez pozisyon dışında bir ayara ayarlanması kulak/kulaklık çıkış voltajını artırarak ses basınç seviyesinin yükselmesine sebep olabilir.
- Yanlış kablo bağlantıları düzensiz çalışmaya sebep olabilir, ekran kalitesine/LCD modül bileşenlerine zarar verebilir ve/veya modülün ömrünü kısaltabilir.
- Zayıflatıcı (dahili direnç) ses kablosu kullanmayın. Dahili direnci olan ses kablosu kullanımı ses seviyesini azaltır.

4. Kablo kapağını ayağa geri takın (**Şekil 4**).

   Kabloları kablo tutucuya sıkı ve eşit şekilde yerleştirin.

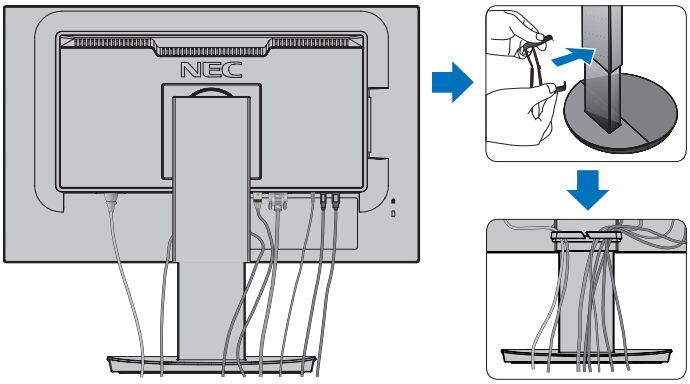

Şekil 4

5. Lütfen kabloları taktıktan sonra monitör ekranını hala döndürebildiğinizi, yükseltip indirebildiğinizi kontrol edin (**Şekil 5** ve **Şekil 6**).

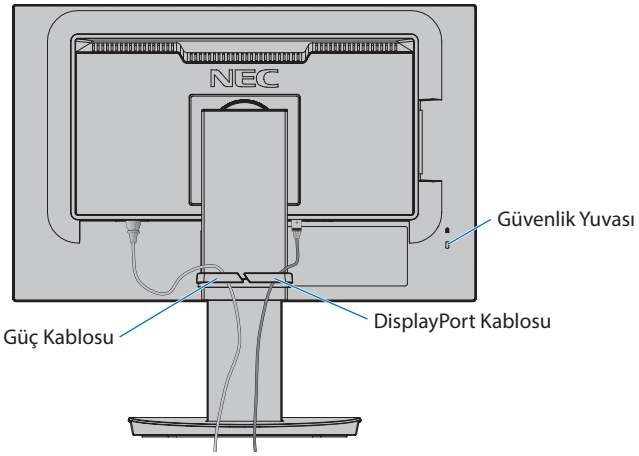

Şekil 5

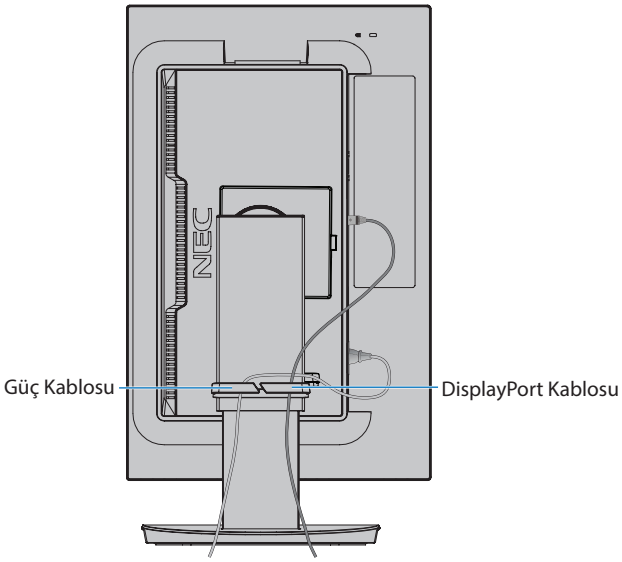

Şekil 6

6. Güç kablosunu güç çıkışına bağlayın.

NOT:
- AC güç kablosunun doğru seçimi için lütfen bu kılavuzun Uyarılar bölümüne bakın. (bkz. sayfa 7).
- Lütfen monitöre yeterli güç geldiğinden emin olun. Lütfen "Bölüm 4 Özellikler" sayfa 35 sayfasında bulunan "Güç Kaynağı" bölümüne bakın.

7. ⏻ tuşuna basarak monitörü ve ardından bilgisayarı açın (**Şekil 7**).
8. Analog (VGA) girişi kullanırken Dokunmadan otomatik ayar, ilk başlangıçtan sonra monitörü optimum ayarlarına ayarlar. Diğer ayarlar için aşağıdaki OSD kontrollerini kullanın:
   - [AUTO CONTRAST] (OTOMATİK KONTRAST)
   - [AUTO ADJUST] (OTOMATİK AYAR)

   OSD kontrollerin tam tanımları için bu Kullanıcı Kılavuzunun "OSD Kontrolleri Listesi" bölümüne bakın.

   NOT: Herhangi bir problemle karşılaştığınızda, bu Kullanıcı Kılavuzunun Sorun Giderme bölümüne bakın (bkz. sayfa 28).

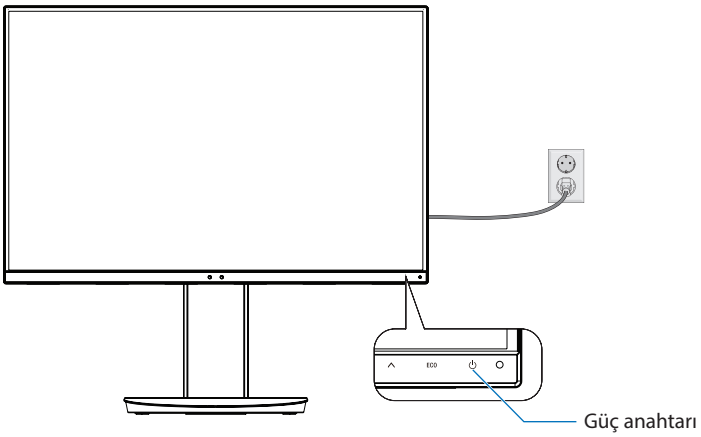

Şekil 7

Dönme özelliğine sahip ayarlanabilir ayak

Monitörü her iki yanından tutun ve ekran konumunu istenen şekilde ayarlayın.

Ekranı döndürmek için (pivot), monitörü her iki kenarından tutun, maksimum yüksekliğine yükseltin ve yatay durumdan dikey konuma çevirin.

Döndürme, Yükseltme, İndirme **Eğ ve Kendi Etrafında Döndür**

⚠ **DİKKAT:** Lütfen bkz. "DİKKAT 5".

Türkçe

Esnek Kol Montajı

Bu monitör esnek bir kol ile kullanılmak üzere tasarlanmıştır. Daha fazla bilgi için NEC ile irtibata geçin.

Ekran montaj sistemi üreticisinin talimatlarına uyun. Montaj öncesinde monitör ayağını çıkartın.

⚠ **UYARI:** Lütfen bkz. "UYARI 8". Ayrıntılar için Özellikler sayfa 35 bölümüne bakın.

Montaj için Monitör Ayağını Çıkartın

NOT: Monitör ayağını çıkartırken dikkatli olun.

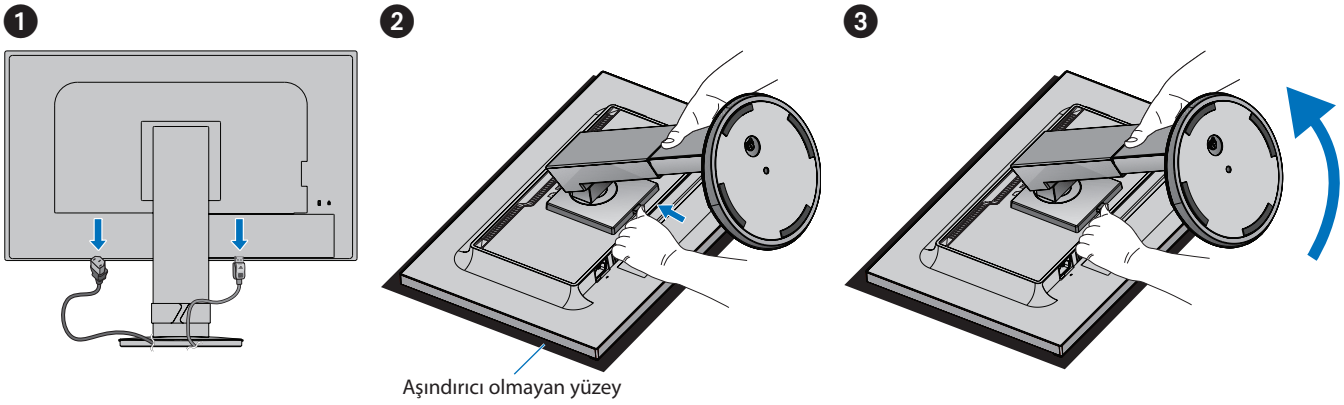

Esnek Kolu Takın

Aşağıda belirtilen teknik özelliklere uygun dört vida ile kolu monitöre monte edin.

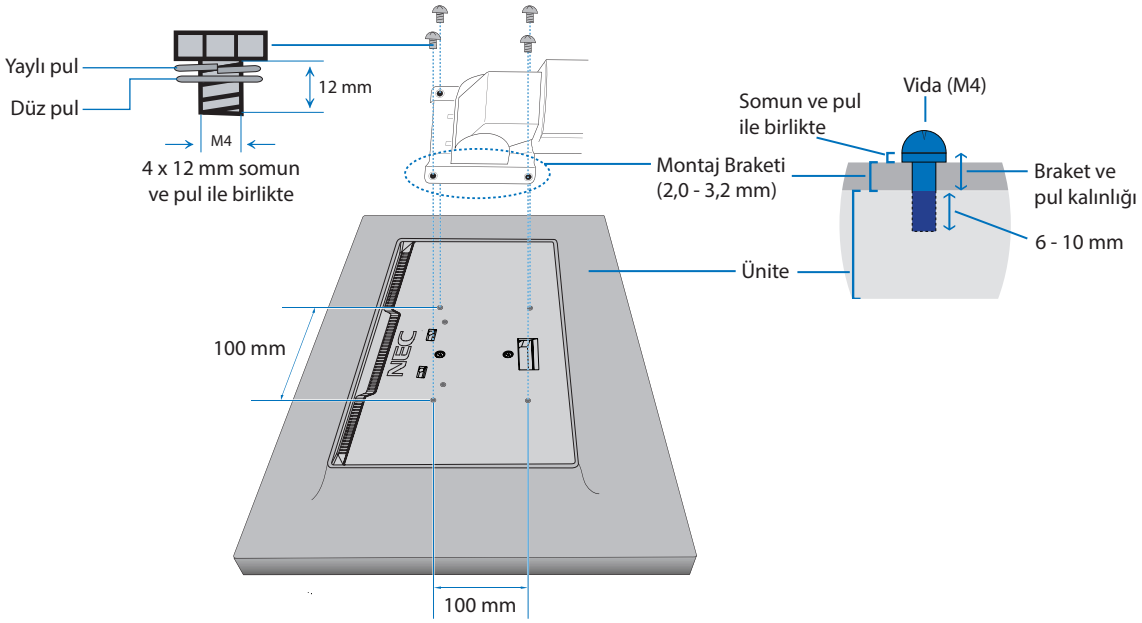

⚠ **UYARI:** Lütfen bkz. "UYARI 8".

ControlSync

ControlSync, ana monitöre bağlı tüm alt monitörleri eş zamanlı olarak kontrol eder. Aynı zamanda [INDIVIDUAL ADJUST] (AYRI AYAR) fonksiyonunu kullanarak tek bir alt monitörü de kontrol edebilir. Lütfen aşağıdaki şekle bakınız.

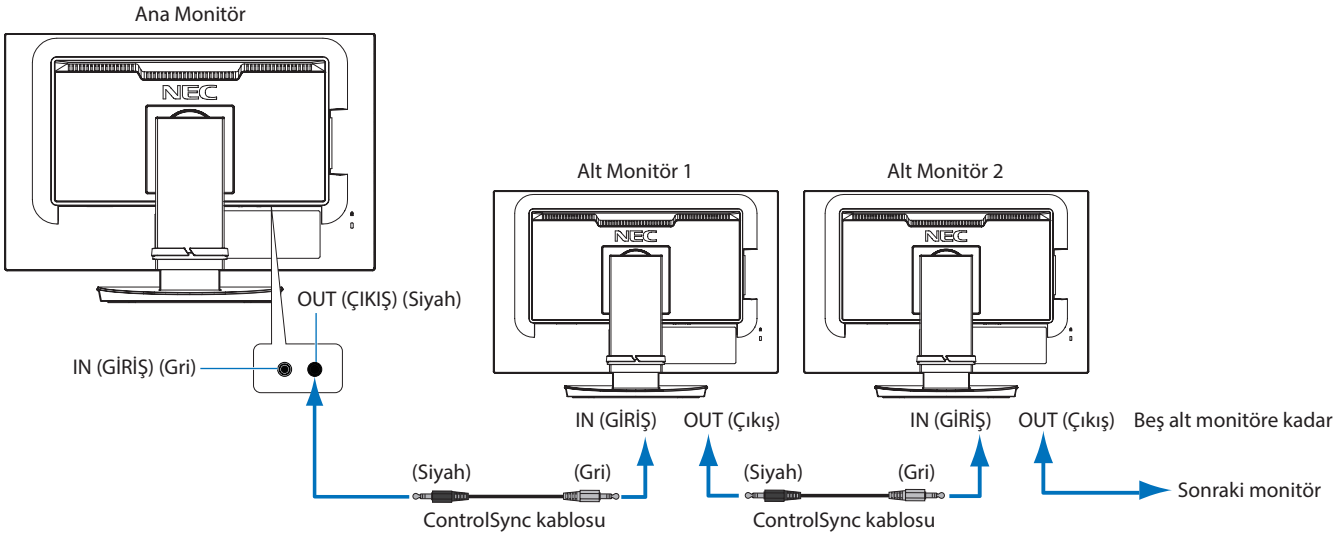

NOT: Alt monitörlerin sol üst OSD menüsünde ControlSync simgesi görünecektir.
ControlSync bağlantı noktalarını IN-to-IN (giriş giriş) veya OUT-to-OUT (çıkış çıkış) şeklinde bağlamayın. Monitörün ControlSync bağlantı noktaları OUT-to-IN (çıkış giriş) olarak bağlanmalıdır.
Son monitörü, ana monitöre bağlayarak bir "döngü" bağlantı gerçekleştirmeyin.
Gücü kapatın ve tüm monitörlerin güç kablolarını çıkarın. ControlSync kablolarını bağlayın, güç kablolarını takın ve ardından her monitör için gücü açın.

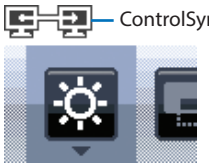

Tüm alt monitörleri kontrol etme (Senkronize kontrol):

1. Ana monitörün ControlSync ÇIKIŞ bağlantı noktasına ve alt monitörün ControlSync GİRİŞ bağlantı noktasına bir ControlSync kablosu (ø 2.5) takın. Monitörler üzerindeki ControlSync OUT (Çıkış) ile IN (Giriş) bağlantı noktaları üzerinden monitörleri birbirine bağlayarak en fazla beş monitörle papatya zinciri yapılabilir.
2. [DATA COPY] (VERİ KOPYALAMA) için şu adımları izleyin (bkz. sayfa 45). Ana monitör için bir ayar belirlendiğinde, ayar kopyalanacak ve alt monitörlere otomatik olarak gönderilecektir.

Bir hedef monitörün kontrol edilmesi (Ayrı Ayar):

1. Ana monitördeki OSD menüsünü açmak için MENU (Menü) tuşuna dokunun.
2. [MULTI DISPLAY] (ÇOKLU EKRAN) kontrolüne giriş yapmak için tuşuna > dokunun. İmleç [TARGET MONITOR NO.] (Hedef Monitör Numarası) konumundayken bir alt monitör numarası menüsü açılır. Alt monitör numarasını seçmek için < veya > tuşlarını kullanın. INPUT/SELECT (Giriş/Seç) tuşuna dokunursanız, her bir alt monitörde monitör numarası görüntülenir.

3. [INDIVIDUAL ADJUST] (Bireysel Ayar) öğesini seçmek için ∨ veya ∧ tuşuna dokunun ve ardından [ON] (Açık) konumuna ayarlayın.

   Ana monitörün kontrol tuşlarını kullanarak alt monitörlerin OSD menülerini kontrol edin.

   NOT: [INDIVIDUAL ADJUST] (Bireysel Ayar) öğesini devre dışı bırakmak için, INPUT (Giriş) ve MENU (Menü) tuşlarına aynı anda dokunun.

ControlSync ile aşağıdaki ayarlar kontrol edilebilir:

		Senkronize kontrol	Ayrı ayar
ECO TOOLS (EKO ARAÇLAR)	BRIGHTNESS* (PARLAKLIK)	Evet	Evet
	CONTRAST (KONTRAST)	Hayır	Evet
	ECO MODE (EKO MOD)	Evet	Evet
	AUTO BRIGHTNESS (OTOMATİK PARLAKLIK)	Evet	Evet
	BLACK LEVEL (SİYAH SEVİYESİ)	Hayır	Evet
	OFF MODE SETTING (KAPALI MODU AYARI)	Evet	Evet
	SENSOR SETTING (SENSÖR AYARI) (OFF MODE SETTING) (KAPALI MODU AYARI)	Evet	Evet
	START TIME (BAŞLAMA ZAMANI) (OFF MODE SETTING) (KAPALI MODU AYARI)	Evet	Evet
	HUMAN SENSING (İNSAN ALGILAMA)	Evet	Evet
	SENSOR SETTING (SENSÖR AYARI) (HUMAN SENSING) (İNSAN ALGILAMA)	Evet	Evet
	START TIME (BAŞLAMA SÜRESİ) (HUMAN SENSING) (İNSAN ALGILAMA)	Evet	Evet
	DV MODE (DV MODU)	Evet	Evet
SCREEN (EKRAN)	AUTO ADJUST (OTOMATİK AYAR)	Hayır	Evet
	AUTO CONTRAST (OTOMATİK KONTRAST)	Hayır	Evet
	LEFT/RIGHT (SOL/SAĞ)	Hayır	Evet
	DOWN/UP (AŞAĞI/YUKARI)	Hayır	Evet
	H.SIZE (YATAY BOYUT)	Hayır	Evet
	FINE (İNCE)	Hayır	Evet
	INPUT RESOLUTION (GİRİŞ ÇÖZÜNÜRLÜĞÜ)	Hayır	Evet
	VIDEO LEVEL (VİDEO DÜZEYİ)	Hayır	Evet
	OVER SCAN (AŞIRI TARAMA)	Hayır	Evet
	EXPANSION (GENİŞLETME)	Evet	Evet
	RESPONSE IMPROVE (YANIT İYİLEŞTİR)	Hayır	Evet
	SHARPNESS (KESKİNLİK)	Hayır	Evet
COLOR (RENK)	Color Control System (Renk Kontrol Sistemi)	Evet	Evet
	R, G, B, renk kazancı	Hayır	Evet
TOOLS (ARAÇLAR)	VOLUME (SES)	Evet	Evet
	SOUND INPUT (SES GİRİŞİ)	Hayır	Evet
	VIDEO DETECT (VİDEO ALGILAMA)	Hayır	Evet
	DP OUT MULTISTREAM (DP ÇIKIŞ ÇOKLU AKIŞ)	Hayır	Evet
	OFF TIMER (KAPANMA ZAMANLAYICI)	Evet	Evet
	POWER SAVE TIMER (GÜÇ TASARRUFU ZAMANLAYICI)	Hayır	Evet
	LED BRIGHTNESS (LED PARLAKLIĞI)	Evet	Evet
	DDC/CI	Evet	Evet
	USB FUNCTIONALITY (USB FONKSİYONELLİĞİ)	Hayır	Evet
	USB SELECTION (USB SEÇİMİ)	Hayır	Evet
	FACTORY PRESET (FABRİKA AYARLARI)	Hayır	Evet
MENU TOOLS (MENÜ ARAÇLARI)	LANGUAGE (DİL)	Evet	Evet
	OSD TURN OFF (OSD KAPALI)	Evet	Evet
	OSD LOCK OUT (OSD KİLİTLEME)	Evet	Evet
	OSD ROTATION (OSD DÖNDÜRME)	Hayır	Evet
	HOT KEY (KESTİRME TUŞU)	Evet	Evet
	SIGNAL INFORMATION (SİNYAL BİLGİSİ)	Evet	Evet
	SENSOR INFORMATION (SENSÖR BİLGİSİ)	Evet	Evet
	KEY GUIDE (TUŞ KILAVUZU)	Evet	Evet
	DATA COPY (VERİ KOPYALA)	Hayır	Hayır
	CUSTOMIZE SETTING (AYARLARI ÖZELLEŞTİR)	Hayır	Evet
MULTI DISPLAY (ÇOKLU EKRAN)	MONITOR NO. (MONİTÖR NO)	Hayır	Hayır
	TARGET MONITOR NO. (HEDEF MONİTÖR NO.)	Hayır	Hayır
	INDIVIDUAL ADJUST (AYRI AYAR)	Hayır	Hayır
ECO INFORMATION (EKO BİLGİSİ)	CARBON SAVINGS (KARBON TASARRUFU)	Hayır	Hayır
	CARBON USAGE (KARBON KULLANIMI)	Hayır	Hayır
	COST SAVINGS (MALİYET TASARRUFU)	Hayır	Hayır
	CARBON CONVERT SETTING (KARBON DÖNÜŞÜM AYARI)	Evet	Evet
	CURRENCY SETTING (PARA BİRİMİ AYARI)	Evet	Evet
	CURRENCY CONVERT SETTING (PARA BİRİMİ KUR AYARI)	Evet	Evet

Diğer ayarlar:

Güç Kontrolü (DC şalteri)
Ortam Işığı Sensörü
İnsan Sensörü
Ses Kısma

NOT: Sadece ana monitörün insan sensörü ve ortam ışığı sensörü aktiftir. Lütfen bu sensörleri örtmeyin (bkz. sayfa 12).
Tüm güç kablolarını ve ControlSync kablolarını bağladıktan sonra, ana monitörün gücünü kapatarak ve tekrar açarak ControlSync'in doğru şekilde çalışıp çalışmadığını kontrol edin.
ControlSync konektörlerini belirtilenler dışında bir amaç için kullanmayın.

* Bu değer doğrudan ayarlanan çıkış değeri değildir. Bu nispi olarak ayarlanır.

DisplayPort kullanarak çoklu monitör bağlama

Monitörler üzerindeki DisplayPort OUT/IN veya USB-C bağlantılarını kullanarak birbirlerine bağlamak için monitörleri papatya zinciri şeklinde bağlayabilirsiniz.
Bağlı monitörlerin MST (çoklu akış taşıma) modunda kullanmak için, her monitörde ayar DP OUT MULTISTREAM "AUTO" (DP ÇIKIŞ ÇOKLU AKIŞ "OTOMATİK") olmalıdır. Lütfen bilgisayara son olarak bağlanan monitör için ayarı değiştirin.
Monitörlerde görüntü yoksa, bilgisayara bağlı monitörü kapatın ve ardından tekrar açın.
DisplayPort bağlantılarının yapılandırılması gerekebilir. Lütfen aşağıdaki tabloya bakın ve ayarları gerektiği şekilde değiştirin.

OSD (bkz sayfa 42)	
DP OUT MULTISTREAM "CLONE" (DP ÇIKIŞ ÇOKLU AKIŞ "KLON")	Fabrika ayarı. DisplayPort 1.1a ayarı: - SST (tek akış taşıma).
DP OUT MULTISTREAM "AUTO" (DP ÇIKIŞ ÇOKLU AKIŞ "OTOMATİK")	DisplayPort 1.2 ayarı: - SST (tek akış taşıma) ve MST (çoklu akış taşıma).

Bağlı bilgisayar için işletim sistemindeki görüntü adaptörü ayarlarına bağlı olarak resim uzatılamayabilir.
Ayarları değiştirmek için lütfen bilgisayarın kullanıcı talimatlarına bakın.

NOT: Monitörleri birbirine bağlamak için monitörle birlikte verilen DisplayPort kablolarını kullanın.
Bağlı papatya zincirindeki tüm monitörler için aynı monitör modelini kullanmanızı şiddetle tavsiye ederiz.
Monitörün üzerindeki DisplayPort ÇIKIŞ konektöründen kapağı çıkarın.
Detaylı bilgi için lütfen ekran adaptörü satıcısıyla temasa geçin.

	BIT RATE (Bit Oranı)	Bağlanabilir monitörlerin maksimum sayısı
MST (çoklu akış taşıma)	HBR2 (Varsayılan ayar)	4 ünite (HDCP içeriği: 4 birim)
	HBR	2 ünite (HDCP içeriği: 2 birim)

NOT: Tek bir bağlantıdan bilgisayara papatya zinciri olarak bağlanabilen monitörlerin sayısı, görüntü bağdaştırıcısı ve bağdaştırıcı ayarlarına bağlıdır.
Lütfen bilgisayarın veya ekran kartının kullanıcı talimatlarına bakın.

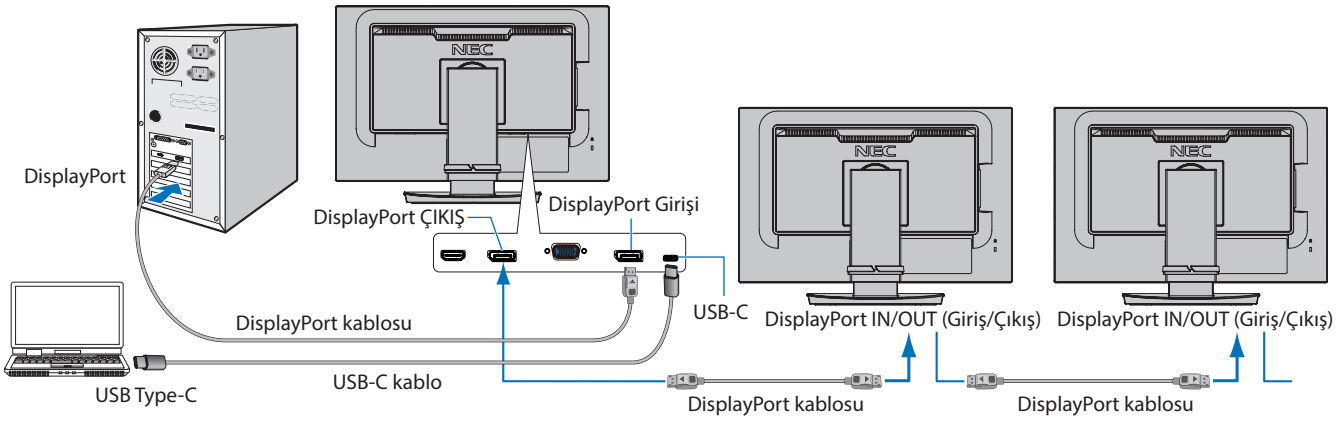

NOT:
- Monitörde resim olmadığında, "Görüntüyü geri getirme" sayfa 24 sorun giderme adımını takip edin ve DP VER [1.1] seçeneğini seçin.
- MST fonksiyonu seçildiğinde, ErP direktifine göre güç yönetim fonksiyonu çalışmaz.
- Tavsiye edilen sinyal zamanlamalarının dışındaki bir sinyalin USB-C girişine gönderilmesi durumunda, cihaz USB3.1 Gen. 1 ile uyumlu olsa dahi USB2.0 olarak bağlanabilir.
  Bu durumda, USB3.1 Gen.1 ve USB2.0 arasında geçiş yaparken USB hub bağlantısı geçici olarak kesilir.
- SST (Tek Akış Taşıma) ayarı MST (Çoklu Akış Taşıma) olarak değiştirilirken USB hub bağlantısı geçici olarak kesilir.
  Lütfen ayarı değiştirmeden önce USB cihazını çıkarın.

  Resimler çoklu akışta görüntüleniyorsa lütfen [DP OUT MULTISTREAM] (DP ÇIKIŞ ÇOKLU AKIŞ) kısmına bakın (bkz. sayfa 42).

Görüntüyü geri getirme

DP OUT MULTISTREAM (DP ÇIKIŞ ÇOKLU AKIŞ) yapılandırılmasından sonra monitörlerde görüntü yoksa lütfen aşağıdaki adımları izleyin:

1. Bilgisayarı kapatın.
2. [NO SIGNAL] (SİNYAL YOK) OSD menüsünü açmak için MENU tuşuna dokunun.
3. [VIDEO INPUT] (VİDEO GİRİŞİ) menüsünü açmak için ∨ tuşuna dokunun.
4. DisplayPort geçiş menüsünü açmak için ∧ veya ∨ tuşlarına dokunun.
5. DisplayPort ayarına geçiş yapmak için [DP VER] [1.1] seçin.
6. OSD menüsünü kapatmak için MENU tuşuna dokunun.
7. Bilgisayarı açın.

NOT: MST (çoklu akış taşıma) ve SST (tek akış taşıma), bunlara karşılık gelen bir ekran bağdaştırıcısı gerektirir.
Ekran bağdaştırıcısının MST (çoklu akış taşıma) desteklediğinden emin olun.
Ayarları değiştirmek için lütfen bilgisayarın kullanıcı talimatlarına bakın.

NOT: Monitörleri birbirine bağlamak için monitörle birlikte verilen DisplayPort kablolarını kullanın.

Bölüm 2

Temel Çalışma

Bu Bölümün İçerdikleri:

⇨ "OSD (Ekran Üstü) Kontrolleri Kullanma" sayfa 26

⇨ "Girişi Değiştirme" sayfa 27

⇨ "Güç yönetimi işlevi LED gösterge kalıpları" sayfa 27

OSD (Ekran Üstü) Kontrolleri Kullanma

Monitörün ön kısmındaki OSD (Ekran Üstü) kontrol düğmesi aşağıdaki gibi çalışır:

- OSD menüsüne erişmek için MENU (MENÜ) tuşuna basın.

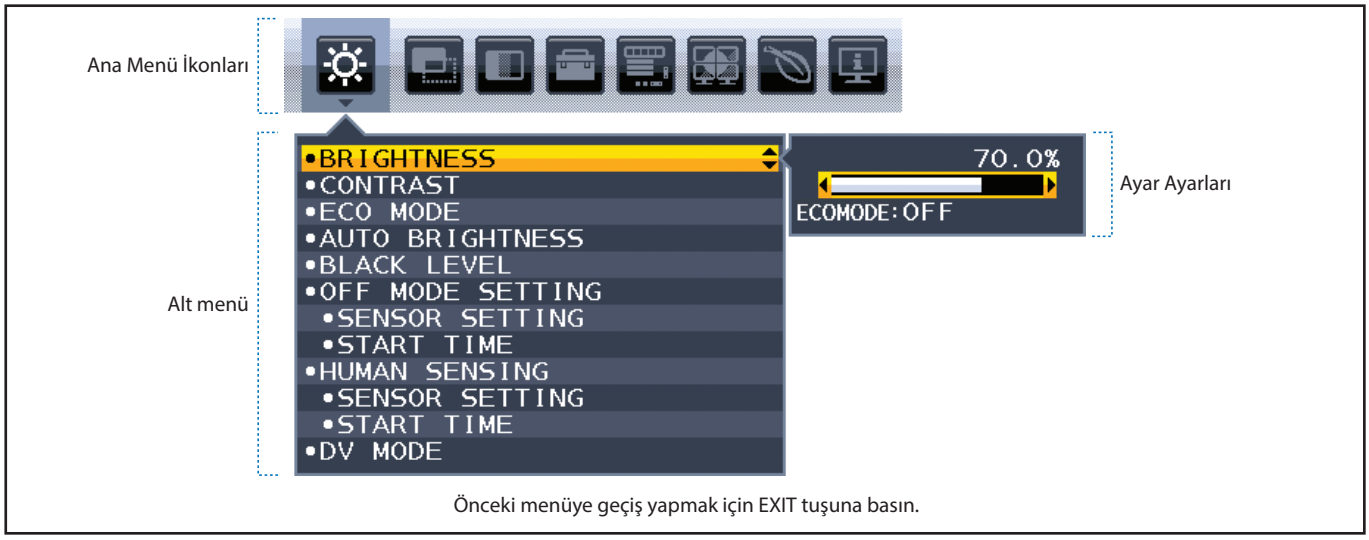

Aşağıda kontrollerin hangi menü ögelerinin altında nerede olduğunun kısa bir özeti verilmiştir. OSD menüsünde mevcut olan tüm seçenekleri listeleyen tablolar "Ek A OSD Kontrolleri Listesi" sayfa 38 sayfalarındadır.

	ECO TOOLS (EKO ARAÇLAR): Çevre dostu EKO ayarları belirleyin.
	SCREEN (EKRAN): Ekran ayarlarını belirleyin.
	COLOR (RENK): Renk ayarlarını belirleyin.
	TOOLS (ARAÇLAR): Ses, ses girişi vb. belirleyin.
	MENU TOOLS (MENÜ ARAÇLARI): Dil, sinyal bilgileri vb. belirleyin.
	MULTI DISPLAY (ÇOKLU EKRAN): Monitör no., hedef monitör no. ve ayrı ayar belirleyin.
	ECO INFORMATION (EKO BİLGİSİ): ECO ile ilgili bilgileri görüntüler.
	Information (Bilgi): Giriş, çözünürlük vb. gibi monitör bilgilerini görüntüler.

Girişi Değiştirme

Girişi Değiştirme

Sinyal girişini değiştirmek için **Input** tuşuna dokunun.

HDCP İçeriği için

HDCP dijital sinyal üzerinden gönderilen video verilerinin yasadışı olarak kopyalanmasını önleyen bir sistemdir. Eğer dijital giriş üzerinden izleme yapamıyorsanız bu her zaman ekranın düzgün şekilde çalışmadığı anlamına gelmez. HDCP uygulaması ile bazı durumlarda HDCP tarafından korunan belirli içeriklerin HDCP topluluğunun (Digital Content Protection, LLC) kararı/uygulaması sebebiyle gösterilmemesi söz konusu olabilir. HDCP video içeriği genellikle ticari olarak üretilmiş Blu-ray ve DVD'ler, televizyon yayını ve akış medya hizmetlerini içerir.

Güç yönetimi işlevi LED gösterge kalıpları

Güç yönetimi işlevi, klavye veya fare sabit bir süre kullanılmadığında ekranın güç tüketimini otomatik olarak azaltan bir enerji tasarrufu özelliğidir.

Mod	LED göstergesi	Güç tüketimi	Şart
Maksimum operasyon	Mavi	Yaklaşık 118,0 W	Tüm fonksiyonlar çalışıyor.
Normal çalışma	Mavi	Yaklaşık 19,0 W	Varsayılan ayar.
Enerji tasarruf modu	Kehribar rengi	0,30 W	Monitör, video sinyali girişi olmadan belirli bir süre geçirdi.
Kapalı modu	Kapalı	0,25 W	Monitörü ⏻ tuşuyla kapatın.

NOT:
- Güç tüketimi, OSD ayarına veya hangi cihazların monitöre bağlı olduğuna bağlıdır.
- Bu işlev, VESA onaylı DPM'yi (Ekran Güç Yönetimi) destekleyen bilgisayarlarla çalışır.

Bölüm 3

Sorun Giderme

Bu Bölümün İçerdikleri:

- ⇨ "Ekran Görüntüsü ve Video Sinyali Sorunları" sayfa 29
- ⇨ "Donanım Sorunları" sayfa 30
- ⇨ "Görüntü Sabitliği" sayfa 32
- ⇨ "İnsan Algılama fonksiyonu" sayfa 33
- ⇨ "Auto Brightness (Otomatik Parlaklık) fonksiyonunun kullanma" sayfa 34

Ekran Görüntüsü ve Video Sinyali Sorunları

Görüntü Yok

- Sinyal kablosunun monitöre ve bilgisayara tam olarak takılı olduğundan emin olun.
- Bilgisayarın ekran kartının yuvasına tam olarak oturduğundan emin olun.
- DisplayPort dönüştürücü adaptörünün takılı olmadığından emin olun. Monitör DisplayPort konvertör adaptörünü desteklemez.
- Bilgisayarın ve monitörün açık olduğundan emin olun.
- Monitör güç tasarrufu modunda olabilir. Ekran, video sinyali kaybolduğunda önceden ayarlanan zaman aralığında otomatik olarak bekleme moduna geçer. Monitörde ⏻ düğmesine basın.
- Ekran kartında veya kullanılan sistemde desteklenen bir çözünürlüğün seçildiğinden emin olun. Şüpheye düşerseniz çözünürlüğü değiştirmek için lütfen ekran denetleyici veya sisteminin kullanıcı kılavuzuna bakın.
- Monitörünüzü ve ekran kartını uyumlulukları ve tavsiye edilen ayarları için kontrol edin.
- Sinyal kablosu bağlayıcısında eğilmiş ya da içeri kaçmış olabilecek pinleri kontrol edin.
- Bağlı olan cihazın monitöre çıkış sinyali gönderdiğinden emin olun.
- Ön LED lacivert ise, [OFF MODE SETTING] (KAPALI MODU AYARLARI) modu durumunu (bkz. sayfa 39) veya [HUMAN SENSING] (İNSAN ALGILAMA) (bkz. sayfa 40) durumunu kontrol edin.
- Bir bilgisayarı monitöre bağlamak için USB, USB C kablo kullanırken, lütfen bağlı bilgisayarın bağlantı noktasının DisplayPort Alt Modu ile uyumlu olduğunu kontrol edin.
- Bir bilgisayarı monitöre bağlamak için bir USB C kablosu kullanırken, USB C kablosunun SuperSpeed USB 10Gbps (USB 3.1 Gen 2) ile uyumlu olduğunu kontrol edin.

Seçili çözünürlük doğru gösterilmiyor

- Ayarladığınız çözünürlük bir aralığın üzerinde veya altındaysa, "OUT OF RANGE" (ARALIK DIŞI) penceresi belirir ve sizi uyarır. Lütfen bağlı bilgisayardaki desteklenen çözünürlüğü ayarlayın.

Görüntü dengesiz, odaklanmamış ya da akış belirgin değil

- Sinyal kablosunun monitöre ve bilgisayara tam olarak takılı olduğundan emin olun.
- [FINE] (İNCE AYAR) ayarını artırarak veya azaltarak ekranı odaklamak ve ayarlamak için OSD Görüntü Ayar kontrollerini kullanın. Görüntü modu değiştirildiğinde OSD Görüntü Ayarlarının yeniden ayarlanması gerekebilir.
- Monitörünüzü ve ekran kartını uyumlulukları ve tavsiye edilen sinyal zamanlamaları için kontrol edin.
- Metin yanlışsa, video modunu titreşimsize ayarlayın ve 60Hz yenileme oranını kullanın.

Resim parlak değil

- Parlaklık dalgalanma yağıyorsa [DV MODE]'un (DV Modu) [STANDARD] (STANDART) olarak ayarlandığından emin olun.
- [ECO MODE] (EKONOMİ MODU) ve [AUTO BRIGHTNESS] (OTOMATİK PARLAKLIK)'ın kapalı olduklarından emin olun.
- Eğer parlaklık dalgalanıyorsa [AUTO BRIGHTNESS] (OTOMATİK PARLAKLIK)'ın kapalı olduğundan emin olun.
- Sinyal kablosunun monitöre ve bilgisayara tam olarak takılı olduğundan emin olun.
- LCD parlaklık bozulması uzun süreli kullanım veya aşırı soğuk şartlardan oluşabilir.
- HDMI giriş kullanırken, lütfen [VİDEO LEVEL] (Video Seviyesi) değiştirin.

Görüntü doğru boyutlanmamış

- Kaba ayarları arttırmak veya azaltmak için OSD Görüntü Ayar kontrollerini kullanın.
- Kullanılan sistemdeki ekran kartı için bir Major Supported Timings (Desteklenen Başlıca Zamanlamalar) seçildiğinden emin olun. (Desteklenen çözünürlük ve ayarların değiştirilmesi için lütfen sistem veya ekran kartı kılavuzuna bakın.)
- HDMI giriş kullanırken, lütfen [OVER SCAN] (AŞIRI TARAMA) değiştirin.

Zaman içinde parlaklık sapmaları

- [AUTO BRIGHTNESS]'ı (Otomatik Parlaklık) [OFF]'a (Kapalı) değiştirin ve ardından [BRIGHTNESS]'ı (Parlaklık) ayarlayın.
- [DV MODE]'ı (DV Modu) [STANDARD]'a (Standart) değiştirin ve ardından [BRIGHTNESS]'ı (Parlaklık) ayarlayın.

NOT: [AUTO BRIGHTNESS] (Otomatik parlaklık) [ON] (Açık) olarak ayarlandığında ekran, çevreye bağlı olarak parlaklığı otomatik olarak ayarlar.
Çevredeki ortamın parlaklığı değiştiğinde, monitör de değişecektir.
Monitör, [DV MODE] (DV MODU) [DYNAMIC] (DİNAMİK) olarak ayarlandığında, parlaklığı video sinyaline göre otomatik olarak ayarlar.

Görüntülenen OSD menüsü döndürülür

- [OSD ROTATION] (OSD DÖNDÜRME) ayarını unutmayın.

Çoklu monitör bağlantısında resim yok

- Çözünürlüğün, tavsiye edilen çözünürlük ayarından daha düşük olduğundan emin olun.
- Ekran kartının MST (çoklu akış taşıma) desteklediğinden emin olun.
- SST (tek akış taşıma) üzerinden papatya zincirine bağlanabilecek monitörlerin sayısı HDCP içerik sınırlamasına bağlıdır.
- Monitörler ürünle birlikte verilen DisplayPort kablosu ile bağlanmalıdır.

Donanım Sorunları

⏻ Tuş yanıt vermiyor

- Kapatmak için monitörün güç kablosunu AC prizinden çekin ve monitörü sıfırlayın.

Monitördeki LED yanmıyor (mavi veya kehribar renk görülmüyor)

- Güç kablosunun monitöre ve duvara doğru şekilde bağlandığından emin olun ve monitörün güç anahtarının açık olduğundan emin olun.
- [LED BRIGHTNESS] (LED PARLAKLIĞI) ayarını artırın.

Video Yok

- Ekranda video yok ise ⏻ anahtarını kapatın ve tekrar açın.
- Bağlı klavyeye veya bağlı fareye dokunarak bilgisayarın güç tasarrufu modunda olmadığından emin olun.
- Bazı ekran kartları, DisplayPort kullanılırken, monitör KAPALI/AÇIK durumda olduğunda düşük çözünürlüklerde veya AC güç kablosuna takılıyken/takılı değilken video sinyali göndermezler.
- HDMI giriş kullanırken, lütfen [OVER SCAN] (AŞIRI TARAMA) değiştirin.
- [VIDEO DETECT] (VİDEO ALGILAMA) seçeneğinin [NONE] (HİÇBİRİ) olarak ayarlandığından emin olun.
- [USB FUNCTIONALITY] (USB FONKSİYONELLİĞİ) [ON] (AÇIK) veya [AUTO] (OTOMATİK) olarak ayarlanmış olmalıdır.

Ses Yok

- Hoparlör kablosunun düzgün takılıp takılmadığını kontrol edin.
- [MUTE]'un (Sessiz) etkin olup olmadığını kontrol edin.
- [VOLUME] (Ses) ögesinin en düşük değere ayarlanmış olup olmadığını kontrol edin.
- Bilgisayarın DisplayPort, HDMI veya USB-C üzerinden bir ses sinyalini destekleyip desteklemediğini kontrol edin.
- DisplayPort, HDMI veya USB-C kullanımda olduğunda seçili [SOUND INPUT] (SES GİRİŞİ) ayarını kontrol edin.

USB Hub çalışmıyor

- USB kablosunun düzgün olarak takıldığından emin olun. USB cihazın Kullanıcı Kılavuzuna bakın.
- Monitördeki USB upstream bağlantı noktasının, bilgisayar üzerindeki USB downstream bağlantı noktasına bağlı olduğunu kontrol edin ve bilgisayarın açık olduğundan emin olun.
- USB-C kablosunun doğru şekilde bağlandığından emin olun.
- [USB SELECTION] (USB SEÇİMİ) ayarlarını kontrol edin.
- Ana güç düğmesini kapatıp tekrar açın.

İnsan sensörü çalışmıyor

- İnsan sensörü önünde herhangi bir nesnenin bulunmadığından emin olun.
- Monitörün önünde kızılötesi ışın yayan herhangi bir donanım olmadığından emin olun.

ControlSync çalışmıyor

- ControlSync kablosunun doğru şekilde bağlandığından emin olun.
- ControlSync kablosunun "loop" (döngü) bağlantısında olmadığından emin olun.
- Ana monitör yalnızca ControlSync OUT konektörü ile bağlanmalıdır.
- Lütfen sağlanan ControlSync kablolarını kullanın.
- ControlSync üzerinden en fazla beş alt monitör kullanabilirsiniz.

USB Type-C cihaz çalışmıyor

"Warning: Remove USB-C cable" (Uyarı: USB-C kablosunu çıkartın) OSD'de gösterildi.

- Monitör, USB-C bağlantı noktasında anormal voltaj veya akım tespit etti. Lütfen USB-C kablosunu hemen çıkarın.

Görüntü Yok

- [USB FUNCTIONALITY] (USB FONKSİYONELLİĞİ) [ON] (AÇIK) veya [AUTO] (OTOMATİK) olarak ayarlanmış olmalıdır.
- Bağlı USB-C cihazının USB Type-C üstünde DisplayPort Alt Mod ile uyumlu olup olmadığını kontrol edin.
- USB-C kablosunun USB 3.1 Gen.1 veya Gen.2 ile uyumlu olup olmadığını kontrol edin.

Şarj işlemi başlatılmadı veya dengesiz.

- [USB FUNCTIONALITY] (USB FONKSİYONELLİĞİ) [ON] (AÇIK) veya [AUTO] (OTOMATİK) olarak ayarlanmış olmalıdır.
- Bağlı USB-C cihazının USB Güç Sağlama ile uyumlu olup olmadığını kontrol edin.
- USB-C kablosunun USB Güç Sağlama ile uyumlu olup olmadığını kontrol edin.
- Monitör, USB-C bağlantı noktasında aşırı gerilime veya aşırı akıma sahip olabilir. Lütfen USB-C kablosunu hemen çıkartın.

- Hala sorun yaşıyorsanız, monitörün fişini AC prizden çekin ve sonra USB-C kabloyu çıkartın. Güç kablosunu tekrar takın sonra da USB-C kabloyu takın.

Görüntü Sabitliği

Lütfen LCD Teknolojisinin Görüntü Sabitliği denen bir fenomen ile karşılaşabileceğini unutmayın. Görüntü Sabitliği, önceki görüntünün artık veya "hayalet" görüntüsünün ekranda görünür kalmasıdır. CRT monitörlerden farklı olarak, LCD monitörlerde görüntü sabitliği kalıcı değildir, ancak tek bir sabit görüntünün uzun süre görüntülenmesinden kaçınılmalıdır.

Bunu düzeltmek için, monitörü önceki görüntünün kaldığı süre kadar kapalı tutun. Örneğin, eğer görüntü monitörde bir saat kaldıysa ve görüntünün artığı hala duruyorsa, monitör görüntünün silinmesi için bir saat kapalı kalmalıdır.

NOT: Tüm kişisel görüntüleme aygıtlarında olduğu gibi, NEC DISPLAY SOLUTIONS ekran boş kaldığında düzenli aralıklarla ekran koruyucuların kullanımını veya kullanılmadığında monitörün kapatılmasını tavsiye eder.

İnsan Algılama fonksiyonu

İnsan Algılama fonksiyonu, bir kişinin hareketini algılayarak güç tüketimini azaltır.

[HUMAN SENSING] (İNSAN ALGILAMA) iki ayara sahiptir:

MODE (MOD)	HUMAN SENSING (İNSAN ALGILAMA) AYARI	Monitörün önünde kişi yok
(LIGHT) (IŞIK)	1	BRIGHTNESS (PARLAKLIK) %0
DEEP (DERİN)	2	Güç tasarruf modu

İnsan algılama işleminin görseli

A. Sensör, monitörün önünde bir kişi algılamadığında, monitör [HUMAN SENSING] (İNSAN ALGILAMA) → [START TIME] (BAŞLANGIÇ ZAMANI) kısmında ayarlanan süre boyunca açık kalır (bkz. sayfa 40).

B. İnsan algılanma süresi geçtiğinde monitör bir bildirim görüntüler.
Bildirim ekranını [SENSOR INFORMATION] (SENSÖR BİLGİLERİ) kısmında ayarlayabilirsiniz (bkz. sayfa 45).

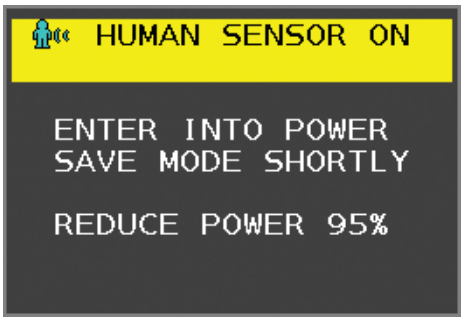

C. Bildirim görüntülendikten sonra, [LIGHT] (IŞIK) [HUMAN SENSING] (İNSAN ALGILAMA) olarak ayarlanmış durumdaysa, monitör ekranı % 0 parlaklığa ulaşana kadar kademeli olarak kararır.
Monitör, [DEEP] (KOYU) [HUMAN SENSING] (İNSAN ALGILAMA) olarak ayarlanmış durumdaysa, güç tasarruf moduna geçer.

D. Sensör, bir kişinin geri geldiğini algıladığında, monitör otomatik olarak güç tasarruf modundan normal moda geçiş yapar.

NOT: [LIGHT] (IŞIK) [HUMAN SENSING] (İNSAN ALGILAMA) olarak ayarlanmış durumdaysa, monitör ekranı orijinal parlaklığına dönene kadar kademeli olarak aydınlanır.

E. Monitör, normal moda döner.

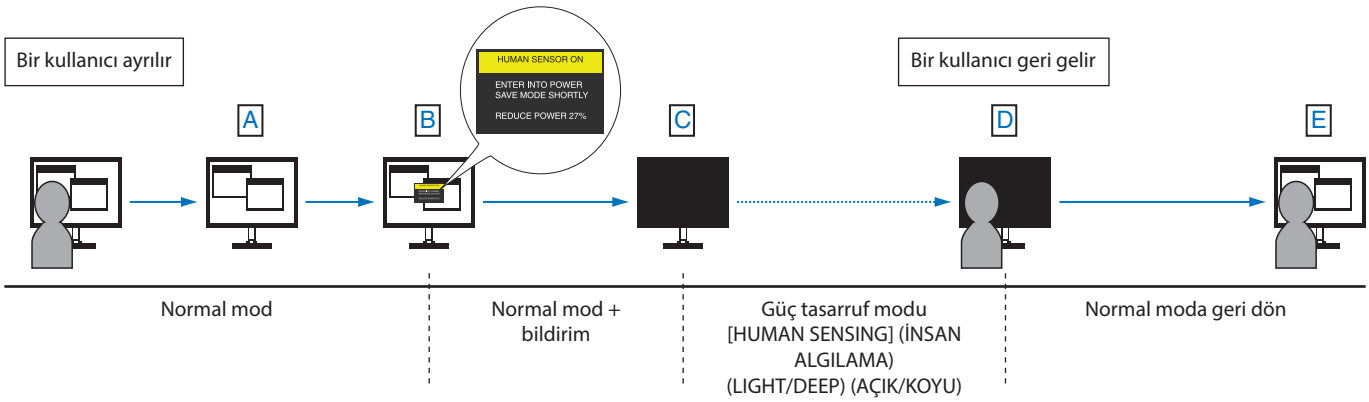

Türkçe

Auto Brightness (Otomatik Parlaklık) fonksiyonunun kullanma

LCD ekranın parlaklığı oda içindeki ortam ışığının miktarına bağlı olarak artacak veya azalacak şekilde ayarlanabilir. Eğer oda aydınlıksa monitör de buna bağlı olarak aydınlık olur. Eğer oda karanlıksa monitör de buna bağlı olarak kararır. Bunun amacı değişken ışık koşullarında göz açısından daha konforlu bir izleme deneyimi sağlamaktır.

Kurulum

[AUTO BRIGHTNESS] (Otomatik Parlaklık) fonksiyonu etkinleştirildiğinde monitörün kullanacağı parlaklık aralığını seçmek için aşağıdaki prosedürleri uygulayın.

1. Parlak oda durumu için bir seviye ayarlayın. Bu, ortam aydınlatması en yüksek olduğunda ekranın yükseleceği maksimum parlaklık seviyesidir. Odanın en aydınlık olduğu durumlarda bu ayarı seçin.

   [AUTO BRIGHTNESS] (Otomatik Parlaklık) menüsünden [ON] (AÇIK) seçin (**Şekil 1**). Sonra ön düğmeleri kullanarak imleci [BRIGHTNESS] (PARLAKLIK) ayarına getirin. Dilediğiniz parlaklık seviyesini seçin (**Şekil 2**).

Şekil 1

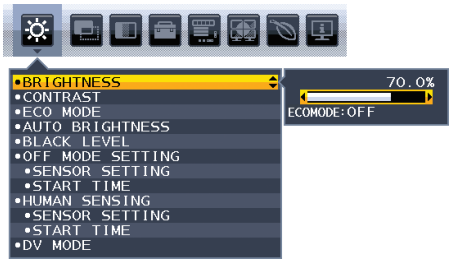

Şekil 2

2. Karanlık oda durumu için bir seviye ayarlayın. Bu, ortam aydınlatması düşük olduğunda ekranın düşeceği minimum parlaklık seviyesidir. Bu seviyeyi ayarlarken odanın en karanlık durumda olduğundan emin olun.

   Sonra ön düğmeleri kullanarak imleci [BRIGHTNESS] (PARLAKLIK) ayarına getirin. Dilediğiniz parlaklık seviyesini seçin (**Şekil 3**).

Şekil 3

[AUTO BRIGHTNESS] (Otomatik Parlaklık) işlevi etkinleştirildiğinde, ekranın Parlaklık düzeyi odanın aydınlatma koşullarına göre otomatik olarak değişir (**Şekil 4**).

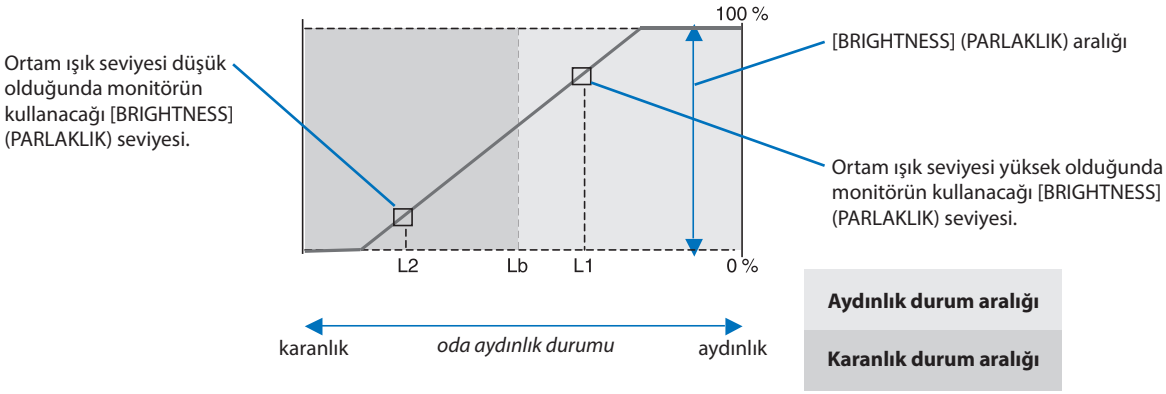

Şekil 4

Lb: Aydınlık ve karanlık ışık koşulları arasındaki sınır, fabrikada ayarlanır
L1: Ortam ışık seviyesi yüksek (L1>Lb) olduğunda monitörün kullanacağı [BRIGHTNESS] (PARLAKLIK) seviyesi
L2: Ortam ışık seviyesi düşük olduğunda (L2<Lb) monitörün kullanacağı [BRIGHTNESS] (PARLAKLIK) seviyesi
L1 ve L2, ortamdaki ışıkta oluşan değişiklikleri dengelemek üzere kullanıcı tarafından ayarlanan parlaklık seviyeleridir.

Bölüm 4

Özellikler

Bu Bölümün İçerdikleri:

⇨ "EA242F" sayfa 36

⇨ "EA272F" sayfa 37

Türkçe

EA242F

Monitör Özellikleri		MultiSync EA242F	Notlar
LCD Modülü	Çapraz: İzlenebilir Görüntü Boyutu: Doğal çözünürlük:	60,47 cm 60,47 cm 1920 x 1080 60 Hz	Aktif matriks; ince film transistör (TFT) likit kristal ekran (LCD); 0,275 mm (H) x 0,275 mm (V) noktalama; 250 cd/m² beyaz aydınlatma; 1000:1 kontrast oranı (tipik), (5000:1 Kontrast oranı, Dinamik).
Giriş Sinyali			
VGA:	Mini D-Sub 15-pin:	Analog RGB Sync	0.7 Vp-p/75 ohm Ayrı sync.TTL seviyesi Pozitif/Negatif Kompozit sync.TTL seviyesi Pozitif/Negatif Yeşil üzerinde Sync (Video 0.7 Vp-p ve Sync Negatif 0.3 Vp-p)
DisplayPort:	DisplayPort Konektörü: USB-C bağlantı noktası:	Dijital RGB Dijital RGB	1920 x 1080 60 Hz'e kadar, 8 bit, DisplayPort V1.2 (HDCP 1.3) 1920 x 1080 60 Hz'e kadar, 8/10 bit, DisplayPort V1.2 (HDCP 1.3)
HDMI:	HDMI Konektörü:	Digital RGB/YUV	1920 x 1080 60 Hz'e kadar, HDMI (HDCP 1.4)
Çıkış Sinyali			
DisplayPort:	DisplayPort Konektörü:	Dijital RGB	DisplayPort, V1.2 Standardı ile uyumludur, HDCP ile uygulanabilir
Ekran Renkleri		16777216	Kullanılan ekran kartına bağlıdır.
Senkronizasyon Aralığı	Yatay: Dikey:	31,5 kHz ila 83,0 kHz 50 Hz ila 75 Hz	Otomatik Otomatik
İzleme Açısı	Sol/Sağ: Yukarı/Aşağı:	±89° (CR > 10) ±89° (CR > 10)	
Tepki süresi		6 ms (Griden Griye Tipik)	
Aktif Ekran Alanı	Yatay: Yatay: Dikey: Dikey: Yatay: Dikey:	527,0 mm 296,5 mm 296,5 mm 527,0 mm	
USB Hub	I/F: Bağlantı noktası: Yük Akımı:	SuperSpeed USB (USB 3.1 Gen 1) Upstream 2 (USB-C Bağlantı Noktası) Downstream 3 Çıkış bağlantı noktası: 5V/0,9A (Maks.) USB-C bağlantı noktası: 65 W (Maks.)	
AUDIO (SES)			
SES Girişi:	STEREO Mini Fiş: DisplayPort Konektörü: USB-C Port (DisplayPort Alt. Modu): HDMI Konektörü:	Analog Ses Dijital Ses Dijital Ses Dijital Ses	Stereo L/R 500mV rms 20 Kohm PCM 2ch 32, 44.1, 48 kHz (16/20/24bit) PCM 2ch 32, 44.1, 48 kHz (16/20/24bit) PCM 2ch 32, 44.1, 48 kHz (16/20/24bit)
Kulaklık çıkışı:	STEREO Mini Jak:		Kulaklık Empedansı 32 Ohm
Hoparlörler	Pratikteki Ses Çıkışı:	1.0 W + 1.0 W	
ControlSync (5 alt monitöre kadar kullanılabilir)	IN: OUT:	Stereo Micro fiş 2.5 ϕ Stereo Micro fiş 2.5 ϕ	
Güç Kaynağı		AC 100-240 V, 50/60 Hz	
Nominal Akım		1,40 - 0,70 A	
Boyutlar	Yatay: Dikey:	537,7 mm (G) x 336,2 - 486,2 mm (Y) x 250,0 mm (D) 21,2 inç (G) x 13,2 - 19,1 inç (Y) x 9,8 inç (D) 319,1 mm (G) x 555,4 - 615,4 mm (Y) x 250,0 mm (D) 12,6 inç (G) x 21,9 - 24,2 inç (Y) x 9,8 inç (D)	
Ayak ayarlama aralığı	Yükseklik Ayarı: Eğim / Dönme / Çevirme:	150 mm (Yatay yönelim) 60 mm (Dikey yönde) Yukarı 35° Aşağı 5° / ± 90° / 340°	
Ağırlık		7,0 kg (monitör ayağı ile) / 4,5 kg (monitör ayağı olmadan)	
Çevresel Değerler	Çalışma Sıcaklığı: Nem: Yükseklik: Depolama Sıcaklığı: Nem: Yükseklik:	5°C ila 35°C %20 ila %80 0 ila 5.000 m 10°C ila 60°C %10 ila %85 0 ila 12.192 m	

NOT: Teknik özellikler haber verilmeksizin değiştirilebilir.

EA272F

Monitör Özellikleri		MultiSync EA272F	Notlar
LCD Modülü	Çapraz: İzlenebilir Görüntü Boyutu: Doğal çözünürlük:	68,6 cm 68,6 cm 1920 x 1080 60 Hz	Aktif matriks; ince film transistör (TFT) likit kristal ekran (LCD); 0.311 mm (Y) x 0.311 mm (D) noktalama; 250 cd/m² beyaz aydınlatma; 1000:1 kontrast oranı (tipik), (5000:1 Kontrast oranı, Dinamik).
Giriş Sinyali			
VGA:	Mini D-Sub 15-pin:	Analog RGB Sync	0.7 Vp-p/75 ohm Ayrı sync.TTL seviyesi Pozitif/Negatif Kompozit sync.TTL seviyesi Pozitif/Negatif Yeşil üzerinde Sync (Video 0.7 Vp-p ve Sync Negatif 0.3 Vp-p)
DisplayPort:	DisplayPort Konektörü: USB-C bağlantı noktası:	Dijital RGB Dijital RGB	1920 x 1080 60 Hz'e kadar, 8 bit, DisplayPort V1.2 (HDCP 1.3) 1920 x 1080 60 Hz'e kadar, 8/10 bit, DisplayPort V1.2 (HDCP 1.3)
HDMI:	HDMI Konektörü:	Digital RGB/YUV	1920 x 1080 60 Hz'e kadar, HDMI (HDCP 1.4)
Çıkış Sinyali			
DisplayPort:	DisplayPort Konektörü:	Dijital RGB	DisplayPort, V1.2 Standardı ile uyumludur, HDCP ile uygulanabilir
Ekran Renkleri		16777216	Kullanılan ekran kartına bağlıdır.
Senkronizasyon Aralığı	Yatay: Dikey:	31,5 kHz ila 83,0 kHz 50 Hz ila 75 Hz	Otomatik Otomatik
İzleme Açısı	Sol/Sağ: Yukarı/Aşağı:	±89° (CR > 10) ±89° (CR > 10)	
Tepki süresi		6 ms (Griden Griye Tipik)	
Aktif Ekran Alanı	Yatay: Yatay: Dikey: Dikey: Yatay: Dikey:	597,9 mm 336,3 mm 336,3 mm 597,9 mm	
USB Hub	I/F: Bağlantı noktası: Yük Akımı:	SuperSpeed USB (USB 3.1 Gen 1) Upstream 2 (USB-C Bağlantı Noktası) Downstream 3 Çıkış bağlantı noktası: 5V/0,9A (Maks.) USB-C bağlantı noktası: 65 W (Maks.)	
AUDIO (SES)			
SES Girişi:	STEREO Mini Fiş: DisplayPort Konektörü: USB-C Port (DisplayPort Alt. Modu): HDMI Konektörü:	Analog Ses Dijital Ses Dijital Ses Dijital Ses	Stereo L/R 500mV rms 20 Kohm PCM 2ch 32, 44.1, 48 kHz (16/20/24bit) PCM 2ch 32, 44.1, 48 kHz (16/20/24bit) PCM 2ch 32, 44.1, 48 kHz (16/20/24bit)
Kulaklık çıkışı:	STEREO Mini Jak:		Kulaklık Empedansı 32 Ohm
Hoparlörler	Pratikteki Ses Çıkışı:	1,0 W + 1,0 W	
ControlSync (5 alt monitöre kadar kullanılabilir)	IN: OUT:	Stereo Micro fiş 2.5 ϕ Stereo Micro fiş 2.5 ϕ	
Güç Kaynağı		AC 100-240 V, 50/60 Hz	
Nominal Akım		1,40 - 0,70 A	
Boyutlar	Yatay: Dikey:	610,2 mm (G) x 376,9 - 526,9 mm (Y) x 250,0 mm (D) 24,0 inç (G) x 14,8 - 20,7 inç (Y) x 9,8 inç (D) 359,8 mm (G) x 628,0 - 651,6 mm (Y) x 250,0 mm (D) 14,2 inç (G) x 24,7 - 25,7 inç (Y) x 9,8 inç (D)	
Ayak ayarlama aralığı	Yükseklik Ayarı: Eğim / Dönme / Çevirme:	150 mm (Yatay yönelim) 23,6 mm (Dikey yönde) Yukarı 35° Aşağı 5° / ± 90° / 340°	
Ağırlık		9,2 kg (monitör ayağı ile) / 5,8 kg (monitör ayağı olmadan)	
Çevresel Değerler	Çalışma Sıcaklığı: Nem: Yükseklik: Depolama Sıcaklığı: Nem: Yükseklik:	5°C ila 35°C %20 ila %80 0 ila 5.000 m 10°C ila 60°C %10 ila %85 0 ila 12.192 m	

NOT: Teknik özellikler haber verilmeksizin değiştirilebilir.

Türkçe

Ek A

OSD Kontrolleri Listesi

Bu Bölümün İçerdikleri

- ⇨ "ECO TOOLS (EKO ARAÇLAR)" sayfa 39
- ⇨ "SCREEN (EKRAN)" sayfa 40
- ⇨ "COLOR (RENK)" sayfa 42
- ⇨ "TOOLS (ARAÇLAR)" sayfa 42
- ⇨ "MENU TOOLS (MENÜ ARAÇLARI)" sayfa 43
- ⇨ "MULTI DISPLAY (ÇOKLU EKRAN)" sayfa 45
- ⇨ "ECO INFORMATION (EKO BİLGİSİ)" sayfa 46
- ⇨ "INFORMATION (BİLGİ)" sayfa 46
- ⇨ "OSD Uyarısı" sayfa 46

Varsayılan değerler istek üzerine sağlanabilir.

ECO TOOLS (EKO ARAÇLAR)

ECO TOOLS (EKO ARAÇLAR) Menüsü	
BRIGHTNESS (PARLAKLIK)	Ekrandaki görüntünün ve arka fonun parlaklığını ayarlar. Eğer [ECO MODE] (EKO MOD) 1 veya 2 olarak ayarlandıysa, [CARBON FOOTPRINT] (KARBON AYAK İZİ) için bir çubuk belirir.
CONTRAST (KONTRAST)	Ekrandaki görüntü ve arka fon parlaklığını giriş sinyal seviyesine göre ayarlar. **NOT:** Color Control System'de (Renk Kontrol Sistemi) [L/B] seçildiğinde bu fonksiyon devre dışı bırakılır.
ECO MODE (EKO MOD)	Parlaklık seviyesini düşürerek sarf edilen güç miktarını azaltır. **NOT:** Bu özellik, [DV MODE] (DV MODU) (bkz. sayfa 40) [DYNAMIC] (DİNAMİK) olarak ayarlandığında devre dışıdır. Color Control System (Renk Kontrol Sistemi) [DICOM SIM] olarak ayarlandığında bu fonksiyon devre dışıdır. [ECO MODE] (EKO MODU) giriş yapmak için ECO (EKO) tuşuna dokunun. ECO (EKO) tuşuna dokunduğunuzda, ayar şunlar arasında geçiş yapar; [1] → [2] → [OFF] → [1].
OFF (KAPALI)	Çalışmaz.
1	Parlaklık değişken aralığını %0 ila %80 arasında ayarlar. Bu ayar, parlaklığı maksimum parlaklık ayarına göre gücün %15 azaltılmış haline göre ayarlar.
2	Parlaklık değişken aralığını %0 ila %30 arasında ayarlar. Bu ayar parlaklığı maksimum parlaklık ayarına göre gücün %35 (EA242F)/%40 (EA272F) azaltılmış haline göre ayarlar. Bu işlev [ON] (Açık) olarak ayarlandığında, [BRIGHTNESS] (Parlaklık) ayar çubuğunun yanında bir [CARBON FOOTPRINT] (Karbon Ayak İzi) çubuğu görünecektir.
AUTO BRIGHTNESS (OTOMATİK PARLAKLIK)	Parlaklığı otomatik olarak ayarlar. **NOT:** Bu özellik, [DV MODE] (DV MODU), [DYNAMIC] (DİNAMİK) olarak ayarlandığında devre dışıdır. Color Control System (Renk Kontrol Sistemi) [DICOM SIM] olarak ayarlandığında bu fonksiyon devre dışıdır.
OFF (KAPALI)	Çalışmaz.
ON (AÇIK) (AMBIENT LIGHT) (ORTAM IŞIĞI)	Ortamın parlaklık seviyesini algılayarak parlaklığı en uygun ayara ayarlar.*1
BLACK LEVEL (SİYAH SEVİYESİ)	Ekranda görüntülendiğinde siyahın parlaklık seviyesini ayarlar.
OFF MODE SETTING (KAPALI MODU AYARI)	Intelligent Power Manager belirli bir süre aktivite olmadığı takdirde monitörün güç tasarruf moduna girmesini sağlar.
OFF (KAPALI)	Giriş sinyali kaybolduğunda monitör güç tasarruf moduna otomatik olarak girer.
ON (AÇIK)	Çevredeki ışık belirlediğiniz seviyenin altına indiğinde monitör güç tasarruf moduna otomatik olarak girer. Seviye [OFF MODE SENSOR SETTING]'de (Kapalı Mod Sensör Ayarı) ayarlanabilir. Güç tasarruf modundayken, monitörün önündeki LED lacivert olur. Güç tasarrufu modundayken normal moda dönmek için ⏻ ve INPUT (Giriş) tuşları haricinde ön tuşlardan birine dokunun. Ortam ışığı normal seviyeye geldiğinde, monitör otomatik olarak normal moda döner.
SENSOR SETTING (SENSÖR AYARI) (OFF MODE SETTING) (KAPALI MODU AYARI)	Düşük ışık koşullarının algılanması için ortam ışığı sensörü için eşik seviyesini ayarlar ve geçerli ölçüm sonucunu gösterir.
START TIME (BAŞLAMA ZAMANI) (OFF MODE SETTING) (KAPALI MODU AYARI)	Ortam ışığı sensörü az ışık durumu algıladığında, düşük güç tüketim seviyesine giriş için bekleme süresini ayarlar.

*1: "Auto Brightness" (Otomatik Parlaklık) hakkındaki eksiksiz bilgiler için lütfen bkz. sayfa 34.

ECO TOOLS (EKO ARAÇLAR) Menüsü		
HUMAN SENSING (İNSAN ALGILAMA)		Sensör, [HUMAN SENSING] (İNSAN ALGILAMA) işlevini kullanarak bir kişinin hareketini algılar. [HUMAN SENSING] (İNSAN ALGILAMA) fonksiyonu üç ayara sahiptir. **NOT:** Monitöre 1,5 m mesafedeki insanı algılar.
	OFF (KAPALI)	Çalışmaz.
	1 (LIGHT) (IŞIK)	Monitör, biri olmadığı algılandıktan sonra belirli bir süre geçtiğinde, otomatik olarak düşük parlaklık moduna geçerek güç tüketimini azaltır. Biri tekrar monitöre yaklaştığında, monitör otomatik olarak normal moda geri dönecektir. [START TIME] (BAŞLANGIÇ SÜRESİ), düşük parlaklık moduna geçmeden önce beklenecek süreyi ayarlar.
	2 (DEEP) (DERİN)	Monitör, birinin olmadığı algılandıktan sonra otomatik olarak güç tasarruf moduna geçerek güç tüketimini azaltır. Bir kişi tekrar monitöre yaklaştığında, güç tasarruf modundan çıkar ve görüntüleri gösterir.
SENSOR SETTING (SENSÖR AYARI) (HUMAN SENSING) (İNSAN ALGILAMA)		[HUMAN SENSING]'in (İnsan Algılama) eşik seviyesini ayarlar. Beyaz çubuğun veya ateş kırmızısı dalganın yanında insan simgesi olduğunda, insan olmadığı algılanmış demektir. **NOT:** OSD menüsü kapatıldıktan sonra [HUMAN SENSING] (İnsan Algılama) işlevi başlar.
START TIME (BAŞLAMA SÜRESİ) (HUMAN SENSING) (İNSAN ALGILAMA)		İnsan Sensörü hiç kimseyi algılamadığında düşük parlaklık moduna veya güç tasarrufu moduna girmeden önceki bekleme süresini ayarlar.
DV MODE (DV MODU)		Dynamic Visual Mode (Dinamik Görsel Mod) aşağıdaki ayarları seçmenizi sağlar: **NOT:** Bu fonksiyon, Color Control System (Renk Kontrol Sistemi) [L/B], [PROGRAMMABLE] veya [DICOM SIM.] olarak ayarlandığında devre dışıdır. [STANDARD] (STANDART), TCO Sertifika uyumluluğu için kullanılmıştır.
	STANDARD (STANDART)	Standart ayardır.
	TEXT (METİN)	Harfleri ve çizgileri keskinleştiren ayar, kelime işlem ve hesap tabloları için idealdir.
	MOVIE (FİLM)	Koyu tonları zenginleştiren ayar, filmler için idealdir.
	GAMING (OYUN)	Bu ayar tüm renk tonlarına keskinlik kazandırır, canlı, renkli görüntüler kullanan oyunlar için idealdir.
	PHOTO (FOTOĞRAF)	Bu ayar kontrastı en uygun hale getirir, sabit görüntüler için idealdir.
	DYNAMIC (DİNAMİK)	Ekranın en siyah alanını belirleyerek onu en uygun hale getiren ayar.

SCREEN (EKRAN)

SCREEN (EKRAN) Menüsü	
AUTO ADJUST (OTOMATİK AYARLAMA) Sadece Analog Girişte	Görüntü konumunu otomatik olarak ayarlar, [H.SIZE] (YATAY BOYUT) ve [FINE] (İNCE AYAR) ayarları.
AUTO CONTRAST (OTOMATİK KONTRAST AYARI) Sadece Analog girişte	Standart olmayan video girişleri için görüntüyü ayarlar.
LEFT/RIGHT (SOL/SAĞ) Sadece analog girişte	LCD ekran alanındaki yatay görüntü konumunu kontrol eder.
DOWN/UP (AŞAĞI/YUKARI) Sadece analog girişte	LCD ekran alanındaki dikey görüntü konumunu kontrol eder.

SCREEN (EKRAN) Menüsü	
H.SIZE (YATAY BOYUT) Sadece Analog girişte	Bu ayarı arttırarak ya da azaltarak yatay boyutu ayarlar. [AUTO ADJUST] (Otomatik Ayar) işlevi size tatmin edici bir resim ayarı vermiyorsa, [H.SIZE] (Yatay Boyut) işlevini (nokta saati) kullanarak ek ayarlama yapılabilir. Bunun için bir Moiré test modeli kullanılabilir. Bu fonksiyon resmin genişliğini etkileyebilir. Görüntüyü ekranda ortalamak için < veya > tuşunu kullanın. [H.SIZE] (Yatay Boyut) yanlış ayarlanmışsa sonuç, soldaki çizim gibi görünecektir. Görüntü homojen olmalıdır. 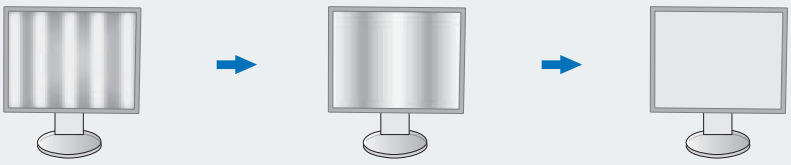 H.SIZE (Yatay Boyut) değeri yanlışken. H.SIZE (Yatay Boyut) değeri geliştirilmişken. H.SIZE (Yatay Boyut) değeri doğruyken.
FINE (İNCE AYAR) Sadece Analog girişte	Ayar artırılarak veya azaltılarak odaklanmayı, netliği ve görüntü dengesini geliştirir. [AUTO ADJUST] (Otomatik Ayar) ve [H.SIZE] (Yatay Boyut) işlevleri size tatmin edici bir resim ayarı vermezse, [FINE] (İNCE AYAR) işlevi kullanılarak ince ayar yapılabilir. Bunun için bir Moiré test modeli kullanılabilir. [FINE] (İNCE AYAR) değeri yanlış ayarlanmışsa sonuç, sol çizim gibi görünecektir. Görüntü homojen olmalıdır. 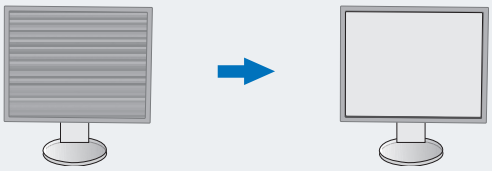 FINE (İNCE AYAR) değeri yanlışken. FINE (İNCE AYAR) değeri doğruyken.
INPUT RESOLUTION (GİRİŞ ÇÖZÜNÜRLÜĞÜ) Sadece Analog Giriş	Giriş sinyali önceliği olarak aşağıdaki çözünürlük çiftlerinden birini seçer: [1360 x 768] veya [1280 x 768] veya [1024 x 768] (dikey çözünürlük 768), [1600 x 900] veya [1280 x 960] (yatay frekans 60kHz), [1680 x 1050] veya [1400 x 1050] (dikey çözünürlük 1050).
VIDEO LEVEL (VİDEO SEVİYESİ) sadece HDMI giriş	
NORMAL (NORMAL)	Bir bilgisayar ile kullanım için ayar. Tüm giriş sinyallerini 0-255 adımda gösterir.
EXPAND (GENİŞLET)	İşitsel görsel donanım ile kullanım için ayar. 16-235 adım giriş sinyallerini 0-255 adıma dönüştürür.
OVER SCAN (AŞIRI TARAMA) sadece HDMI giriş	Bazı video formatları resmi en iyi şekilde görüntülemek için farklı tarama türlerine ihtiyaç duyabilirler.
ON (AÇIK)	Resim boyutu görüntülenebilecek olandan daha büyük. Resim kenarı kırpılmış olarak ortaya çıkacaktır. Resmin yaklaşık %95'i ekranda görüntülenecektir.
OFF (KAPALI)	Resim boyutu ekran alanı içinde kalır. Bütün resim ekranda görüntülenir.
EXPANSION (GENİŞLETME)	Yakınlaştırma metodunu ayarlar.
FULL (TAM)	Görüntü çözünürlüğe bakılmaksızın tam ekrana ayarlanır.
ASPECT (ORAN)	Görüntü oran değiştirilmeden genişletilir.
RESPONSE IMPROVE (YANIT İYİLEŞTİR)	[RESPONSE IMPROVE] (Yanıt İyileştir) işlevini [ON] (Açık) veya [OFF] (Kapalı) konumuna getirir. Bu işlev bazı hareketli görüntülerde oluşan bulanıklığı azaltabilir.
SHARPNESS (KESKİNLİK)	Görüntünün canlılığını ayarlar.

COLOR (RENK)

COLOR (RENK) Menüsü	
Color Control System (Renk Kontrol Sistemi)	Önceden belirlenmiş renk, istenilen renk ayarlarını seçer.
1, 2, 3, 4, 5	Seçilene bağlı olarak [RED] (Kırmızı), [GREEN] (Yeşil) veya [BLUE] (Mavi) rengi artırır veya azaltır. Renkteki değişim ekranda görünecek ve yön (artış veya azalma) çubuklarla gösterilecektir. sRGB (renk ön ayar modu [4]), masaüstü ortamındaki renk doğruluğunu tek bir standart RGB renk uzayıyla önemli ölçüde artırır. Bu renk destekli ortam ile operatör bir çok durumda renklerle kolaylıkla ve güvenle başka renk yönetimine ihtiyaç duymadan ilgilenebilir.
NATIVE (DOĞAL)	LCD paneli ayarlanamayan orijinal renkleri.
L/B (LOW BLUE LIGHT) (DÜŞÜK MAVİ IŞIK)	Monitörden yayılan mavi ışığı azaltır. Bu öğe ayarlanamaz. **NOT:** INPUT (GİRİŞ) tuşuna 3 saniye veya daha uzun süre dokunarak direkt olarak [L/B] (LOW BLUE LIGHT) (DÜŞÜK MAVİ IŞIK) geçiş yapabilirsiniz. [L/B] modundan diğer ayarlara geçmek için, OSD menüsünü görüntülemek ve Color Control System (Renk Kontrol Sistemi)'ne giriş yapmak için MENU (MENÜ) tuşuna dokunun. Color Control System (Renk Kontrol Sistemi) kısmında [L/B] seçildiğinde, [CONTRAST] (KONTRAST) ve [DV MODE] (DV MODU) devre dışı bırakılır.
DICOM SIM.	Beyaz nokta renk sıcaklığı ve gamma eğrisi DICOM simülasyonuna ayarlanır. Bu öğe ayarlanamaz.
PROGRAMMABLE (PROGRAMLANABİLİR)	Gamma eğrisi uygulama yazılımından ayarlanabilir. **NOT:** [MOVIE] (FİLM), [GAMING] (OYUN) veya [PHOTO] (FOTOĞRAF) [DV MODE] (DV MODU) olarak seçildiğinde, [NATIVE] (DOĞAL) otomatik olarak seçilir ve değiştirilemez.

TOOLS (ARAÇLAR)

TOOLS (ARAÇLAR) Menüsü		
VOLUME (SES)		Hoparlörlerin ve kulaklıkların sesini kontrol eder. Hoparlör çıkışını sessiz duruma getirmek için ECO/RESET (EKO/SIFIRLA) tuşuna dokunun.
SOUND INPUT (SES GİRİŞİ) Sadece HDMI, DisplayPort, USB-C girişleri		Ses giriş kaynağını seçer.
VIDEO DETECT (VİDEO ALGILAMA)		Birden fazla video girişi bağlı olduğunda video algılama metodunu seçer.
	FIRST	Mevcut video giriş sinyali olmadığında, monitör diğer video girişi bağlantı noktalarından bir video sinyali arar. Başka bir bağlantı noktası video sinyali mevcutsa, monitör video kaynak girişini otomatik olarak algılanan video kaynağına değiştirir. Mevcut video kaynağı varken monitör diğer video sinyallerine bakmayacaktır.
	NONE (HİÇBİRİ)	Video giriş sinyali algılama etkinleştirilmedi.
DP OUT MULTISTREAM (DP ÇIKIŞ ÇOKLU AKIŞ)		DisplayPort modunu seçer. **NOT:** Monitörde resim olmadığında bkz. "DisplayPort kullanarak çoklu monitör bağlama" sayfa 23.
	CLONE (KLON)	SST (tek akış taşıma) ayarlar. Varsayılan [CLONE] (KLON) şeklindedir.
	AUTO (OTOMATİK)	SST (tek akış taşıma) veya MST (çoklu akış taşıma) modunda görüntüler. [AUTO] (OTO), MST (çoklu akış taşıma) kullanılırken seçilmelidir.* Birden fazla monitör [SST] olarak ayarlanmış durumdaysa, her monitörde ayrı bir resim görüntülenir. *: MST (çoklu akış taşıma) ve SST (tek akış taşıma), özelliği destekleyen bilgisayar ekran bağdaştırıcısı gerektirir. Lütfen bilgisayarın veya ekran kartının kullanıcı talimatlarına bakın.

TOOLS (ARAÇLAR) Menüsü	
OFF TIMER (KAPANMA ZAMANLAYICI)	Monitör, ayarlayabileceğiniz belirli bir zaman geçtikten sonra otomatik olarak kapanacaktır. Kapatmadan önce ekranda, kullanıcıya kapatmayı 60 dakika geciktirmek isteyip istemediğinizi soran bir mesaj görüntülenir. Kapatma süresini geciktirmek için OSD tuşlarından birine dokunun.
POWER SAVE TIMER (GÜÇ TASARRUFU ZAMANLAYICI)	Monitörün güç tasarruf modunda arka arkaya 2 saat durmasından sonra otomatik olarak kapanmasını sağlar.
LED BRIGHTNESS (LED PARLAKLIĞI)	Güç LED parlaklığını ayarlar.
DDC/CI	[DDC/CI] fonksiyonunu [ON] (AÇIK) veya [OFF] (KAPALI) duruma getirir.
USB FUNCTIONALITY (USB FONKSİYONELLİĞİ)	USB Type-A bağlantı noktasından ve USB Type-C bağlantı noktasından gücün nasıl geçeceğini, USB-C giriş sinyalini ve monitörün güç durumuna göre USB harici haberleşmenin nasıl etkinleştirileceğini seçer. **NOT:** Gerçek güç tüketimi monitör kapalı iken bile bağlı olan USB cihaza bağlıdır. Veri kaybını önlemek için, ayarı değiştirmeden önce işletim sistemi tarafından USB depolama aygıtlarının kullanılmadığından emin olun.
AUTO (OTOMATİK)	Monitörün güç koşuluna bağlı olarak.
ON (AÇIK)	Monitör güç tasarruf modunda veya kapalı olduğunda dahi her zaman çalışır.
OFF (KAPALI)	Tüm USB fonksiyonları (USB Type-C video sinyali de dahil olmak üzere) devre dışıdır.
USB SELECTION (USB SEÇİMİ)	Geçerli ekran girişi ile ilişkili USB upstream girişini (USB veya USB-C) değiştirir. Upstream portlarına bilgisayar bağlanırken, mevcut giriş sinyali için bu ayar seçilerek monitörün USB downstream portları kullanılabilir. INPUT (GİRİŞ) tuşunu kullanarak etkin ekran ve upstream USB bağlantı noktası kombinasyonunu değiştirebilirsiniz (bkz. sayfa 12). Upstream port varsayılan olarak kullanılırken bağlı upstream port etkindir. **NOT:** USB upstream portlarını değiştirmeden önce veri kaybını önlemek için bilgisayarın işletim sisteminin USB upstream porta takılı herhangi bir USB depolama aygıtını kullanmadığından emin olun.
FACTORY PRESET (FABRİKA AYARLARI)	[FACTORY PRESET]'i (Fabrika Ayarları) seçmek [LANGUAGE] (Dil) ve [OSD LOCK OUT] (OSD Kilitleme) dışındaki OSD kontrol ayarlarının tümünü fabrika ayarlarına geri döndürmenize izin verir. Bireysel ayarlar ECO/RESET (EKO/SIFIRLA) tuşu ile sıfırlanabilir.

MENU TOOLS (MENÜ ARAÇLARI)

MENU TOOLS (MENÜ ARAÇLARI) Menüsü	
LANGUAGE (Dil)	OSD tarafından kullanılan dili seçer.
OSD TURN OFF (OSD KAPALI)	OSD menüsü kullanımda olduğu sürece açık kalacaktır. OSD menüsünün kapanması için monitörün düğmelere son dokunuşun ardından ne kadar bekleyeceğini seçebilirsiniz. Belirlenmiş seçenekler, 5 saniyelik artışlarla 10-120 saniyedir.
OSD LOCK OUT (OSD KİLİTLEME)	Bu kontrol, [BRIGHTNESS] (Parlaklık), [CONTRAST] (Kontrast) ve [VOLUME] (Ses) hariç tüm OSD kontrol işlevlerine erişimi tamamen kapatır. [OSD LOCK OUT] (OSD KİLİTLEME) fonksiyonunu etkinleştirmek için OSD menüsünü açın, [OSD LOCK OUT] (OSD KİLİTLEME) seçeneğini seçin ve ardından INPUT/SELECT (GİRİŞ/SEÇ) ve > tuşlarına aynı anda dokunun. Devre dışı bırakmak için INPUT/SELECT (GİRİŞ/SEÇ) ve < tuşlarına aynı anda dokunun.

MENU TOOLS (MENÜ ARAÇLARI) Menüsü	
OSD ROTATION (OSD Döndürme)	Bu, OSD menü yönünü kontrol eder. Görüntü açısına bağlı olarak (monitör rotasyonu), uygun bir [OSD ROTATION] (OSD Döndürme) ayarını seçin. **NOT:** Tuş kılavuzunu görüntülemek için lütfen [KEY GUIDE] (TUŞ KILAVUZU) seçeneğini [ON] (AÇIK) duruma getirin.

Ayar (Açı)	Görüntü	Tuş Kılavuzu
0	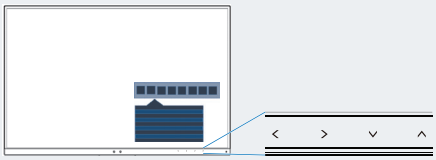	<: LEFT (Sol) >: RIGHT (Sağ) ∨: DOWN (Aşağı) ∧: UP (Yukarı)
90	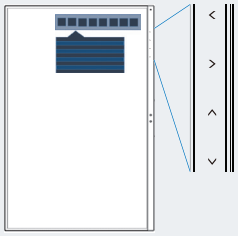	
180	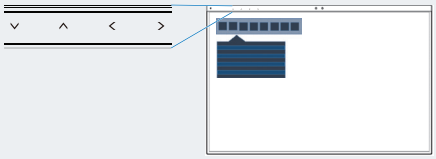	
270	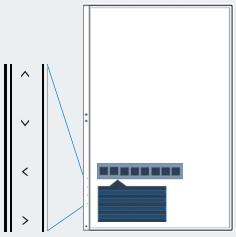	

HOT KEY (KESTİRME TUŞU)	Bu fonksiyon [ON] (AÇIK) durumda olduğunda [BRIGHTNESS] (PARLAKLIK), [VOLUME] (SES) ve [ECO MODE] (EKO MODU) OSD menüsü açılmadan değiştirilebilir.
ON (AÇIK)	
BRIGHTNESS (PARLAKLIK)	∧ tuşuna dokunun ve ardından açılan alt menüde [BRIGHTNESS] (PARLAKLIK) seviyesini ayarlayın.
VOLUME (SES)	∨ tuşuna dokunun ve ardından açılan alt menüde [VOLUME] (SES) seviyesini ayarlayın.
ECO MODE (EKO MOD)	ECO tuşuna dokunun, [ECO MODE] (EKO MOD) alt menüsü açılır. 3 seçim arasında geçiş yapabilirsiniz: [OFF] (KAPALI), [1] ve [2].
OFF (KAPALI)	ECO, ∧ ve ∨ tuşları için [HOT KEY] (KESTİRME TUŞU) fonksiyonu devre dışıdır.
SIGNAL INFORMATION (SİNYAL BİLGİSİ)	[ON] (Açık) seçimini yaparsanız giriş değiştirildiğinde monitör "VIDEO INPUT" (Video Girişi) mesajını gösterir. **NOT:** İlk kez monitörü açarken gösterilen uyum işaretleri girişleri değiştirirken gösterilmez. Güç kapalı durumunda AC güç kablosu çıkarılıp tekrar takılmadıkça uyum işaretleri tekrar gösterilmez. [OFF] (Kapalı) seçimini yaparsanız giriş değiştirildiğinde monitör "VIDEO INPUT" (Video Girişi) mesajını göstermez. **NOT:** [OFF] (Kapalı) ayarı ayrıca monitörü açarken uyum işaretlerinin gösterilmesini de önler.

MENU TOOLS (MENÜ ARAÇLARI) Menüsü	
SENSOR INFORMATION (SENSÖR BİLGİSİ)	[ON] (AÇIK) seçeneğini seçerseniz, monitör bir "HUMAN SENSOR ON" (İNSAN SENSÖRÜ AÇIK) mesajı görüntüler. [OFF] (KAPALI) seçeneğini seçerseniz, monitör bir "HUMAN SENSOR ON" (İNSAN SENSÖRÜ AÇIK) mesajı görüntülemez.
KEY GUIDE (TUŞ KILAVUZU)	[ON] (AÇIK) seçeneğini seçerseniz, OSD menüsüne erişildiğinde ekranda Key Guide (Tuş Kılavuzu) görünür.
DATA COPY (VERİ KOPYALA)	Ana monitörden alt monitöre veri kopyalamayı başlatmak için, [DATA COPY] (VERİ KOPYALAMA) seçeneğini seçin ve INPUT/SELECT (GİRİŞ/SEÇ) tuşuna dokunun. Ekranda "PROCEEDING..." (DEVAM EDİYOR...) göstergesi belirecektir. **NOT:** Bu fonksiyon sadece ControlSync içindeki ana monitör içindir. ControlSync tablosunda belirtilen ayarların tümü (bkz. sayfa 22), ana monitörden alt monitörlere kopyalanacaktır.
CUSTOMIZE SETTING (AYARLARI ÖZELLEŞTİR)	Kolay geri yükleme için mevcut ayarları kaydet. **Mevcut ayarları kaydetmek için:** INPUT/SELECT (GİRİŞ/SEÇ) tuşuna dokunun. Bir uyarı mesajı belirdikten sonra ECO/RESET (Ekonomik/Sıfırla) tuşuna dokunun, geçerli ayarlar saklanır. **Ayarları geri yüklemek için:** OSD menüsü kapalıyken MENU (MENÜ) tuşuna 3 saniye veya daha uzun süre dokunun.

MULTI DISPLAY (ÇOKLU EKRAN)

MULTI DISPLAY (ÇOKLU EKRAN) Menüsü		
MONITOR NO. (MONİTÖR NO)		Bu fonksiyon, [INDIVIDUAL ADJUST] (AYRI AYAR) içindir. Her monitör için monitör numarasını belirler. Ana monitörden [INDIVIDUAL ADJUST] (AYRI AYAR) ile bir alt monitörü kontrol eder: Bu fonksiyon, ana monitörden bir alt monitörün kontrol edilmesi içindir. Alt monitör ulaşılamaz bir konumdayken kullanışlıdır. Lütfen her monitör için monitör numarası belirleyin. Monitörlerin her birine özgün bir numara ayarlarsanız, belirli bir monitörü kontrol edebilirsiniz. Bazı monitörlere çift numaralar ayarlarsanız, aynı numaraya sahip monitörleri eş zamanlı olarak kontrol edebilirsiniz. **NOT:** Bir ana monitör yalnızca ControlSync OUT ile bağlanmalıdır. Bir ana monitörü ControlSync IN ile bağlamayın. Ana ve alt monitörler hakkında bilgiler için ControlSync'e bakın (sayfa 21).
TARGET MONITOR NO. (HEDEF MONİTÖR NO.)		Ana monitörün kontrol tuşlarını kullanarak bir alt monitörün OSD menülerini kontrol eder. [MONITOR NO.] (MONİTÖR NO.) kısmında ayarlanmış alt monitör numarasını belirler. INPUT/SELECT (GİRİŞ/SEÇ) tuşuna dokunursanız, her alt monitör monitör numarasını görüntüler.
INDIVIDUAL ADJUST (AYRI AYAR)		
	ON (AÇIK)	Ana monitörden ayrı bir alt monitörü kontrol eder. [ON] (AÇIK) olarak ayarlandığında, ana monitör alt monitör OSD'sini yansıtır. [INDIVIDUAL ADJUST] (AYRI AYAR) seçeneğini devre dışı bırakmak için lütfen INPUT (GİRİŞ) ve MENU (MENÜ) tuşlarına aynı anda dokunun. **NOT:** Monitörleri lütfen ControlSync kabloları ile bağlayın.

ECO INFORMATION (EKO BİLGİSİ)

ECO INFORMATION (EKO BİLGİ) Menüsü	
CARBON SAVINGS (KARBON TASARRUFU)	Tahmini karbon tasarrufunu kg. olarak gösterir.
CARBON USAGE (KARBON KULLANIMI)	Tahmini karbon kullanımını kg. olarak gösterir. Bu matematiksel tahmindir, gerçek ölçüm değeri değildir.
COST SAVINGS (MALİYET TASARRUFU)	Elektrik maliyet tasarrufunu gösterir.
CARBON CONVERT SETTING (KARBON DÖNÜŞÜM AYARI)	Karbon tasarrufu hesaplamasındaki karbon ayak izi faktörünü ayarlar. Bu başlangıç ayarı, OECD (2008 sürümü) baz almaktadır.
CURRENCY SETTING (PARA BİRİMİ AYARI)	Elektrik fiyatlandırmasını 6 para birimi cinsinde gösterir.
CURRENCY CONVERT SETTING (PARA BİRİMİ KUR AYARI)	Elektrik tasarrufunu kW/saat olarak gösterir (varsayılanı ABD para birimidir). **NOT:** [CURRENCY SETTING] (PARA BİRİMİ AYARI) altındaki başlangıç ayarı ABD Doları [$] ve [CURRENCY CONVERT SETTING] (PARA BİRİMİ DEĞİŞTİRME AYARI) altında [0,11] ABD Dolarıdır. Bu ayar, [ECO INFORMATION] (Ekonomik Bilgi) menüsü kullanılarak değiştirilebilir. Fransız ayarını kullanmak isterseniz lütfen aşağıdaki adımları uygulayın: 1. MENU (MENÜ) tuşuna dokunun ve < veya > tuşlarını kullanarak [ECO INFORMATION] (EKO BİLGİLERİ) menüsünü seçin. 2. ∧ veya ∨ tuşlarına dokunarak [CURRENCY SETTING] (PARA BİRİMİ AYARI) seçeneğini seçin. 3. Fransız para birimi Avro'dur [€]*. Para birimi ayarını, [CURRENCY SETTING] (PARA BİRİMİ AYARI) ögesinde ABD Dolarından [$] < veya > tuşlarına dokunarak Avro simgesine [€] değiştirebilirsiniz. 4. ∧ veya ∨ tuşlarına dokunarak [CURRENCY CONVERT SETTING] (PARA BİRİMİ DEĞİŞTİRME AYARI) ögesini seçin. 5. < veya > tuşlarına dokunarak [CURRENCY CONVERT SETTING] (PARA BİRİMİ DEĞİŞTİRME AYARI) seçeneğini ayarlayın. * Başlangıçtaki Avro [€] ayarı, Almanya için OECD verilerini (2007 sürümü) baz almaktadır. Lütfen Fransa elektrik fiyatlarının veya Fransa için OECD verilerinin alındığından emin olun. OECD verilerine (2007 sürümü) göre Fransa değeri €0,12.

INFORMATION (BİLGİ)

INFORMATION (BİLGİ) Menüsü	
INFORMATION (BİLGİ)	Mevcut ekran çözünürlüğü ve önceden belirlenmiş zamanlama dahil olmak üzere teknik veriler, yatay ve dikey frekanslar hakkında bilgiler sağlar. Monitörünüzün model ve seri numarasını gösterir.

OSD Uyarısı

OSD uyarı mesajları, MENÜ tuşuna dokunularak kapanır.

NO SIGNAL (SİNYAL YOK): Bu fonksiyon Yatay veya Dikey Sync Sinyali olmadığında bir uyarı verir. Güç açıldığında veya giriş sinyalinde bir değişiklik olduğunda, **"NO SIGNAL"** (SİNYAL YOK) penceresi görünecektir.

OUT OF RANGE (ARALIK DIŞI): Bu fonksiyon en iyi çözünürlük ve yenilenme oranı ile ilgili tavsiye verir. Güç açıldıktan sonra veya giriş sinyalinde bir değişiklik olduğunda veya video sinyalinde doğru zamanlama bulunmadığında, **"OUT OF RANGE"** (ARALIK DIŞI) mesajı görünecektir.

Ek B

Üreticinin Geri Dönüşüm ve Enerji Bilgisi

Bu Bölümün İçerdikleri:

⇨ "Eski NEC ürünlerinizin atılması" sayfa 48

⇨ "Enerji Tasarrufu" sayfa 48

⇨ "WEEE İşareti (Avrupa Yönetmeliği 2012/19/EU ve düzeltmeleri)" sayfa 48

NEC DISPLAY SOLUTIONS çevrenin korunması konusunda son derece hassastır ve çevre üzerinde yaratılan yükün azaltılması için geri dönüşüm konusunu şirketin birincil önceliklerinden biri olarak görmektedir. Çevre ile dost ürünler geliştirme konusunda duyarlıyız ve her zaman ISO (Standardizasyon için Uluslararası Organizasyon) ve TCO (İsveç Ticaret Birliği) gibi bağımsız kuruluşların oluşturduğu en son standartlara uymaya kararlıyız.

Eski NEC ürünlerinizin atılması

Geri dönüşümün amacı, malzemenin tekrar kullanımı, yükseltilmesi, yeniden biçimlendirilmesi veya yeniden talep edilmesi yolu ile çevresel fayda sağlamaktır. Bu iş için hazırlanmış geri dönüşüm tesisleri çevreye zararlı olabilecek bileşenlerin uygun ve güvenli şekilde atılmasını sağlamaktadır. Ürünlerimizle ilgili en iyi geri dönüşüm uygulamasını sağlamak için, NEC DISPLAY SOLUTIONS çeşitli geri dönüşüm prosedürleri sunmaktadır ve kullanım ömrünün sonuna gelen ürünlerin çevreye duyarlı bir şekilde atılması amacıyla tavsiyeler vermektedir.

Ürünlerin atılması ve ülkeye özgü geri dönüşüm bilgileri ile ilgili tüm bilgiler aşağıdaki web sitelerimizde bulunabilir:

https://www.nec-display-solutions.com/greencompany/ (Avrupa),

https://www.nec-display.com (Japonya) veya

https://www.necdisplay.com (ABD).

Enerji Tasarrufu

Bu monitör gelişmiş enerji tasarruf özelliklerine sahiptir. Monitöre Ekran Güç Yönetim Sinyalleme Standardı sinyali gönderildiğinde, Enerji Tasarrufu modu aktifleşir. Monitör Enerji Tasarrufu moduna girer.

İlave bilgi için ziyaret edin:

https://www.necdisplay.com/ (ABD)

https://www.nec-display-solutions.com/ (Avrupa)

https://www.nec-display.com/global/index.html (Global)

Enerji tasarrufu bilgisi için: [Varsayılan ayar: USB FONKSİYONU → Kapalı]

ErP gereksinimi için:

Ayar: [Varsayılan ayar: USB FUNCTIONALITY (USB FONKSİYONELLİĞİ) → Off (Kapalı)]
Güç tüketimi: 0,5 W veya daha düşük.
Güç yönetimi fonksiyonu için süre: Yaklaşık 1 dak.

ErP (Ağ bekleme) gereksinimi için:

Ayar: [Varsayılan ayar: USB FUNCTIONALITY (USB FONKSİYONELLİĞİ) → Off (Kapalı)]
Güç tüketimi: 0,5 W veya daha düşük (1 port aktifken) / 3,0 W veya daha düşük (tüm portlar aktifken).
Güç yönetimi fonksiyonu için süre: Yaklaşık 1 dak.

WEEE İşareti (Avrupa Yönetmeliği 2012/19/EU ve düzeltmeleri)

Kullanılmış ürünlerinizin atılması: Avrupa Birliği'nde

AB genelinde, her Üye Devlet'te uygulanan yasa, atıl elektrik ve elektronik ürünlerden işareti (soldaki) taşıyanların normal ev atıklarından ayrı olarak atılmasını gerektirir. Monitörler, sinyal ve elektrik kabloları gibi elektrik aksesuarları buna dahildir. Bu tür ürünleri atmak istediğinizde lütfen yerel yetkilinizin rehberliğini takip edin veya ürünü satın aldığınız mağazaya danışın ya da geçerli yasa veya sözleşmeyi uygulayın. Elektrikli ve elektronik ürünler üzerinde işaret şu andaki Avrupa Birliği Üyesi Ülkelerde geçerli olabilir.

Avrupa Birliği Dışında

Kullanılmış elektrikli ve elektronik ürünleri Avrupa Birliği dışında bertaraf etmek istediğinizde, lütfen yerel yetkililere başvurun ve doğru bertaraf etme yöntemini sorun.