NEC

# Használati útmutató

## Asztali monitor

MultiSync EA242F

MultiSync EA272F

MODELL: EA242F, EA242F-BK, EA272F, EA272F-BK

A jelen monitorra alkalmazott előírások a fent megnevezett modellek egyikére vonatkoznak.

A modell nevét a monitor hátoldalán lévő címkén találja.

# Tartalomjegyzék

Regisztrációs adatok ..... 1
TCO-tanúsítvány ..... 1
Fontos tudnivalók ..... 3

# Termékjellemzők

## 1. fejezet Üzembe helyezés

Alkatrészek megnevezései és funkciói ..... 12
Vezérlőgombok ..... 12
Aljzatpanel ..... 13
Csatlakozók ..... 14
Videó csatlakoztatása ..... 14
Beállítás ..... 16
Állítható és forgatható állvány ..... 19
A flexibilis kar felszerelése ..... 20
A monitor állványának eltávolítása egyéb rögzítési mód céljából ..... 20
A rugalmas tartókar rögzítése ..... 20
ControlSync ..... 21
Több monitor csatlakoztatása DisplayPort használatával ..... 23

## 2. fejezet Alapvető kezelés

Az OSD-vezérlőmenük (képernyőmenü) használata: ..... 26
A bemenet módosítása ..... 27
Az energiagazdálkodási funkció LED-jelzőfényeinek mintázata ..... 27

## 3. fejezet Hibaelhárítás

A képernyőképpel és videojellel kapcsolatos problémák ..... 29
Hardverproblémák ..... 30
Utánvilágítás ..... 32
Emberközelség-érzékelés ..... 33
Az Auto Brightness (Automatikus fényerő) funkció használata ..... 34

## 4. fejezet Műszaki adatok

EA242F ..... 36
EA272F ..... 37

## A. függelék OSD-vezérlők listája

ECO TOOLS (ENERGIATAKARÉKOSSÁGI BEÁLLÍTÁSOK) ..... 39
SCREEN (KÉPERNYŐ) ..... 40
COLOR (SZÍN) ..... 42
TOOLS (ESZKÖZÖK) ..... 42
MENU TOOLS (ESZKÖZÖK MENÜ) ..... 43
MULTI DISPLAY (TÖBB KIJELZŐ) ..... 45
ECO INFORMATION (KÖRNYEZETVÉDELMI INFORMÁCIÓK) ..... 46
INFORMATION (INFORMÁCIÓK) ..... 46
OSD-figyelmeztetés ..... 46

## B. függelék A gyártó cég újrafeldolgozási és energiaügyi tájékoztatója

Régi NEC termékének selejtezése ..... 48
Energiamegtakarítás ..... 48
HEEB-jelzés (az EU 2012/19/EU irányelve és azok módosításai) ..... 48

# Regisztrációs adatok

## A kábelre vonatkozó információk

FIGYELMEZTETÉS: A termékhez az előírt, mellékelt kábeleket használja, hogy ne zavarja a rádió- és televízióadások vételét.
DisplayPort, HDMI, USB és USB-C® esetén használjon árnyékolt jelkábelt.
15 érintkezős mini D-Sub esetén használjon ferritmagos, árnyékolt jelkábelt.
Más kábelek és adapterek használata zavarhatja a rádió- és televízióadások vételét.

## FCC Információk

FIGYELEM: Az FCC (Federal Communications Commission – Szövetségi Hírközlési Bizottság) az egységnek KIZÁRÓLAG az NEC Display Solutions of America, Inc. által a jelen kézikönyvben leírt módosítását engedélyezi. Ennek a kormányzati szabályozásnak a be nem tartása az eszköz működtetésére való jog elveszítését vonhatja maga után.

1. A használni kívánt hálózati vezeték engedélyköteles, és meg kell felelnie az Egyesült Államok biztonsági szabványainak, valamint a következőknek:

| | |
|---|---|
| Hálózati kábel<br>A csatlakozódugó formája | Árnyékolatlan, 3 eres<br> 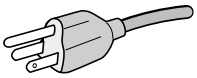 <br>USA |

2. A berendezést bevizsgálták: az FCC-előírások (Federal Communications Commission – Szövetségi Hírközlési Bizottság) 15. része alapján megfelel a „B” osztályba sorolt digitális berendezésekre vonatkozó korlátozásoknak. Ezek a korlátozások otthoni környezetben megfelelő védelmet biztosítanak a káros vételi zavarok ellen. A berendezés rádiófrekvenciás energiát termel, használ fel és sugározhat, ezért, ha nem az utasításoknak megfelelően szerelik fel és használják, zavarhatja a rádióadások vételét. Nincs azonban biztosíték arra, hogy egy adott környezetben nem keletkezik vételi zavar. Amennyiben a berendezés a rádiós vagy televíziós adás vételében zavart okoz – ami a berendezés ki- és bekapcsolásával állapítható meg –, javasoljuk, hogy próbálja meg a zavar megszüntetését az alábbi módszerek valamelyikével:
   - Állítsa más irányba, illetve helyezze át a vevőantennát.
   - Növelje a berendezés és a vevőberendezés közötti távolságot.
   - Csatlakoztassa a berendezést egy olyan aljzathoz, amely a vevőberendezésétől eltérő áramkörön van.
   - Kérjen segítséget a berendezés forgalmazójától vagy egy tapasztalt rádió-/televíziószerelőtől.

   Szükség esetén további tanácsokért forduljon a berendezés forgalmazójához vagy egy tapasztalt rádió- vagy televíziószerelőhöz. Az FCC által összeállított következő kiadvány hasznos információkkal szolgálhat: „A rádiós és televíziós vételi zavarok megállapítása és megszüntetése.” A kiadvány innen szerezhető be: USA Government Printing Office, Washington, D.C., 20402, raktári szám: 004-000-00345-4.

## BESZÁLLÍTÓI MEGFELELŐSÉGI NYILATKOZAT

Ez a berendezés megfelel az FCC-előírások 15. részének. A berendezés működtetésének két feltétele van. (1) A berendezés nem okozhat zavart és (2) a berendezésnek minden vételi zavart el kell viselnie, beleértve az esetleg nem kívánt működést okozó vételi zavart is.

| | |
|---|---|
| **USA Felelős jogi személy:** | **NEC Display Solutions of America, Inc.** |
| **Cím:** | **3250 Lacey Rd, Ste 500**<br>**Downers Grove, IL 60515** |
| **Telefonszám:** | **(630) 467-3000** |
| A termék típusa: | Monitor |
| A berendezés besorolása: | „B” osztályba sorolt perifériaegység |
| Modell: | MultiSync EA242F (EA242F, EA242F-BK)<br>MultiSync EA272F (EA272F, EA272F-BK) |

## TCO-tanúsítvány

**A TCO-tanúsítvány harmadik fél által fenntarthatónak ítélt tanúsítvány informatikai termékekhez.**

A TCO-tanúsítvány informatikai termékek globális fenntarthatósági tanúsítványa, amely számítógépekre, mobileszközökre, megjelenítő termékekre és adatközponti termékekre adható. A feltételek a társadalmi és a környezeti fenntarthatóságot is lefedik, és újrafelhasználható megoldásokat biztosítanak. A feltételeknek való megfelelést független szervek ellenőrzik. A TCO-tanúsítvány harmadik fél által az ISO 14024 szabvány alapján adott tanúsítvány.

A TCO-tanúsítvánnyal rendelkező monitoraink listáját és azok TCO-tanúsítványát (kizárólag angol nyelven) a következő weboldalon érheti el:

https://www.nec-display.com/global/about/legal_regulation/TCO_mn/index.html

⚠ FIGYELMEZTETÉS: Lásd: „FIGYELMEZTETÉS 2”.

- A termék elsődleges rendeltetése az irodai vagy otthoni számítástechnikai berendezésként való használat.
- A termék számítógéphez csatlakoztatva működtethető rendeltetésszerűen, a televízión sugárzott műsorok megjelenítésére nem alkalmas.

## Védjegy-információk

A Microsoft® és a Windows® a Microsoft Corporation védjegyei vagy bejegyzett védjegyei az Amerikai Egyesült Államokban és/vagy más országokban.

Az NEC az NEC Corporation bejegyzett védjegye.

A DisplayPort™ és a DisplayPort™ embléma a Video Electronics Standards Association (VESA®) védjegyei az Amerikai Egyesült Államokban és más országokban.

A MultiSync az NEC Display Solutions, Ltd. védjegye vagy bejegyzett védjegye Japánban és más országokban.

Az ErgoDesign az NEC Display Solutions, Ltd. Ausztriában, a Benelux államokban, Dániában, az Egyesült Királyságban, Franciaországban, Németországban, Norvégiában, Olaszországban, Spanyolországban és Svédországban bejegyzett védjegye.

A HDMI, a HDMI High-Definition Multimedia Interface és a HDMI-embléma a HDMI Licensing Administrator, Inc. védjegyei vagy bejegyzett védjegyei az Amerikai Egyesült Államokban és más országokban.

Az Adobe és az Adobe-embléma az Adobe Systems Incorporated védjegyei vagy bejegyzett védjegyei az Amerikai Egyesült Államokban és/vagy más országokban.

Az USB Type-C® és az USB-C® az USB Implementers Forum bejegyzett védjegyei.

A NaViSet az NEC Display Solutions, Ltd. védjegye vagy bejegyzett védjegye Japánban, az Amerikai Egyesült Államokban és más országokban.

Minden egyéb márka- és a terméknév az adott tulajdonos védjegye vagy bejegyzett védjegye.

**MEGJEGYZÉS:**
(1) A jelen használati útmutató tartalma engedély nélkül sem részben, sem egészében nem nyomtatható újra.
(2) A jelen használati útmutató tartalma külön bejelentés nélkül is módosulhat.
(3) A jelen használati útmutató a legnagyobb gonddal készült; ha ennek ellenére mégis kérdéses pontokra, hibákra vagy kihagyásokra bukkanna, kérjük, jelezze felénk.
(4) A jelen használati útmutatóban szereplő ábra csak tájékoztatásul szolgál. Ha eltérés tapasztalható az ábra és a tényleges termék között, a tényleges termék jellemzői az irányadóak.
(5) A (3) és (4) ponttól függetlenül az NEC nem vonható felelősségre semmilyen, a készülék használatából eredőnek tekintett haszonkiesésen vagy egyéb ügyön alapuló igény tekintetében.
(6) A kézikönyv általánosan áll rendelkezésre minden régió számára, így tartalmazhat olyan leírást is, amelyek nem minden ország szempontjából releváns.

# Fontos tudnivalók

## Biztonsági óvintézkedések és karbantartás

A SZÍNES LCD MONITOR OPTIMÁLIS TELJESÍTMÉNYE
ÉRDEKÉBEN A BEÁLLÍTÁSRA ÉS HASZNÁLATRA
VONATKOZÓAN VEGYE FIGYELEMBE A KÖVETKEZŐKET:

### A szimbólumokról

A termék biztonságos és megfelelő használata érdekében ez az útmutató tartalmaz néhány szimbólumot, amely a személyi sérülések, valamint az anyagi károk megelőzését szolgálja. A szimbólumokat és jelentésüket az alábbiakban ismertetjük.
Az útmutató elolvasása előtt ezeket feltétlenül tanulmányozza át.

| | |
|---|---|
| FIGYELEM | Ha nem veszi figyelembe ezeket a szimbólumokat, és nem megfelelő módon kezeli a terméket, az súlyos sérülést vagy halált okozó balesetekhez vezethet. |
| FIGYELMEZTETÉS | Ha nem veszi figyelembe ezeket a szimbólumokat, és nem megfelelő módon kezeli a terméket, az személyi sérülést vagy anyagi károkat eredményezhet a termék környezetében. |

### Példák és szimbólumok

| | |
|---|---|
| | Figyelmeztetést vagy figyelemfelhívást jelez.<br>Ez a szimbólum azt jelzi, hogy gondosan kell eljárnia az áramütés elkerülése érdekében. |
| | Tiltott műveletet jelez.<br>Ez a szimbólum tiltott dolgot jelez. |
| | Kötelező műveletet jelez.<br>Ez a szimbólum azt jelzi, hogy a tápkábelt ki kell húzni a csatlakozóaljzatból. |

| FIGYELEM | | |
|---|---|---|
| 1 | HÚZZA KI A TÁPKÁBELT | Ha a termék nem működik megfelelően, húzza ki a tápkábelt.<br>Ha a termék füstöt, különös szagokat vagy hangokat bocsát ki, illetve leesett, vagy megrepedt a burkolata, kapcsolja ki, majd húzza ki a tápkábelt a hálózati csatlakozóaljzatból. Ennek elmulasztása nemcsak tüzet vagy áramütést okozhat, de akár látáskárosodáshoz is vezethet. A javítás érdekében vegye fel a kapcsolatot a forgalmazóval.<br>Soha ne próbálja saját maga megjavítani a terméket. Ez veszélyes. |
| 2 | | Ne nyissa fel vagy távolítsa el a termék burkolatát.<br>Ne szerelje szét a terméket.<br>A termékben magas feszültségű területek találhatók. A termék burkolatának felnyitása vagy eltávolítása és a termék módosítása elektromos áramütés, tűz vagy más veszélyek kockázatával jár.<br>Szervizelési igényével forduljon képesített szakemberhez. |
| 3 | | Ne használja a terméket, ha szerkezeti kár érte vagy az állványa megrepedt, levált.<br>Ha bármilyen szerkezeti károsodást, például repedéseket vagy rendellenes ingadozást észlel, szervizelési igényével forduljon képesített szakemberhez. A termék ebben az állapotában tovább használva leeshet vagy személyi sérülést okozhat. |

Magyar

| FIGYELEM | | |
|---|---|---|
| 4 | | A tápkábellel bánjon óvatosan. A kábel sérülése tüzet vagy áramütést okozhat.<br>• Ne helyezzen nehéz tárgyat a kábelre.<br>• Ne helyezze a kábelt a termék alá.<br>• Ne takarja le a kábelt ruhával vagy más dologgal.<br>• Ne karcolja meg és ne módosítsa a kábelt.<br>• Ne hajlítsa, csavarja vagy húzza a kábelt túl nagy erővel.<br>• Ne melegítse fel a kábelt.<br>Ha a kábel megsérül (kilátszanak a belső vezetékek, elszakadtak a vezetékek stb.), kérje meg a forgalmazót, hogy cserélje ki. |
| 5 | | Ha mennydörgést hall, a csatlakozódugót ne érintse meg. Ez áramütést okozhat. |
| 6 | | Kérjük, hogy a termékhez a tápkábelek táblázata szerinti mellékelt tápkábelt használja.<br>Ha a termékhez nem kapott tápkábelt, kérjük, forduljon az NEC-hez. Minden egyéb esetben csak olyan csatlakozódugóval ellátott tápkábelt használjon, amely kompatibilis a termék közelében található hálózati csatlakozóaljzattal. A kompatibilis tápkábelek megfelelnek a hálózati aljzat tápfeszültségének, valamint a vásárlás helye szerinti ország biztonsági előírásai által engedélyezettek. |
| 7 | | A terméket a következő utasításoknak megfelelően üzemelje be.<br>A szállítását, mozgatását vagy üzembe helyezését annyi személy végezze, ahányan szükségesek a termék személyi sérülés és károsodás nélküli felemeléséhez.<br>A fel- és leszerelése tekintetében olvassa el a választható tartóberendezéshez mellékelt utasítást.<br>Ne takarja le a termék szellőzőnyílásait. A termék nem megfelelő elhelyezése annak károsodását, áramütést vagy tüzet okozhat.<br>Ne helyezze üzembe a terméket az alábbi helyeken:<br>• Gyengén szellőző helyiségben.<br>• Radiátor vagy más hőforrás közelében vagy közvetlen napfénynek kitett helyen.<br>• Folyamatosan rázkódásnak kitett helyen.<br>• Nedves, poros, gőzös vagy olajos helyen.<br>• A szabadban.<br>• Magas hőmérsékletű környezetben, ahol a nedvességtartalom gyorsan változik, és valószínű a kondenzáció kialakulása.<br>• Ne szerelje fel a terméket olyan konfigurációban vagy helyzetben, amely nem szerepel a használati útmutatóban. |

| FIGYELEM | | |
|---|---|---|
| 8 | | Gondoskodjon arról, hogy ne borulhasson fel vagy zuhanhasson le a termék egy esetleges földrengés vagy hasonló behatás következtében.<br><br>Feltétlenül stabil helyre állítsa a terméket, hogy megelőzze a földrengés vagy más rázkódás miatti felborulásából következő személyi sérülést vagy károsodást, és tegye meg a leesés megakadályozásához szükséges intézkedéseket.<br><br>• A terméket jóváhagyott (pl. TÜV GS jelölésű) flexibilis karra vagy állványra szerelje, amely elbírja a monitor súlyát, így elkerülhető a termék felbillenése vagy leesése miatti károsodás vagy személyi sérülés.<br>• A termék vagy az állvány sérülésének elkerülése érdekében kizárólag az előírt csavarokat vagy azokat a csavarokat használja, amelyeket az állványból eltávolított.<br>• Húzza meg az összes csavart (ajánlott meghúzási nyomaték: 98–137 N•cm), ha a terméket flexibilis karra vagy állványra szereli. A laza csavarok miatt a termék leeshet és megsérülhet, vagy személyi sérülést okozhat.<br>• Ha a művelet során a terméket nem lehet lefelé néző képernyővel sík felületen elhelyezni, a flexibilis kar rögzítéséhez két vagy több személy közreműködésére van szükség.<br><br>Stabilitás elvesztésének a kockázata.<br><br>A termék leeshet, súlyos személyi sérülést vagy halált okozva. A személyi sérülések elkerülése érdekében a terméket biztonságosan a padlóhoz/falhoz kell rögzíteni a telepítési utasítások szerint. Számos sérülés, különösen a gyermekeket érintő sérülések elkerülhetők olyan egyszerű óvintézkedésekkel, mint az alábbiak:<br><br>• MINDIG a termék gyártója által javasolt állványt és felszerelési módszert használja.<br>• MINDIG olyan bútort használjon, amely biztonságosan megtartja a terméket.<br>• MINDIG ügyeljen arra, hogy a termék ne nyúljon túl a bútor szélén, amin áll.<br>• MINDIG hívja fel gyermekei figyelmét, hogy veszélyes felmászni a bútorra a termék vagy a kezelőszervei eléréséhez.<br>• MINDIG úgy vezesse el a termék vezetékeit és kábeleit, hogy ne okozzanak botlást, ne húzódjanak ki, és ne akadjon el bennük senki és semmi.<br>• SOHA ne helyezze a terméket instabil helyre.<br>• SOHA ne helyezze a terméket magas bútorra (például szekrényre vagy könyvespolcra) anélkül, hogy a bútort és a terméket biztonságosan egy stabil elemhez rögzítené.<br>• SOHA ne helyezzen a termék és az azt tartó bútorzat közé ruhát vagy más hasonló anyagot.<br>• SOHA ne helyezzen a termékre vagy az azt tartó bútorra olyan dolgokat, amik arra késztetik a gyermeket, hogy felmásszon érte (például játékot, távvezérlőt).<br><br>A meglévő termék rögzítésekor és esetleges áthelyezésekor ugyanezeket a fenti megfontolásokat kell figyelembe venni. |
| 9 | | Ne helyezze a terméket ferde vagy instabil kézikocsira, állványra vagy asztalra. Ez a termék felbillenését vagy leesését eredményezheti, ami személyi sérüléshez vezethet. |
| 10 | | Ne tegyen semmit a burkolat nyílásaiba. Ezzel áramütést, tüzet okozhat vagy a termék meghibásodását okozhatja. Tartsa távol a tárgyakat gyermekektől és babáktól. |
| 11 | | Ne öntsön semmilyen folyadékot a berendezésre, és ne használja azt víz közelében.<br><br>Azonnal kapcsolja ki a terméket, húzza ki a fali aljzatból, és javíttassa meg képesített szakemberrel. Áramütést vagy tüzet okozhat. |
| 12 | | Ne használjon gyúlékony anyagú spray-t a por eltávolítására a termék tisztításakor. Ez tüzet okozhat. |

Magyar

| FIGYELMEZTETÉS | | |
|---|---|---|
| 1 | | A tápkábel kezelése.<br>A tápkábellel bánjon óvatosan. A kábel sérülése tüzet vagy áramütést okozhat.<br>• Amikor csatlakoztatja a tápkábelt a termék AC IN aljzatához, győződjön meg arról, hogy a csatlakozó teljesen be van dugva, és szorosan illeszkedik.<br>• Ellenőrizze, hogy a tápkábel nem húzható ki könnyen.<br>• Ne csatlakoztassa vagy húzza ki a tápkábelt nedves kézzel.<br>• A tápkábel csatlakoztatásakor vagy kihúzásakor a dugaszát fogja meg.<br>• Mielőtt nekifog a termék tisztításának, biztonsági okokból először húzza ki a tápkábelt a fali csatlakozóaljzatból. Rendszeresen portalanítsa a tápkábelt puha, száraz ruhával.<br>• Mielőtt áthelyezné a terméket, kapcsolja ki, majd húzza ki a tápkábelt a hálózati csatlakozóaljzatból, és győződjön meg arról, hogy a terméket más eszközökkel összekötő összes kábel ki van húzva.<br>• Ha hosszabb ideig nem fogja használni a terméket, mindig húzza ki a tápkábelét a csatlakozóaljzatból.<br>• A berendezés a kialakításának megfelelően csak földelt tápkábellel használható. A földeletlen hálózati kábel használata áramütést okozhat. Ügyeljen arra, hogy a tápkábel megfelelően földelt legyen. |
| 2 | | Ellenőrizze, hogy az épület elektromos hálózatában a megszakító névleges értéke 120/240 V, 20 A (maximum). |
| 3 | | Ne rögzítse egymáshoz a tápkábelt és az USB-kábelt. Felmelegedhetnek, és tüzet okozhatnak. |
| 4 | | Ne másszon fel arra az asztalra, amelyen a terméket elhelyezte. Ne helyezze a terméket olyan kerekes asztalra, amelynek kerekei nincsenek megfelelően rögzítve. A termék leeshet, amely a termék sérüléséhez vezethet vagy személyi sérülést okozhat. |
| 5 | | Az állvány felszerelése, leszerelése és beállítása.<br>• Az állvány húzása során járjon el körültekintően, mert becsípheti az ujját.<br>• A képernyő elfordítása előtt húzza ki a termékből a tápkábelt és a többi kábelt. A tápkábel vagy a többi kábel egyébként nagy erővel meghúzódhat, ami személyi sérüléssel vagy a termék károsodásával járhat.<br>• A képernyő elfordításakor csúsztassa azt a legmagasabb szintre és döntse meg maximálisan. Egyébként személyi sérülést okozhat vagy az asztalba ütődhet. |
| 6 | | Ne tolja a terméket.<br>A termék leeshet, amely a termék sérüléséhez vezethet vagy személyi sérülést okozhat. |
| 7 | | Ügyeljen arra, nehogy ütés érje az LCD-panel felületét, mert a termék súlyosan károsodhat vagy személyi sérülés történhet. |
| 8 | | A termék szórakoztatás céljára a képernyő zavaró tükröződéseinek elkerülése érdekében ellenőrzött fényviszonyok mellett használható. |
| 9 | | Ne csatlakoztasson a termékhez fülhallgatót annak viselése közben. A hangerő szintjétől függően kárt tehet a fülében, és károsíthatja hallását. |

| FIGYELMEZTETÉS | | |
|---|---|---|
| 10 | | Ne játsszon a terméket takaró műanyag zacskóval.<br>Ne használja a zacskót semmilyen egyéb célra. A fulladás veszélyének elkerülése érdekében ne helyezze a zacskót a fejére, az orrára vagy a szájára. Ne helyezze a zacskót mások fejére, orrára vagy szájára.<br>Tartsa távol a zacskót a gyermekektől és kisgyermekektől. |
| 11 | | A termék megbízható működése érdekében évente legalább egyszer tisztítsa meg a ház hátsó oldalán található szellőzőnyílásokat a portól és a szennyeződésektől. Ennek elmulasztása tüzet vagy áramütést okozhat, vagy a termék károsodásához vezethet. |

## Tápkábelek táblázata

| A dugasz típusa | Észak-Amerika | Európai kontinens (az Egyesült Királyság nélkül) | Egyesült Királyság | Kínai | Japán |
|---|---|---|---|---|---|
| A dugasz formája | 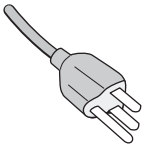 | 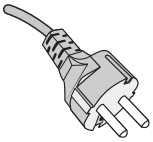 | 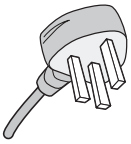 | 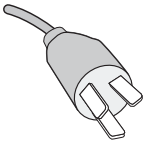 | 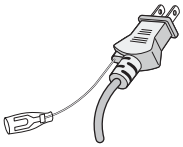 |
| Régió | USA/Kanada | EU | Egyesült Királyság | Kína | Japán |
| Tápfeszültség | 120* | 230 | 230 | 220 | 100 |

* A tápkábelt 125 V-os tápellátással használja.

**MEGJEGYZÉS:** A terméket csak abban az országban javíttathatja, ahol vásárolta.

### Utánvilágítás

Utánvilágítás akkor fordul elő, amikor a képernyőn az előző kép maradéka vagy „szellemképe” látható. Noha az LCD monitorok utánvilágítása – a CRT monitorokétól eltérően – nem tartós, az állandó képek hosszan tartó megjelenítése kerülendő.

Az utánvilágítás mérsékléséhez kapcsolja ki a monitort annyi időre, amíg az előző kép látszott. Ha például egy kép egy órán keresztül jelent meg a monitoron, és megmaradt a szellemképe, a kép törléséhez kapcsolja ki a monitort egy órára.

**MEGJEGYZÉS:** Mint minden személyi megjelenítőeszköz esetében, az NEC DISPLAY SOLUTIONS rendszeres időközönként mozgó képernyővédő használatát javasolja azokra az időszakokra, amikor a képernyőn nem folynak műveletek, illetve a monitor kikapcsolását, ha már nem használják.

## Ergonómia

A MONITOR HELYES ELHELYEZÉSE ÉS BEÁLLÍTÁSA
CSÖKKENTHETI A SZEM, A VÁLL ÉS A NYAK MEGERŐLTETÉSÉT.
A MONITOR ELHELYEZÉSEKOR ELLENŐRIZZE A KÖVETKEZŐKET:

A lehető legelőnyösebb ergonómia eléréséhez a következőket javasoljuk:

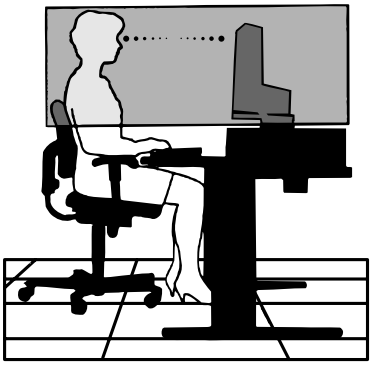

- A monitor optimális teljesítményének eléréséhez 20 perces bemelegedés szükséges. Az utánvilágítás (maradványkép) elkerülése érdekében ne jelenítsen meg fix mintákat hosszabb ideig a monitoron.
- Úgy állítsa be a monitort, hogy a képernyő felső széle a szem magasságában, vagy kicsit alatta legyen. Amikor szemét a képernyő közepére fókuszálja, enyhén lefelé kell néznie.
- A monitort szemétől legalább 40 centiméterre (15,75 hüvelyk) és legfeljebb 70 centiméterre (27,56 hüvelyk) helyezze el. Az optimális távolság 50 centiméter (19,69 hüvelyk).
- Rendszeresen pihentesse a szemeit úgy, hogy óránként 5–10 percig egy legalább 6 méterre lévő tárgyat néz.
- A csillogás és tükröződés csökkentése érdekében a monitort az ablakhoz vagy más fényforráshoz képest 90°-os szögben helyezze el. A monitor dőlésszögét úgy állítsa be, hogy a mennyezeti világítás ne tükröződjön a képernyőn.
- Ha a tükröződő fénytől nehezen látja a képernyőt, használjon tükröződésmentes monitorszűrőt.
- Az olvashatóság javítása érdekében állítson a monitor fényerő- és kontrasztvezérlőin.
- Az irattartót a képernyő közelében helyezze el.
- A billentyűzet használata közben történő fejforgatás csökkentése érdekében helyezze azt a tárgyat, amelyet néz (képernyő vagy referenciaanyag) közvetlenül maga elé.
- Pislogjon gyakran. A szemtorna segít csökkenteni a szem megterhelését. Forduljon szemész szakorvosához. Rendszeresen ellenőriztesse látását.
- A szemfáradás elkerülése érdekében mérsékelt fényerőt állítson be. A fényerő összehasonlításához helyezzen egy fehér papírlapot az LCD-képernyő mellé.
- A kontrasztot ne állítsa a maximális értékre.
- Használja az előre beállított méret- és pozícióvezérlőket standard jelekkel.
- Használja az előre beállított színbeállításokat.
- Használjon nem sorváltott jeleket.
- Ne használjon kék alapszínt sötét háttér előtt, mivel nehezen látható, és a nem megfelelő kontraszt megerőltetheti a szemet.

Az egészséges munkahelyi környezet kialakítására vonatkozó további részletes információt írásban kérhet a Nemzetközi Ergonómiai Társaságtól (ANSI-HFES 100-2007 számú, a számítógépes munkaállomások humán tényezőiről mint tervezési szempontról szóló szabvány, The Human Factors Society, Inc.). P.O. Box 1369, Santa Monica, California 90406.

## Az LCD-képernyő tisztítása

- Ha az LCD-monitor porossá válik, óvatosan törölje le puha törlőkendővel.
- Az LCD-képernyő felületét nem bolyhosodó, karcmentes textillel tisztítsa. Ne használjon tisztítószert vagy üvegtisztítót!
- Az LCD-képernyőt ne dörzsölje kemény vagy durva anyaggal.
- Az LCD-képernyő felületét ne tegye ki nyomásnak.
- Ne használjon OA (irodai készülékek tisztítására szánt) tisztítót, mert ez az LCD-képernyő felületének károsodását vagy elszíneződését okozza.

## A készülék burkolatának tisztítása

- Húzza ki a tápkábelt a hálózati csatlakozóból.
- Óvatosan törölje le a házat egy puha ruhával.
- A ház megtisztításához semleges tisztítószerrel és vízzel nedvesítse meg a törlőrongyot, törölje le a házat, majd száraz ronggyal törölje át.

**MEGJEGYZÉS:** A tisztításhoz NE használjon benzinhígítót, lúgos vagy alkoholos tisztítószert, ablaktisztítót, viaszt, polírozó tisztítószert, mosóport vagy rovarirtót. A ház ne érintkezzen hosszabb ideig gumival vagy vinillel. Ezek a folyadékok és anyagok a festék károsodását, repedezését vagy leválását okozhatják.

# Termékjellemzők

- **3 oldalú keskeny keret**

  Stílusos megjelenés, többmonitoros beállítás esetén kisebb távolság az egymás mellé helyezett képernyők között.

- **USB Type-C tápellátási funkcióval**

  Támogatja a video-/audiobemenetet, az USB-hub funkciót, és egyetlen kábelen át látja el árammal a csatlakozó eszközöket, rugalmas csatlakoztathatóságot és rendezett munkakörnyezetet biztosítva.

- **DisplayPort OUT (KI)**

  DisplayPort kimeneti csatlakozás több monitor soros csatlakoztatásához, az egyszerű kábelkezelésért.

- **Teljesen ergonomikus állvány**

  Alacsony erőforrásigénye és kábelrendezési funkciója mellett rugalmas látószöget biztosít. A magassága 150 mm-rel, a dőlésszöge –5 és 35 fok között, illetve oldalirányban elforgatva 340 fokban állítható. A forgatás segít csökkenteni a szomszédos előlapok közötti teret a többmonitoros elrendezésnél. Az állítható magasság lehetővé teszi, hogy alacsonyabb beállítási igények esetén a ház alja hozzáérjen az állvány talpához.

- **ErgoDesign-jellemzők**

  Fejlettebb humán ergonómia a munkahelyi környezet javítása, a felhasználók egészségének védelme és a gazdaságosság érdekében. Az ergonomikus kialakítást szolgálja többek között a teljes mértékben tagolt állvány, a kép gyors és egyszerű beállítása érdekében 90/180/270 fokban elforgatható képernyőmenüs vezérlők, valamint az alacsonyabb kibocsátás is.

- **VESA-szabványú rögzítőfelület**

  Alkalmazása révén a monitor bármely VESA-szabványú rögzítőkarhoz vagy konzolhoz hozzáerősíthető.

- **Különböző jelinterfészek**

  Számos különböző videojel-interfészt támogat. További tudnivalók: 13. oldal.

- **Plug and Play**

  A Microsoft® Windows® operációs rendszereiben található funkciók lehetővé teszik a telepítést úgy, hogy a monitor közvetlenül a számítógépre küldi el a tulajdonságait (pl. a támogatott képernyőméretet és a felbontást), ezzel automatikusan elérve az optimális megjelenítési teljesítményt.

- **USB Hub 3.1 Gen.1**

  Az USB-elosztó rugalmasságot biztosít a számítási feladatokhoz, lehetővé téve az USB SuperSpeed adatátvitel egyszerű elérhetőségét és az USB-ről való töltést. További tudnivalók: 13. oldal.

- **Hardverkalibrálás**

  Szoftveres és színérzékelői támogatással állítja be a felhasználónak megfelelő fényerőt, színeket és gammagörbét.

- **USB Monitor Control (USB-monitorszabályozás)**

  Lehetővé teszi, hogy a felhasználó egy USB-kábel csatlakoztatásával, alkalmazásszoftveren keresztül módosítsa a monitor beállításait.

- **Színkezelési rendszerek**

  Lehetővé teszi a képernyőszínek beállítását, így a monitor színpontossága számos szabványhoz igazítható.

- **Emberközelség- és környezetifény-érzékelők:**

  A felhasználó jelenléte és a környezeti fény állapota alapján vezérli a képernyő fényerejét a kisebb energiafogyasztás érdekében.

- **Javított válaszidő**

  Jobb válaszidő a szürkéből szürkébe történő váltáskor (lásd 41. oldal).

- **IPM (Intelligent Power Manager – Intelligens energiakezelő) rendszer**

  Olyan innovatív energiatakarékos megoldásokat kínál, amelyeknek köszönhetően a bekapcsolt monitor energiatakarékos üzemmódra vált, ha nincs használatban, így a mérsékelt energiafogyasztás révén csökkenti a károsanyag-kibocsátást és a monitor üzemeltetési költségeit.

- **ControlSync**

  Lehetővé teszi akár öt MultiSync EA sorozatú kijelző vezérlési és beállítási szinkronizálását, valamint a ControlSync láncban lévő bármely monitor egyedi beállítását egyetlen főmonitorról (lásd: 21. oldal).

- **Egyéni beállítás**

  Egy külön erre a célra beállított főmonitor az OSD-n keresztül módosíthatja az alárendelt monitorok beállításait. Ez a lehetőség többmonitoros elrendezés esetén hasznos a távol található monitorok együttes beállításához (lásd: 45. oldal).

- **CUSTOMIZE SETTING (BEÁLLÍTÁSOK TESTRESZABÁSA)**

  Tárolja az aktuális beállításokat, és visszaállítja a tárolt beállításokat (lásd 45. oldal).

- **Csökkentett kék fény**

  A csökkentett kék fény funkció jelentős mértékben csökkenti a kék fényt, ezáltal kíméli a szemet (lásd: 42. oldal).

- **Vibrálásmentes**

  A speciális háttérvilágítási rendszer enyhíti a vibrálást, így csökkenti a szem terhelését.

- **NaViSet Administrator 2 szoftver**

  Kibővített, intuitív grafikus kezelőfelületet kínál, amely lehetővé teszi az OSD-kijelzés értékeinek hálózati számítógéppel történő egyszerű beállítását.

# 1. fejezet Üzembe helyezés

## A fejezet tartalma:


- ⇨ „Alkatrészek megnevezései és funkciói”, 12. oldal
- ⇨ „Csatlakozók”, 14. oldal
- ⇨ „Beállítás”, 16. oldal
- ⇨ „A flexibilis kar felszerelése”, 20. oldal
- ⇨ „ControlSync”, 21. oldal
- ⇨ „Több monitor csatlakoztatása DisplayPort használatával”, 23. oldal


Magyar

# Alkatrészek megnevezései és funkciói

## Vezérlőgombok

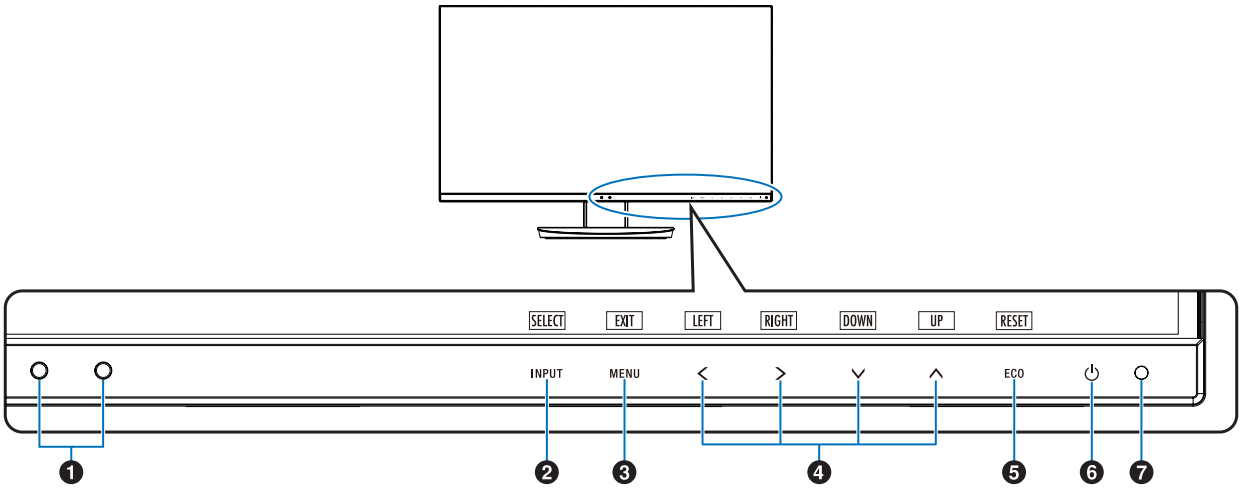


| Elem | Funkció |
|---|---|
| ❶ Környezetifény-érzékelő Emberközelség-érzékelő | Érzékeli a környezeti fény erősségét és a felhasználó jelenlétét, lehetővé téve, hogy a monitor elvégezze a különböző beállításokat, és ezáltal kellemesebb nézői élményt nyújtson. Ne takarja le ezt az érzékelőt. |
| ❷ INPUT/SELECT (BEMENET/ KIVÁLASZTÁS) | A megnyitott OSD-menü almenüit nyitja meg.<br>Megjeleníti a bemeneti jelforrás váltásához tartozó kapcsolómenüt, amikor az OSD-menü nem látható.<br>Ha az OSD-menü zárva van, a gombot legalább 3 másodpercig nyomva tartva közvetlenül is [L/B] (LOW BLUE LIGHT – CSÖKKENTETT KÉK FÉNY) módra válthat.*1 |
| ❸ MENU/EXIT (MENÜ/KILÉPÉS) | A képernyőmenü megnyitása. Az OSD-almenük és a főmenü bezárása. Ha az OSD-menü zárva van, a gombot legalább 3 másodpercig nyomva tartva visszaállíthatja a mentett beállításokat a [CUSTOMIZE SETTING] (BEÁLLÍTÁSOK TESTRESZABÁSA) menüben. |
| ❹ LEFT/RIGHT/ UP/DOWN (BALRA/JOBBRA/ FEL/LE)*2 | A megnyitott OSD-menün belüli navigáláshoz használható.<br>Ha az OSD-menü zárva van, a következő gombok egyikét megérintve megnyithatja a jelzett funkcióhoz tartozó menüt.*1.<br>∧ gomb: [BRIGHTNESS] (FÉNYERŐ)<br>∨ gomb: [VOLUME] (HANGERŐ) |
| ❺ ECO/RESET (ENERGIATAKARÉKOS ÜZEMMÓD/ ALAPHELYZET) | Ezzel a gombbal alaphelyzetbe állíthatja a megnyitott OSD-menü beállításait.<br>Ha az OSD-menü zárva van, ezzel a gombbal [ECO MODE] (ENERGIATAKARÉKOS ÜZEMMÓD) állapotra válthat. Az OFF (KI), [1] és [2] üzemmódok között választhat.*1.<br>Ha az OSD-menü zárva van, a gombot legalább 3 másodpercig nyomva tartva bekapcsol az [AUTO ADJUST] (AUTOMATIKUS BEÁLLÍTÁS) funkció (csak analóg bemenet)*1. |
| ❻ Főkapcsoló | Be- és kikapcsolja a monitort. |
| ❼ Főkapcsolójelző LED | A készülék be-, illetve kikapcsolt állapotát jelzi. |

*1.: Kikapcsolt [HOT KEY] (GYORSBEÁLLÍTÓ GOMB) funkció esetén ez a funkció nem működik.
*2.: Az [OSD ROTATION] (KÉPERNYŐMENÜ ELFORGATÁSA) beállításaitól függően a(z) <, >, ∨, ∧ gombokhoz a [LEFT] (BALRA), [RIGHT] (JOBBRA), [UP] (FEL) és [DOWN] (LE) gombútmutatók eltérő módon jelennek meg (lásd 44. oldal).

# Aljzatpanel

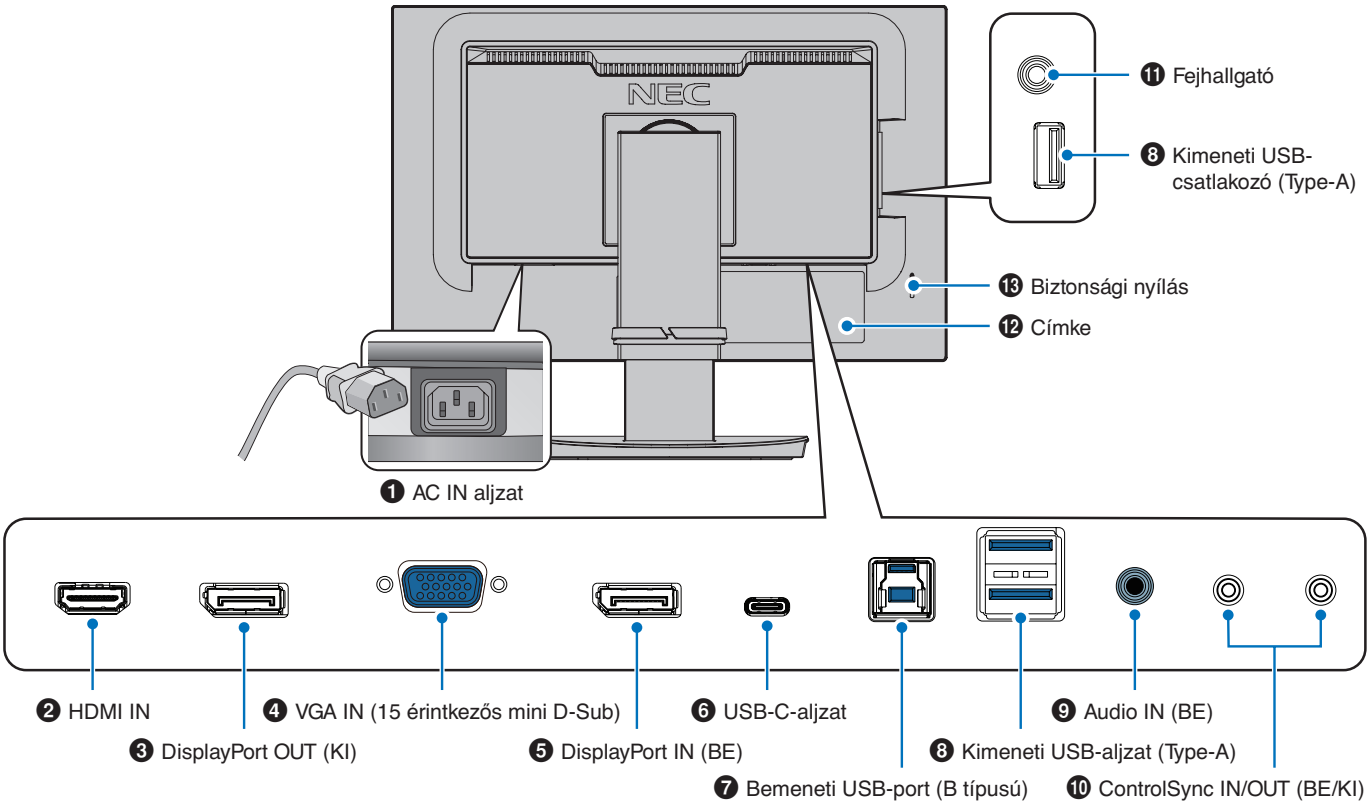


### ❶ AC IN (BE) csatlakozó

A mellékelt tápkábel csatlakoztatására szolgál.

### ❷ HDMI IN

A HDMI jelbemenete.

### ❸ DisplayPort OUT (KI)

A DisplayPort jelkimenete.
Egy másik monitor DisplayPort-bemenetéhez csatlakozik.

### ❹ VGA IN (15 érintkezős mini D-Sub)

Az analóg RGB jelbemenete.

### ❺ DisplayPort IN (BE)

A DisplayPort jelbemenete.

### ❻ USB-C-aljzat

Külső eszközök, például USB Type-C®-kompatibilis számítógép csatlakoztatására szolgál. Tölti a csatlakoztatott USB-eszközt (USB-táplálás). Lásd a „Műszaki adatok” oldalát.

**MEGJEGYZÉS:**
- Támogatja a DisplayPort-jelbemenetet, ha a csatlakoztatott USB-C-eszköz alkalmas az USB-tápellátásra.
- USB-elosztóként működik.
- Tápellátást biztosít a csatlakoztatott eszköznek, ha a funkció engedélyezett az OSD-ben (az [USB FUNCTIONALITY] (USB-FUNKCIÓ) [AUTO] (AUTOMATIKUS) vagy [ON] (BE) állásban kell legyen).

### ❼ Bemeneti USB-port (B típusú)

Külső eszközök, például egy számítógép csatlakoztatására szolgál.
Ezt a portot használja, ha a monitort egy csatlakoztatott külső eszközről szeretné vezérelni.

### ❽ Kimeneti USB-port (Type-A)

USB-eszközök csatlakoztatására szolgál.
Külső eszközök, például USB-kompatibilis számítógép csatlakoztatására szolgál.

### ❾ Audio IN (BE)

Az audiojelek bemenete külső berendezésekhez, például egy számítógéphez vagy egy lejátszóhoz.

### ❿ ControlSync IN/OUT (BE/KI)

A mellékelt ControlSync kábel csatlakoztatására szolgál.
További tudnivalók: 21. oldal.

### ⓫ Fejhallgatóaljzat

Fejhallgató csatlakoztatására szolgál.

### ⓬ Címke

### ⓭ Biztonsági nyílás

A Kensington kábelekkel/eszközökkel kompatibilis biztonsági és lopás elleni zárnyílás.
A termékekért látogasson el a Kensington weboldalára.

# Csatlakozók

## Videobemeneti csatlakozók

- HDMI – Nagy felbontású digitális video- és audiojel-csatlakozó számítógéphez, adatfolyam médialejátszójához, Blu-ray lejátszóhoz, játékkonzolhoz stb.
- DisplayPort – Nagy felbontású digitális video- és audiojel-csatlakozó számítógéphez.
- USB-C – DisplayPort-bemenetet biztosít nagy felbontású digitális video- és audiojelek (DisplayPort Alt Mode csak USB Type-C esetén) számítógéphez csatlakoztatásához. A képernyő nem támogat egyéb USB Type-C Alt Mode alternatív üzemmódokat, amilyen például az MHL és a HDMI. Erre a csatlakozóra nem köthető USB-eszköz, például egér, billentyűzet vagy tárolóeszköz.

# Videó csatlakoztatása

A számítógéphez való csatlakozásra használható videocsatlakozók típusa a számítógép megjelenítő adapterétől függ.

A következő táblázat a szokásos gyárilag előre beállított jelidőzítéseket tartalmazza az egyes csatlakozási típusokhoz. Előfordulhat, hogy a kijelölt csatlakozó esetén néhány videokártya nem támogatja a megfelelő képvisszaadáshoz szükséges felbontást. A monitor a megfelelő képet jeleníti meg a gyárilag beállított időzítési jel automatikus beállításával.

<Főbb támogatott időzítések>

| Képfelbontás | | | Függőleges frekvencia | Pásztázás típusa | Megjegyzések |
|---|---|---|---|---|---|
| Vízsz. | | Függ. | | | |
| 640 | x | 480 | 60/72/75 Hz | p | |
| 720 | x | 400 | 70 Hz | p | |
| 720 | x | 480 | 60 Hz | p | |
| 720 | x | 576 | 50 Hz | p | |
| 800 | x | 600 | 56/60/72/75 Hz | p | SVGA |
| 1024 | x | 768 | 60/70/75 Hz | p | XGA |
| 1280 | x | 720 | 50/60 Hz | p | 720p |
| 1280 | x | 960 | 60/75 Hz | p | |
| 1280 | x | 1024 | 60/75 Hz | p | SXGA |
| 1440 | x | 900 | 60 Hz | p | |
| 1680 | x | 1050 | 60 Hz | p | |
| 1920 | x | 1080 | 50/60 Hz | p | 1080p, javasolt (60 Hz) |

p: Progresszív.

**MEGJEGYZÉS:** Ha a monitor kiválasztott felbontása nem egyezik meg a panel natív felbontásával, a szöveges tartalmak megjelenése a monitor képernyőjén vízszintesen vagy függőlegesen megnyúlik, hogy a nem natív felbontás is teljes képernyőn jelenjen meg. A megnyújtásra olyan interpolált felbontási technológiák segítségével kerül sor, melyek használata általános és széles körben elterjedt a síkképernyős készülékek esetében.

# Csatlakoztatás számítógéphez HDMI-vel

- HDMI-logóval ellátott HDMI-kábelt használjon.
- A számítógép bekapcsolása után egy kis ideig eltarthat a jel megjelenése.
- Előfordulhat, hogy bizonyos videokártyák vagy illesztőprogramok nem megfelelően jelenítik meg a képet.
- Ha a monitort később kapcsolják be, mint a csatlakoztatott számítógépet, a kép megjelenítése olykor nem megfelelő. Ebben az esetben kapcsolja ki a számítógépet, majd vissza.

## Csatlakoztatás számítógéphez DisplayPorttal

- DisplayPort-megfelelőségi emblémával ellátott DisplayPort-kábelt használjon.
- A számítógép bekapcsolása után egy kis ideig eltarthat a jel megjelenése.
- Ha a DisplayPort-kábelt jelátalakító adapterrel rendelkező összetevőhöz csatlakoztatja, előfordulhat, hogy a kép nem jelenik meg.
- Egyes DisplayPort-kábelek zárfunkcióval is rendelkeznek. Az ilyen kábelek eltávolításakor a zár feloldásához tartsa lenyomva a felső gombot.
- Ha a monitort később kapcsolják be, mint a csatlakoztatott számítógépet, a kép megjelenítése olykor nem megfelelő. Ebben az esetben kapcsolja ki a számítógépet, majd vissza.

## Csatlakoztatás számítógéphez USB Type-C-vel

- Az USB-C csatlakozó használata esetén a video-/audiojelek átvitelére használjon USB-megfelelőségi emblémával ellátott SuperSpeed USB 10Gbps (USB 3.1 Gen 2) kábelt.
- A Hi-Speed USB (USB 2.0) kábel vagy a töltőkábel nem támogatja a video-/audiojelek átvitelét.
- Az USB-C csatlakozó használata esetén a video-/audiojelek átvitelére használja a számítógép DP Alt Mode-megfelelőségi emblémával ellátott csatlakozóját.
- A rendszer nem támogatja a HDMI Alt Mode vagy MHL protokollt.
- Számítógépes akkumulátortöltés (tápellátás) használata esetén használjon USB Power Delivery-megfelelőségi emblémával ellátott számítógépet és kábelt.
- A monitor csak másodpercek elteltével ismeri fel az USB-jelet. Ne húzza ki, majd csatlakoztassa újra az USB-kábelt, miközben zajlik a jelfelismerés.

## USB-eszköz csatlakoztatása

- A monitor csak másodpercek elteltével ismeri fel az USB-bemenetet. Ne húzza ki az USB-kábelt, vagy húzza ki, majd csatlakoztassa újra az USB-kábelt, miközben a monitor a bemenet felismerését végzi.
- Először kapcsolja ki az USB-funkciót és távolítsa el az USB-eszközt a monitorról, csak ezután kapcsolja ki a monitort vagy állítsa le a Windows® rendszert. Adatvesztés vagy adatsérülés történhet, ha az USB-eszköz eltávolítása nem megfelelően történik meg.

# Beállítás

A doboz tartalmát a dobozban található nyomtatott lapon találhatja meg.

A mellékelt tartozékok a monitor szállítási országától függnek.

**A talp rögzítése az LCD-monitorállványhoz:**

1. Helyezze a monitort előlappal lefelé nem karcoló felületre (**1. ábra**).
2. Fordítsa el az állványt 90 fokkal az **1. ábrán** látható módon.

   ⚠ **FIGYELMEZTETÉS:** Lásd: „FIGYELMEZTETÉS 5".
3. Csatlakoztassa a talpat az állványhoz, majd húzza meg a talp alján található csavart (**2. ábra**).

   **MEGJEGYZÉS:** Ha a monitort újra be kell csomagolnia, fordítva végezze el ezt az eljárást.

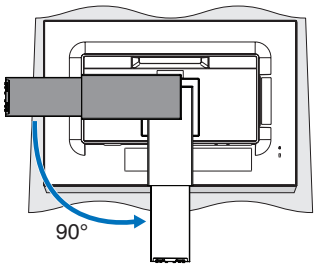


**1. ábra**

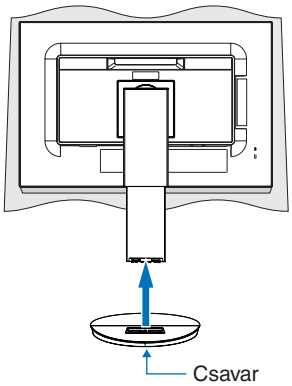


**2. ábra**

**Az LCD-monitor és számítógépe összekapcsolásához kövesse az alábbi utasításokat:**

**MEGJEGYZÉS:** Üzembe helyezés előtt olvassa el a következőt: „Fontos tudnivalók", 3. oldal.

1. Kapcsolja ki a számítógépet.
2. Fogja meg a monitor két oldalát, döntse hátra az LCD-képernyőt a maximális dőlésszögig, majd emelje fel a legmagasabb helyzetbe (**3. ábra**).

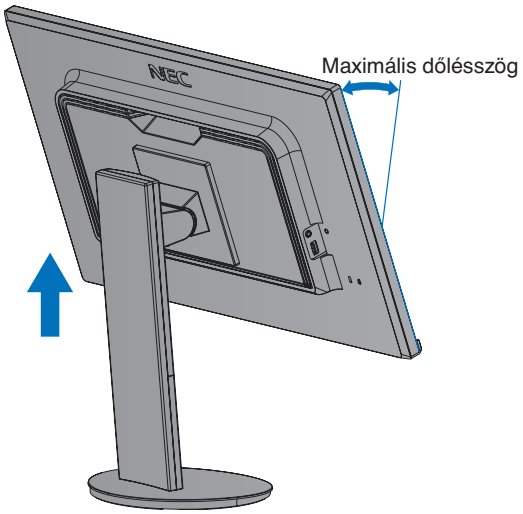


**3. ábra**

3. Csatlakoztassa az eszközöket a monitorhoz.

**MEGJEGYZÉS:** Győződjön meg arról, hogy a jelkábel stabilan csatlakozik a monitorhoz és a számítógéphez is.

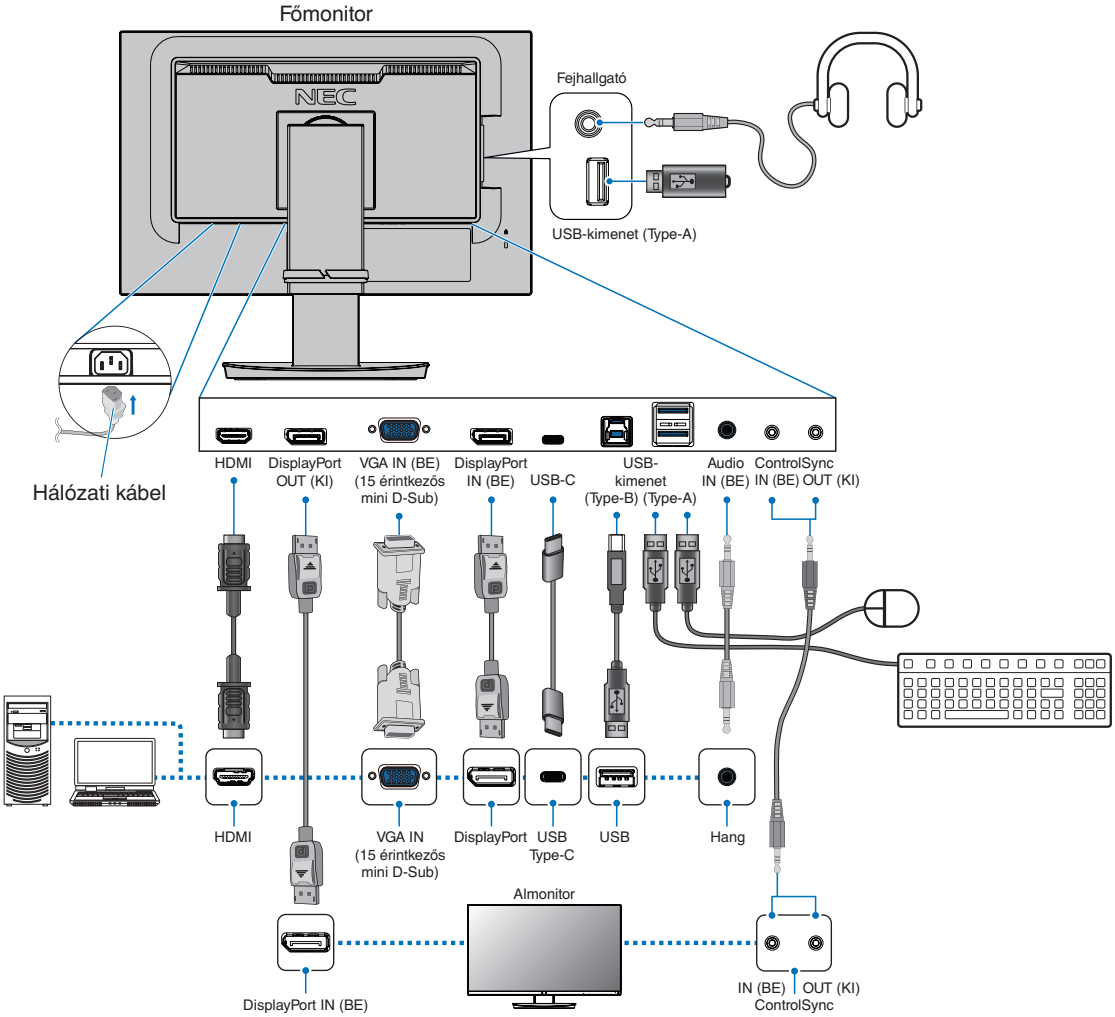


**MEGJEGYZÉS:**
- A DisplayPort-kábel eltávolításakor tartsa lenyomva a gombot a zár feloldásához.
- Használjon tanúsítvánnyal rendelkező DisplayPort-kábelt.
- Használjon HDMI-emblémával ellátott, nagy sebességű HDMI-kábelt.

⚠ **FIGYELMEZTETÉS:**
- A termékhez az előírt, mellékelt kábeleket használja, hogy ne zavarja a rádió- és televízióadások vételét.

  DisplayPort, HDMI, USB és USB-C esetén használjon árnyékolt jelkábelt.

  15 érintkezős mini D-Sub esetén használjon ferritmagos, árnyékolt jelkábelt.

  Más kábelek és adapterek használata zavarhatja a rádió- és televízióadások vételét.
- Lásd: „FIGYELMEZTETÉS 3” és „FIGYELMEZTETÉS 9”.

**MEGJEGYZÉS:**
- Amennyiben a hangerőszabályzót, illetve a sávos hangszínszabályzót a középsőtől eltérő helyzetbe állítja, emelkedhet a fül-/fejhallgató kimeneti feszültsége, és ezáltal a hangnyomásszint is.
- A kábelek nem megfelelő csatlakoztatása rendellenes működéshez, a megjelenítés minőségének romlásához, illetve az LCD-modul alkatrészeinek károsodásához vezethet, és/vagy csökkentheti a modul élettartamát.
- Ne használjon csökkentő (beépített ellenállású) hangkábelt. A beépített ellenállással rendelkező hangkábel használata csökkenti a hangerőt.

4. Illessze a kábelrögzítőt az állványra (**4. ábra**).

   Biztosan és egyenletesen elosztva helyezze a kábeleket a kábelrögzítőbe.

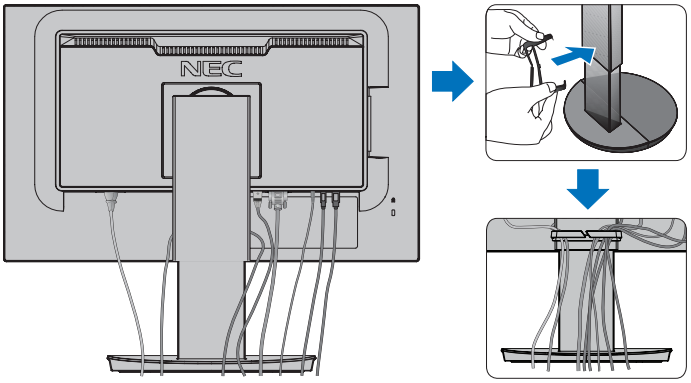


**4. ábra**

5. Ellenőrizze, hogy a monitor képernyője a kábelek beillesztése után is elforgatható, emelhető és leereszthető-e (**5. ábra** és **6. ábra**).

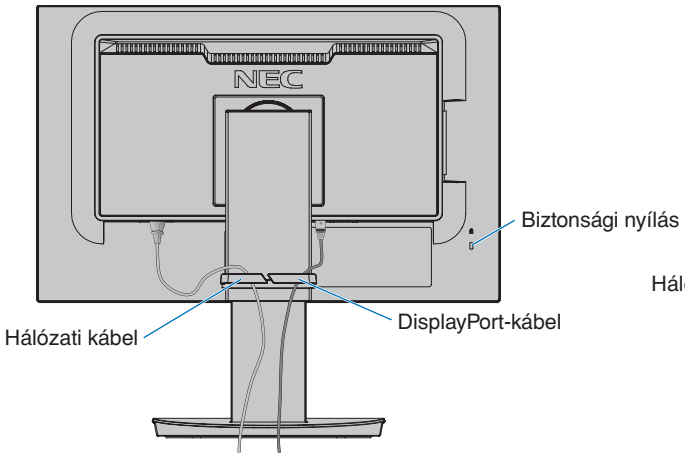


**5. ábra**

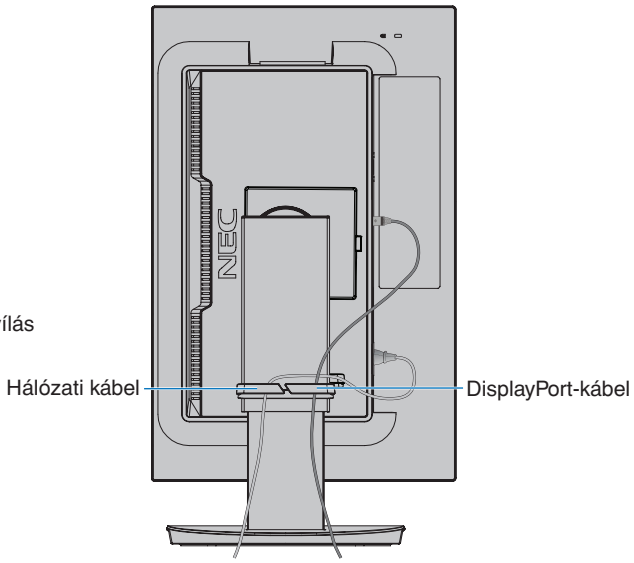


**6. ábra**

6. Csatlakoztassa a hálózati kábelt a hálózati kivezetéshez.

**MEGJEGYZÉS:**
- A megfelelő hálózati kábel kiválasztásához olvassa el a kézikönyv „Figyelmeztetés” című részét (lásd: 7. oldal).
- Győződjön meg arról, hogy a monitor elegendő áramot kap-e. Lásd a(z) „Tápellátás” részt a következőben: „4. fejezet Műszaki adatok”, 35. oldal.

7. Kapcsolja be a monitort a ⏻ gomb megnyomásával, majd indítsa el a számítógépet (**7. ábra**).
8. Analóg (VGA) bemenet használata esetén a Beavatkozás nélküli automatikus beállítás funkció az első bekapcsoláskor automatikusan elvégzi a monitor optimális beállításait. A további beállításokhoz használja a következő OSD-vezérlőket:
   - [AUTO CONTRAST] (AUTOMATIKUS KONTRASZT)
   - [AUTO ADJUST] (AUTOMATIKUS BEÁLLÍTÁS)

   Lásd a jelen Felhasználói kézikönyv „OSD-vezérlők listája” fejezetét az ilyen OSD-vezérlők (kezelőszervek) részletes ismertetéséhez.

   **MEGJEGYZÉS:** Ha bármilyen probléma adódna, tekintse át a Felhasználói kézikönyv Hibakeresés című fejezetét (lásd: 28. oldal).

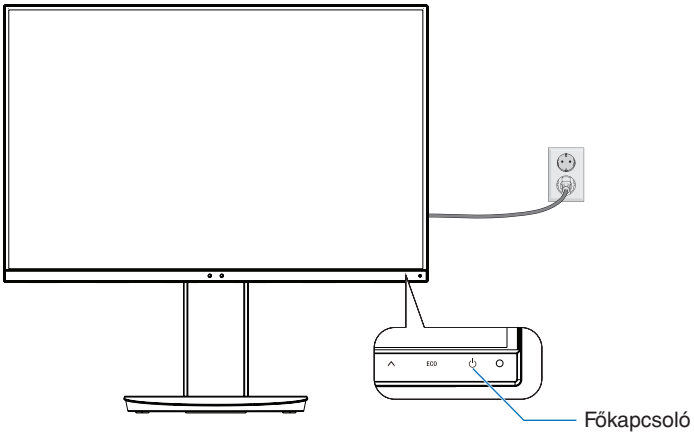


**7. ábra**

# Állítható és forgatható állvány

Fogja meg két oldalról a monitort, és állítsa be a kívánt képernyő-pozíciót.

A képernyő (síkjában való) elfordításához fogja meg kétoldalt a monitort, emelje fel ütközésig, majd fordítsa el vízszintesből függőleges tájolásba.

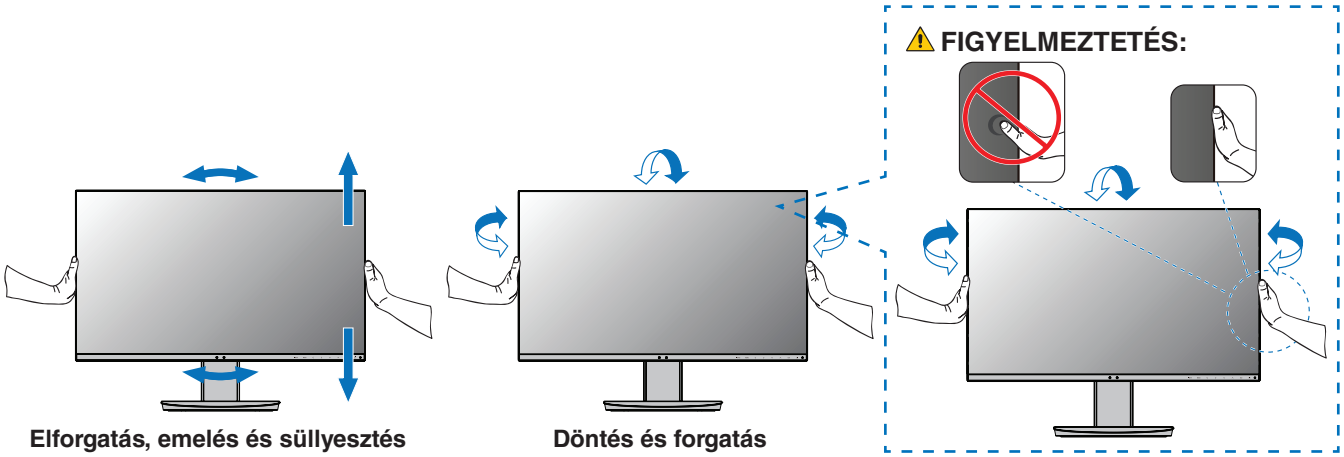


⚠ **FIGYELMEZTETÉS:** Lásd: „FIGYELMEZTETÉS 5”.

Magyar

# A flexibilis kar felszerelése

A monitor egy flexibilis karra szerelve is használható. További információkért forduljon az NEC-hez.

Kövesse a monitortartó gyártója által leírt utasításokat. Felszerelés előtt távolítsa el a talpat.

⚠ **FIGYELEM:** Lásd: „FIGYELEM 8”. A részletekért lásd a Műszaki adatok című részt (35. oldal).

# A monitor állványának eltávolítása egyéb rögzítési mód céljából

**MEGJEGYZÉS:** A monitorállvány levételekor óvatosan járjon el.

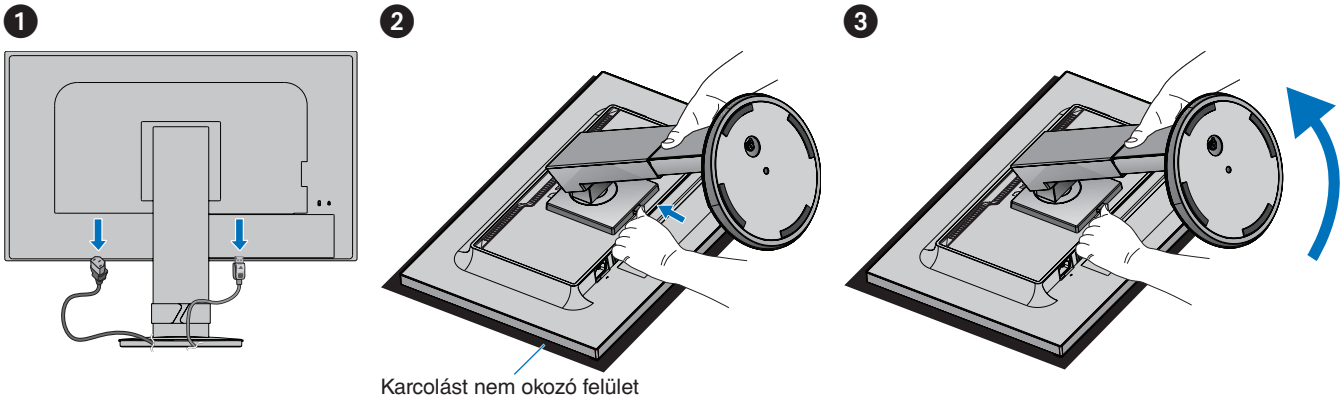


# A rugalmas tartókar rögzítése

A lentebb leírt műszaki adatoknak megfelelő 4 csavarral rögzítse a kart a monitorhoz.

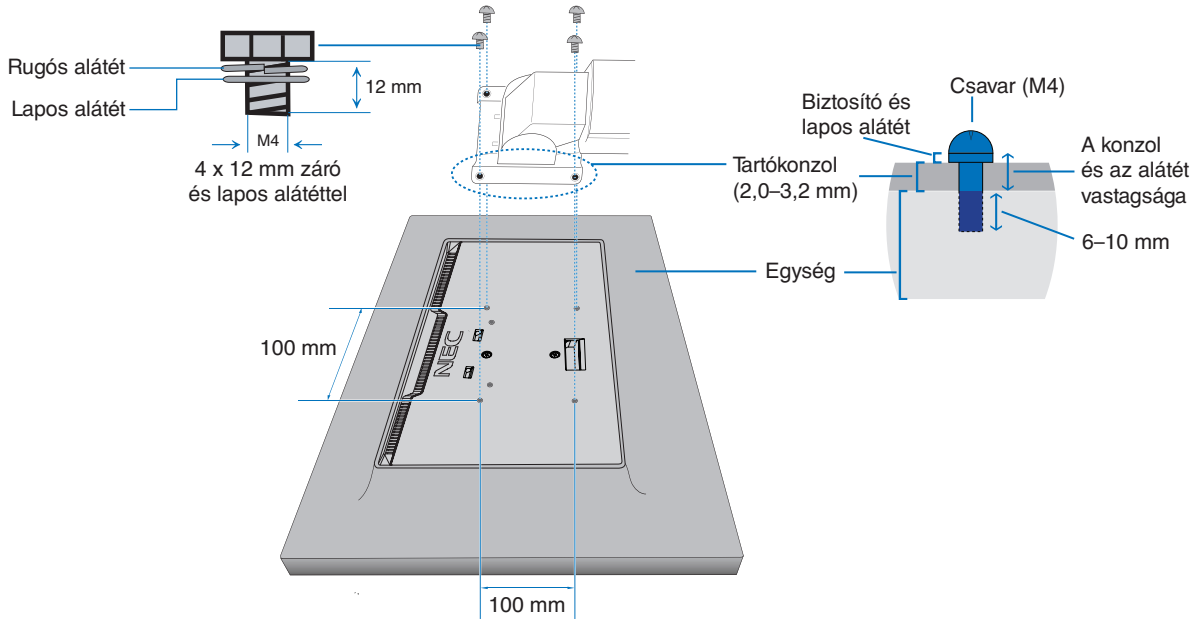


⚠ **FIGYELEM:** Lásd: „FIGYELEM 8”.

# ControlSync

A ControlSync egyidejűleg vezérli a főmonitorhoz csatlakoztatott összes almonitort. Emellett az [INDIVIDUAL ADJUST] (EGYÉNI BEÁLLÍTÁS) funkció segítségével egyedileg képes irányítani az almonitorokat. Lásd az alábbi ábrát.

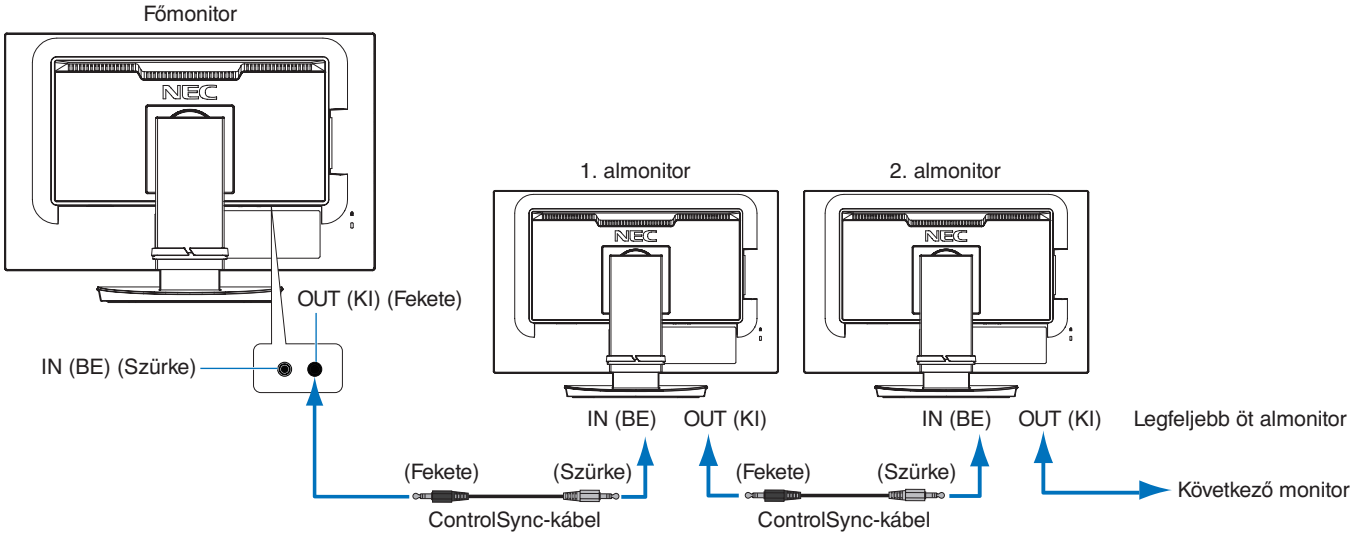


**MEGJEGYZÉS:** Ekkor az almonitor OSD-menüjének bal felső sarkában megjelenik a ControlSync-ikon. A ControlSync-aljzatokat ne kösse IN-to-IN (BEMENET–BEMENET), illetve OUT-to-OUT (KIMENET–KIMENET) elrendezésben. A monitor ControlSync-aljzatait OUT-to-IN (KIMENET–BEMENET) konfigurációba kell kötni.
Ne alakítson ki hurkos csatlakozást azáltal, hogy a láncban utolsó monitort összekapcsolja a főmonitorral.
Kapcsolja le az áramot, és húzza ki a tápkábeleket az összes monitorból. Csatlakoztassa a ControlSync-kábeleket, majd kösse be a tápkábeleket, és adjon áramot minden monitornak.

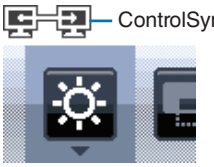


## Az összes csatlakoztatott almonitor vezérlése (szinkronizált vezérlés):

1. Csatlakoztasson egy ControlSync-kábelt (ø 2,5) a főmonitor ControlSync OUT (KIMENET) aljzatához és az almonitor ControlSync IN (BEMENET) aljzatához. Legfeljebb öt monitor kapcsolható láncba a monitorokon lévő ControlSync OUT (kimeneti) és IN (bementi) portok összekötésével.
2. Kövesse a [DATA COPY] (ADATMÁSOLÁS) utasításait (lásd 45. oldal). A főmonitor valamely beállításának módosításakor a beállítás a csatlakoztatott almonitor(ok)on is automatikusan érvényre jut.

## Célmonitor vezérlése (egyéni beállítás):

1. Érintse meg a főmonitor MENU (MENÜ) gombját az OSD-menü megnyitásához.
2. Érintse meg a(z) > gombot a [MULTI DISPLAY] (TÖBB KIJELZŐ) vezérlő megnyitásához. A kurzort a [TARGET MONITOR NO.] (CÉLMONITOR SZÁMA) opcióra húzva megnyílik az almonitorok számának menüje. A(z) < vagy > gombokkal válassza ki az almonitor számát.
   Az INPUT/SELECT (BEVITEL/KIVÁLASZTÁS) gomb megérintésekor az összes almonitoron megjelenik a monitor száma.

3. A(z) ∨ vagy ∧ gombokkal válassza ki az [INDIVIDUAL ADJUST] (EGYÉNI BEÁLLÍTÁS) opciót, majd állítsa [ON] (BE) értékre.

   Az almonitor képernyőmenüjét ekkor a főmonitor vezérlőgombjaival állíthatja be.

   **MEGJEGYZÉS:** Az [INDIVIDUAL ADJUST] (EGYÉNI BEÁLLÍTÁS) kikapcsolásához érintse meg egyszerre az INPUT (BEVITEL) és a MENU (MENÜ) gombokat.

A ControlSync-kapcsolaton keresztül a következő beállítások szabályozhatók:

| | | Szinkronizált vezérlés | Egyéni beállítás |
|---|---|---|---|
| ECO TOOLS (ENERGIATAKARÉKOSSÁGI BEÁLLÍTÁSOK) | BRIGHTNESS (FÉNYERŐ)* | Igen | Igen |
| | CONTRAST (KONTRASZT) | Nem | Igen |
| | ECO MODE (ENERGIATAKARÉKOS ÜZEMMÓD) | Igen | Igen |
| | AUTO BRIGHTNESS (AUTOMATIKUS FÉNYERŐ) | Igen | Igen |
| | BLACK LEVEL (FEKETE SZINT) | Nem | Igen |
| | OFF MODE SETTING (KIKAPCSOLÁSI ÜZEMMÓD BEÁLLÍTÁSA) | Igen | Igen |
| | SENSOR SETTING (ÉRZÉKELŐ BEÁLLÍTÁSA) (OFF MODE SETTING – KIKAPCSOLÁSI ÜZEMMÓD BEÁLLÍTÁSA) | Igen | Igen |
| | START TIME (BEKAPCSOLÁSI IDŐ) (OFF MODE SETTING – KIKAPCSOLÁSI ÜZEMMÓD BEÁLLÍTÁSA) | Igen | Igen |
| | HUMAN SENSING (EMBERKÖZELSÉG-ÉRZÉKELÉS) | Igen | Igen |
| | SENSOR SETTING (ÉRZÉKELŐBEÁLLÍTÁS) (HUMAN SENSING – EMBERKÖZELSÉG-ÉRZÉKELÉS) | Igen | Igen |
| | START TIME (BEKAPCSOLÁSI IDŐ) (HUMAN SENSING – EMBERKÖZELSÉG-ÉRZÉKELÉS) | Igen | Igen |
| | DV MODE (DV-MÓD) | Igen | Igen |
| SCREEN (KÉPERNYŐ) | AUTO ADJUST (AUTOMATIKUS BEÁLLÍTÁS) | Nem | Igen |
| | AUTO CONTRAST (AUTOMATIKUS KONTRASZT) | Nem | Igen |
| | LEFT/RIGHT (BALRA/JOBBRA) | Nem | Igen |
| | DOWN/UP (LE/FEL) | Nem | Igen |
| | H.SIZE (VÍZSZINTES MÉRET) | Nem | Igen |
| | FINE (FINOMBEÁLLÍTÁS) | Nem | Igen |
| | INPUT RESOLUTION (BEMENETI FELBONTÁS) | Nem | Igen |
| | VIDEO LEVEL (VIDEOSZINT) | Nem | Igen |
| | OVER SCAN (TÚLPÁSZTÁZÁS) | Nem | Igen |
| | EXPANSION (NYÚJTÁS) | Igen | Igen |
| | RESPONSE IMPROVE (JAVÍTOTT VÁLASZIDŐ) | Nem | Igen |
| | SHARPNESS (ÉLESSÉG) | Nem | Igen |
| COLOR (SZÍN) | Color Control System (Színkezelési rendszer) | Igen | Igen |
| | R, G, B, színerősítés | Nem | Igen |
| TOOLS (ESZKÖZÖK) | VOLUME (HANGERŐ) | Igen | Igen |
| | SOUND INPUT (HANGBEMENET) | Nem | Igen |
| | VIDEO DETECT (VIDEOÉRZÉKELÉS) | Nem | Igen |
| | DP OUT MULTISTREAM (DP-KIMENET, TÖBB ADATFOLYAM) | Nem | Igen |
| | OFF TIMER (KIKAPCSOLÁSI IDŐZÍTŐ) | Igen | Igen |
| | POWER SAVE TIMER (ENERGIATAKARÉKOS ÜZEMMÓD IDŐZÍTŐ) | Nem | Igen |
| | LED BRIGHTNESS (LED FÉNYEREJE) | Igen | Igen |
| | DDC/CI | Igen | Igen |
| | USB FUNCTIONALITY (USB-FUNKCIÓ) | Nem | Igen |
| | USB SELECTION (USB KIVÁLASZTÁSA) | Nem | Igen |
| | FACTORY PRESET (GYÁRI BEÁLLÍTÁSOK) | Nem | Igen |
| MENU TOOLS (ESZKÖZÖK MENÜ) | LANGUAGE (NYELV) | Igen | Igen |
| | OSD TURN OFF (OSD KIKAPCSOLÁSA) | Igen | Igen |
| | OSD LOCK OUT (OSD KIIKTATÁSA) | Igen | Igen |
| | OSD ROTATION (KÉPERNYŐMENÜ ELFORGATÁSA) | Nem | Igen |
| | HOT KEY (GYORSBEÁLLÍTÓ GOMB) | Igen | Igen |
| | SIGNAL INFORMATION (JELINFORMÁCIÓ) | Igen | Igen |
| | SENSOR INFORMATION (ÉRZÉKELŐINFORMÁCIÓ) | Igen | Igen |
| | KEY GUIDE (GOMBÚTMUTATÓ) | Igen | Igen |
| | DATA COPY (ADATOK MÁSOLÁSA) | Nem | Nem |
| | CUSTOMIZE SETTING (BEÁLLÍTÁSOK TESTRESZABÁSA) | Nem | Igen |
| MULTI DISPLAY (TÖBB KIJELZŐ) | MONITOR NO. (MONITOR SZÁMA) | Nem | Nem |
| | TARGET MONITOR NO. (CÉLMONITOR SZÁMA) | Nem | Nem |
| | INDIVIDUAL ADJUST (EGYÉNI BEÁLLÍTÁS) | Nem | Nem |
| ECO INFORMATION (KÖRNYEZETVÉDELMI INFORMÁCIÓK) | CARBON SAVINGS (SZÉN-DIOXID-MEGTAKARÍTÁS) | Nem | Nem |
| | CARBON USAGE (SZÉN-DIOXID-KIBOCSÁTÁS) | Nem | Nem |
| | COST SAVINGS (KÖLTSÉGMEGTAKARÍTÁS) | Nem | Nem |
| | CARBON CONVERT SETTING (SZÉN-DIOXID-ÁTSZÁMÍTÁSI BEÁLLÍTÁSOK) | Igen | Igen |
| | CURRENCY SETTING (PÉNZNEMBEÁLLÍTÁS) | Igen | Igen |
| | CURRENCY CONVERT SETTING (PÉNZNEMÁTVÁLTÁSI BEÁLLÍTÁS) | Igen | Igen |

Egyéb beállítások:

Főkapcsoló (egyenáramú kapcsoló)
Környezetifény-érzékelő
Emberközelség-érzékelő által mért állapot
Hang elnémítása

**MEGJEGYZÉS:** Csak a főmonitor emberközelség-érzékelője és környezetifény-érzékelője aktív. Ezeket az érzékelőket ne takarja le (lásd 12. oldal).
A tápkábelek és a ControlSync-kábelek csatlakoztatását követően kapcsolja ki, majd kapcsolja vissza a főmonitort, és ellenőrizze, hogy a ControlSync megfelelően működik-e.
A ControlSync-csatlakozókat kizárólag az előírások szerinti célokra vegye igénybe.

* Ez az érték nem közvetlenül beállított kimeneti érték. A beállítás relatív módon történik.

# Több monitor csatlakoztatása DisplayPort használatával

A DisplayPort OUT/IN (KIMENET/BEMENET) segítségével vagy a monitorok USB-C-aljzatain keresztül sorba kötheti a monitorokat.
Ha összekapcsolt monitorokat szeretne MST-üzemmódban (többszörös adatfolyam-átvitel) használni, akkor minden csatlakoztatott monitoron a DP OUT MULTISTREAM „AUTO” (DP-KIMENET, TÖBB ADATFOLYAM „AUTOMATIKUS”) beállítást kell megadni. A számítógéphez csatlakozó monitor beállításait módosítsa utoljára.
Ha egy kép nem jelenik meg a monitorokon, kapcsolja ki a számítógéphez csatlakozó monitort, majd kapcsolja vissza.
Előfordulhat, hogy be kell állítania a DisplayPort-csatlakozásokat. Tekintse át az alábbi táblázatot, és szükség szerint módosítsa a beállításokat.

| OSD (lásd: 42. oldal) | |
|---|---|
| DP OUT MULTISTREAM „CLONE”<br>(DP-KIMENET, TÖBB ADATFOLYAM „KLÓNOZÁS”) | Gyári beállítás.<br>DisplayPort 1.1a beállítása ezzel:<br>– SST (egyszeres adatfolyam-átvitel). |
| DP OUT MULTISTREAM „AUTO”<br>(DP-KIMENET, TÖBB ADATFOLYAM „AUTO”) | DisplayPort 1.2 beállítása ezzel:<br>– SST (egyszeres adatfolyam-átvitel) és MST (többszörös adatfolyam-átvitel). |

A képernyőhöz csatlakoztatott számítógép operációs rendszerében található videokártya-beállításoktól függően előfordulhat, hogy a kép kiterjesztése nem sikerül.
A beállítások módosításához olvassa el a számítógép használati utasítását.

**MEGJEGYZÉS:** A monitorokhoz kapott DisplayPort-kábelek segítségével kösse össze egymással a monitorokat.
Javasoljuk, hogy csak azonos modellszámú monitorokat használjon a sorba kapcsoláshoz.
Távolítsa el a monitor DisplayPort OUT (KIMENET) csatlakozójának védőkupakját.
Részletes információkért forduljon a videokártya forgalmazójához.

| | BIT RATE (BITRÁTA) | A csatlakoztatható monitorok maximális száma |
|---|---|---|
| MST (többszörös adatfolyam-átvitel) | HBR2 (alapértelmezett beállítás) | 4 egység (HDCP-tartalom: 4 egység) |
| | HBR | 2 egység (HDCP-tartalom: 2 egység) |

**MEGJEGYZÉS:** A számítógépre egyetlen csatlakozóról sorba köthető monitorok száma a videokártya tulajdonságaitól és beállításaitól függ.
Olvassa el a számítógép, illetve a videokártya használati utasítását.

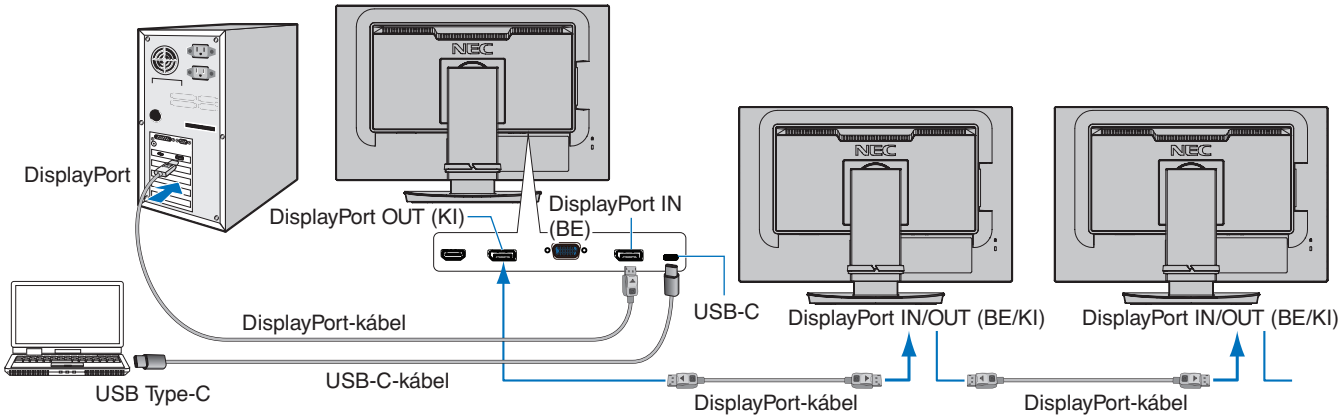


**MEGJEGYZÉS:**
- Ha a monitoron nincs kép, kövesse a(z) „Helyreállítás, ha nincs kép”, 24. oldal hibaelhárítási lépést, és válassza a DP VER [1.1] beállítást.
- Az MST funkció kiválasztásakor az energiagazdálkodási funkció az ErP-irányelv értelmében nem működik.
- Ha a javasolt jelidőzítésen túli jel érkezik az USB-C-bemenetre, előfordulhat, hogy USB 2.0-ként kapcsolódik, még akkor is, ha az eszköz USB 3.1 Gen.1-kompatibilis.
  Ebben az esetben az USB-elosztó ideiglenesen leválik, hogy az USB 3.1 Gen.1 és az USB 2.0 között váltson.
- Az USB-elosztó ideiglenesen leválik, hogy az SST- (egyszeres adatfolyam-átvitel) és az MST-beállítások (többszörös adatfolyam-átvitel) között váltson.
  A beállítás módosítása előtt válassza le az USB-eszközt.

  A képek többszörös adatfolyam üzemmódban való megjelenítésével kapcsolatban további információkat a [DP OUT MULTISTREAM] (DP-KIMENET, TÖBBSZÖRÖS ADATFOLYAM) pont alatt talál (lásd 42. oldal).

Magyar

## Helyreállítás, ha nincs kép

Ha a DP OUT MULTISTREAM (DP-KIMENET, TÖBBSZÖRÖS ADATFOLYAM) beállítása után a monitorokon nem jelenik meg a kép, kövesse az alábbi utasításokat:

1. Kapcsolja ki a számítógépet.
2. Érintse meg a „MENU” (MENÜ) billentyűt, hogy megjelenjen a [NO SIGNAL] (NINCS JEL) OSD-menü.
3. Érintse meg a(z) ∨ billentyűt, hogy megjelenjen a [VIDEO INPUT] (VIDEOBEMENET) menü.
4. Érintse meg a(z) ∧ vagy a(z) ∨ billentyűt a DisplayPort-kapcsoló menü megnyitásához.
5. Válassza a [DP VER] [1.1] lehetőséget a DisplayPort-beállítás átváltásához.
6. A MENU (MENÜ) gomb megérintésével zárja be az OSD-menüt.
7. Kapcsolja be a számítógépet.

**MEGJEGYZÉS:** Az MST (többszörös adatfolyam-átvitel) és az SST (egyszeres adatfolyam-átvitel) használatához megfelelő videokártya szükséges.
Ellenőrizze, hogy a videokártya támogatja-e az MST-t (többszörös adatfolyam-átvitelt).
A beállítások módosításához olvassa el a számítógép használati utasítását.

**MEGJEGYZÉS:** A monitorokhoz kapott DisplayPort-kábelek segítségével kösse össze egymással a monitorokat.

2. fejezet

# Alapvető kezelés

## A fejezet tartalma:


⇨ „Az OSD-vezérlőmenük (képernyőmenü) használata:”, 26. oldal

⇨ „A bemenet módosítása”, 27. oldal

⇨ „Az energiagazdálkodási funkció LED-jelzőfényeinek mintázata”, 27. oldal


Magyar

# Az OSD-vezérlőmenük (képernyőmenü) használata:

## A monitor előlapján található OSD-vezérlőgomb a következőképpen működik:

- Az OSD-menü megnyitásához érintse meg a MENU (MENÜ) gombot.

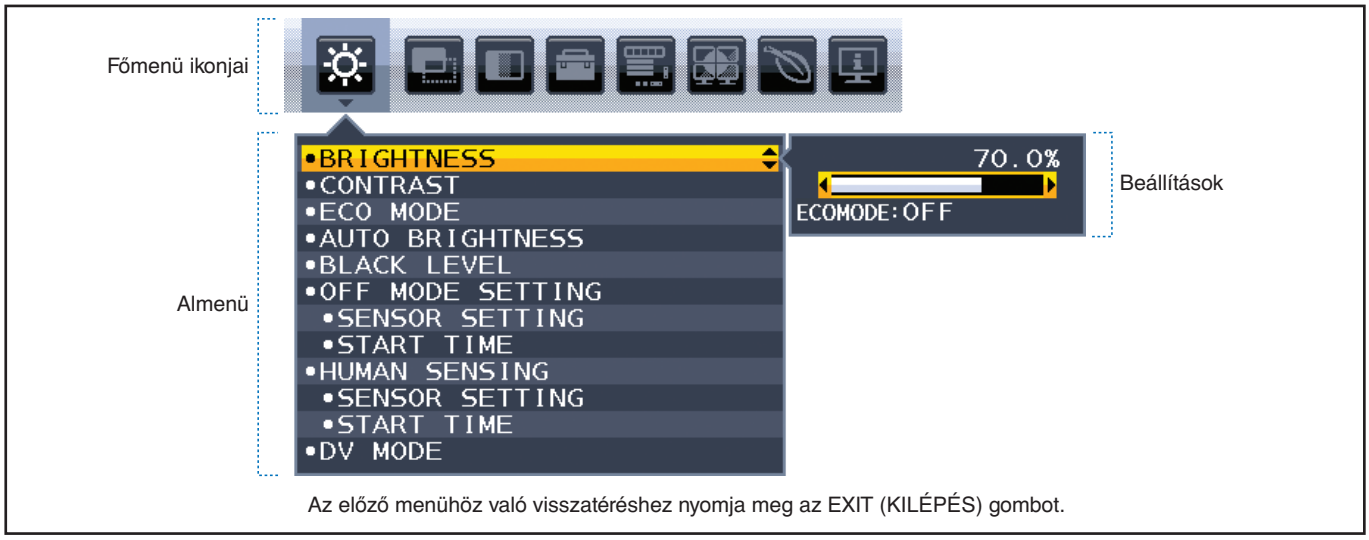


Alább egy rövid összegzés látható az egyes menüelemekben található vezérlőelemekről. A képernyőmenüben elérhető összes beállítást tartalmazó táblázatokért lásd: „A. függelék OSD-vezérlők listája", 38. oldal.

| | |
|---|---|
| | **ECO TOOLS (ENERGIATAKARÉKOSSÁGI BEÁLLÍTÁSOK):** Környezetbarát ECO (ENERGIATAKARÉKOS) beállítások kezelése. |
| | **SCREEN (KÉPERNYŐ):** Képernyő-beállítások kezelése. |
| | **COLOR (SZÍN):** Színbeállítások kezelése. |
| | **TOOLS (ESZKÖZÖK):** Hangerő, hangbemenet stb. beállítása. |
| | **MENU TOOLS (ESZKÖZÖK MENÜ):** Nyelv, jelinformáció stb. beállítása. |
| | **MULTI DISPLAY (TÖBB KÉPERNYŐ):** Monitorszám-, célmonitorszám- és egyéni beállítások. |
| | **ECO INFORMATION (KÖRNYEZETVÉDELMI INFORMÁCIÓK):** Az ECO (KÖRNYEZETVÉDELMI) beállításokkal kapcsolatos információ. |
| | **Information (Információ):** Monitorinformációkat jelenít meg, például bemenet, felbontás stb. |

# A bemenet módosítása

## A bemenet módosítása

A jelbemenet megváltoztatásához nyomja meg az **Input** (Bemenet) gombot.

### HDCP-tartalomhoz

A HDCP rendszerrel megelőzhető a digitális jelek formájában továbbított videoadatok illegális másolása. Ha a digitális bemeneten keresztül érkező tartalom nem tekinthető meg, az nem feltétlenül jelenti azt, hogy a monitor nem megfelelően működik. HDCP megvalósítása esetén előfordulhat, hogy bizonyos tartalmak HDCP-technológiával védettek, ezért a HDCP-közösség (Digital Content Protection, LLC) döntésének/szándékának megfelelően nem jeleníthetők meg. A HDCP-videotartalom általában kereskedelmi védelmet élvező Blu-ray- és DVD-lemezeket, televíziós sugárzást és folyamatos átvitelű médiaszolgáltatásokat jelent.

# Az energiagazdálkodási funkció LED-jelzőfényeinek mintázata

Az energiagazdálkodási funkció egy olyan energiatakarékossági megoldás, amely automatikusan csökkenti a monitor energiafelhasználását, ha a billentyűzetet vagy az egeret egy bizonyos ideig nem használják.

| Üzemmód | LED-jelzőfény | Energiafogyasztás | Állapot |
|---|---|---|---|
| Maximális működés | Kék | Kb. 118,0 W | Minden funkció működik. |
| Normál működés | Kék | Kb. 19,0 W | Alapértelmezett beállítás. |
| Energiatakarékos üzemmód | Sárga | 0,30 W | A monitor már egy bizonyos ideje videojelbemenet nélkül működik. |
| Kikapcsolt állapot | Nem világít | 0,25 W | Kapcsolja ki a monitort a(z) ⏻ billentyűvel. |

**MEGJEGYZÉS:**
- Az energiafogyasztás a képernyőmenü beállításától, illetve a monitorhoz csatlakoztatott eszközöktől függ.
- Ez a funkció olyan számítógépekkel működik, amelyek támogatják a VESA által jóváhagyott DPM-et (Display Power Management).

Magyar

# 3. fejezet Hibaelhárítás

## A fejezet tartalma:


- ⇨ „A képernyőképpel és videojellel kapcsolatos problémák”, 29. oldal
- ⇨ „Hardverproblémák”, 30. oldal
- ⇨ „Utánvilágítás”, 32. oldal
- ⇨ „Emberközelség-érzékelés”, 33. oldal
- ⇨ „Az Auto Brightness (Automatikus fényerő) funkció használata”, 34. oldal

# A képernyőképpel és videojellel kapcsolatos problémák

### Nincs kép

- Győződjön meg arról, hogy a jelkábel stabilan csatlakozik-e a monitorhoz és a számítógéphez.
- Győződjön meg arról, hogy a számítógép videokártyája teljesen be van nyomva a helyére.
- Győződjön meg arról, hogy nincs csatlakoztatva DisplayPort-átalakító adapter. A monitor nem támogatja a DisplayPort-átalakító adaptert.
- Győződjön meg arról, hogy a számítógép és a monitor is be van kapcsolva.
- Előfordulhat, hogy a monitor energiatakarékos üzemmódban van. A videojel elvesztését követően az előre beállított idő elteltével a monitor automatikusan készenléti állapotra vált. Nyomja meg a(z) ⏻ gombot a monitoron.
- Győződjön meg arról, hogy a használt videokártyán vagy számítógépen támogatott felbontás van kiválasztva. Ha kétségei lennének, akkor a felbontás módosításához tekintse meg a rendszer vagy a kijelző vezérlőjének a kézikönyvét.
- Ellenőrizze a monitor és a videokártya kompatibilitását, valamint nézzen utána a javasolt beállításoknak.
- Ellenőrizze, hogy a jelkábel-csatlakozó tűi nem hajlottak vagy sérültek-e.
- Ellenőrizze, hogy a csatlakoztatott készülék küld-e jelet a monitor felé.
- Ha az előlapi LED sötétkék, akkor ellenőrizze az [OFF MODE SETTING] (KIKAPCSOLÁSI ÜZEMMÓD BEÁLLÍTÁSA) üzemmód (lásd 39. oldal) vagy a [HUMAN SENSING] (EMBERKÖZELSÉG-ÉRZÉKELŐ) (lásd 40. oldal) funkció állapotát.
- Ha a monitorhoz USB/USB-C-kábellel csatlakoztat számítógépet, akkor ellenőrizze, hogy a csatlakoztatott számítógépaljzat kompatibilis-e a DisplayPort Alt Mode protokollal.
- Ha a monitorhoz USB-C-kábellel csatlakoztat számítógépet, ellenőrizze, hogy az USB-C-kábel képes-e a SuperSpeed USB 10 Gb/s sebességére (USB 3.1 Gen 2).

### A kiválasztott felbontás megjelenítése nem megfelelő

- Ha a megadott felbontás egy bizonyos tartományon kívül esik, megjelenik az „OUT OF RANGE” (tartományon kívül) ablak, amely erre figyelmeztet. Állítson be egy támogatott felbontási értéket a csatlakoztatott számítógépen.

### A kép láthatóan instabil, életlen vagy hullámzik

- Győződjön meg arról, hogy a jelkábel stabilan csatlakozik-e a monitorhoz és a számítógéphez is.
- A megjelenítés fókuszálásához és beállításához a képernyőmenü képbeállítási vezérlőjével növelje vagy csökkentse a [FINE] (FINOMBEÁLLÍTÁSOK) opciót.
  A megjelenítési üzemmód megváltozásakor szükség lehet a kép OSD-képernyőmenün keresztül történő finombeállítására.
- Ellenőrizze a monitor és a videokártya kompatibilitását, valamint nézzen utána a javasolt jelidőzítési beállításoknak.
- Amennyiben a szöveg olvashatatlan, változtassa meg a videoüzemmódot nem-sorváltottra, és használja a 60 Hz-es képfrissítési frekvenciát.

### A kép fényereje gyenge

- Ha a fényerő ingadozik, ellenőrizze, hogy a [DV MODE] (DV-ÜZEMMÓD) [STANDARD] (NORMÁL) módra van-e állítva.
- Ellenőrizze, hogy az [ECO MODE] (ENERGIATAKARÉKOS ÜZEMMÓD) és az [AUTO BRIGHTNESS] (AUTOMATIKUS FÉNYERŐ) ki van-e kapcsolva.
- Ha a fényerő ingadozik, ellenőrizze, hogy az [AUTO BRIGHTNESS] (AUTOMATIKUS FÉNYERŐ) funkció ki van-e kapcsolva.
- Győződjön meg arról, hogy a jelkábel stabilan csatlakozik a monitorhoz és a számítógéphez is.
- Az LCD fényerőcsökkenése hosszú időn keresztüli használat vagy szélsőségesen hideg környezeti feltételek miatt következhet be.
- HDMI-bemenet használata esetén módosítsa a [VIDEO LEVEL] (VIDEOSZINT) beállítást.

### A megjelenített kép mérete nem megfelelő

- Használja az OSD-vezérlőmenüket a Coarse (Durva) beállítás növelésére vagy csökkentésére.
- Győződjön meg arról, hogy a rendszerben használt videokártyához a fő támogatott időzítések egyikét választotta ki. (A rendszer vagy a videokártya támogatott felbontásához és a beállítások módosításához tekintse meg a kézikönyvet.)
- HDMI-bemenet használata esetén módosítsa az [OVER SCAN] (TÚLPÁSZTÁZÁS) beállítást.

### Nem egyenletes fényerő

- Az [AUTO BRIGHTNESS] (AUTOMATIKUS FÉNYERŐ) beállítását módosítsa [OFF] (KI) értékre, majd ezután állítsa a [BRIGHTNESS] (FÉNYERŐ) értéket.
- A [DV MODE] (DV-ÜZEMMÓD) beállítását módosítsa [STANDARD] (NORMÁL) értékre, majd ezután állítsa a [BRIGHTNESS] (FÉNYERŐ) értéket.

**MEGJEGYZÉS:** Ha az [AUTO BRIGHTNESS] (AUTOMATIKUS FÉNYERŐ) beállítása [ON] (BE) értéken van, akkor a monitor a fényerőt automatikusan a környezetnek megfelelően állítja be.
A környezeti fényerő változásakor a monitor fényereje is változik.
Ha a [DV MODE] (DV-ÜZEMMÓD) [DYNAMIC] (DINAMIKUS) értékre van állítva, akkor a monitor a fényerő értékét automatikusan a videojelnek megfelelően állítja be.

### A képernyőmenü elfordult

- Ellenőrizze az [OSD ROTATION] (KÉPERNYŐMENÜ ELFORGATÁSA) beállításait.

### Nincs kép több monitor csatlakoztatásakor.

- Ellenőrizze, hogy az ajánlott értéknél kisebb felbontás van-e beállítva.
- Ellenőrizze, hogy a videokártya támogatja-e az MST-t (többszörös adatfolyam-átvitelt).
- Az SST (egyszeres adatfolyam-átvitel) használatával sorosan összekapcsolható monitorok száma a HDCP tartalmi korlátozásoktól függ.
- A monitorokat a mellékelt DisplayPort-kábellel kell összekapcsolni.

## Hardverproblémák

### ⏻ A billentyű nem reagál

- A monitor kikapcsolásához és újraindításához húzza ki a hálózati kábelt a csatlakozóaljzatból.

### Nem világít a LED a monitoron (nem világít a kék vagy a sárga szín)

- Győződjön meg arról, hogy a hálózati kábel megfelelően csatlakozik-e a monitorhoz és a fali aljzatba, és hogy a monitor be van-e kapcsolva.
- Növelje a [LED BRIGHTNESS] (LED FÉNYEREJE) beállítást.

### Nincs kép

- Ha a képernyőn nincs kép, kapcsolja ki, majd be a(z) ⏻ gombot.
- A csatlakoztatott billentyűzet vagy egér megérintésével győződjön meg arról, hogy a számítógép nincs-e energiatakarékos üzemmódban.
- DisplayPort használata esetén egyes videokártyák kis felbontású üzemmódban a monitor ki- és bekapcsolásakor, illetve a hálózati kábel kihúzásakor/bedugásakor nem adnak kimeneti videojelet.
- HDMI-bemenet használata esetén módosítsa az [OVER SCAN] (TÚLPÁSZTÁZÁS) beállítást.
- A [VIDEO DETECT] (VIDEOÉRZÉKELÉS) beállításnál válassza a [NONE] (NINCS) lehetőséget.
- Az [USB FUNCTIONALITY] (USB-FUNKCIÓ) beállításnál válassza az [ON] (BE) vagy az [AUTO] (AUTOMATIKUS) lehetőséget.

### Nincs hang

- Ellenőrizze, hogy a hangszórók kábelei megfelelően csatlakoznak-e.
- Ellenőrizze, hogy nem aktív-e a [MUTE] (némítás) funkció.
- Ellenőrizze, hogy a [VOLUME] (hangerő) nem a minimum szinten van-e.
- Ellenőrizze, hogy a számítógép támogatja-e az audiojel továbbítását a DisplayPort, HDMI- vagy USB-C-csatlakozón át.
- A DisplayPort-, HDMI- vagy USB-C-bemenet használata esetén ellenőrizze a kiválasztott [SOUND INPUT] (HANGBEMENET) beállítást.

### Az USB-elosztó nem működik

- Ellenőrizze, hogy az USB-kábel megfelelően csatlakozik-e. Olvassa el az USB-eszköz Használati útmutatóját.
- Ellenőrizze, hogy a monitor USB-bemenete a számítógép USB-kimenetére csatlakozik-e, és győződjön meg arról, hogy bekapcsolta a számítógépet.
- Győződjön meg arról, hogy az USB-C-kábel megfelelően csatlakozik-e.
- Ellenőrizze az [USB SELECTION] (USB KIVÁLASZTÁSA) beállításokat.
- Kapcsolja le majd vissza a főkapcsolód.

### Az emberközelség-érzékelő nem működik

- Ellenőrizze, nincs-e valamilyen tárgy az emberközelség-érzékelő előtt.
- Győződjön meg arról, hogy a monitor előtt nincs infravörös sugárzást kibocsátó berendezés.

### A ControlSync-vezérlés nem működik

- Győződjön meg arról, hogy megfelelő a ControlSync-kábel csatlakoztatása.
- Győződjön meg arról, hogy a ControlSync-kábel nincs hurkos kapcsolásban.
- A fő monitornak csak a ControlSync OUT (KIMENET) aljzata lehet csatlakoztatva.
- Kérjük, használja a mellékelt ControlSync-kábelt.
- A ControlSync-kábellel legfeljebb öt almonitor használható.

### Az USB Type-C-eszköz nem működik

**Megjelent a „Warning: Remove USB-C cable” (Figyelmeztetés: húzza ki az USB-C-kábelt) OSD-üzenet.**

- A monitor szokatlan feszültség- vagy áramerősség-értéket érzékelt az USB-C-aljzaton. Azonnal húzza ki az USB-C-kábelt.

**Nincs kép**

- Az [USB FUNCTIONALITY] (USB-FUNKCIÓ) beállításnál válassza az [ON] (BE) vagy az [AUTO] (AUTOMATIKUS) lehetőséget.
- Ellenőrizze, hogy a csatlakoztatott USB-C-eszköz képes-e DisplayPort Alt Mode üzemmódra az USB Type-C-kapcsolaton át.
- Ellenőrizze, hogy az USB-C-kábel USB 3.1 Gen.1 vagy Gen.2 kategóriájú-e.

**A töltés nem indul el vagy instabil.**

- Az [USB FUNCTIONALITY] (USB-FUNKCIÓ) beállításnál válassza az [ON] (BE) vagy az [AUTO] (AUTOMATIKUS) lehetőséget.
- Ellenőrizze, hogy a csatlakoztatott USB-C-eszköz képes-e az USB-tápellátás fogadására.
- Ellenőrizze, hogy az USB-C-kábel alkalmas-e USB-tápellátásra.
- A monitor túlfeszültséget vagy túláramot kaphatott az USB-C-aljzaton át. Húzza ki azonnal az USB-C-kábelt.

- Ha továbbra is problémát tapasztal, húzza ki a monitor hálózati kábelét a tápaljzatból, majd húzza ki az USB-C-kábelt. Dugja vissza a hálózati kábelt, majd az USB-C-kábelt.

# Utánvilágítás

Szeretnénk felhívni a figyelmét, hogy az LCD-technológiában ismert jelenség az ún. utánvilágítás. Utánvilágítás akkor fordul elő, amikor a képernyőn az előző kép maradéka vagy „szellemképe” látható. Noha az LCD-monitorok utánvilágítása – a CRT-monitorokétól eltérően – nem tartós, az állóképek hosszan tartó megjelenítése kerülendő.

Az utánvilágítás mérsékléséhez kapcsolja ki a monitort annyi időre, amíg az előző kép látszott. Ha például egy kép egy órán keresztül jelent meg a monitoron, és megmaradt a szellemképe, a kép törléséhez kapcsolja ki a monitort egy órára.

**MEGJEGYZÉS:** Mint minden személyes használatú megjelenítőeszköz esetében, azokra az időszakokra, melyek során a képernyőn nem folynak műveletek, az NEC DISPLAY SOLUTIONS rendszeres időközönként mozgó képernyővédő használatát javasolja, illetve ha nincs szükség rá, akkor a monitort ki kell kapcsolni.

# Emberközelség-érzékelés

Az emberközelség-érzékelés funkció az emberi mozgás érzékelésén keresztül csökkenti az energiafelhasználást.

A [HUMAN SENSING] (EMBERKÖZELSÉG-ÉRZÉKELÉS) funkcióhoz a két alábbi beállítás adható meg:

| MODE (ÜZEMMÓD) | HUMAN SENSING SETTING (AZ EMBERKÖZELSÉG-ÉRZÉKELÉS BEÁLLÍTÁSA) | Senki sem tartózkodik a monitor előtt |
|---|---|---|
| LIGHT (KICSI) | 1 | BRIGHTNESS 0% (FÉNYERŐ 0%) |
| DEEP (NAGY) | 2 | Energiatakarékos üzemmód |

### Az emberközelség-érzékelés funkció működését bemutató ábra

A. Ha az érzékelő nem érzékel személyt a monitor előtt, akkor a monitor a [HUMAN SENSING] (EMBERKÖZELSÉG-ÉRZÉKELÉS) → [START TIME] (BEKAPCSOLÁSI IDŐ) beállításban megadott ideig marad aktív állapotba (lásd 40. oldal).

B. A monitor megjelenít egy értesítő üzenetet, ha egy adott időn át nem érzékel embert.
Az értesítő képernyő a [SENSOR INFORMATION] (ÉRZÉKELŐINFORMÁCIÓ) beállításnál állítható be (lásd 45. oldal).

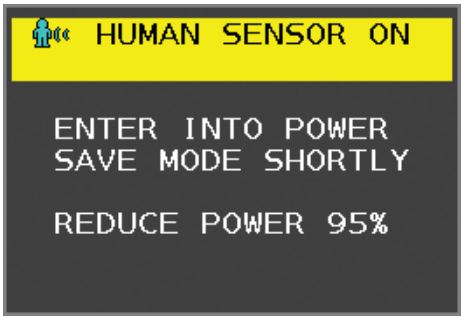


C. Ha a [HUMAN SENSING] (EMBERKÖZELSÉG-ÉRZÉKELÉS) beállítása [LIGHT] (KICSI), az értesítés megjelenítését követően a monitor képernyője fokozatosan elsötétül, amíg a fényerő 0%-ra nem csökken.
Ha a [HUMAN SENSING] (EMBERKÖZELSÉG-ÉRZÉKELÉS) beállítása [DEEP] (NAGY), a monitor energiatakarékos módra vált.

D. Amikor az érzékelő érzékeli, hogy egy személy visszatért, a monitor automatikusan visszavált energiatakarékos módból normál üzemmódba.

**MEGJEGYZÉS:** Ha a [HUMAN SENSING] (EMBERKÖZELSÉG-ÉRZÉKELÉS) beállítása [LIGHT] (KICSI), a monitor képernyője fokozatosan egyre világosabb lesz, amíg az eredeti fényerőt el nem éri.

E. A monitor visszatér normál módba.

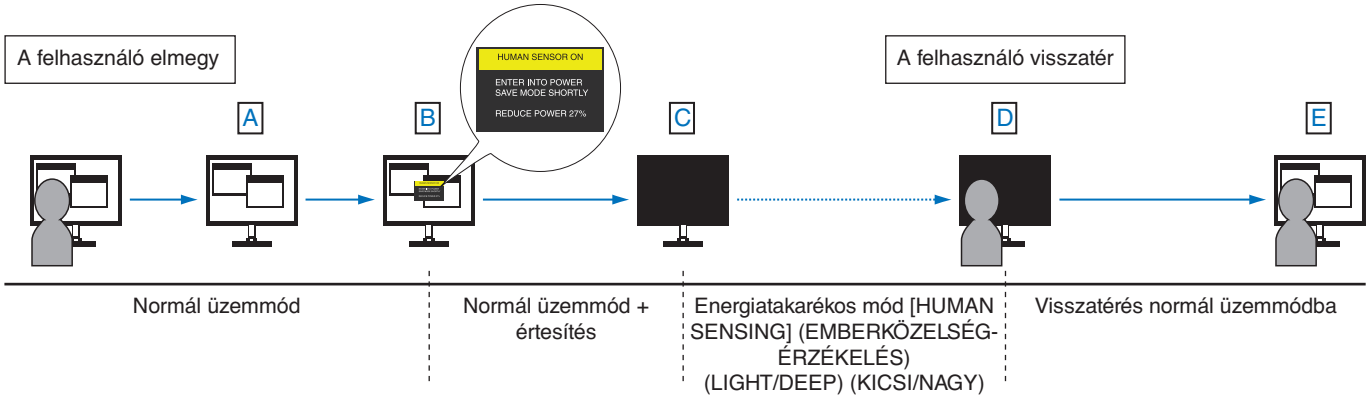


Magyar

# Az Auto Brightness (Automatikus fényerő) funkció használata

Beállítható, hogy az LCD-képernyő fényereje a helyiségen belüli környezeti megvilágításhoz igazodva nőjön vagy csökkenjen. Ha a helyiség világos, a monitor fényereje ennek megfelelően nő. Ha a helyiségben csökken a fény, a monitor fényereje is csökken. A funkció célja, hogy a nézés élménye a fényviszonyok változásakor kellemesebb legyen a szem számára.

## SETUP (BEÁLLÍTÁS)

Az alábbi eljárással válassza ki azt a fényerőtartományt, amelyet a monitor az [AUTO BRIGHTNESS] (AUTOMATIKUS FÉNYERŐ) funkció bekapcsolásakor használhat.

1. Állítsa be a szintet megvilágított helyiséghez. Ez az a maximális fényerőszint, amelyet a monitor a legnagyobb környezeti megvilágítás mellett elérhet. Ezt a paramétert a helyiség legvilágosabb állapotában állítsa be.

   Válassza az [ON] (BE) beállítást az [AUTO BRIGHTNESS] (AUTOMATIKUS FÉNYERŐ) menüben (**1. ábra**). Ezután az elülső gombokkal vigye fel a kurzort a [BRIGHTNESS] (FÉNYERŐ) menüpontra. Válassza ki a kívánt fényerőszintet (**2. ábra**).

**1. ábra**

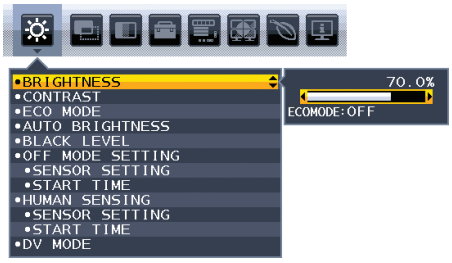


**2. ábra**

2. Állítsa be a szintet sötét helyiséghez. Ez az a minimális fényerőszint, amelyet a monitor legalacsonyabb környezeti megvilágítás mellett elérhet. Ennél a beállításnál a helyiség a lehető legsötétebb legyen.

   Ezután az elülső gombokkal vigye fel a kurzort a [BRIGHTNESS] (FÉNYERŐ) menüpontra. Válassza ki a kívánt fényerőszintet (**3. ábra**).

**3. ábra**

Bekapcsolt [AUTO BRIGHTNESS] (AUTOMATIKUS FÉNYERŐ) funkció esetén a képernyő fényereje a helyiség fényviszonyait követve automatikusan változik (**4. ábra**).

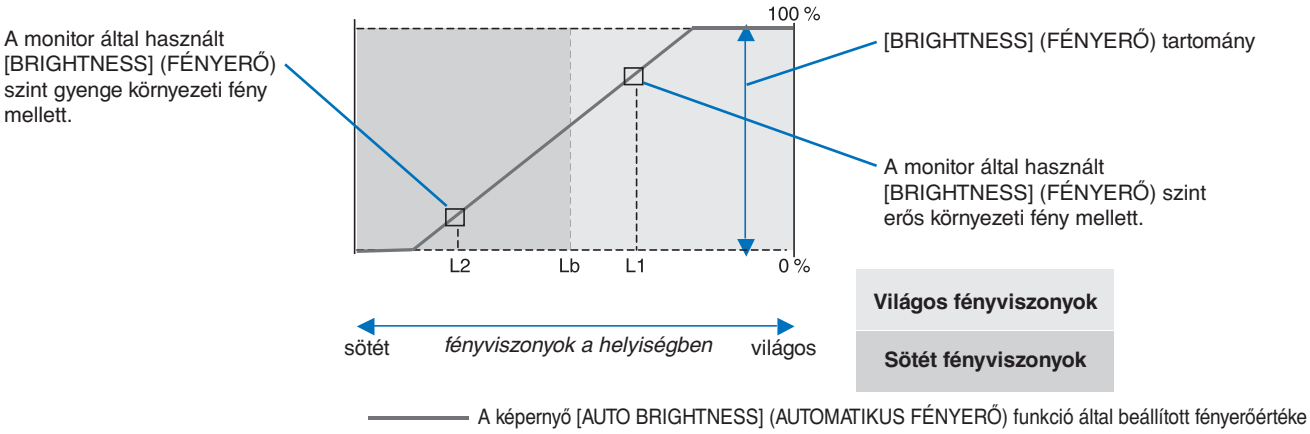


**4. ábra**

Lb: Az erős és gyenge megvilágítás közötti határ; gyári beállítás
L1: A monitor által használt [BRIGHTNESS] (FÉNYERŐ) szint erős környezeti fény mellett (L1>Lb)
L2: A monitor által használt [BRIGHTNESS] (FÉNYERŐ) szint gyenge környezeti fény mellett (L2<Lb)
Az L1 és az L2 a felhasználó által beállított, a környezeti fényviszonyok változását kompenzáló fényerőértékek.

# 4. fejezet Műszaki adatok

## A fejezet tartalma:


⇨ „EA242F", 36. oldal

⇨ „EA272F", 37. oldal


Magyar

# EA242F

| A monitor részletes leírása | | MultiSync EA242F | Megjegyzések |
|---|---|---|---|
| LCD-modul | Átmérő:<br>A látható kép mérete:<br>Natív felbontás: | 60,47 cm/23,8 hüvelyk<br>60,47 cm/23,8 hüvelyk<br>1920 × 1080 60 Hz | Aktív mátrix; vékony filmtranzisztoros (TFT) folyadékkristályos kijelző (LCD); 0,275 mm (V) × 0,275 mm (F) ponttávolság; 250 cd/m² fényerősség, 1000:1 kontrasztarány (jellemzően), (5000:1 kontrasztarány, dinamikus mód). |
| Bemeneti jel | | | |
| VGA: | 15 érintkezős mini D-Sub: | Analóg RGB<br>Szinkronizálás | 0,7 Vp-p/75 ohm<br>Elkülönített szink. TTL-szint Pozitív/Negatív<br>Kompozit szink. TTL-szint Pozitív/Negatív<br>Zöldszín-szinkron (videó 0,7 Vp-p és negatív szink. 0,3 Vp-p) |
| DisplayPort: | DisplayPort-csatlakozó:<br>USB-C aljzat: | Digitális RGB<br>Digitális RGB | Legfeljebb 1920 × 1080 60 Hz, 8 bit, DisplayPort V1.2 (HDCP 1.3)<br>Legfeljebb 1920 × 1080 60 Hz, 8/10 bit, DisplayPort V1.2 (HDCP 1.3) |
| HDMI: | HDMI-csatlakozó: | Digitális RGB/YUV | Legfeljebb 1920 × 1080 60 Hz, HDMI (HDCP 1.4) |
| Kimeneti jel | | | |
| DisplayPort: | DisplayPort-csatlakozó: | Digitális RGB | A DisplayPort a V1.2 szabványnak felel meg, HDCP-kompatibilis |
| Színek megjelenítése | | 16777216 | Videokártya-függő. |
| Szinkronizációs tartomány | Vízszintes:<br>Függőleges: | 31,5 kHz–83,0 kHz<br>50 Hz–75 Hz | Automatikus<br>Automatikus |
| Betekintési szög | Bal/Jobb:<br>Fel/le: | ±89° (CR > 10)<br>±89° (CR > 10) | |
| Válaszidő | | 6 ms (szürkéből szürkébe, jellemzően) | |
| Aktív megjelenítési terület | Fekvő: Vízszintes:<br>Függ.:<br>Álló: Vízszintes:<br>Függ.: | 527,0 mm/20,7 hüvelyk<br>296,5 mm/11,7 hüvelyk<br>296,5 mm/11,7 hüvelyk<br>527,0 mm/20,7 hüvelyk | |
| USB Hub | I/F:<br>Port:<br>Terhelőáram: | SuperSpeed USB (USB 3.1 Gen 1)<br>2. bemenet (USB-C-aljzat)<br>3 kimenet<br>Kimeneti csatlakozó: 5 V/0,9 A (max.)<br>USB-C aljzat: 65 W (max.) | |
| AUDIO (HANG) | | | |
| AUDIO bemenet: | SZTEREÓ mini jack:<br>DisplayPort-csatlakozó:<br>USB-C-aljzat (DisplayPort Alt. üzemmód):<br>HDMI-csatlakozó: | Analóg hang<br>Digitális hang:<br>Digitális hang:<br>Digitális hang: | Sztereó Bal/Jobb 500 mV rms 20 Kohm<br>2 csatornás PCM 32; 44,1; 48 kHz (16/20/24 bit)<br>2 csatornás PCM 32; 44,1; 48 kHz (16/20/24 bit)<br>2 csatornás PCM 32; 44,1; 48 kHz (16/20/24 bit) |
| Fejhallgató kimenete: | SZTEREÓ mini jack: | | Fejhallgató-impedancia 32 ohm |
| Hangszórók | Gyakorlati hangteljesítmény: | 1,0 W + 1,0 W | |
| ControlSync (legfeljebb 5 almonitorhoz) | IN (BE):<br>OUT (KI): | Sztereó Micro jack 2.5 φ csatlakozó<br>Sztereó Micro jack 2.5 φ csatlakozó | |
| Tápellátás | | AC 100–240 V, 50/60 Hz | |
| Névleges áramfelvétel | | 1,40–0,70 A | |
| Méretek | Fekvő:<br>Álló: | 537,7 mm (szé) × 336,2–486,2 mm (ma) x 250,0 mm (mé)<br>21,2 hüvelyk (szé) × 13,2–19,1 hüvelyk (ma) × 9,8 hüvelyk (mé)<br>319,1 mm (szé) × 555,4–615,4 mm (ma) × 250,0 mm (mé)<br>12,6 hüvelyk (szé) × 21,9–24,2 hüvelyk (ma) × 9,8 hüvelyk (mé) | |
| Állvány állítási tartománya | Magassági beállítás:<br>Döntés/elforgatás/forgatás: | 150 mm/5,91 hüvelyk (fekvő tájolás)<br>60 mm/2,36 hüvelyk (álló tájolás)<br>Fel 35° le 5°/± 90°/340° | |
| Tömeg | | 7,0 kg (15,4 font) (monitorállvánnyal)/4,5 kg (9,9 font) (monitorállvány nélkül) | |
| Környezetvédelmi szempontok | Üzemi hőmérséklet:<br>Páratartalom:<br>Tengerszint feletti magasság:<br>Tárolási hőmérséklet:<br>Páratartalom:<br>Tengerszint feletti magasság: | 5 °C – 35 °C/41 °F – 95 °F<br>20–80%<br>0–5000 m/0–16 404 láb<br>–10 °C – 60 °C/14 °F – 140 °F<br>10–85%<br>0–12 192 m/0–40 000 láb | |

**MEGJEGYZÉS:** A műszaki adatokat a gyártó minden előzetes bejelentés nélkül módosíthatja.

# EA272F

| A monitor részletes leírása | | MultiSync EA272F | Megjegyzések |
|---|---|---|---|
| LCD-modul | Átmérő:<br>A látható kép mérete:<br>Natív felbontás: | 68,6 cm/27 hüvelyk<br>68,6 cm/27 hüvelyk<br>1920 × 1080 60 Hz | Aktív mátrix; vékony filmtranzisztoros (TFT) folyadékkristályos kijelző (LCD); 0,311 mm (V) × 0,311 mm (F) ponttávolság; 250 cd/m² fényerősség, 1000:1 kontrasztarány (jellemzően), (5000:1 kontrasztarány, dinamikus mód). |
| Bemeneti jel | | | |
| VGA: | 15 érintkezős mini D-Sub: | Analóg RGB<br>Szinkronizálás | 0,7 Vp-p/75 ohm<br>Elkülönített szink. TTL-szint Pozitív/Negatív<br>Kompozit szink. TTL-szint Pozitív/Negatív<br>Zöldszín-szinkron (videó 0,7 Vp-p és negatív szink. 0,3 Vp-p) |
| DisplayPort: | DisplayPort-csatlakozó:<br>USB-C aljzat: | Digitális RGB<br>Digitális RGB | Legfeljebb 1920 × 1080 60 Hz, 8 bit, DisplayPort V1.2 (HDCP 1.3)<br>Legfeljebb 1920 × 1080 60 Hz, 8/10 bit, DisplayPort V1.2 (HDCP 1.3) |
| HDMI: | HDMI-csatlakozó: | Digitális RGB/YUV | Legfeljebb 1920 × 1080 60 Hz, HDMI (HDCP 1.4) |
| Kimeneti jel | | | |
| DisplayPort: | DisplayPort-csatlakozó: | Digitális RGB | A DisplayPort a V1.2 szabványnak felel meg, HDCP-kompatibilis |
| Színek megjelenítése | | 16777216 | Videokártya-függő. |
| Szinkronizációs tartomány | Vízszintes:<br>Függőleges: | 31,5 kHz–83,0 kHz<br>50 Hz–75 Hz | Automatikus<br>Automatikus |
| Betekintési szög | Bal/Jobb:<br>Fel/le: | ±89° (CR > 10)<br>±89° (CR > 10) | |
| Válaszidő | | 6 ms (szürkéből szürkébe, jellemzően) | |
| Aktív megjelenítési terület | Fekvő: Vízszintes:<br>Függ.:<br>Álló: Vízszintes:<br>Függ.: | 597,9 mm/23,5 hüvelyk<br>336,3 mm/13,2 hüvelyk<br>336,3 mm/13,2 hüvelyk<br>597,9 mm/23,5 hüvelyk | |
| USB Hub | I/F:<br>Port:<br><br>Terhelőáram: | SuperSpeed USB (USB 3.1 Gen 1)<br>2. bemenet (USB-C-aljzat)<br>3 kimenet<br>Kimeneti csatlakozó: 5 V/0,9 A (max.)<br>USB-C aljzat: 65 W (max.) | |
| AUDIO (HANG) | | | |
| AUDIO bemenet: | SZTEREÓ mini jack:<br>DisplayPort-csatlakozó:<br>USB-C-aljzat (DisplayPort Alt. üzemmód):<br>HDMI-csatlakozó: | Analóg hang<br>Digitális hang:<br>Digitális hang:<br>Digitális hang: | Sztereó Bal/Jobb 500 mV rms 20 Kohm<br>2 csatornás PCM 32; 44,1; 48 kHz (16/20/24 bit)<br>2 csatornás PCM 32; 44,1; 48 kHz (16/20/24 bit)<br>2 csatornás PCM 32; 44,1; 48 kHz (16/20/24 bit) |
| Fejhallgató kimenete: | SZTEREÓ mini jack: | | Fejhallgató-impedancia 32 ohm |
| Hangszórók | Gyakorlati hangteljesítmény: | 1,0 W + 1,0 W | |
| ControlSync (legfeljebb 5 almonitorhoz) | IN (BE):<br>OUT (KI): | Sztereó Micro jack 2.5 φ csatlakozó<br>Sztereó Micro jack 2.5 φ csatlakozó | |
| Tápellátás | | AC 100–240 V, 50/60 Hz | |
| Névleges áramfelvétel | | 1,40–0,70 A | |
| Méretek | Fekvő:<br><br>Álló: | 610,2 mm (szé) × 376,9–526,9 mm (ma) × 250,0 mm (mé)<br>24,0 hüvelyk (szé) × 14,8–20,7 hüvelyk (ma) × 9,8 hüvelyk (mé)<br>359,8 mm (szé) × 628,0–651,6 mm (ma) × 250,0 mm (mé)<br>14,2 hüvelyk (szé) × 24,7–25,7 hüvelyk (ma) × 9,8 hüvelyk (mé) | |
| Állvány állítási tartománya | Magassági beállítás:<br><br>Döntés/elforgatás/forgatás: | 150 mm/5,91 hüvelyk (fekvő tájolás)<br>23,6 mm/0,93 hüvelyk (álló tájolás)<br>Fel 35° le 5°/± 90°/340° | |
| Tömeg | | 9,2 kg (20,3 font) (monitorállvánnyal)/5,8 kg (12,8 font) (monitorállvány nélkül) | |
| Környezetvédelmi szempontok | Üzemi hőmérséklet:<br>Páratartalom:<br>Tengerszint feletti magasság:<br>Tárolási hőmérséklet:<br>Páratartalom:<br>Tengerszint feletti magasság: | 5 °C – 35 °C/41 °F – 95 °F<br>20–80%<br>0–5000 m/0–16 404 láb<br>–10 °C – 60 °C/14 °F – 140 °F<br>10–85%<br>0–12 192 m/0–40 000 láb | |

**MEGJEGYZÉS:** A műszaki adatokat a gyártó minden előzetes bejelentés nélkül módosíthatja.

# A. függelék OSD-vezérlők listája

## A fejezet tartalma


⇨ „ECO TOOLS (ENERGIATAKARÉKOSSÁGI BEÁLLÍTÁSOK)", 39. oldal

⇨ „SCREEN (KÉPERNYŐ)", 40. oldal

⇨ „COLOR (SZÍN)", 42. oldal

⇨ „TOOLS (ESZKÖZÖK)", 42. oldal

⇨ „MENU TOOLS (ESZKÖZÖK MENÜ)", 43. oldal

⇨ „MULTI DISPLAY (TÖBB KIJELZŐ)", 45. oldal

⇨ „ECO INFORMATION (KÖRNYEZETVÉDELMI INFORMÁCIÓK)", 46. oldal

⇨ „INFORMATION (INFORMÁCIÓK)", 46. oldal

⇨ „OSD-figyelmeztetés", 46. oldal


Az alapértelmezett értékeket kérésre megadjuk.

# ECO TOOLS (ENERGIATAKARÉKOSSÁGI BEÁLLÍTÁSOK)

| ECO TOOLS (ENERGIATAKARÉKOSSÁGI BEÁLLÍTÁSOK) menü | |
|---|---|
| BRIGHTNESS (FÉNYERŐ) | A teljes kép és a háttér fényerejének beállítása.<br>Ha az [ECO MODE] (ENERGIATAKARÉKOS) üzemmód beállítása [1] vagy [2], akkor megjelenik a [CARBON FOOTPRINT] (SZÉN-DIOXID-KIBOCSÁTÁS) sávja. |
| CONTRAST (KONTRASZT) | A teljes kép és a háttér fényerejének bemenő jelszinthez igazodó beállítása.<br>**MEGJEGYZÉS:** Ha a Color Control System (Színkezelési rendszer) beállításnál az [L/B] (Csökkentett kék fény) üzemmód van kiválasztva, akkor ez a funkció le van tiltva. |
| ECO MODE (ENERGIATAKARÉKOS ÜZEMMÓD) | A fényerő szintjének csökkentésén keresztül csökkenti a felhasznált energia mennyiségét.<br>**MEGJEGYZÉS:** Ez a funkció le van tiltva, ha a [DV MODE] (DV-ÜZEMMÓD) (lásd 40. oldal) [DYNAMIC] (DINAMIKUS) értékre van állítva.<br>Ha a Color Control System (Színkezelési rendszer) beállítása [DICOM SIM.] (DICOM-SZIMULÁCIÓ), ez a funkció nem aktív.<br>Az [ECO MODE] (ENERGIATAKARÉKOS ÜZEMMÓD) bekapcsolásához érintse meg az ECO (ENERGIATAKARÉKOS) gombot.<br>Amikor megérinti az ECO (ENERGIATAKARÉKOS) gombot, a beállítás a következők között váltakozik: [1] → [2] → [OFF] (KI) → [1]. |
| OFF (KI) | Nem működik. |
| 1 | A fényerő változó tartományát 0% és 80% közé állítja be.<br>Ezzel a beállítással a fényerő olyan tartományba hozható, melynél az energiafogyasztás a maximális fényerő-beállításhoz képest 15%-kal csökken. |
| 2 | A fényerő változó tartományát 0% és 30% közé állítja be.<br>Ezzel a beállítással a fényerő olyan tartományba hozható, melynél az energiafogyasztás a maximális fényerő-beállításhoz képest 35%-kal (EA242F)/40%-kal (EA272F) csökken.<br>A funkció [ON] (BE) állapotban a [BRIGHTNESS] (FÉNYERŐ) szabályozó sáv mellett megjelenik a [CARBON FOOTPRINT] (SZÉN-DIOXID-LÁBNYOM) sáv. |
| AUTO BRIGHTNESS (AUTOMATIKUS FÉNYERŐ) | Automatikusan állítja a fényerőt.<br>**MEGJEGYZÉS:** Ez a funkció le van tiltva, ha a [DV MODE] (DV-üzemmód) [DYNAMIC] (DINAMIKUS) értékre van állítva.<br>Ha a Color Control System (Színkezelési rendszer) beállítása [DICOM SIM.] (DICOM-SZIMULÁCIÓ), ez a funkció nem aktív. |
| OFF (KI) | Nem működik. |
| ON (BE) (AMBIENT LIGHT – KÖRNYEZETI FÉNY) | A környezet fényerőszintjének érzékelésével a fényerőt optimálisra állítja.*1 |
| BLACK LEVEL (FEKETE SZINT) | A fekete szín képernyőn megjelenő fényerejét állítja be. |
| OFF MODE SETTING (KIKAPCSOLÁSI ÜZEMMÓD BEÁLLÍTÁSA) | Az Intelligens energiakezelő lehetővé teszi, hogy bizonyos tétlenségi időtartam elteltével a monitor energiatakarékos üzemmódba lépjen. |
| OFF (KI) | A bemeneti jel elvesztésekor a monitor automatikusan energiatakarékos üzemmódba vált. |
| ON (BE) | A monitor automatikusan energiatakarékos üzemmódba vált, ha a környezeti fény erőssége az Ön által beállított szint alá csökken. A szint az [OFF MODE SENSOR SETTING] (KIKAPCSOLT ÜZEMMÓDÚ ÉRZÉKELŐBEÁLLÍTÁS) menüben állítható.<br>Energiatakarékos üzemmódban a monitor elején található LED sötétkékre vált. Energiatakarékos üzemmódban az előlapon lévő gombok bármelyikének megérintésével visszatérhet normál üzemmódba, kivéve a(z) ⏻ és az INPUT (BEVITEL) gombokat.<br>Amikor a környezeti fény erőssége eléri a szokásos szintet, a monitor automatikusan visszatér normál üzemmódba. |
| SENSOR SETTING (ÉRZÉKELŐ BEÁLLÍTÁSA) (OFF MODE SETTING – KIKAPCSOLÁSI ÜZEMMÓD BEÁLLÍTÁSA) | Beállítja a környezetifény-érzékelés alacsony fényviszonyokra vonatkozó érzékelési küszöbszintjét, és megjeleníti az aktuálisan mért értéket. |
| START TIME (BEKAPCSOLÁSI IDŐ) (OFF MODE SETTING – KIKAPCSOLÁSI ÜZEMMÓD BEÁLLÍTÁSA) | Beállítja az alacsony energiafogyasztási szintre történő váltás előtti várakozási időt a környezetifény-érzékelő általi alacsony fényviszonyok érzékelésének esetére. |

*1: Az „Automatikus fényerővel” kapcsolatos bővebb információkat a(z) 34. oldal tartalmaz.

Magyar

| ECO TOOLS (ENERGIATAKARÉKOSSÁGI BEÁLLÍTÁSOK) menü | |
|---|---|
| HUMAN SENSING (EMBERKÖZELSÉG-ÉRZÉKELÉS) | Az érzékelő a [HUMAN SENSING] (EMBERKÖZELSÉG-ÉRZÉKELÉS) funkción keresztül észleli az emberi mozgást. A [HUMAN SENSING] (EMBERKÖZELSÉG-ÉRZÉKELÉS) funkciónak háromféle beállítása van.<br>**MEGJEGYZÉS:** A monitortól kb. 1,5 m-es távolságig érzékeli a személyeket. |
| OFF (KI) | Nem működik. |
| 1 (LIGHT (KICSI)) | Miután a monitor érzékeli, hogy egy adott ideig senki nem tartózkodik a közelben, az energiafogyasztás csökkentése érdekében automatikusan alacsony fényerejű üzemmódra vált. Amikor valaki ismét a monitor közelébe megy, a monitor automatikusan visszavált normál üzemmódba. A [START TIME] (BEKAPCSOLÁSI IDŐ) segítségével beállíthatja az alacsony fényerejű üzemmód bekapcsolása előtti várakozási időt. |
| 2 (DEEP (NAGY)) | Miután a monitor érzékeli, hogy senki nem tartózkodik a közelben, az energiafogyasztás csökkentése érdekében automatikusan energiatakarékos üzemmódra vált. Amikor egy személy ismét a monitor közelébe érkezik, a monitor visszatér az energiatakarékos üzemmódból. |
| SENSOR SETTING (ÉRZÉKELŐBEÁLLÍTÁS) (HUMAN SENSING – EMBERKÖZELSÉG-ÉRZÉKELÉS) | Itt állíthatja be a [HUMAN SENSING] (EMBERKÖZELSÉG-ÉRZÉKELÉS) küszöbértéke.<br>Ha a fehér sáv vagy vörös hullám jobb oldalán ember alakú ikon jelenik meg, akkor a monitor nem érzékel senkit a közelében.<br>**MEGJEGYZÉS:** A [HUMAN SENSING] (EMBERKÖZELSÉG-ÉRZÉKELÉS) funkció a képernyőmenü bezárása után indul el. |
| START TIME (BEKAPCSOLÁSI IDŐ) (HUMAN SENSING – EMBERKÖZELSÉG-ÉRZÉKELÉS) | Itt állíthatja be, hogy a monitor mennyi idő elteltével váltson alacsony fényerejű vagy energiatakarékos módba, miután az emberközelség-érzékelő senkit sem érzékel a monitor közelében. |
| DV MODE (DV-MÓD) | A Dynamic Visual Mode (Dinamikus vizuális üzemmód) beállítása az alábbiak közül választható:<br>**MEGJEGYZÉS:** Ha a Color Control System (Színkezelési rendszer) beállítása [L/B] (CSÖKKENTETT KÉK FÉNY), [PROGRAMMABLE] (PROGRAMOZHATÓ) vagy [DICOM SIM] (DICOM SZIMULÁCIÓ), akkor ez a funkció le van tiltva.<br>A [STANDARD] (NORMÁL) üzemmód a TCO-tanúsítványnak való megfelelőség biztosítására szolgál. |
| STANDARD (SZOKÁSOS) | Standard beállítás. |
| TEXT (SZÖVEG) | Ennél a beállításnál a betűk és vonalak élesek, a normál szövegszerkesztési és táblázatkezelési feladatokhoz ez a legalkalmasabb beállítás. |
| MOVIE (FILM) | Ez a beállítás kiemeli a sötét tónusokat, filmnézéshez a legalkalmasabb beállítás. |
| GAMING (JÁTÉKOK) | A teljes árnyalatok élesebb megjelenítése, kiválóan alkalmas élénk, színes képeket tartalmazó játékokhoz. |
| PHOTO (FOTÓ) | Optimális kontrasztot eredményező beállítás, elsősorban állóképekhez. |
| DYNAMIC (DINAMIKUS) | A fényerőt a képernyő fekete területeinek érzékelésével beállító és optimalizáló üzemmód. |

# SCREEN (KÉPERNYŐ)

| SCREEN (KÉPERNYŐ) menü | |
|---|---|
| AUTO ADJUST (AUTOMATIKUS BEÁLLÍTÁS)<br>Csak analóg bemenet esetén | Automatikusan beállítja a képpozíciót, valamint a [H.SIZE] (VÍZSZINTES MÉRET) és a [FINE] (FINOMBEÁLLÍTÁS) paramétereket. |
| AUTO CONTRAST (AUTOMATIKUS KONTRASZT)<br>Csak analóg bemenet esetén | Képbeállítást végez a szabványostól eltérő videobemenetekhez. |
| LEFT/RIGHT (BAL/JOBB)<br>Csak analóg bemenet esetén | Az LCD megjelenítési területén belül beállítja a vízszintes képpozíciót. |
| DOWN/UP (LE/FEL)<br>Csak analóg bemenet esetén | Az LCD megjelenítési területén belül beállítja a függőleges képpozíciót. |

| SCREEN (KÉPERNYŐ) menü | |
|---|---|
| H.SIZE (VÍZSZINTES MÉRET)<br>Csak analóg bemenet esetén | A beállítás növelésével vagy csökkentésével állíthatja be a vízszintes méretet.<br>Ha az [AUTO ADJUST] (AUTOMATIKUS BEÁLLÍTÁS) funkció által beállított kép nem kielégítő, akkor a [H.SIZE] (VÍZSZINTES MÉRET) opcióval további beállítás lehetséges (képpont-órajel). Ehhez egy Moiré tesztminta használható. A funkcióval megváltoztathatja a kép szélességét. A(z) < vagy > gombok segítségével állítsa középre a képet. A nem megfelelően kalibrált [H.SIZE] (VÍZSZINTES MÉRET) beállítás a bal oldali rajzon látható eredményt adja. A képnek homogénnek kell lennie.<br> 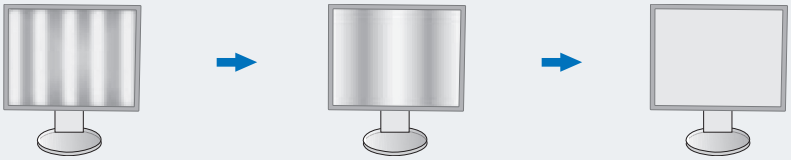 <br>Nem megfelelő [H.SIZE] (VÍZSZINTES MÉRET) beállítás. — Jobb [H.SIZE] (VÍZSZINTES MÉRET) beállítás. — Megfelelő [H.SIZE] (VÍZSZINTES MÉRET) beállítás. |
| FINE (FINOMBEÁLLÍTÁS)<br>Csak analóg bemenet esetén | A beállított érték növelésével vagy csökkentésével a fókuszt, a kép tisztaságát és a képstabilitást javíthatja.<br>Ha az [AUTO ADJUST] (AUTOMATIKUS BEÁLLÍTÁS) és a [H.SIZE] (VÍZSZINTES MÉRET) által beállított kép nem kielégítő, akkor a [FINE] (FINOMBEÁLLÍTÁS) funkcióval végezhet finombeállítást a képen.<br>Ehhez egy Moiré tesztminta használható. A nem megfelelően kalibrált [FINE] (FINOMBEÁLLÍTÁS) érték a bal oldali rajzon látható eredményt adja. A képnek homogénnek kell lennie.<br> 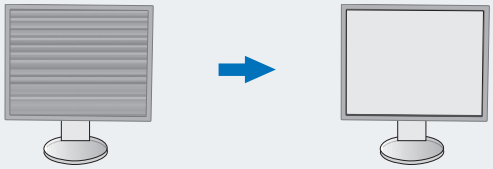 <br>Nem megfelelő [FINE] (FINOMBEÁLLÍTÁS) érték. — Megfelelő [FINE] (FINOMBEÁLLÍTÁS) érték. |
| INPUT RESOLUTION (BEMENETI FELBONTÁS)<br>Csak analóg bemenet esetén | A következő felbontáspárok egyikét választja a belementi jel prioritásaként:<br>[1360 × 768] vagy [1280 × 768] vagy [1024 × 768] (függőleges felbontás 768),<br>1600 × 900 vagy 1280 × 960 (vízszintes frekvencia 60 kHz),<br>[1680 × 1050] vagy [1400 × 1050] (függőleges felbontás 1050). |
| VIDEO LEVEL (VIDEOSZINT)<br>Csak HDMI-bemenet esetén | |
| NORMAL (NORMÁL) | Beállítás számítógépes használathoz. Az összes 0–255 lépéses bejövő jelet megjeleníti. |
| EXPAND (NAGYÍTÁS) | Beállítás audiovizuális berendezéssel való használat esetén. A 16–235 lépéses bejövő jeleket 0–255 lépésesre nagyítja. |
| OVER SCAN (TÚLPÁSZTÁZÁS)<br>Csak HDMI-bemenet esetén | Egyes videoformátumok eltérő letapogatási üzemmódokat igényelhetnek a kép megjelenítéséhez. |
| ON (BE) | A kép nagyobb, mint a megjeleníthető méret. A kép szélét a monitor levágja. A képernyőn a képnek körülbelül 95%-a jelenik meg. |
| OFF (KI) | A képméret a megjelenítési területen belül marad. A teljes kép megjelenik a képernyőn. |
| EXPANSION (NYÚJTÁS) | A nagyítás módját állítja be. |
| FULL (TELJES) | A képet felbontástól függetlenül teljes képernyősre nagyítja. |
| ASPECT (KÉPARÁNY) | A képet a méretarány változtatása nélkül nagyítja. |
| RESPONSE IMPROVE (JAVÍTOTT VÁLASZADÁS) | [ON] (BE) vagy [OFF] (KI) állapotba kapcsolja a [RESPONSE IMPROVE] (JAVÍTOTT REAKCIÓIDŐ) funkciót. A funkcióval csökkenthető az egyes mozgóképek esetén tapasztalt elmosódás. |
| SHARPNESS (ÉLESSÉG) | A képélesség beállítása. |

# COLOR (SZÍN)

| COLOR (SZÍN) menü | |
|---|---|
| Color Control System (Színkezelési rendszer) | A színbeállításhoz előbeállított színek érhetők el. |
| 1, 2, 3, 4, 5 | Kiválasztástól függően növeli vagy csökkenti a [RED] (PIROS), [GREEN] (ZÖLD) vagy [BLUE] (KÉK) színt. A szín változása megjelenik a képernyőn, és a változtatás iránya (növekedés vagy csökkenés) megjelenik a sávokon. Az sRGB ([4] színbeállító üzemmód) egyetlen, szabványos RGB színtér alkalmazása révén erőteljesen javítja a színhűséget. Az ilyen színtámogatású környezetben a felhasználó könnyen és biztonságosan tudja kezelni a színeket anélkül, hogy a legtöbb általános helyzetben további színbeállításokra lenne szükség. |
| NATIVE (EREDETI) | Az LCD-panel nem állítható, eredeti színei. |
| L/B (LOW BLUE LIGHT – CSÖKKENTETT KÉK FÉNY) | Csökkenti a monitor által kibocsátott kék fény mennyiségét. Az elem nem beállítható.<br>**MEGJEGYZÉS:** Az INPUT (BEVITEL) gombot legalább 3 másodpercig megérintve közvetlenül [L/B] (CSÖKKENTETT KÉK FÉNY) módra válthat. Az [L/B] (CSÖKKENTETT KÉK FÉNY) üzemmódtól eltérő beállítás kiválasztásához a MENU (MENÜ) gomb megérintésével jelenítse meg a képernyőmenüt, majd lépjen a Color Control System (Színkezelési rendszer) menübe.<br>Ha a Color Control System (Színkezelési rendszer) menüben az [L/B] (Csökkentett kék fény) üzemmód van kiválasztva, akkor a [CONTRAST] (KONTRASZT) és [DV MODE] (DV-ÜZEMMÓD) beállítások le vannak tiltva. |
| DICOM SIM. | A fehér pont színhőmérséklete és a gamma-görbe egy DICOM-szimulációhoz vannak beállítva. Az elem nem beállítható. |
| PROGRAMMABLE (PROGRAMOZHATÓ) | A gammagörbe egy alkalmazásszoftver segítségével állítható be.<br>**MEGJEGYZÉS:** Amikor a [MOVIE] (MOZI), [GAMING] (JÁTÉK) vagy [PHOTO] (FOTÓ) lehetőséget választja ki [DV MODE] (DV-ÜZEMMÓD) értéknek, akkor a beállítás automatikusan a [NATIVE] (TERMÉSZETES) lesz, amit nem lehet megváltoztatni. |

# TOOLS (ESZKÖZÖK)

| TOOLS (ESZKÖZÖK) menü | |
|---|---|
| VOLUME (HANGERŐ) | Szabályozza a hangszórók vagy a fejhallgató hangerejét.<br>A hangszóró elnémításához érintse meg az ECO/RESET (ENERGIATAKARÉKOS ÜZEMMÓD/ ALAPHELYZET) gombot. |
| SOUND INPUT (HANGBEMENET)<br>Csak HDMI, DisplayPort és USB-C használata esetén | Kiválasztja a hangbemeneti forrást. |
| VIDEO DETECT (VIDEOÉRZÉKELÉS) | Kiválasztja a videoérzékelésnek a több videobemenet egyidejű csatlakoztatása esetén alkalmazott módját. |
| FIRST (ELSŐ) | Ha a monitor az aktuális videobemeneti jelet nem találja, akkor a többi videobemeneti csatlakozón keres videojelet. Ha valamely másik csatlakozón van videojel, akkor a monitor a videojelforrás bemeneti portját automatikusan az újonnan talált videojelforrásra váltja át. Amíg a jelenlegi videojelforrás elérhető, a monitor nem fog más videojeleket keresni. |
| NONE (NINCS) | A videobemeneti jel észlelése nem engedélyezett. |
| DP OUT MULTISTREAM (DP-KIMENET, TÖBB ADATFOLYAM) | Kijelöli a DisplayPort-módot.<br>**MEGJEGYZÉS:** Ha a monitor nem ad képet, tekintse át a következőt: „Több monitor csatlakoztatása DisplayPort használatával", 23. oldal. |
| CLONE (KLÓNOZÁS) | Az SST (egyszeres adatfolyam-átvitel) beállítása. Az alapértelmezett beállítás a [CLONE] (KLÓNOZÁS). |
| AUTO (AUTOMATIKUS) | SST (egyszeres adatfolyam-átvitel) vagy MST (többszörös adatfolyam-átvitel) módban működő kijelző. MST (többszörös adatfolyam-átvitel) használata esetén az [AUTO] lehetőséget kell megjelölni.*<br>Ha több monitort [SST] beállítással használnak, akkor mindegyik monitoron külön kép jelenik meg.<br>*: Az MST (többszörös adatfolyam-átvitel) és az SST (egyszeres adatfolyam-átvitel) használatához elengedhetetlen, hogy a számítógép videokártyája támogassa ezt a funkciót. Olvassa el a számítógép, illetve a videokártya használati utasítását. |

| TOOLS (ESZKÖZÖK) menü | |
|---|---|
| OFF TIMER<br>(KIKAPCSOLÁSI IDŐZÍTŐ) | Beállíthat egy bizonyos időt, amely leteltével a monitor automatikusan kikapcsol.<br>Kikapcsolás előtt a képernyőn megjelenő üzenet megkérdezi, hogy elhalasztja-e a kikapcsolási időt 60 perccel. A kikapcsolási idő elhalasztásához érintse meg bármelyik OSD-gombot. |
| POWER SAVE TIMER<br>(ENERGIATAKARÉKOS ÜZEMMÓD IDŐZÍTŐ) | A funkciót bekapcsolva a monitor 2 óra folyamatos energiatakarékos működés után automatikusan kikapcsol. |
| LED BRIGHTNESS<br>(LED FÉNYEREJE) | A bekapcsolást jelző LED fényerősségének beállítása. |
| DDC/CI | [ON] (BE) vagy [OFF] (KI) kapcsolhatja a DDC/CI-funkciót. |
| USB FUNCTIONALITY<br>(USB-FUNKCIÓ) | Az áramellátás módját határozza meg az USB Type-A és az USB Type-C-porton keresztül. Az USB-C-portból csak a monitor bekapcsolt állapotában érkezik bemeneti jel és a külső USB-kommunikáció is csak ilyenkor működik.<br>**MEGJEGYZÉS:** A tényleges áramfogyasztás a csatlakoztatott USB-eszköztől függ, még a monitor kikapcsolt állapotában is.<br>Az adatvesztés elkerülése érdekében a beállítás megváltoztatása előtt ellenőrizze, hogy nem csatlakozik az operációs rendszer által használt USB-tárolóeszköz. |
| AUTO (AUTOMATIKUS) | A monitor bekapcsolási állapotától függően. |
| ON (BE) | Mindig működik, még akkor is, amikor a monitor energiatakarékos üzemmódban van, vagy kikapcsolt. |
| OFF (KI) | Egyetlen USB-funkció se működik (az USB Type-C-videojel sem). |
| USB SELECTION<br>(USB KIVÁLASZTÁSA) | Megváltoztathatja az aktuális kijelzőegységhez rendelt bemeneti USB-eszközt (USB vagy USB-C). Amikor minden egyes bemeneti aljzathoz számítógépet köt, akkor a monitor kimeneti USB-aljzatait használhatja, ha ezt a beállítást választja az aktuális bemeneti jelnek.<br>Az INPUT (BEMENET) gomb (lásd 12. oldal) segítségével módosíthatja az aktív kijelző / bemeneti USB-aljzat kombinációját.<br>Amikor csak egy bemeneti aljzatot használ, a rendszer alapértelmezettként a csatlakoztatott bemeneti aljzatot használja.<br>**MEGJEGYZÉS:** Az adatvesztés elkerülése érdekében a bemeneti USB-aljzatok módosítása előtt győződjön meg arról, hogy a bemeneti USB-aljzathoz csatlakoztatott számítógép operációs rendszere nem használ USB-háttértárakat. |
| FACTORY PRESET<br>(GYÁRI BEÁLLÍTÁSOK) | A [FACTORY PRESET] (GYÁRI BEÁLLÍTÁSOK) kiválasztása esetén a [LANGUAGE] (NYELV) és az [OSD LOCK OUT] (KÉPERNYŐMENÜZÁR) kivételével a képernyőmenü összes beállítása gyári értékre áll vissza. Az egyes önálló beállításokat az ECO/RESET (ENERGIATAKARÉKOS ÜZEMMÓD/ALAPHELYZET) gomb megnyomásával állíthatja alaphelyzetbe. |

# MENU TOOLS (ESZKÖZÖK MENÜ)

| MENU TOOLS (MENÜBEÁLLÍTÁSOK) menü | |
|---|---|
| LANGUAGE (NYELV) | A képernyőmenü nyelvének megadása. |
| OSD TURN OFF<br>(OSD KIKAPCSOLÁSA) | Az OSD-menü a használat idejére aktív marad. Itt adhatja meg, hogy a monitor az utolsó gombérintéstől számítva mennyi ideig várjon, mielőtt bezárja azt OSD-menüt. Az előre beállított érték a 10 és 120 másodperc közötti skálán, 5 másodperces léptékben választható ki. |
| OSD LOCK OUT<br>(OSD KIIKTATÁSA) | Ez a vezérlőmenü a [BRIGHTNESS] (FÉNYERŐ), a [CONTRAST] (KONTRASZT) és a [VOLUME] (HANGERŐ) kivételével teljesen letiltja a képernyőmenüs vezérlőfunkciók elérését.<br>Az [OSD LOCK OUT] (OSD-MENÜZÁR) aktiválásához nyissa meg az [OSD LOCK OUT] (OSD-MENÜZÁR) opciót, majd érintse meg egyszerre az INPUT/SELECT (BEVITEL/KIVÁLASZTÁS) és a(z) > gombot.<br>A kikapcsoláshoz érintse meg egyszerre az INPUT/SELECT (BEVITEL/KIVÁLASZTÁS) és a(z) < gombot. |

| MENU TOOLS (MENÜBEÁLLÍTÁSOK) menü | |
|---|---|
| OSD ROTATION (KÉPERNYŐMENÜ ELFORGATÁSA) | Az OSD-menü elforgatását vezérli.<br>A kép szöge (a monitor elforgatása) alapján válassza ki az [OSD ROTATION] (KÉPERNYŐMENÜ-ELFORGATÁS) megfelelő beállítását.<br>**MEGJEGYZÉS:** A gombútmutató megjelenítéséhez állítsa a [KEY GUIDE]-ot (GOMBÚTMUTATÓ) [ON] (BE) állásba. |

| Beállítás (szög) | Kép | Gombútmutató |
|---|---|---|
| 0 | 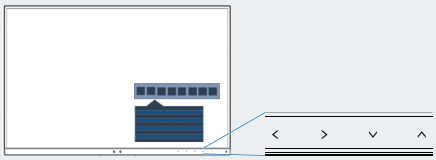 | <: LEFT (BALRA)<br>>: RIGHT (JOBBRA)<br>∨: DOWN (LE)<br>∧: UP (FEL) |
| 90 | 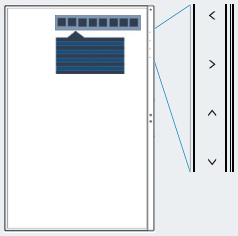 | |
| 180 | 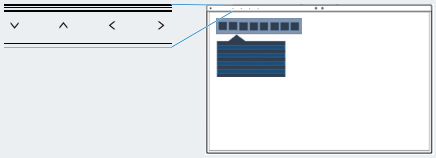 | |
| 270 | 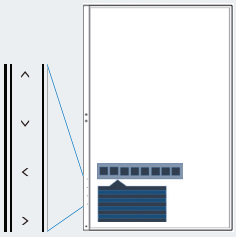 | |

| | |
|---|---|
| HOT KEY (GYORSBEÁLLÍTÓ GOMB) | A funkció bekapcsolásával a [BRIGHTNESS] (FÉNYERŐ), a [VOLUME] (HANGERŐ) és az [ECO MODE] (ENERGIATAKARÉKOS ÜZEMMÓD) funkciók az OSD-menü megnyitása nélkül is módosíthatók. |
| ON (BE) | |
| BRIGHTNESS (FÉNYERŐ) | A(z) ∧ gomb megérintésével beállítható a megjelenő almenüben a [BRIGHTNESS] (FÉNYERŐ) szintje. |
| VOLUME (HANGERŐ) | A(z) ∨ gomb megérintésével beállítható a megjelenő almenüben a [VOLUME] (HANGERŐ) szintje. |
| ECO MODE (ENERGIATAKARÉKOS ÜZEMMÓD) | Az ECO (ENERGIATAKARÉKOS) gomb megérintésével megnyílik az [ECO MODE] (ENERGIATAKARÉKOS ÜZEMMÓD) almenü. 3 opció között válthat: [OFF] (KI), [1] és [2]. |
| OFF (KI) | Az ECO (ENERGIATAKARÉKOS), ∧ és ∨ gombok [HOT KEY] (GYORSBEÁLLÍTÓ GOMB) funkciója le van tiltva. |
| SIGNAL INFORMATION (JELINFORMÁCIÓ) | Az [ON] (BE) beállítást választva a monitor bemenetváltás után megjeleníti a „VIDEO INPUT” (VIDEOBEMENET) üzenetet.<br>**MEGJEGYZÉS:** A monitor első bekapcsolásakor megjelenő megfelelőségi jelzések a bemenetek váltása után nem jelennek meg.<br>A megfelelőségi jelzések nem jelennek meg újra, csak ha kikapcsolt állapotban kihúzza, majd újra csatlakoztatja a hálózati kábelt.<br>Az [OFF] (KI) beállítást választva a monitor bemenetváltás után nem jeleníti meg a „VIDEO INPUT” (VIDEOBEMENET) üzenetet.<br>**MEGJEGYZÉS:** Az [OFF] (KI) beállítás megadása szintén megakadályozza a megfelelőségi jelzések megjelenését a monitor bekapcsolásakor. |

| MENU TOOLS (MENÜBEÁLLÍTÁSOK) menü | |
|---|---|
| SENSOR INFORMATION (ÉRZÉKELŐINFORMÁCIÓ) | Az [ON] (BE) lehetőség kiválasztásával a monitoron megjelenik a „HUMAN SENSOR ON” (EMBERKÖZELSÉG-ÉRZÉKELŐ BE) üzenet. Az [OFF] (KI) lehetőség kiválasztásával a monitoron nem jelenik meg a „HUMAN SENSOR ON” (EMBERKÖZELSÉG-ÉRZÉKELŐ BE) üzenet. |
| KEY GUIDE (GOMBÚTMUTATÓ) | Az [ON] (BE) lehetőség kiválasztása esetén az OSD-menü megnyitásakor megjelenik a képernyőn a gombútmutató. |
| DATA COPY (ADATOK MÁSOLÁSA) | A főmonitor adatainak átmásolása egy vagy több almonitorra a [DATA COPY] (ADATOK MÁSOLÁSA) lehetőséget kiválasztva, majd az INPUT/SELECT (BEVITEL/KIVÁLASZTÁS) gombot megérintve lehetséges. A képernyőn ekkor megjelenik a „PROCEEDING...” (FOLYAMATBAN) jelzés.<br>**MEGJEGYZÉS:** Ez a funkció kizárólag a ControlSync kapcsolatban részt vevő fő monitoron alkalmazandó.<br>Az almonitor(ok) a ControlSync táblázatban (lásd 22. oldal) feltüntetett beállításokat automatikusan a főmonitortól veszi(k) át. |
| CUSTOMIZE SETTING (BEÁLLÍTÁSOK TESTRESZABÁSA) | Az aktuális beállításokat tárolja az egyszerű visszaállítás érdekében.<br>**Az aktuális beállítások tárolása:** Érintse meg az INPUT/SELECT (BEVITEL/KIVÁLASZTÁS) gombot. Egy figyelmeztető üzenet megjelenése után nyomja meg az ECO/RESET (ENERGIATAKARÉKOS ÜZEMMÓD/ALAPHELYZET) gombot, és a monitor menti a beállított értékeket.<br>**A beállítások visszaállítása:** Tartsa lenyomva legalább 3 másodpercig a MENU (MENÜ) gombot, mialatt az OSD-menü zárva van. |

# MULTI DISPLAY (TÖBB KIJELZŐ)

| MULTI DISPLAY (TÖBB KÉPERNYŐ) menü | |
|---|---|
| MONITOR NO. (MONITOR SZÁMA) | Ez a funkció az [INDIVIDUAL ADJUST] (EGYÉNI BEÁLLÍTÁS) céljait szolgálja.<br>Mindegyik monitorhoz beállítja a monitorszámot.<br>Almonitor vezérlése a főmonitorról az [INDIVIDUAL ADJUST] (EGYÉNI BEÁLLÍTÁS) funkció segítségével:<br>Ez a funkció az almonitornak a főmonitorról történő vezérlésére szolgál. Akkor hasznos, ha az almonitor elérhetetlen helyen van.<br>Állítsa be mindegyik monitorhoz a monitorszámot. Ha mindegyik monitornak egyedi számot állít be, akkor a kívánt monitor önállóan vezérelhető. Ha egyes monitorokhoz azonos számot ad meg, akkor az egyező számú monitorokat egyszerre vezérelheti.<br>**MEGJEGYZÉS:** A főmonitort csak a ControlSync OUT (KIMENET) aljzaton keresztül szabad csatlakoztatni. Ne használja a főmonitor ControlSync IN (BEMENET) aljzatát. A fő- és almonitorokkal kapcsolatos információkat a ControlSync fejezetben (21. oldal) talál. |
| TARGET MONITOR NO. (CÉLMONITOR SZÁMA) | Egy almonitor OSD-menüjében a főmonitor vezérlőgombjaival végezhet beállításokat.<br>Az almonitor [MONITOR NO.] (MONITOR SZÁMA) beállításban szereplő számát állítja be. Az INPUT/SELECT (BEMENET/KIVÁLASZTÁS) gomb megérintésekor az összes almonitoron megjelenik a hozzárendelt monitorszám. |
| INDIVIDUAL ADJUST (EGYÉNI BEÁLLÍTÁS) | |
| ON (BE) | Egy adott almonitort vezérel a főmonitorról.<br>Az [ON] (BE) beállítás megadását követően a főmonitoron végzett beállítási művelet az almonitor OSD-menüjében érvényesül.<br>Az [INDIVIDUAL ADJUST] (EGYÉNI BEÁLLÍTÁS) funkció kikapcsolásához érintse meg egyszerre az INPUT (BEVITEL) és a MENU (MENÜ) gombokat.<br>**MEGJEGYZÉS:** ControlSync kábelek segítségével kösse össze a monitorokat. |

Magyar

# ECO INFORMATION (KÖRNYEZETVÉDELMI INFORMÁCIÓK)

| ECO INFORMATION (KÖRNYEZETVÉDELMI INFORMÁCIÓK) menü | |
|---|---|
| CARBON SAVINGS (SZÉN-DIOXID-MEGTAKARÍTÁS) | A becsült szén-dioxid-megtakarítási adatot jeleníti meg kg-ban. |
| CARBON USAGE (SZÉN-DIOXID-KIBOCSÁTÁS) | A becsült szén-dioxid-felhasználási adatot jeleníti meg kg-ban. Ez csupán egy becsült számtani érték, nem valódi mérés eredménye. |
| COST SAVINGS (KÖLTSÉGMEGTAKARÍTÁS) | Megjeleníti az elektromosenergia-megtakarítás egyenlegét. |
| CARBON CONVERT SETTING (SZÉN-DIOXID-ÁTSZÁMÍTÁSI BEÁLLÍTÁSOK) | A szén-dioxid-megtakarítási számításban alkalmazott a szén-dioxid-kibocsátási tényező beállítása. Ez a kezdeti beállítás OECD-adatokon alapul (2008-as kiadás). |
| CURRENCY SETTING (PÉNZNEMBEÁLLÍTÁS) | Az elektromos áram ára mellett megjelenített pénznem (6 különböző pénznem választható). |
| CURRENCY CONVERT SETTING (PÉNZNEMÁTVÁLTÁSI BEÁLLÍTÁS) | Az elektromosenergia-megtakarítást kW/h-ra átszámítva jeleníti meg (az alapértelmezett pénznem az USA-dollár).<br>**MEGJEGYZÉS:** Az alapbeállítás az USA-dollár [$] a [CURRENCY SETTING] (PÉNZNEMBEÁLLÍTÁS) menüben, és [0,11] $ a [CURRENCY CONVERT SETTING] (PÉNZNEMÁTVÁLTÁSI BEÁLLÍTÁS) menüben.<br>Ez a beállítás az [ECO INFORMATION] (ENERGIATAKARÉKOSSÁGI INFORMÁCIÓK) menü segítségével módosítható.<br>A francia beállítás használatához tekintse meg az alábbi lépéseket:<br>1. Érintse meg a MENU (MENÜ) gombot, majd a(z) < vagy > gombokkal válassza ki az [ECO INFORMATION] (ENERGIATAKARÉKOSSÁGI INFORMÁCIÓK) menüt.<br>2. Válassza a [CURRENCY SETTING] (PÉNZNEMBEÁLLÍTÁS) elemet a(z) ∧ vagy ∨ gombok megérintésével.<br>3. A francia pénznem az euró [€]*. A pénznemet az USA dollárról [$] euró ikonra [€] a [CURRENCY SETTING] (PÉNZNEMBEÁLLÍTÁS) opcióban a(z) < vagy > gombokkal állíthatja át.<br>4. A [CURRENCY CONVERT SETTING] (PÉNZNEMÁTVÁLTÁSI BEÁLLÍTÁS) a(z) ∧ vagy ∨ segítségével állítható.<br>5. A [CURRENCY CONVERT SETTING] (PÉNZNEMÁTVÁLTÁSI BEÁLLÍTÁS) értékét a(z) < vagy > segítségével állíthatja.<br>* Ez a kezdeti euró [€] beállítás a Németországra vonatkozó OECD-adatokon alapul (2007-es kiadás).<br>Ellenőrizze az elektromosenergia-árak bizonylatát vagy a Franciaországra érvényes OECD-adatokat.<br>Az OECD-adatok szerint (2007-es kiadás) a francia érték €0,12 volt. |

# INFORMATION (INFORMÁCIÓK)

| INFORMATION (INFORMÁCIÓK) menü | |
|---|---|
| INFORMATION (INFORMÁCIÓK) | Az aktuális kijelzőfelbontásra és műszaki adatokra vonatkozó információkat jeleníti meg, többek között az éppen használt időzítési, valamint a vízszintes és függőleges frekvenciaértékeket. Megjeleníti a monitor modell- és gyári számát is. |

# OSD-figyelmeztetés

Az OSD-menü figyelmeztető üzenetek a MENU (MENÜ) megérintésével eltűnnek.

**NO SIGNAL (NINCS JEL):** Ez a funkció a vízszintes vagy függőleges szinkronjel hiánya esetén figyelmeztet. A berendezés bekapcsolásakor, illetve a bemeneti jel változásakor megjelenik a **„NO SIGNAL”** (NINCS JEL) ablak.

**OUT OF RANGE (TARTOMÁNYON KÍVÜL):** Ez a funkció az optimális felbontásra és a frekvenciára tesz javaslatot. A berendezés bekapcsolásakor, illetve a bemeneti jel változásakor vagy egy videojel nem megfelelő időzítése esetén az **„OUT OF RANGE”** (TARTOMÁNYON KÍVÜL) üzenet jelenik meg.

B. függelék

# A gyártó cég újrafeldolgozási és energiaügyi tájékoztatója

## A fejezet tartalma:


⇨ „Régi NEC termékének selejtezése", 48. oldal

⇨ „Energiamegtakarítás", 48. oldal

⇨ „HEEB-jelzés (az EU 2012/19/EU irányelve és azok módosításai)", 48. oldal


Az NEC DISPLAY SOLUTIONS határozottan elkötelezett a környezetvédelem mellett, és az újrahasznosítást a vállalat egyik fő prioritásának tekinti, amellyel csökkenti a környezet terhelését. Elkötelezettek vagyunk a környezetbarát termékek fejlesztése mellett, és mindig arra törekszünk, hogy elősegítsük olyan szervezetek legkorszerűbb független szabványainak kidolgozását és teljesítését, mint az ISO (Nemzetközi Szabványügyi Szervezet) és a TCO (svéd szakszervezeti szövetség).

# Régi NEC termékének selejtezése

Az újrahasznosítás célja környezetvédelmi előnyök elérése, az alapanyagok újbóli felhasználása, feljavítása, helyreállítása vagy regenerálása útján. Kijelölt újrahasznosítási központok biztosítják, hogy a környezeti szempontból ártalmas elemeket megfelelően kezeljék, és biztonságosan ártalmatlanítsák. Termékeink legjobb újrahasznosítása érdekében az NEC DISPLAY SOLUTIONS különféle újrahasznosítási eljárásokat kínál, és tanácsokat ad arra vonatkozólag, hogyan kezeljék az élettartamuk végére ért termékeket környezeti szempontból megfelelő módon.

A termékek ártalmatlanításával kapcsolatos valamennyi szükséges tájékoztatás és az újrahasznosító létesítményekről szóló országspecifikus információk megtalálhatók az alábbi webhelyeinken:

https://www.nec-display-solutions.com/greencompany/ (Európában),

http://www.nec-display.com (Japánban) és

http://www.necdisplay.com (az USA-ban).

# Energiamegtakarítás

Ez a monitor speciális energiamegtakarítási lehetőséget nyújt. Amikor a kijelző energiagazdálkodási jelzése a monitorra érkezik, az energiatakarékos üzemmód aktiválódik. A monitor egyszeri energiatakarékos üzemmódba lép.

További információk a következő webhelyeken találhatók:

http://www.necdisplay.com (az USA-ban)

https://www.nec-display-solutions.com/ (Európában)

https://www.nec-display.com/global/index.html (globálisan)

Energiatakarékossági információ: [Alapértelmezett beállítás: USB FUNCTIONALITY (USB-FUNKCIÓ) → Off (Ki)]

Az ErP követelmény esetében:

Beállítás: [Alapértelmezett beállítás: USB FUNCTIONALITY (USB-FUNKCIÓ) → Off (Ki)]
Energiafogyasztás: 0,5 W vagy kevesebb.
Energiagazdálkodási funkció időbeállítása: Kb. 1 perc.

Az ErP (hálózati készenléti üzemmód) követelmény esetében:

Beállítás: [Alapértelmezett beállítás: USB FUNCTIONALITY (USB-FUNKCIÓ) → Off (Ki)]
Energiafogyasztás: 0,5 W vagy kevesebb (1 port aktiválásakor)/3,0 W (minden port aktiválásakor).
Energiagazdálkodási funkció időbeállítása: Kb. 1 perc.

# HEEB-jelzés (az EU 2012/19/EU irányelve és azok módosításai)

### A használt termék szemétbe dobása: Az Európai Unió országaiban

Az Európai Unióra egységesen vonatkozó jogszabály minden tagállamban előírja, hogy a (bal oldali) képen látható jelet viselő, elhasznált elektromos és elektronikus termékeket az általános háztartási hulladéktól elkülönítetten kell szemétbe dobni. Ez vonatkozik a monitorokra és az elektronikus tartozékokra, pl. jelkábelek és tápkábelek. Amikor Ön ilyen termékeket kíván leselejtezni, kérjük, kövesse helyi hatóságának útmutatását, vagy kérdezze meg azt az üzletet, ahol a terméket vásárolta, illetve, amennyiben alkalmazható, kövesse a vonatkozó előírásokat vagy járjon el az esetleges szerződésben foglaltak szerint. Előfordulhat, hogy az elektromos és elektronikus készülékeken található jelölés csak az Európai Unió jelenlegi tagállamaira vonatkozik.

### Az Európai Unión kívül

Ha használt elektromos és elektronikus termékeket az Európai Unió területén kívül kíván szemétbe dobni, lépjen kapcsolatba a helyi hatóságokkal, és kérdezze meg a kidobás megfelelő módját.