NEC

شاشة سطح المكتب

MultiSync E271N

دليل الاستخدام

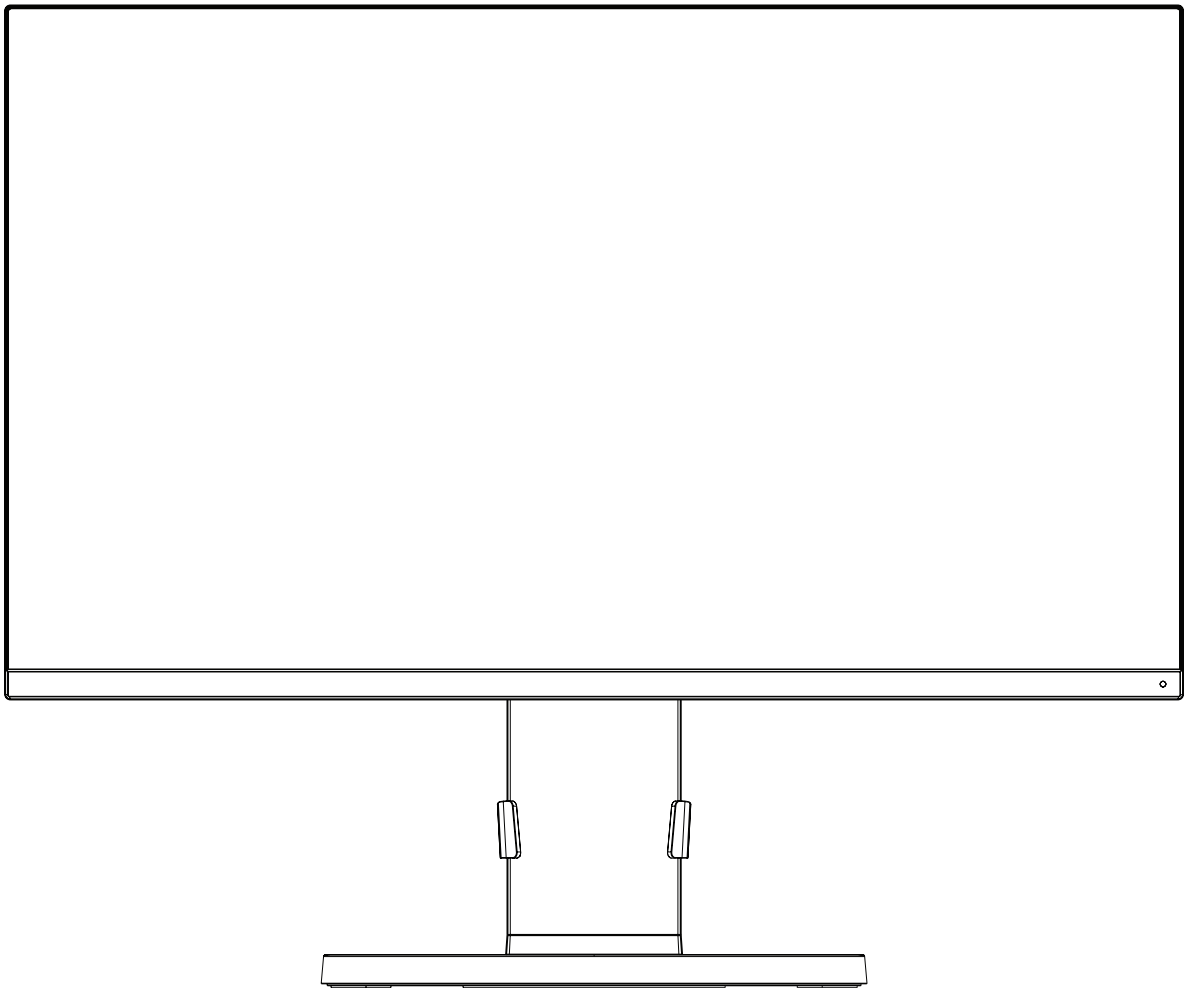

الطراز: M277D4

يرجى العثور على اسم الطراز على الملصق الموجود في الجزء الخلفي من الشاشة.

الفهرس

تحذير العربية-١
تنبيه العربية-١
معلومات التسجيل العربية-٢
الاستخدام الموصى به..... العربية-٣
احتياطات السلامة والصيانة..... العربية-٣
إرشادات الاستخدام المريح العربية-٤
تنظيف لوحة LCD..... العربية-٤
تنظيف حاوية الجهاز العربية-٤
أسماء الأجزاء ووظائفها العربية-٥
بدء التشغيل السريع العربية-٦
مفاتيح التحكم العربية-١١
المواصفات العربية-١٥
الخصائص..... العربية-١٧
استكشاف الأعطال وإصلاحها..... العربية-١٨
المعلومات الصادرة عن الجهة المصنعة بشأن إعادة التدوير والطاقة العربية-١٩

تحذير

تجنَّب تعريض هذه الوحدة لمياه الأمطار أو الرطوبة؛ وذلك تفاديًا لنشوب حريق أو التعرض لصدمة كهربائية. وتجنَّب أيضًا استخدام قابس الوحدة المستقطب مع مقبس كبل إطالة أو أي مأخذ آخر للتيار الكهربائي، إلا إذا كان بالإمكان إدخال شعب القابس في هذا المأخذ بالكامل.

تجنَّب فتح حاوية الجهاز؛ وذلك لاحتوائها على مكونات عالية الفولتية. يجب الرجوع إلى فنيّ الصيانة المؤهلين لإجراء عمليات الصيانة.

تنبيه

للحد من احتمالية الإصابة بصدمة كهربائية، يُرجى التأكد من فصل كبل التيار من مقبس الحائط. ولفصل التيار الكهربائي تمامًا عن الوحدة، يُرجى فصل كبل التيار من مأخذ التيار المتردد. تجنب فك الغطاء (أو الجزء الخلفي). حيث لا يوجد بالداخل أجزاء يمكن للمستخدم صيانتها بنفسه. يجب الرجوع إلى فنيّ الصيانة المؤهلين لإجراء عمليات الصيانة.

يحذِّر هذا الرمز المستخدم من وجود جهد كهربائي غير معزول داخل الوحدة بما يكفي لإحداث صدمة كهربائية. لذا من الخطر ملامسة أي جزء من الأجزاء الموجودة داخل هذه الوحدة.

ينبه هذا الرمز المستخدم إلى وجود تعليمات مهمة عن تشغيل الوحدة وصيانتها. ومن ثَم يجب قراءتها بعناية لتجنب حدوث أي مشكلات.

⚠ **تنبيه:** يرجى استخدام كبل الطاقة المرفق مع هذه الشاشة وفقًا للجدول الوارد أدناه، وفي حال عدم وجود كبل الطاقة مرفقًا مع الجهاز، يرجى الاتصال بشركة NEC. وفي جميع الحالات الأخرى، يُرجى استخدام كبل طاقة من نوع القابس يتطابق مع مقبس الطاقة الموجود بالشاشة، ويجب أن يتوافق كبل الطاقة المتطابق مع جهد التيار المتردد الصادر عن مأخذ التيار، على أن يكون معتمدًا ومتوافقًا مع معايير السلامة المعمول بها في دولة الشراء.

صُمم هذا الجهاز ليستخدم في حالة توصيل سلك الطاقة بمأخذ تيار مؤرض، وقد يتسبب عدم توصيل سلك الطاقة بمأخذ مؤرض في حدوث صدمة كهربائية. لذا يُرجى التأكد من توصيل سلك الطاقة بمأخذ تيار مؤرض بطريقة صحيحة.

نوع القابس	أمريكا الشمالية	قارة أوروبا	المملكة المتحدة	الصينية	اليابانية
شكل القابس	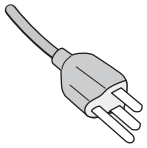	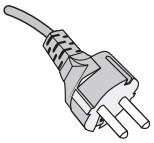	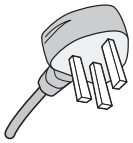	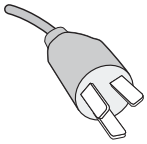	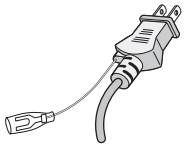
الدولة	الولايات المتحدة الأمريكية/كندا	الاتحاد الأوروبي	المملكة المتحدة	الصين	اليابان
الفولتية	*١٢٠	٢٣٠	٢٣٠	٢٢٠	١٠٠

*عند تشغيل الشاشة باستخدام وحدة الإمداد بالطاقة ذات التيار المتردد ١٢٥-٢٤٠ فولت، يُرجى استخدام كبل تيار كهربائي مناسب لفولتية مأخذ التيار المتردد المستخدم.

ملاحظة: لا تتم صيانة هذا المنتج إلا في الدولة التي تم شراؤه منها.

علامة Windows علامةٌ تجارية مسجلة لشركة Microsoft Corporation. NEC هي علامة تجارية مسجلة لشركة NEC Corporation.
ErgoDesign علامة تجارية مسجلة لشركة NEC Display Solutions, Ltd في استراليا، وبنلوكس، والدنمارك، وفرنسا، وألمانيا، وإيطاليا، والنرويج، وإسبانيا، والسويد، والمملكة المتحدة.
جميع العلامات وأسماء المنتجات الأخرى علامات تجارية أو علامات تجارية مسجلة لمالكيها.
ENERGY STAR هي علامة أمريكية تجارية مسجلة.
باعتبار شركة NEC Display Solutions of America Inc. شريك في برنامج ENERGY STAR® فقد أقرت أن هذا المنتج يستوفي كل مبادئ ENERGY STAR التوجيهية الخاصة باستخدام الطاقة. لا يمثل شعار ENERGY STAR إقرار هيئة حماية البيئة «EPA» لأي منتج أو خدمة.
تعتبر كل من DisplayPort وDisplayPort Compliance Logo علامتان تجاريتان مسجلتان لدى شركة Video Electronics Standards Association في الولايات المتحدة وغيرها من البلاد.

HDCP (حماية المحتوى الرقمي ذي النطاق الترددي العالي): يهدف نظام HDCP إلى منع النسخ غير القانوني لبيانات الفيديو التي يتم إرسالها عبر إشارة رقمية. إذا لم تتمكن من مشاهدة المادة عبر منفذ إشارة الدخل الرقمي، فهذا لا يعني بالضرورة أن العرض لا تعمل على النحو الصحيح. نظرًا لتطبيق نظام HDCP، قد يكون المحتوى في بعض الحالات محميًا بموجب نظام HDCP وربما لا يتم عرض المحتوى حسب قرار/غرض مطبقي نظام HDCP (شركة Digital Content Protection LLC).

تعد المصطلحات HDMI وHDMI High-Definition Multimedia Interface وشعار HDMI علامات تجارية أو علامات تجارية مسجلة لصاحبها HDMI Licensing Administrator, Inc. في الولايات المتحدة الأمريكية والبلدان الأخرى.

- إن الاستخدام الأساسي المصمم من أجله هذه المنتج هو كأحد معدات المعلومات التقنية التي تستخدم في بيئة منزلية أو مكتبية.
- هذا المنتج مخصص للتوصيل بجهاز كمبيوتر وغير مخصص لعرض إشارات البث التلفزيونية.

معلومات التسجيل

معلومات الكبل

⚠ **تنبيه:** ينبغي استخدام الكبلات المخصصة المرفقة مع هذه الشاشة، وذلك لمنع حدوث تداخل مع إشارات الراديو والتلفزيون المستقبلة.
فيما يخصّ منفذ D-Sub الصغير المزود بـ ١٥ سنًا، يُرجى استخدام كابل إشارة مُغلف بقلب حديدي.
فيما يخص منفذ HDMI ومنفذ DisplayPort، يرجى استخدام كبل إشارة مغلف. يؤدي استخدام كبلات أو مهايئات أخرى إلى حدوث تداخل مع إشارة الراديو والتليفزيون المستقبلة.

المعلومات الخاصة باللجنة الفيدرالية للاتصالات

١. يجب استخدام كبل طاقة معتمد ومتوافق مع معايير السلامة المعمول بها في الولايات المتحدة الأمريكية، ويستوفي الشروط التالية.

منفذ الإمداد بالطاقة	موصل ثلاثي من النوع غير المغلف
شكل القابس	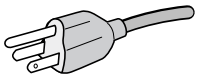 الولايات المتحدة الأمريكية

٢. أثبتت الاختبارات التي أجريت على هذا الجهاز توافقه مع حدود المواصفات القياسية للفئة B من الأجهزة الرقمية، وفقاً للمادة ١٥ من قوانين اللجنة الفيدرالية للاتصالات. وقد وضعت هذه المعايير لتوفير حماية مناسبة من التداخل الضار عند التركيب داخل المنشآت السكنية، علمًا بأن هذا الجهاز يولد، ويستخدم بل وقد تصدر عنه ترددات لاسلكية، وقد يتسبب في حدوث تداخلات ضارة بالاتصالات اللاسلكية، إذا لم يتم تركيبه واستخدامه وفقًا للتعليمات الواردة في هذا الدليل. ورغم ذلك، فليس هناك ما يضمن عدم حدوث هذه التداخلات عند التركيب في منشأة بعينها. في حال تسبب هذا الجهاز في حدوث تداخل ضار لاستقبال أجهزة الراديو أو التليفزيون، والذي يمكن تحديده بتشغيل وإيقاف تشغيل الجهاز، يفضل أن يقوم المستخدم بمحاولة تصحيح هذا التداخل باتباع واحد أو أكثر من الإجراءات التالية:

- إعادة توجيه هوائي الاستقبال أو تغيير موضعه.
- زيادة المسافة الفاصلة بين الشاشة وجهاز الاستقبال.
- توصيل الجهاز بمقبس تيار كهربائي مختلف عن المقبس الموصل به جهاز الاستقبال.
- استشارة البائع أو أحد فنيّ اللاسلكي أو التلفزيون المتخصصين للحصول على المساعدة اللازمة.

ينبغي للمستخدم، متى لزم الأمر، أن يتصل بالبائع أو أحد فنيّ اللاسلكي/التلفزيون المتخصصين للحصول على اقتراحات إضافية، وقد يجد المستخدم الكتيب التالي، الذي أعدته اللجنة الفيدرالية للاتصالات، مفيدًا في هذا الصدد، وهو بعنوان: «كيفية التعرف على مشكلات التداخل مع إشارات الراديو والتلفزيون وحلها». يتوفر هذا الكتيب من الولايات المتحدة Government Printing Office، واشنطن ٠٤٠٢، متجر رقم ٠٠٤-٠٠٠-٠٠٣٤٥-٤.

بيان المطابقة

يتوافق هذا الجهاز مع الجزء ١٥ من قوانين اللجنة الفيدرالية للاتصالات، ويخضع تشغيله للشرطين التاليين: (١) ألا يتسبب هذا الجهاز في حدوث تداخل ضار؛ و(٢) أن يستقبل هذا الجهاز أي تداخل بما في ذلك التداخل الذي قد يترتب عليه أوضاع تشغيل غير مرغوبة.

الولايات المتحدة الجهة المسؤولة بالولايات المتحدة:	**شركة NEC Display Solutions of America, Inc.**
العنوان:	**500 Park Boulevard, Suite 1100** **Itasca, Illinois 60143**
هاتف رقم:	**(630) 467-3000**

نوع المنتج:	شاشة عرض
تصنيف الجهاز:	جهاز طرفي من الفئة ب
الطراز:	MultiSync E271N (M277D4)

FC نقر بموجب هذا المستند أن الجهاز المذكور أعلاه يتفق مع المعايير القياسية الفنية المشار إليها في القواعد الصادرة عن اللجنة الفيدرالية للاتصالات.

للاطلاع على قائمة الشاشات المُعتمدة من اتحاد النقابات السويدية الخاصة بنا وشهادة اتحاد النقابات السويدية (باللغة الإنجليزية فقط)، قم بزيارة الموقع الإلكتروني:
https://www.nec-display.com/global/about/legal_regulation/TCO_mn/index.html

الاستخدام الموصى به

احتياطات السلامة والصيانة

للحصول على الأداء الأمثل،
يُرجى مراعاة ما يلي عند إعداد
شاشة LCD الملونة واستخدامها:

تحذير

- **تجنب فتح الشاشة،** حيث لا توجد بالداخل مكونات يمكن للمستخدم إصلاحها بنفسه، علمًا بأن فتح أي أغطية أو إزالتها قد يعرضك لصدمات كهربائية أو غير ذلك من المخاطر الأخرى، يرجى الرجوع إلى الفنيين المؤهلين في جميع أعمال الصيانة.
- تجنب سكب أي سوائل داخل حاوية الشاشة، أو استخدام الشاشة بالقرب من الماء.
- تجنب إدخال أي أجسام من أي نوع داخل فتحات حاوية الشاشة، إذ قد تلامس مواضع عالية الفولتية، الأمر الذي قد يكون خطيرًا أو مميتًا، أو سببًا في حدوث صدمة كهربائية أو حريق أو تلف الجهاز.
- تجنب وضع أي أجسام ثقيلة على كبل الطاقة؛ تلف الكبل قد يسبب صدمة كهربائية أو حريق.
- احرص على عدم وضع هذا المنتج على سطح أو حامل أو منضدة مائلة أو غير ثابتة، فقد يسفر ذلك عن سقوطه وإلحاق تلف جسيم به.
- يجب استخدام كبل طاقة معتمد ومتوافق مع معايير السلامة المعمول بها في دولتك. (على سبيل المثال يجب استخدام نوع H٠٥VV-F G ٠,٧٥ مم٢ في أوروبا).
- في المملكة المتحدة، يجب استخدام كبل طاقة معتمد وفقًا للمعايير البريطانية، وذي قابس مقولب ومزود بمصهر أسود (٥ أمبير) لاستخدام هذه الشاشة.
- لا تستخدم الشاشة خارج المنزل.
- تجنب ثني أو لي كبل الطاقة أو فعل أي شئ أخر مما قد يؤدي إلى تلفه.
- تجنب استخدام الشاشة في الأماكن مرتفعة الحرارة أو الرطبة، أو في المناطق المليئة بالغبار أو الزيوت.
- لا تغطي فتحة التهوية الموجودة في الشاشة.
- يمكن أن يدمر الاهتزاز الإضاءة الخلفية. لا تركب الشاشة في الأماكن التي ستتعرض فيها إلى اهتزاز مستمر.
- عند حدوث كسر بالشاشة أو الزجاج، تجنب لمس البلور السائل وتعامل مع الشاشة بحذر.
- لمنع حدوث تلف في شاشة LCD بسبب سقوطها الناتج عن الزلازل أو الاهتزازات الأخرى، تأكد أن الشاشة في مكان مناسب واتخذ كل الاحتياطات اللازمة لمنع سقوطها.
- احرص على فصل كبل الطاقة الخاص بالشاشة فورًا من مأخذ التيار الموجود بالحائط والانتقال إلى مكان آمن، ثم استشارة الفنيين المؤهلين في الحالات التالية: في حالة استخدام الشاشة في الظروف التالية، فقد تسقط الشاشة أو تتسبب في حريق أوصدمات كهربائية:
  - عند انكسار حامل الشاشة أو خلعه.
  - عند ملاحظة وجود أي أضرار بهيكل الشاشة كالشقوق أو المنحنيات غير الطبيعية.
  - عند انبعاث رائحة غير معتادة من الشاشة.
  - عند حدوث تلف في كبل التيار الكهربائي أو القابس.
  - عند انسكاب سائل أو سقوط جسم ما داخل الشاشة.
  - عند تعرض الشاشة للمطر أو الماء.
  - إذا سقطت الشاشة أو تعرضت الحاوية للتلف.
  - إذا لم تعمل الشاشة بشكل طبيعي رغم اتباع تعليمات التشغيل.

تنبيه

- احرص على توفير تهوية كافية حول الشاشة، حتى يمكن توزيع السخونة الناتجة عن الشاشة توزيعًا كافيًا. ولا تقم بسد فتحات التهوية الموجودة بها، أو وضع الشاشة بالقرب من أي جهاز مشع أو أي مصادر حرارية أخرى.
- تجنب وضع أي جسم فوق الشاشة.
- يعد موصل كبل التيار الكهربائي الوسيلة الأساسية لفصل النظام عن مصدر الإمداد بالطاقة.
  لذا يجب مراعاة تركيب الجهاز بالقرب من مأخذ تيار كهربائي يسهل الوصول إليه.
- ينبغي إمساك الشاشة بحرص عند نقلها. احتفظ بالعبوة لاستخدامها في ذلك.
- تعامل معها بحرص أثناء التركيب والتعديل لمنع حدوث إصابة شخصية أو تلف في الشاشة.
- لا توصل سماعات الرأس بالشاشة أثناء ارتداءك لها. قد تتعرض أذنك للضرر أو ربما تتعرض لفقدان السمع اعتمادًا على مستوى الصوت.
- تأكد من ربط جميع المسامير الملولبة جيدًا. قد يؤدي عدم الربط الجيد للمسامير الملولبة إلى سقوط الشاشة من على الحامل أو الذراع.
- تجنب لمس سطح شاشة LCD عند نقلها أو تركيبها أو إعدادها.
  فقد يؤدي الضغط على شاشة LCD إلى حدوث تلف جسيم بها.

ثبات الصورة: يحدث ثبات الصورة عندما يظل أثر الصورة أو «ظلها» ظاهرًا على الشاشة بعد اختفاء الصورة السابقة المعروضة على الشاشة. ومع ذلك، فإن ظاهرة ثبات الصورة بشاشات LCD غير دائمة، خلافًا لشاشات CRT، غير إنه ينبغي تجنب عرض الصور الثابتة لفترة طويلة على الشاشة.

ولتخفيف ظاهرة ثبات الصورة، قم بإيقاف تشغيل الشاشة بمقدار من الوقت يعادل مقدار الوقت الذي استغرقه عرض الصورة السابقة. فمثلًا، إذا استمر عرض الصورة على الشاشة لمدة ساعة ثم تبقى أثر للصورة، فيجب إيقاف تشغيل الشاشة لمدة ساعة لمحو أثر الصورة.

ملاحظة: كما هو الحال بالنسبة لكل أجهزة العرض الشخصية، توصي شركة NEC DISPLAY SOLUTIONS باستخدام شاشة التوقف على فترات زمنية منتظمة متى كانت الشاشة في وضع خمول، أو يمكن إيقاف تشغيل الشاشة في حال عدم الاستخدام.

يمكن أن يقلل وضع الشاشة في المكان الصحيح
وتعديلها إلى تقليل الإرهاق للعين والرقبة والأكتاف.
تحقق من التالي عند وضع الشاشة:

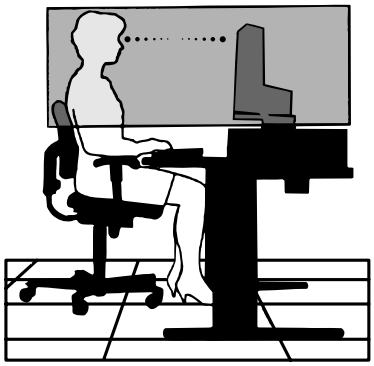

إرشادات الاستخدام المريح

للحصول على أقصى قدر من الاستفادة الناتجة عن تطبيق قواعد الاستخدام المريح، ننصح بما يلي:

- للحصول على الأداء الأمثل للشاشة، ينبغي ترك الشاشة ٢٠ دقيقة لإتمام عملية الإحماء. تجنب إعادة إنتاج أنماط ثابتة على الشاشة لفترات طويلة لتفادي ظاهرة ثبات الصورة (تأثيرات ما بعد الصورة).
- عدل ارتفاع الشاشة بحيث يصبح أعلى الشاشة في مستوى العين أو أقل قليلًا. يجب أن تتجه عينك إلى الأسفل قليلًا عن عرض منتصف الشاشة.
- ضع شاشاتك في مسافة ليست أقل من ٤٠ سم (١٥,٧٥ بوصة) وليست أكثر من ٧٠ سم (٢٧,٥٦ بوصة) عن عينك. المسافة المثالية هي ٥٠ سم (١٩,٦٩ بوصة).
- أرح عينيك بصفة دورية لمدة من ٥ دقائق حتى ١٠ دقائق كل ساعة بالتركيز على أي شيء يبعد مسافة لا تقل عن ٢٠ قدم.
- ضع الشاشة بزاوية ٩٠ درجة بالنسبة للنافذة وأي مصدر آخر للضوء، وذلك لتقليل التوهج والانعكاسات. عدل إمالة الشاشة حتى لا تنعكس الأضواء المعلقة بالسقف عليها.
- إذا تسببت الأضواء المعلقة بالسقف في صعوبة الرؤية، استخدم مؤثر مضاد للوهج.
- اضبط أزرار التحكم في سطوع الشاشة وتباينها لتحسين القدرة على القراءة.
- استخدم حامل الوثائق الموضوع بالقرب من الشاشة.
- ضع الشيء الذي تقع عليه عينك أغلب الوقت (الشاشة أو المرجع) مباشرةً لتقليل تحريك رأسك أثناء الكتابة.
- واحرص على إغماضهما باستمرار. تساعد تدريبات العين على تقليل إجهاض العين. يرجى الاتصال بطبيب العيون الخاص بك. افحص عينيك طبيًا بصفة دورية.
- لتجنب إرهاق العين، اضبط السطوع على إعداد معتدل. ضع ورقة بيضاء بجوار شاشة LCD لتصبح بمثابة مرجع للسطوع.
- لا تضبط التحكم في التباين على أقصى إعداد.
- استخدام أزرار التحكم في الحجم والموضع المعدة مسبقًا ذات الإشارات القياسية.
- استخدام إعداد اللون المُعد مسبقًا.
- استخدام إشارات غير متشابكة.
- تجنب استخدام اللون الأزرق الأساسي على خلفية داكنة، إذ يتسبب ذلك في عدم وضوح الرؤية وإرهاق العين نظرًا لعدم وجود قدر كافٍ من التباين.
- مناسبة لأغراض الترفيه في بيئات مراقبة مضيئة، لتجنب الإزعاج الناتج عن انعكاسات الشاشة.

تنظيف لوحة LCD

- يُرجى مسح اللوحة برفق بقطعة قماش ناعمة عند اتساخها بالأتربة.
- نظف سطح شاشة LCD مستخدمًا قطعة قماش خالية من الوبر وغير كاشطة، وتجنب استخدام أي محلول منظف أو أي مادة منظفة للزجاج!
- يرجى عدم كشط لوحة شاشة LCD بأية مواد صلبة.
- يرجى عدم تعريض سطح شاشة LCD للضغط.
- يُرجى عدم استعمال منظف OA لأنه سيتسبب في إتلاف سطح شاشة LCD أو تغيّر ألوانها.

تنظيف حاوية الجهاز

- افصل كبل الإمداد بالطاقة.
- امسح الحاوية برفق باستخدام قطعة قماش ناعمة.
- لتنظيف الحاوية، بلل قطعة قماش بالماء ومنظف متعادل، ثم امسحها وكرر ذلك باستخدام قطعة قماش جافة.

ملاحظة: لا تستخدم البنزين أو مرقق دهان أو منظفًا قلويًا أو كحوليًا أو منظف زجاج أو شمعًا أو منظفًا ملمعًا أو مسحوقًا صابونيًا أو مبيدًا حشريًا في التنظيف. يجب ألا تلامس الحاوية مادة المطاط أو أحد مركبات الفينيل لفترة طويلة. إذ قد تؤدي هذه الأنواع من السوائل أو الألياف إلى تحلل الدهان أو تشققه أو تقشره.

للمزيد من المعلومات حول إعداد بيئة عمل صحية، راسل American National Standard for Human Factors Engineering of Computer Workstations ANSI/HFES - ١٠٠-٢٠٠٧ - The Human Factors Society, Inc. صندوق بريد ١٣٦٩, Santa Monica, California ٩٠٤٠٦.

أسماء الأجزاء ووظائفها

لوحة التحكم

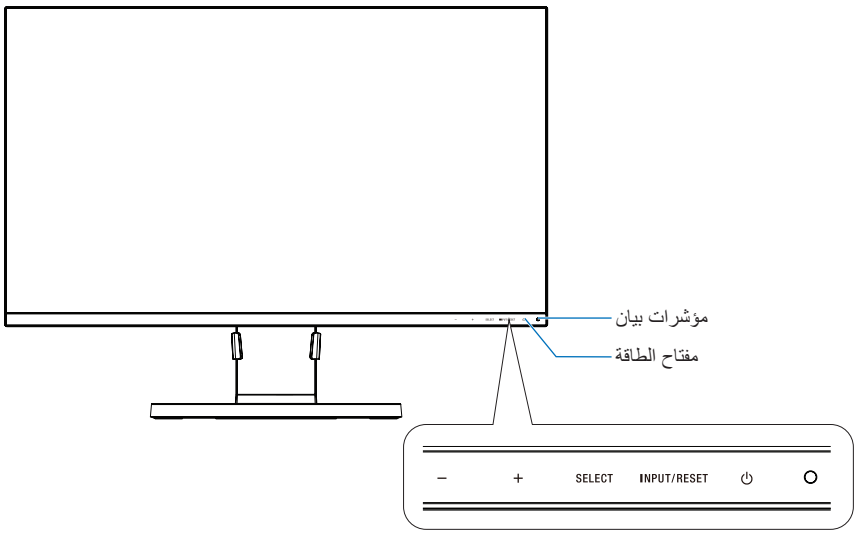

أزرار التحكم

راجع قسم **التحكم**. انظر صفحة ١١.

اللوحة الطرفية

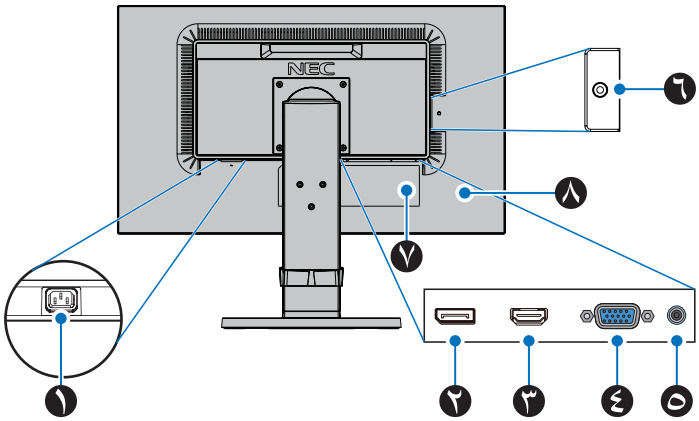

١ موصل دخل التيار المتردد

يتم توصيله بكبل الطاقة المرفق.

٢ دخل DisplayPort

دخل إشارات DisplayPort.

٣ دخل HDMI

دخل إشارات HDMI الرقمية.

٤ منفذ دخل VGA (منفذ D-Sub الصغير المزود بـ ١٥ سنًا)

دخل إشارات RGB التناظرية.

٥ مدخل الصوت

دخل إشارة الصوت من جهاز خارجي كجهاز كمبيوتر أو المشغل.

٦ مقبس سماعات الرأس

يوصل بسماعات الرأس.

⚠ **تنبيه:** لا توصل سماعات الرأس بالشاشة أثناء ارتداءك لها. قد تلحق الضرر بأذنك بسبب مستوى الصوت.

٧ لوحة التصنيف

٨ فتحة التأمين

قفل الأمان والحماية من السرقة متوافق مع أجهزة أو كبلات أمان Kensington. للتعرف على المنتجات، يرجى زيارة موقع Kensington http://www.kensington.com/

بدء التشغيل السريع

لمعرفة محتويات العبوة، يرجى الرجوع إلى ورقة المحتويات المطبوعة الموجودة في العبوة.

لتوصيل القاعدة وحامل الكابل بحامل شاشة LCD:

١. ضع وجه الشاشة لأسفل على سطح مستوٍ (**الشكل ١**).

٢. يرجى لف الحامل ٩٠ درجة كما هو موضح في **الشكل ١**.

⚠ **تنبيه:** تعامل معها بعناية أثناء سحب الحامل.
قد تقرص على أصابعك.

٣. قم بتثبيت القاعدة بـ الحامل، ثم اربط المسامير الملولبة أسفل القاعدة (**الشكل ٢**)

ملاحظة: قوم بهذا الإجراء بشكل عكسي حتى تعيد وضع الشاشة في العبوة.

٤. ضع حامل الكبل على حامل الشاشة (**الشكل ٣**).

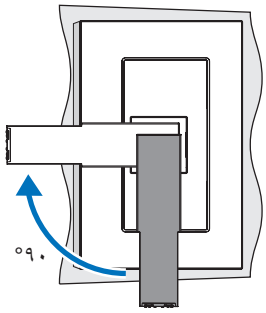

الشكل ١

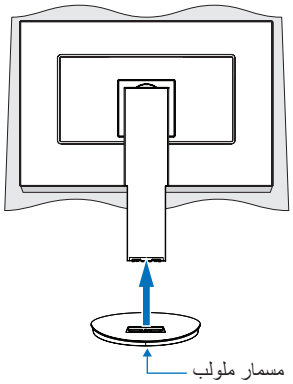

الشكل ٢

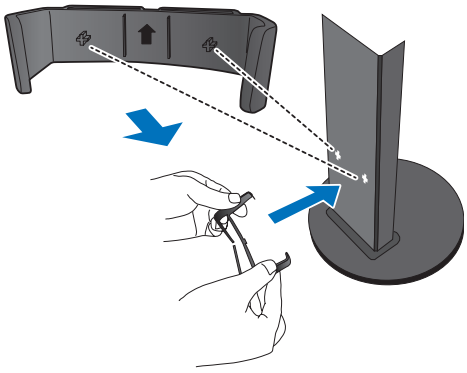

الشكل ٣

لتوصيل شاشة LCD بجهازك، اتبع هذه التعليمات:

ملاحظة: تأكد من قراءة «الاستخدام الموصى به» (صفحة ٣) قبل التركيب.

⚠ **تنبيه:** تأكد من ربط جميع المسامير الملولبة جيدًا.

ملاحظة: ستعتمد الملحقات المرفقة على موقع شحن الشاشة.

١. قم بفصل الطاقة عن جهاز الكمبيوتر الخاص بك.

٢. **بالنسبة لجهاز الكمبيوتر الشخصي ذو خرج DisplayPort:** قم بإيصال كبل DisplayPort بالموصل الخاص ببطاقة العرض في جهازك (**الشكل أ.١**).
بالنسبة لجهاز الكمبيوتر الشخصي ذو خرج HDMI: قم بإيصال كبل HDMI بالموصل الخاص ببطاقة العرض في جهازك (**الشكل أ.٢**).
بالنسبة لجهاز الكمبيوتر الشخصي ذو خرج تناظري: قم بإيصال كبل إشارة D-Sub الصغير المزود بـ ١٥ سن بالموصل الخاص ببطاقة العرض في جهازك (**الشكل أ.٣**)
بالنسبة لجهاز Mac أو جهاز الكمبيوتر الشخصي ذو خرج Thunderbolt أو خرج Mini DisplayPort: يوصل كبل Mini DisplayPort بكبل DisplayPort بالموصل خرج الفيديو على نظامك (**الشكل أ.٤**).

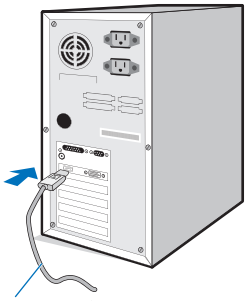

كبل DisplayPort

الشكل أ.١

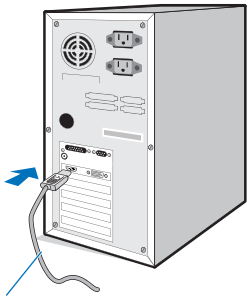

كبل HDMI

الشكل أ.٢

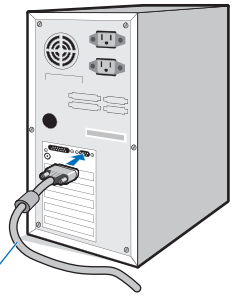

كبل إشارة D-Sub الصغير المزود بـ ١٥ سنًا

الشكل أ.٣

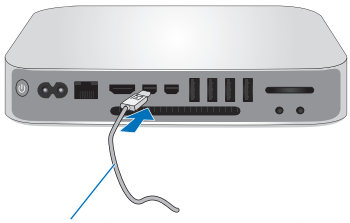

كبل Mini DisplayPort بكبل DisplayPort

الشكل أ.٤

ملاحظة:
- عند إزالة كبل DisplayPort، اضغط مع الاستمرار على الزر الأعلى حتى يتسنى لك تحرير القفل.
- يرجى استخدام كبل HDMI عالي السرعة ذو شعار HDMI.
- يرجى استخدام كبل DisplayPort موثق.

٣. ضع يدك على كل جزء من أجزاء الشاشة لتميل لوحة LCD إلى أقصى زاوية إمالة وارفعها لأعلى موضع.
٤. وصل جميع الكبلات بالموصلات المناسبة (**الشكل جـ.١**).

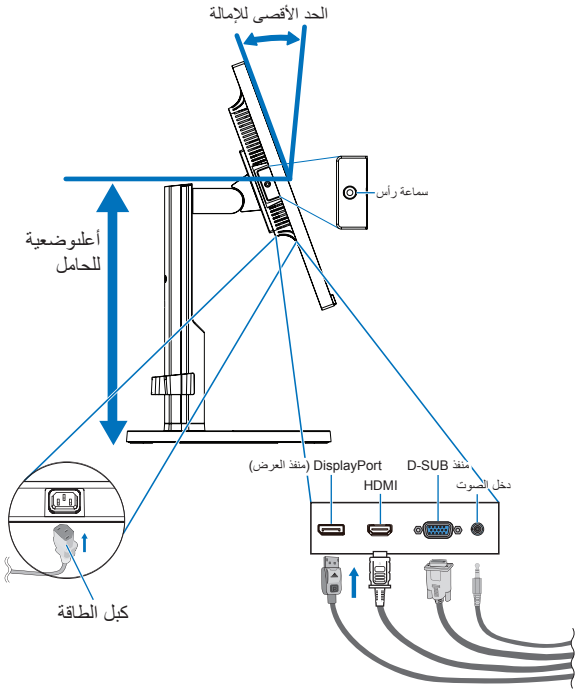

الشكل جـ.١

ملاحظة: قد تتسبب التركيبات غير الصحيحة في عملية تشغيل غير طبيعية، وتدمير جودة العرض/مكونات وحدة LCD و/أو تقصير العمر الافتراضي لها.

ملاحظة: استخدم كبل صوت غير مزود بمقاوم مُضمّن. حيث إن استخدام كبل صوت مزود بمقاوم مُضمن من شأنه أن يخفض مستوى الصوت.

ملاحظة: يمكن لضبط التحكم بالصوت وكذلك المعادِل إلى إعداد آخر غير الوضع المركزي أن يزيد من فولت خرج سماعات الرأس/-سماعات الأذن ومن ثِم زيادة مستوى ضغط الصوت.

٥. ضع الكبلات في حامل الكبلات بإحكام وبشكل مساوٍ (**الشكل جـ.٢** و**الشكل جـ.٣**).
٦. يرجى التحقق من إمكانية تدوير الشاشة ورفعها وخفضها بعد تركيب الكبلات.

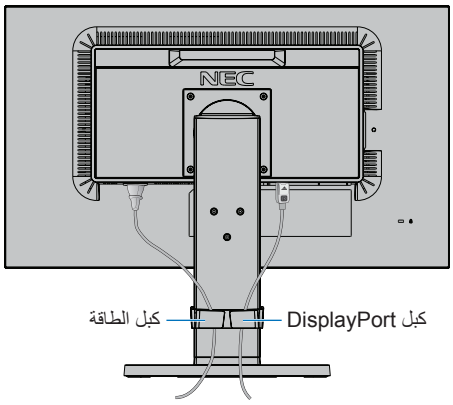

الشكل جـ.٢

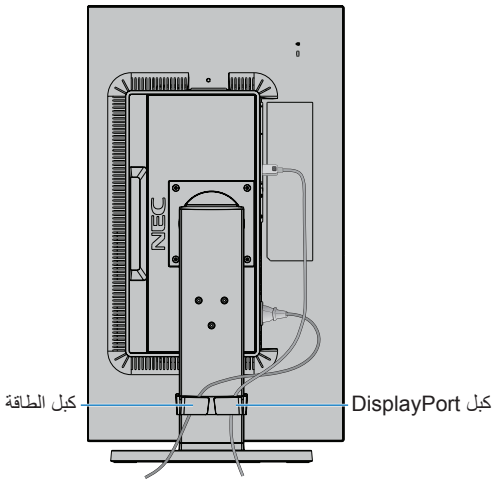

الشكل جـ.٣

٧. قم بإيصال سلك الطاقة بمأخذ الكهرباء.

ملاحظة: يرجى الرجوع إلى قسم **تنبيه** من هذا الدليل لتحديد كبل التيار المتردد بطريقة صحيحة.

٨. شغل الشاشة عن طريق لمس مفتاح الطاقة الموجود على الإطار (**الشكل هـ.١**).

٩. لا يوجد ضبط تلقائي للمس يقوم بضبط الشاشة تلقائيًا على الإعدادات المثالية عند الإعداد الأولي. لمزيد من عمليات الضبط، استخدم عناصر التحكم في المعلومات المعروضة على الشاشة الأتية:

- AUTO CONTRAST (تباين تلقائي) (دخل تناظري فقط)
- AUTO ADJUST (ضبط تلقائي) (دخل تناظري فقط)

ارجع إلى قسم **مفاتيح التحكم** من دليل المستخدم الحالي للحصول على وصف كامل لعناصر التحكم في OSD (المعلومات المعروضة على الشاشة) الحالية.

ملاحظة: يرجى الرجوع لقسم **استكشاف الأعطال وإصلاحها** من دليل المستخدم الحالي في حال مواجهتك لأي مشكلة.

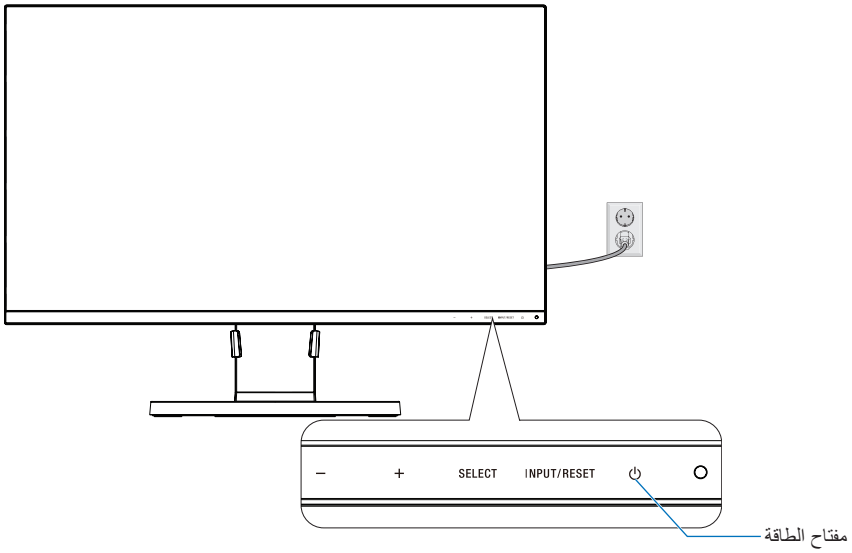

الشكل هـ.١

حامل يمكن خفضه مع إمكانية العرض من محاور مختلفة

الرفع والخفض: امسك الشاشة من الجانبين وارفعها أو اخفضها حتى تبلغ المستوى المطلوب.

الإمالة والدوران: امسك الجزء العلوي والسفلي من شاشة العرض واضبط الإمالة والدوران كما ترغب.

تدوير الشاشة (عرض الشاشة المحوري): أمسك الشاشة من الجانبين وغيِّر وضع الشاشة من أفقي لوضع عمودي.

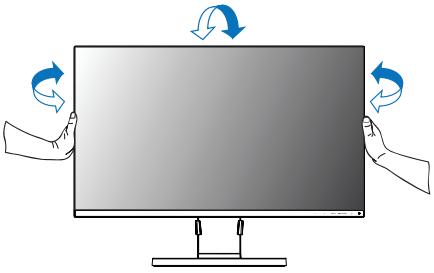

الإمالة والدوران

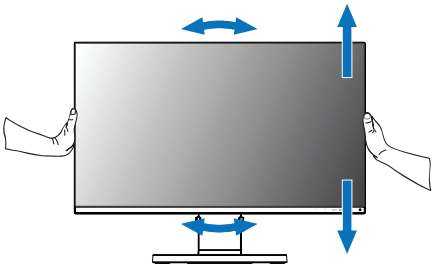

التدوير والرفع والخفض

⚠ **تنبيه:** أمسك شاشة العرض بعناية أثناء الضبط. لا تضغط على شاشة LCD أثناء ضبط ارتفاع شاشة العرض ودورانها.
قبل التدوير، افصل سلك الطاقة وكل كبلات شاشة العرض. يجب رفع الشاشة لأعلى مستوى وإمالتها لتجنب الاصطدام بالطاولة أو الضغط على أصابعك.

تركيب الذراع المرنة

صُممت شاشة العرض LCD الحالية لتُستخدم مع ذراع مرنة. لمزيدٍ من المعلومات، يُرجى الاتصال على «NEC».

لتجهيز الشاشة لأغراض تثبيت بديلة:

- اتبع تعليمات تثبيت الشاشة المقدمة من الجهة المصنعة.

⚠ **تنبيه:** لتحقيق شروط السلامة، يجب تثبيت الشاشة في ذراع تدعم وزنها. انظرصفحة ١٥ لمعرفة التفاصيل. أزل حامل الشاشة قبل التثبيت.

١. أزل حامل الشاشة للتثبيت

لتجهيز الشاشة لأغراض تثبيت بديلة:

١. افصل كل الكبلات.

٢. ضع يدك على جانبي الشاشة وقم برفعها لأعلى مستوى.

٣. ضع وجه الشاشة لأسفل على سطح مستوٍ (**الشكل ق.١**).

ملاحظة: أمسك الشاشة بحرص عندما يكون وجهها لأسفل.

٤. أزل ٤ مسامير ملولبة التي تربط الحامل بالشاشة (**الشكل ق.١**).

ملاحظة: يرجى إمساك حامل الشاشة بحرص عند إزالة المسامير الملولبة لمنع سقوط حامل الشاشة.

٥. أزل حامل الشاشة (**الشكل ق.٢**).

ملاحظة: استخدم طريقة تثبيت بديلة متوافقة مع VESA فقط.
امسك الشاشة بعناية أثناء نزع الحامل.

٦. الشاشة جاهزة الآن للتثبيت بطريقة بديلة.

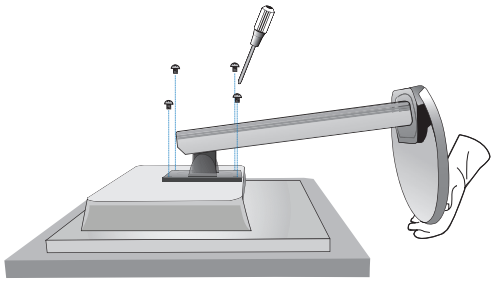

الشكل ق.١

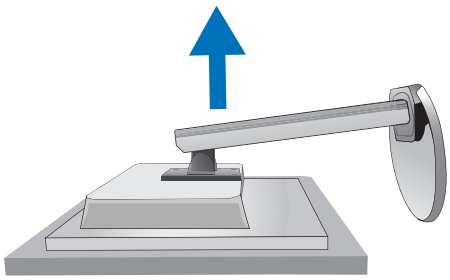

الشكل ق.٢

٢. تثبيت الذراع المرنة

صُممت شاشة العرض LCD الحالية لتُستخدم مع ذراع مرنة.

١. اتبع التعليمات الخاصة بإزالة حامل الشاشة للتثبيت لإزالة الحامل.

٢. استخدم ٤ مسامير ملولبة تستوفي المواصفات المذكورة أدناه، وقم بتعليق الذراع في الشاشة (**الشكل و.١**).

⚠ **تنبيه:**
- استخدم المسامير الملولبة (٤ مسامير) التي أزيلت من حامل الشاشة فقط أو المسامير الملولبة المحددة (**الشكل و.١**) لتجنب تلف الشاشة أو الحامل.
- لتحقيق شروط السلامة كاملة، يجب تثبيت الشاشة في ذراع، مما يكفل التوازن اللازم وفقًا لوزن الشاشة. لا يجب استخدام شاشة LCD إلا مع ذراع معتمدة (على سبيل المثال، حاصلة على علامة السلامة الألمانية TUEV GS).
- اربط كل المسامير الملولبة (موصي باستخدام قوة ربط: ٩٨ - ١٣٧ نيوتن/سم).
قد يؤدي عدم الربط الجيد للمسامير الملولبة إلى سقوط الشاشة من على الذراع.
- يجب تركيب الذراع المرنة من قبل شخصين أو أكثر إذا تعذر وضع الشاشة بحيث يكون وجهها لأسفل على سطحٍ مستوٍ للتركيب.

٣. قم بتوصيل الكبلات بالجانب الخلفي للشاشة.

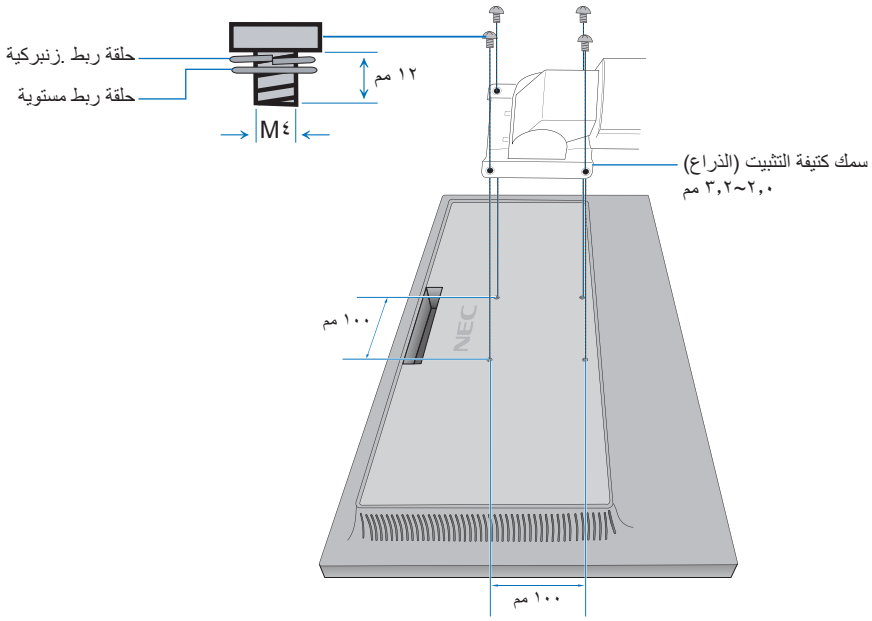

الشكل و.١

إعادة تركيب حامل الشاشة الأصلي

عكس العملية في القسم السابق لإعادة تركيب حامل الشاشة.

ملاحظة: قم بتوصيل علامة «TOP SIDE» الموجودة على حامل الشاشة بالجانب العلوي من الشاشة عند إعادة تركيب حامل الشاشة.

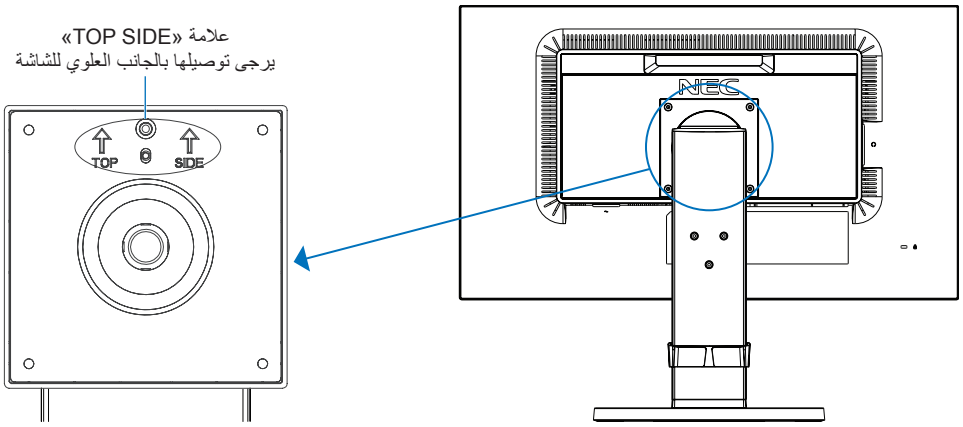

توصيل لوحة VESA بأجهزة الكمبيوتر ذات التوزيع الخفيف

صممت شاشة الكمبيوتر لتثبيت أجهزة الكمبيوتر ذات التوزيع الخفيف باستخدام لوحة VESA والمسامير الملولبة.

استخدم كل المسامير الملولبة المدرجة عند وصل لوحة VESA واربطها بإحكام.

لتثبيت أجهزة الكمبيوتر ذات التوزيع الخفيف، يرجى مراجعة دليل أجهزة الكمبيوتر.

ملاحظة:

- تأكد بأن الشاشة مثبتة جيدًا ولن تسقط بعد توصيل أجهزة الكمبيوتر ذات التوزيع الخفيف.
- لا تُثبت ذراع مرن على لوحة VESA.
- تأكد أن أجهزة الكمبيوتر ذات التوزيع الخفيف لا تغطي فتحات تهوية الشاشة.
- يتولى العميل مسؤولية تثبيت أجهزة الكمبيوتر ذات التوزيع الخفيف.
- استخدم المسامير الملولبة المثبتة على الشاشة أو أو المسامير الملولبة المحددة فقط ذات التوزيع الخفيف.

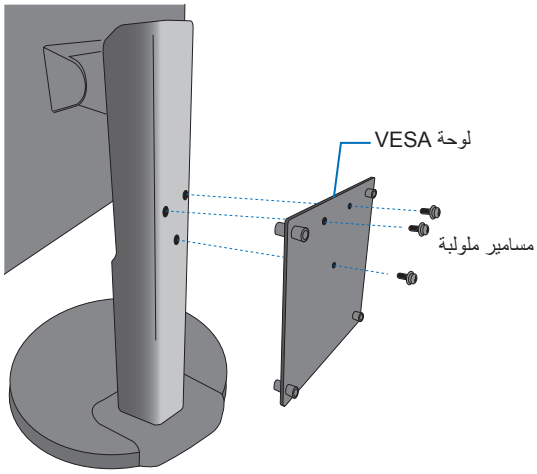

(شكل ١.V).

مواصفات جهاز الكمبيوتر ذات التوزيع الخفيف بحامل للتثبيت:

الحجم الأقصى ١٨٤ (عرض) × ١٨٤ (ارتفاع) × ٦٣ (عمق) مم

الوزن الأقصى ٢,٥ كجم

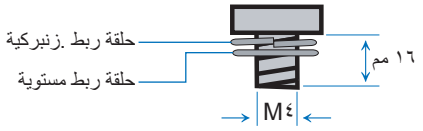

الشكل ١.V

مفاتيح التحكم

عناصر التحكم في OSD (المعلومات المعروضة على الشاشة)

١. الوظائف الأساسية لمفاتيح اللمس في مقدمة الشاشة

قائمة OSD (المعلومات المعروضة على الشاشة)	–	+	SELECT	INPUT/RESET
لا يعرض على الشاشة	اختصار لـ Brightness.	اختصار لـ Volume.	يعرض OSD (المعلومات المعروضة على الشاشة).	يحدد إشارة الدخل،
عرض على الشاشة أيقونة التحديد	الانتقال إلى اليسار.	الانتقال إلى اليمين.	يعرض قائمة OSD (المعلومات المعروضة على الشاشة) ويحدد أيقونة الوظيفة	
عرض على الشاشة ضبط الوظيفة	يُضبط لأسفل.	يُضبط لأعلى.	يضبط وظيفة الأيقونة المحددة.	إعادة ضبط الوظيفة.

ملحوظة يمكنك التغيير مباشرة إلى وضع LOW BLUE LIGHT MODE (ضوء أزرق منخفض) بالضغط على زر SELECT (تحديد) لمدة ٣ ثوانٍ أو أكثر.

٢. هيكل OSD (المعلومات المعروضة على الشاشة)

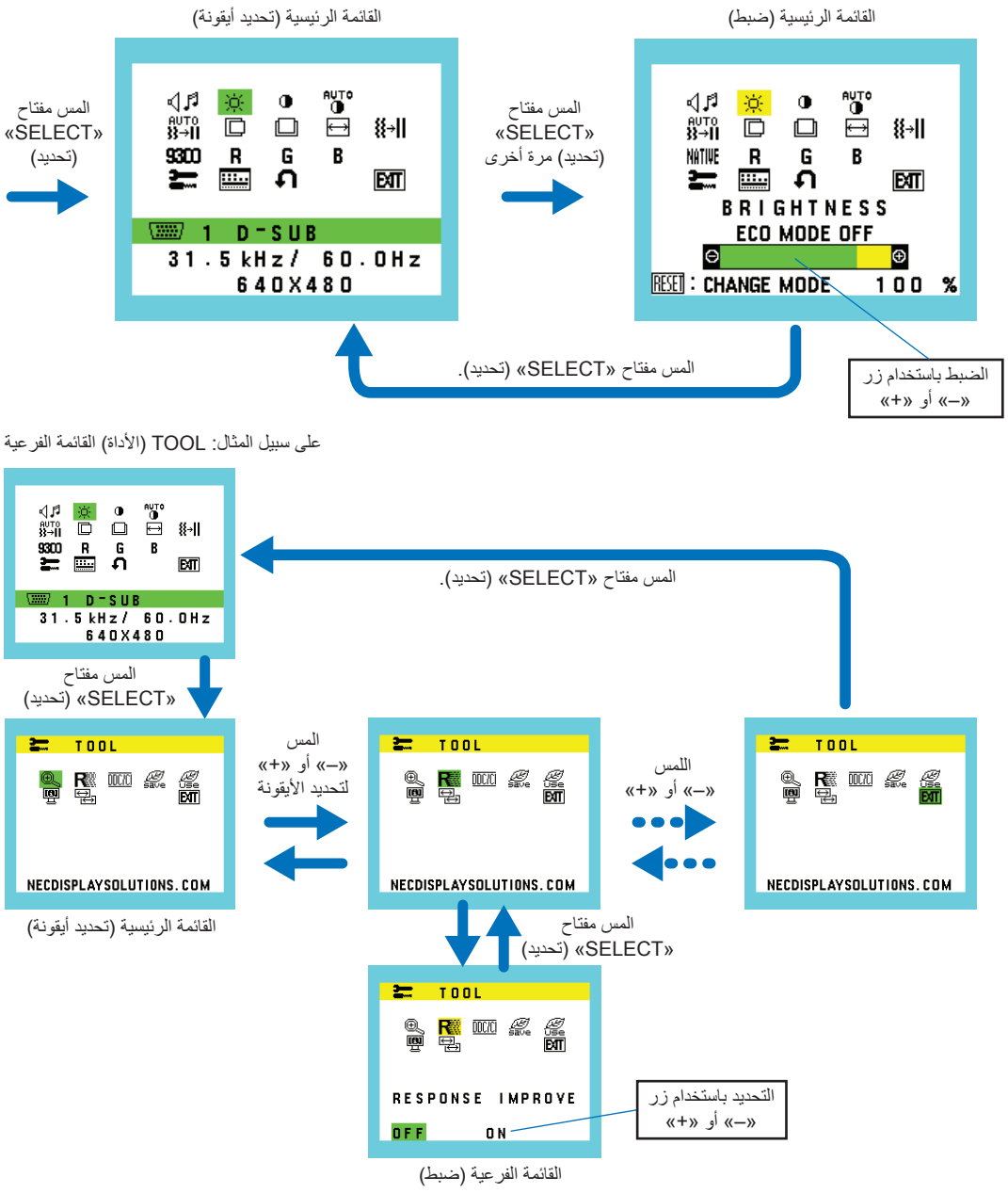

VOLUME (مستوى الصوت)

يتحكم بمستوى صوت السماعات أو سماعات الرأس.
لكتم مخرج السماعات قم بتحديد أيقونة الصوت وقم بلمس مفتاح «INPUT/RESET» (الدخل/إعادة تعيين).

BRIGHTNESS (السطوع)

تتيح ضبط إجمالي سطوع الصورة وخلفية الشاشة.
المس مفتاح «INPUT/RESET» (الدخل/إعادة التعيين) لإدخال ECO MODE (الوضع الاقتصادي).
ECO MODE OFF (إيقاف الوضع الاقتصادي): ضبط متغير السطوع من ٠٪ إلى ١٠٠٪.
ECO MODE1 (الوضع الاقتصادي ١): ضبط السطوع ٧٠٪.
ECO MODE2 (الوضع الاقتصادي ٢): ضبط السطوع ٣ ٠٪.
ملاحظة: عند ON (تشغيل) DV MODE (وضع DV)، يتم تعيين ECO MODE (الوضع الاقتصادي) على OFF (إيقاف) ولا يمكن تغييره.

CONTRAST (التباين)

يتيح ضبط مستوى سطوع الصورة وفقًا للخلفية.
لإدخال إعداد DV MODE (وضع DV)، اضغط على زر «INPUT/RESET» (الدخل/إعادة تعيين).
DV MODE (وضع DV): الإعداد الذي يضبط السطوع برصد المناطق السوداء في الشاشة وتحسينها.
ملاحظة: يستخدم وضع «OFF» (إيقاف) للامتثال لشهادة TCO Certificate (اعتماد اتحاد النقابات السويدية TCO).

AUTO CONTRAST (تباين تلقائي) (دخل تناظري فقط)

للضبط التلقائي للصورة المعروضة لدخول الفيديو غير القياسية.

AUTO ADJUST (ضبط تلقائي) (دخل تناظري فقط)

للضبط التلقائي لوضع الصورة، وإعدادات H. SIZE (الحجم الأفقي) وإعدادات FINE (الدقة).

LEFT/RIGHT (يسار/يمين) (دخل تناظري فقط)

يتيح التحكم في الوضع الأفقي للصورة في منطقة العرض في شاشة LCD.

DOWN/UP (أسفل/أعلى) (دخل تناظري فقط)

يتيح التحكم في الوضع الرأسي للصورة في منطقة العرض في شاشة LCD.

H. SIZE (الحجم الأفقي) (دخل تناظري فقط)

لتعديل الحجم الأفقي برفع أو خفض الإعداد.

FINE (الدقة) (دخل تناظري فقط)

لتحسين التركيز البؤري، والوضوح وثبات الصورة برفع أو خفض هذا الإعداد.

COLOR CONTROL SYSTEMS (أنظمة التحكم في الألوان)

حدد إعداد اللون المطلوب من بين ستة ألوان محددة مسبقًا (9300 / 7500 / USER / sRGB (المستخدم) / NATIVE (الأصلي) / L/B (ضوء أزرق منخفض)).
ملاحظة: يمكنك التغيير مباشرة إلى وضع LOW BLUE LIGHT MODE (ضوء أزرق منخفض) بالضغط على زر SELECT (تحديد) لمدة ٣ ثوانٍ أو أكثر.
للتغيير إلى الإعدادات الأخرى من وضع L/B (ضوء أزرق منخفض)، اضغط على زر SELECT (تحديد) لفتح قائمة OSD (المعلومات المعروضة على الشاشة) وادخل التحكم في COLOR (اللون).
عند تحديد L/B (ضوء أزرق) في عنصر التحكم في COLOR (اللون)، يتم تعطيل CONTRAST (التباين) وDV MODE (وضع DV).

RED (أحمر)

زيادة Red (اللون الأحمر) أو تقليله. سيظهر التغيير على الشاشة.

GREEN (أخضر)

زيادة Green (اللون الأخضر) أو تقليله. سيظهر التغيير على الشاشة.

BLUE (أزرق)

زيادة Blue (اللون الأزرق) أو تقليله. سيظهر التغيير على الشاشة.

TOOL (الأداة)

يتيح لك تحديد TOOL(الأداة) إمكانية الدخول إلى القائمة الفرعية. انظر صفحة ١٣.

OSD TOOL (أداة المعلومات المعروضة على الشاشة)

يتيح لك تحديد OSD TOOL (أداة المعلومات المعروضة على الشاشة) إمكانية الدخول إلى القائمة الفرعية. انظر صفحة ١٤.

FACTORY PRESET (إعادة ضبط المصنع)

يسمح لك تحديد FACTORY PRESET (إعادة ضبط المصنع) بإعادة تعيين كل إعدادات التحكم في OSD (المعلومات المعروضة على الشاشة) إلى ما كانت عليه فيما عدا MUTE (كتم الصوت)، CARBON SAVINGS (توفير الكربون)، CARBON USAGE (استخدام الكربون)، SIGNAL INFORMATION (معلومات الإشارة). يمكن إعادة ضبط الإعدادات الفردية بإبراز التحكم المقرر إعادة ضبطه والضغط على زر INPUT/RESET (الدخل/إعادة تعيين).

EXIT (خروج)

يتيح لك تحديد EXIT (خروج) بالخروج من القائمة/القائمة الفرعية OSD (المعلومات المعروضة على الشاشة).

TOOL (الأداة)

EXPANSION (التوسيع)

يحدد وضع التكبير/التصغير.
تعمل هذه الوظيفة عندما يكون توقيت إشارة الدخل أقل من الدقة الأصلية.
FULL (كامل): يتم توسيع الصورة بحجم الشاشة بغض النظر عن الدقة.
ASPECT (العرض إلى الارتفاع): يتم توسيع الصورة دون تغيير نسبة العرض إلى الارتفاع.

RESPONSE IMPROVE (تحسين الاستجابة)

قم بتشغيل أو إيقاف خاصية تحسين الاستجابة.
قد تخفف خاصية تحسين الاستجابة من عدم الوضوح في بعض الصور المتحركة.

DDC/CI

تتخصص هذه الوظيفة في ON (تشغيل) أو OFF (إيقاف) DDC/CI.

CARBON SAVINGS (توفير الكربون)

يعرض معلومات عن مقدار توفير الكربون بالكيلو جرام.
ويعتمد عامل الآثار الكربونية في حساب التوفير الكربوني على OECD (إصدار عام ٢٠٠٨).
يمكن إعادة تعيين معلومات توفير الكربون بالضغط على زر INPUT/RESET (الدخل/إعادة التعيين).

CARBON USAGE (استخدام الكربون)

يعرض معلومات عن مقدار استخدام الكربون بالكيلو جرام.
هذا تقدير حسابي، وليس قيمة قياس حقيقية.
ويعتمد عامل الأثر الكربوني في حساب التوفير الكربوني على بيانات OECD (إصدار عام ٢٠٠٨).
يمكن إعادة تعيين معلومات استخدام الكربون بالضغط على زر INPUT/RESET (الدخل/إعادة التعيين).

MONITOR INFO (معلومات الشاشة)

تحتوي على رقم الطراز والرقم التسلسلي الخاصيين بشاشتك.

SOUND INPUT (دخل الصوت) (دخل منفذ HDMI ومنفذ DisplayPort فقط)

تحدد هذه الوظيفة AUDIO IN (دخل الصوت) أو HDMI أو DP.

INPUT RESOLUTION (دخل تناظري فقط)

تعمل هذه الوظيفة عندما يحدد المستخدم واحد من توقيتات إشارة الدخل المتخصصة أدناه.
تحديد أحد الأزواج التالية من الدقة كأولوية إشارة الدخل:
١٢٨٠ × ٧٦٨ أو ١٣٦٠ × ٧٦٨ أو ١٣٦٦ × ٧٦٨ (الدقة الرأسية ٧٦٨)،
١٦٠٠ × ٩٠٠ أو ١٢٨٠ × ٩٦٠ (التردد الأفقي ٦٠ كيلو هرتز، التردد الرأسي ٦٠ هرتز)،
١٤٠٠ × ١٠٥٠ أو ١٦٨٠ × ١٠٥٠ (الدقة الرأسية ١٠٥٠).

OSD TOOL (أداة المعلومات المعروضة على الشاشة)

LANGUAGE (اللغة)

يحدد اللغة المستخدمة في قائمة OSD (المعلومات المعروضة على الشاشة).

OSD TURN OFF (إيقاف تشغيل عرض المعلومات على الشاشة)

ستبقى قائمة OSD (المعلومات المعروضة على الشاشة) مفتوحة طالما كانت قيد الاستخدام. يمكنك تحديد الوقت الذي تستغرقه الشاشة قبل إغلاق قائمة OSD (المعلومات المعروضة على الشاشة) بعد لمس أخر زر. اختيارات الإعداد المسبق من ١٠-١٢٠ ثانية بإضافة ٥ ثوان.

OSD LOCK OUT (تعطيل عرض المعلومات على الشاشة)

يعطل هذا التحكم يعطل الوصول إلى عناصر التحكم في المعلومات المعروضة على الشاشة كليًا فيما عدا VOLUME (مستوى الصوت)، BRIGHTNESS (السطوع) CONTRAST (التباين).
لتفعيل وظيفة OSD LOCK OUT (تعطيل عرض المعلومات على الشاشة)، افتح القائمة الفرعية OSD TOOL (أداة المعلومات المعروضة على الشاشة)، وحدد «OSD LOCK OUT» (تعطيل عرض المعلومات على الشاشة)،واضغط مع الاستمرار على زر «INPUT/RESET» (الدخل/إعادة تعيين) وزر + في آنٍ واحد حتى يظهر مؤشر «OSD LOCKED OUT» (تعطيل عرض المعلومات على الشاشة).
لتعطيلها، اضغط على زر SELECT (تحديد)، ثم كرر نفس الخطوات حتى تفتح القائمة الرئيسية OSD (للمعلومات المعروضة على الشاشة).

SIGNAL INFORMATION (المعلومات الخاصة بالإشارة)

عند تحديد «ON» (تشغيل)، تعرض الشاشة «VIDEO INPUT MENU» (قائمة دخل الفيديو) بعد تغير الدخل.
عند تحديد «OFF» (إيقاف التشغيل)، لا تعرض الشاشة «VIDEO INPUT MENU» (قائمة دخل الفيديو) بعد تغير الدخل.

تحذير OSD (المعلومات المعروضة على الشاشة)

تختفي قوائم التحذير OSD (المعلومات المعروضة على الشاشة) عن طريق لمس مفتاح SELECT (تحديد).

NO SIGNAL (لا توجد إشارة): تعطي هذه الخاصية تحذيرًا عند عدم وجود إشارة. تظهر نافذة **NO SIGNAL (لا توجد إشارة)** عند التوصيل بالطاقة أو حدوث تغيير في إشارة الدخل أو كان الفيديو غير نشط.

OUT OF RANGE (خارج النطاق): تعطي هذه الوظيفة توصية بأمثل دقة ومعدل تحديث. بعد تشغيل الطاقة أو إذا كان هناك مشكلة في دخل الإشارة أو إذا كان توقيت الفيديو غير مناسب، ستظهر قائمة **OUT OF RANGE (خارج النطاق)**.

المواصفات

مواصفات الشاشة		MultiSync E271N Monitor	ملاحظات
وحدة LCD	القطر: حجم الصور القابلة للعرض: الدقة الأصلية (عدد وحدات بيكسل):	٦٨,٦ سم/٢٧,٠ بوصة ٦٨,٦ سم/٢٧,٠ بوصة ١٩٢٠ × ١٠٨٠	شاشة عرض بلورية (LCD) ذات مصفوفة نشطة، وترانزستور ذو غشاء رقيق (TFT)؛ خطوة نقطية مقاس ٠,٣١١ مم؛ ضوء أبيض٢ بمساحة ٢٥٠ سم/م؛ نسبة تباين (معتادة) ١:١٠٠٠، (نسبة تباين ١:٥٠٠٠ DV MODE ON عند تشغيل وضع DV).
إشارة الدخل			
DisplayPort:	موصل DisplayPort:	RGB رقمي	منفذ DisplayPort بقوة ١ فولت ١ أمبير (HDCP ١,٣)
VGA:	موصل D-sub صغير مزود بعدد ١٥ سنًا:	RGB تناظري تزامن	٠,٧ p-Vp/٧٥ أوم مستوى إيجابي/سلبي لترانزستور متعدد الإرسال في تزامن منفصل
HDMI:	موصل HDMI:	YUV رقمي RGB رقمي	HDMI (HDCP ١,٤)
ألوان العرض		١٦,٧٧٧,٢١٦	تعتمد على بطاقة العرض المستخدمة.
نطاق المزامنة:	أفقي: رأسي:	٣١,٥ كيلو هرتز حتى ٨١,١ كيلو هرتز ٥٠ هرتز إلى ٧٥ هرتز	تلقائي تلقائي
وقت الاستجابة		٦ م/د (رمادي إلى درجة رمادية)	
زاوية العرض	يمين/يسار: أعلى/أسفل:	±٨٩° (CR > ١٠) ±٨٩° (CR > ١٠)	
منطقة عرض نشطة:	أفقي: أفقي: رأسي: طولي: أفقي: رأسي:	٥٩٧,٩ مم/٢٣,٥ بوصة ٣٣٦,٣ مم/١٣,٢ بوصة ٣٣٦,٣ مم/١٣,٢ بوصة ٥٩٧,٩ مم/٢٣,٥ بوصة	
الصوت			
دخل الصوت:	مقبس استريو صغير: موصل DisplayPort: موصل HDMI:	صوت تناظري صوت رقمي صوت رقمي	استريو L/R ٠,٥ Vrms ٢٠ Kohm ٢ch PCM ٣٢, ٤٤,١, ٤٨ كيلو هرتز (٢٤/٢٠/١٦بت) ٢ch PCM ٣٢, ٤٤,١, ٤٨ كيلو هرتز (٢٤/٢٠/١٦بت)
خرج سماعة الرأس:	مقبس استريو صغير:		مقاومة سماعة الرأس ٣٢ أوم
السماعات	خرج الصوت العملي:	١,٠ وات + ١,٠ وات	
الإمداد بالطاقة		١٠٠ - ٢٤٠ فولت، ٥٠/٦٠ هرتز	
التقييم الحالي		٠,٥٥ - ٠,٣٥ أمبير	
الأبعاد	أفقي: طولي:	٦١٠,٤ مم (عرض) x ٣٧٦,٩ - ٥٠٦,٩ مم (ارتفاع) x ٢٨٢,٦ مم (عمق) ٢٤,٠ بوصة (عرض) x ١٤,٨ - ٢٠,٠ بوصة (ارتفاع) x ١١,١ بوصة (عمق) ٣٥٩,٩ مم (عرض) x ٦٢٥,٥ - ٦٣٧,٧ مم (ارتفاع) x ٢٨٢,٦ مم (عمق) ١٤,٢ بوصة (عرض) x ٢٤,٦ - ٢٥,١ بوصة (ارتفاع) x ١١,١ بوصة (عمق)	
نطاق الحامل القابل للضبط:	ضبط الارتفاع: الإمالة / عرض محوري / دوران حول المحور:	١٣٠ مم/٥,١ بوصة (اتجاه أفقي) ١٢,٢ مم/٠,٥ بوصة (اتجاه عمودي) أعلى ٣٥° أسفل ٥° / ± ٩٠° / ٣٤٠°	
الوزن		٨,٢ كجم (١٨,١ رطل) (مزودة بحامل)/٥,١ كجم (١١,٢ رطل.) (بدون حامل)	
الاعتبارات البيئية			
	درجة حرارة التشغيل: الرطوبة: معدل الارتفاع: درجة حرارة التخزين: الرطوبة: معدل الارتفاع:	٥°مئوية حتى ٣٥°مئوية/٤١°فهرنهايت حتى ٩٥°فهرنهايت ٢٠٪ حتى ٨٠٪ ٠ حتى١٦,٥٦٢ قدم/٠ حتى ٢,٠٠٠ متر -١٠°درجة مئوية حتى ٦٠°مئوية/١٤°فهرنهايت حتى ١٤٠°فهرنهايت ١٠٪ حتى ٨٥٪ ٠ حتى٤٠,٠٠٠ قدم/٠ حتى ١٢,١٩٢ متر	

ملاحظة: المواصفات الفنية عُرضة للتغيير دون سابق إخطار.

التوقيتات الكبرى المدعومة

الدقة			التردد الرأسي	ملاحظات
أفقي		رأسي		
٦٤٠	×	٤٨٠	٧٥/٧٢/٦٠ هرتز	
٧٢٠	×	٣٥٠	٧٠ هرتز	
٧٢٠	×	٤٠٠	٧٠ هرتز	
٧٢٠	×	٤٨٠	٦٠ هرتز	
٧٢٠	×	٥٧٦	٥٠ هرتز	
٨٠٠	×	٦٠٠	٧٥/٧٢/٦٠/٥٦ هرتز	SVGA
١٠٢٤	×	٧٦٨	٧٥/٧٠/٦٠ هرتز	XGA
١٢٨٠	×	٧٢٠	٦٠/٥٠ هرتز	٧٢٠ HD
١٢٨٠	×	٩٦٠	٧٥/٦٠ هرتز	Quad-VGA
١٢٨٠	×	١٠٢٤	٧٥/٦٠ هرتز	SXGA
١٤٤٠	×	٩٠٠	٦٠ هرتز	+WXGA
١٦٨٠	×	١٠٥٠	٦٠ هرتز	+WSXGA
١٩٢٠	×	١٠٨٠	٥٠ هرتز	FHD
١٩٢٠	×	١٠٨٠	٦٠ هرتز	يوصي بـFHD

ملاحظة: عندما تكون دقة الشاشة المحددة ليست دقة اللوحة الأصلية، يتم توسيع نطاق ظهور محتويات النص على الشاشة في الاتجاه الأفقي أو الرأسي لعرض الدقة غير الأصلية لملء الشاشة. يجري هذا التوسيع من خلال تقنيات دقة متدرجة تُستخدم في المعتاد وعلى نطاق واسع مع الأجهزة ذات اللوحات الموحدة.

الخصائص

إطار ضيق ثلاثي الجوانب: مظهر أنيق ومسافة أقل بين الشاشات المتجاورة في إعداد الشاشات المتعددة.

حامل مصمم للتسهيل الكامل للعمل: يوفر مرونة عرض مع ١٣٠ مم لتعديل الارتفاع، -٥ ~ ٣٥-درجة إمالة، و٧٠-درجة دوران حول المحور في الاتجاهين اليمين/اليسار مع وظيفة إدارة الكبل وبصمة صغيرة. يمكن أن يلمس الجزء السفلي من حاوية الشاشة قاعدة حامل الشاشة وفقا لمتطلبات الوضعية المنخفضة.

خصائص ErgoDesign: يعمل تعزيز التجهيزات المحسنة للإنسان تطوير بيئة العمل وحماية صحة المستخدم وتوفير المال. تتضمن المزايا المريحة حامل شاشة مفصل بالكامل، وعناصر التحكم في OSD (المعلومات المعروضة على الشاشة) لتعديل الصورة بسرعة وسهولة وتقليل الانبعاثات.

لوحة VESA لأجهزة الكمبيوتر ذات التوزيع الخفيف: يوفر الإمكانية لتثبيت أجهزة الكمبيوتر ذات التوزيع الخفيف على عمود حامل الشاشة باستخدام لوحة VESA المضمنة.

واجهة تثبيت متوافقة مع معيار VESA: يتيح لك تركيب شاشة بأي ذراع أو حامل تثبيت، من غير منتجات الشركة، طالما كان متوافقًا مع معيار VESA.

أنظمة التحكم في الألوان: تقوم بضبط الألوان على الشاشة وتسمح بتخصيص دقة ألوان الشاشة من بين العديد من المقاييس.

عناصر التحكم في OSD (المعلومات المعروضة على الشاشة): تسهل الوصول للضبط بكل سهولة وسرعة لجميع عناصر صورة الشاشة عبر القوائم سهلة الاستخدام على الشاشة.

برنامج NaViSet Administrator 2: يوفر واجهة بيانية موسعة وسهلة الاستخدام تسمح لك بضبط إعدادات عرض المعلومات المعروضة على الشاشة من جهاز كمبيوتر شخصي شبكي.

الضبط التلقائي لعدم اللمس (دخل تناظري فقط): اضبط الشاشة تلقائيًا على الإعدادات المثالية عند الإعداد الأولي.

التوصيل والتشغيل: تُيسر الحلول التي تقدمها شركة Microsoft® مع نظام التشغيل Windows® عمليات الإعداد والتثبيت عن طريق السماح للشاشة بإرسال الإمكانات الخاصة بها (كحجم الشاشة ومستويات الدقة المدعومة) بشكل مباشر إلى الكمبيوتر، مما يؤدي تلقائيًا إلى تحسين أداء الشاشة.

نظام مدير الطاقة الذكي (IPM): يوفر طرقًا مبتكرة لحفظ الطاقة مما يتيح للشاشة إمكانية الانتقال إلى وضع الطاقة المنخفضة عندما تكون قيد التشغيل ولكن دون استخدامها مما يقلل من الانبعاثات وتكلفة تشغيل الشاشة عن طريق خفض استهلاكها للطاقة.

إمكانية العرض بملء الشاشة: تتيح لك استخدام كامل مساحة الشاشة مع معظم مستويات الدقة، ما يسمح بتكبير مقاس الصورة بشكل ملحوظ.

واجهات توصيل الإشارات المختلفة: يشمل هذا الطراز ثلاثة أنواع من واجهات توصيل إشارات الدخل: منفذ D-sub مزود بـ١٥ سنًا ومنفذ HDMI ومنفذ DisplayPort

ضوء أزرق منخفض: تقلل وظيفة الضوء الأزرق المنخفض من الضوء الأزرق وتساعد في التخفيف من إجهاد العين بدرجة كبيرة (انظر صفحة ١٢).

دون وميض: يقلل نظام الإضاءة الخلفية المتخصص من الوميض للحد من إجهاد العين.

الأثر البيئي: يصل الحد الأقصى السنوي المعتاد للأثر الكربوني لتشغيل هذه الشاشة (المتوسط على مستوى العالم) إلى نحو ٢٤,٠ كجم (يُحسب بمعدل القوة الكهربائية × ٨ ساعات يوميًا × ٥ أيام في الأسبوع × ٤٥ أسبوع سنويًا × عامل تحويل الطاقة إلى كربون - يعتمد عامل التحويل على منشور OECD الخاص بانبعاثات ثاني أكسيد الكربون عالميًا، إصدار عام ٢٠٠٨).
تحتوي هذه الشاشة على أثر كربوني يخصّ التصنيع يصل إلى نحو ٧٥,٣ كجم.
ملاحظة: يتمّ حساب الآثار الكربونية التي تخصّ التصنيع والتشغيل من خلال نظام خوارزمي فريد طورته شركة NEC حصريًا من أجل الشاشات الخاصة بها، وهي تتسم بالدقة في وقت الطباعة. تحتفظ شركة NEC بحق نشر قيم الأثر الكربوني المُحدّثة.

استكشاف الأعطال وإصلاحها

لا توجد صورة

- تأكّد أن كبل الإشارة متصل كليًا بالشاشة والكمبيوتر.
- تأكّد أن كبل العرض الخاص بجهاز الكمبيوتر مستقر بالكامل في فتحته.
- لا تستخدم مهايئ محول منفذ DisplayPort. هذا الجهاز غير مدعوم.
- تأكد من وجود مفاتيح طاقة جهاز الكمبيوتر والشاشة على وضعية تشغيل.
- تأكد من تحديد التوقيتات الكبرى المدعومة لبطاقة العرض أو النظام المستخدم. (يرجى استشارة هذا الدليل الخاص بالنظام أو بطاقة العرض للدقة المدعومة وتغيير الإعدادات).
- تحقق من توافق الشاشة مع بطاقة الشاشة ومن ضبط الإعدادات الموصى بها.
- تحقق من عدم وجود السنون مثنية أو مضغوطة في موصل كبل الإشارة.
- تأكّد أن الجهاز المتصل يرسل إشارة إلى الشاشة.

عدم استجابة زر الطاقة

- افصل كبل الطاقة الخاص بالشاشة من مأخذ التيار المتردد لإيقاف تشغيل الشاشة وإعادة ضبطها.

ثبات الصورة

- يحدث ثبات الصورة عندما يظل أثر الصورة أو «ظلها» ظاهرًا على الشاشة بعد اختفاء الصورة الأصلية، ومع ذلك فإن ظاهرة ثبات الصورة بشاشات LCD غير دائمة، خلافًا لشاشات CRT، غير إنه ينبغي تجنب عرض الصور الثابتة لفترة طويلة على الشاشة. ولتخفيف ظاهرة ثبات الصورة، قم بإيقاف تشغيل الشاشة بمقدار من الوقت يعادل مقدار الوقت الذي استغرقه عرض الصورة السابقة. فمثلاً، إذا استمر عرض الصورة على الشاشة لمدة ساعة ثم تبقى أثر للصورة، فيجب إيقاف تشغيل الشاشة لمدة ساعة لمحو أثر الصورة.

ملاحظة: كما هو الحال بالنسبة لكل أجهزة العرض الشخصية، توصي شركة NEC DISPLAY SOLUTIONS باستخدام شاشة التوقف على فترات زمنية منتظمة متى كانت الشاشة في وضع خمول، أو يمكن إيقاف تشغيل الشاشة في حال عدم الاستخدام.

تُعرض رسالة «OUT OF RANGE» (خارج النطاق) (تكون الشاشة فارغة أو تظهر صور خشنة فقط)

- يعرض تحذير OSD (المعلومات المعروضة على الشاشة) الخاص بـ «OUT OF RANGE» (خارج النطاق) على صور استقرابية (بعض وحدات بيكسل مفقودة): قد تكون ساعة الإشارة أو دقتها عالية للغاية. غيّر الإعدادات إلى الوضع المدعوم.
- يُعرض تحذير OSD (المعلومات المعروضة على الشاشة) «OUT OF RANGE» (خارج النطاق) على شاشة فارغة: تردد الإشارة خارج النطاق. غيّر الإعدادات إلى الوضع المدعوم.

عدم استقرار الصور أو عدم وضوحها أو ظهور تشوش بها

- ينبغي إحكام تثبيت كبل الإشارة بالكمبيوتر تمامًا.
- قم بفصل كبل DisplayPort والمس مفتاح «SELECT» (تحديد) ثم اضبط قيمة الـ OSD «المعلومات المعروضة على الشاشة» باستخدام الزر «-» أو «+».
- استخدم أزرار التحكم الخاصة بضبط OSD (الصور المعروضة على الشاشة) لتركيز العرض وضبطه من خلال زيادة قيم الضبط الدقيق أو تقليلها. عند تغيير وضع العرض، قد ينبغي إعادة ضبط الإعدادات الخاصة بضبط OSD (الصور المعروضة على الشاشة).
- تحقق من توافق الشاشة مع بطاقة الشاشة وضبط توقيتات الإشارة الموصى بها.
- في حالة عدم وضوح النص، فينبغي تغيير وضع الفيديو إلى وضع غير متداخل مع استخدام معدل تحديث ٦٠ هرتز.

الصورة غير ساطعة

- تأكد من إيقاف ECO MODE (الوضع الاقتصادي).
- ينبغي إحكام تثبيت كبل الإشارة تمامًا.
- يحدث تراجع سطوع شاشة LCD بسبب الاستخدام لمدة طويلة أو حالات البرودة الشديدة.
- في حال تذبذب السطوع، تأكّد أن DV MODE (وضع DV) مضبوط على OFF (إغلاق).

عدم إضاءة مصباح LED الموجود على الشاشة (يتعذر رؤية اللون الأزرق أو الأصفر الكهرماني)

- ينبغي أن يكون مفتاح الطاقة في وضع ON (تشغيل) كما ينبغي توصيل كبل الطاقة.

عدم ظهور الصورة المعروضة بالحجم المناسب

- استخدم أزرار التحكم في ضبط صورة OSD (المعلومات المعروضة على الشاشة) لزيادة أو تقليل H.SIZE (الحجم الأفقي) INPUT RESOLUTION.(دقة الدخل).
- تأكد من تحديد التوقيتات الكبرى المدعومة لبطاقة العرض أو النظام المستخدم.
(يرجى استشارة هذا الدليل الخاص بالنظام أو بطاقة العرض للدقة المدعومة وتغيير الإعدادات).

لا يوجد فيديو

- في حال عدم وجود فيديو على الشاشة، أغلق زر الطاقة ثم قم بتشغيله مرة أخرى.
- تأكد من أن جهاز الكمبيوتر ليس في وضع توفير الطاقة (المس لوحة المفاتيح أو الماوس).
- عند استخدام منفذ العرض، تتوقف بعض البطاقات عن إخراج إشارات فيديو في وضع الدقة المنخفض عند OFF/ON (تشغيل / إيقاف تشغيل) الشاشة أو في حالة توصيلها / فصلها عن سلك طاقة التيار المتردد

لا يوجد صوت

- تأكد من توصيل كبل السماعة بشكل مناسب.
- تأكد من تنشيط وضع كتم الصوت.
- تأكد من مستوى حجم الصوت في قائمة OSD (المعلومات المعروضة على الشاشة).
- في حالة ضبط إشارة الدخل على منفذ العرض أو HDMI، تأكد من ضبط SOUND INPUT (دخل الصوت) في قائمة OSD (المعلومات المعروضة على الشاشة) على منفذ العرض أو HDMI.

تباينات السطوع بمرور الوقت

- اضبط DV MODE (وضع DV) على OFF (إيقاف) ثم اضبط السطوع.

ملاحظة: عند تعيين DV MODE (وضع DV) على ON (تشغيل)، تضبط الشاشة BRIGHTNESS (السطوع) تلقائيًا بناءً على إشارة الفيديو.

المعلومات الصادرة عن الجهة المصنعة بشأن إعادة التدوير والطاقة

تلتزم شركة NEC DISPLAY SOLUTIONS بشدة تجاه حماية البيئة وتعتبر إعادة التدوير من أهم أولويات الشركة لتقليل العبء الواقع على البيئة إلى أدنى حد ممكن. وفي هذا الإطار، فإننا نكرس أنفسنا لصناعة منتجات صديقة للبيئة ونواصل السعي جاهدين للمعاونة على تحديد وتطبيق أحدث المعايير القياسية الصادرة عن جهات مثل ISO (المنظمة الدولية للتوحيد القياسي) وTCO (اتحاد النقابات السويدية).

التخلص من منتج NEC القديم

إن الهدف المنشود من عملية إعادة التدوير هو تحقيق الفائدة للبيئة عن طريق إعادة استخدام الخامات وتطويرها وإعادة تهيئتها واستخلاص أهم ما تحتويه. هذا وتضمن المواقع المخصصة لإعادة التدوير، التعامل بشكل سليم مع المكونات الضارة بالبيئة والتخلص منها بشكل آمن. وفي سبيل ضمان أفضل مستوى لإعادة تدوير منتجاتنا، تقدم شركة **NEC DISPLAY SOLUTIONS** العديد من الإجراءات الخاصة بإعادة التدوير، فضلاً عن الإرشادات فيما يتعلق بكيفية التعامل مع المنتج بشكل لا يضر البيئة عند انتهاء عمره الافتراضي.

للحصول على كافة المعلومات المتعلقة بالتخلص من المنتج، ومرافق إعادة التدوير الموجودة في كل دولة، يرجى زيارة موقعنا الإلكتروني:

https://www.nec-display-solutions.com/greencompany/ (في أوروبا)،

https://www.nec-display.com (في اليابان) أو

http://www.necdisplay.com (في الولايات المتحدة الأمريكية).

توفير الطاقة

تتميز هذه الشاشة بقدرة متطورة على توفير الطاقة، وعند إرسال إشارة إدارة طاقة الشاشة إلى شاشة العرض، يتم تنشيط وضع Energy Saving (توفير الطاقة)، ثم تدخل شاشة العرض في هذا الوضع.

الوضع	استهلاك الطاقة	لون LED (مؤشر بيان الحالة)
الحد الأقصى للتشغيل	٢٦ وات	أزرق
وضع التشغيل الطبيعي	١٦ وات الإعداد الافتراضي	أزرق
وضع توفير الطاقة	٠,٢٦ وات	أصفر كهرماني
وضع الإيقاف	٠,٢٤ وات	غير مضاء

للحصول على مزيد من المعلومات، تفضلوا بزيارة المواقع الإلكترونية التالية:

https://www.necdisplay.com/ (في الولايات المتحدة الأمريكية)

https://www.nec-display-solutions.com/ (في أوروبا)

https://www.nec-display.com/global/index.html (في جميع أنحاء العالم)

للاطلاع على معلومات توفير الطاقة:

للاطلاع على مطلب ErP:
الإعداد: لا يوجد.
استهلاك الطاقة: ٦ وات أو أقل.
وقت وظيفة إدارة الطاقة: ١ وات تقريبًا.

للاطلاع على متطلبات ErP (الشبكة في وضع الاستعداد):
الإعداد: لا يوجد
استهلاك الطاقة: ٠,٥ وات أو أقل (عند تنشيط منفذ واحد) /٣,٠ وات أو أقل (عند تنشيط كل المنافذ).
وقت وظيفة إدارة الطاقة: ١ وات تقريبًا.

علامة WEEE (في دول الاتحاد الأوربي) (طبقًا للتوجيه الأوروبي EU/١٩/٢٠١٢ والتعديلات)

التخلص من المنتج بعد استعماله: داخل الاتحاد الأوروبي

ينص التشريع الأوروبي المطبق في كل الدول الأعضاء في الاتحاد الأوربي على التخلص من مخلفات المنتجات الكهربائية والإلكترونية التي تحمل العلامة (الموجودة إلى جهة اليمين) بعيدًا عن الفضلات المنزلية العادية. ويشمل ذلك الشاشات والملحقات الكهربائية مثل كبلات الإشارة أو كبلات الطاقة. عند التخلص من أي من هذه المنتجات، يرجى اتباع إرشادات السلطات المحلية في دولتك، أو استشارة المحل الذي اشتريت منه المنتج، أو اتباع اللوائح المنظمة لذلك أو الاتفاقيات الخاصة بذلك، إن وجدت. لا تنطبق العلامة الموجودة على المنتجات الإلكترونية إلا على الدول الأعضاء في الاتحاد الأوروبي حاليًا.

خارج الاتحاد الأوروبي

إذا رغبت في التخلص من المنتجات الكهربائية والإلكترونية المستعملة خارج الاتحاد الأوروبي, يرجى الاتصال بالسلطات المحلية في دولتك والتعرف على الأسلوب السليم للتخلص من هذه المنتجات.