NEC

Asztali monitor

MultiSync E271N

Használati útmutató

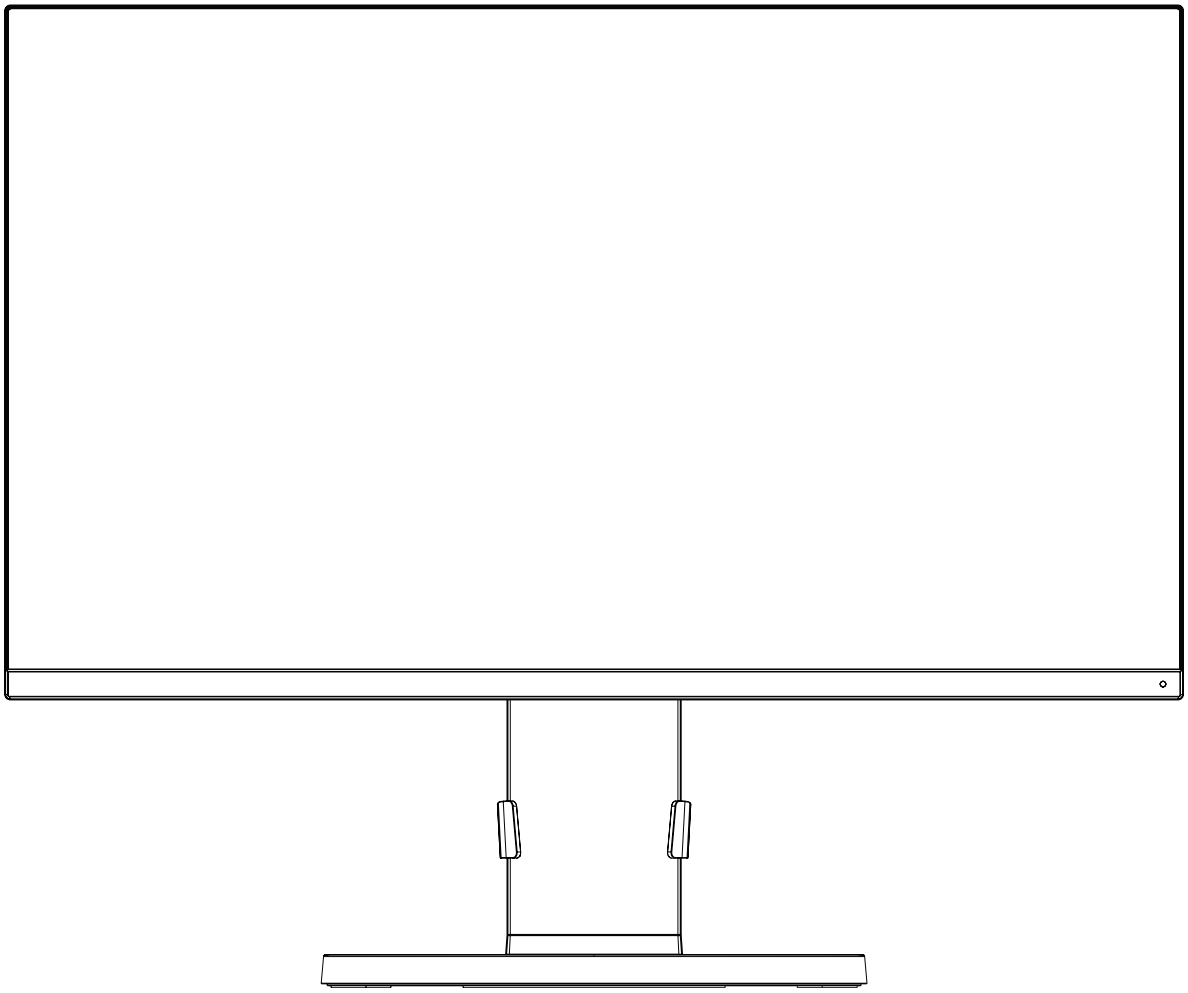

MODELL: M277D4

Keresse meg modelljének nevét a monitor hátoldalán lévő címkén.

Tárgymutató

FIGYELMEZTETÉS!.....Magyar-1
FIGYELEM Magyar-1
Regisztrációs adatok Magyar-2
Javasolt használat Magyar-3
Biztonsági óvintézkedések és karbantartás Magyar-3
Ergonómia Magyar-4
Az LCD-panel tisztítása.....Magyar-4
A készülék burkolatának tisztítása.....Magyar-4
Alkatrészek megnevezései és funkciói Magyar-5
Üzembe helyezés Magyar-6
Vezérlőmenük.....Magyar-11
Műszaki adatok.....Magyar-15
Funkciók Magyar-17
Hibaelhárítás Magyar-18
A gyártó cég újrafeldolgozási és energiaügyi tájékoztatója.....Magyar-19

FIGYELMEZTETÉS!

TŰZ VAGY ÁRAMÜTÉS VESZÉLYÉNEK ELKERÜLÉSE ÉRDEKÉBEN NE TEGYE KI A MONITORT ESŐNEK VAGY NEDVESSÉGNEK. NE HASZNÁLJA A MONITOR PÓLUSHELYESEN KIALAKÍTOTT DUGÓJÁT HOSSZABBÍTÓ ZSINÓROS DUGALJBAN VAGY MÁS KIMENETI ALJZATBAN, AMENNYIBEN A DUGÓ VILLÁJA NEM ILLESZTHETŐ BE TELJESEN.

NE NYISSA KI A KÉSZÜLÉK HÁZÁT, MERT A TERMÉK BELSEJÉBEN NAGYFESZÜLTSÉGŰ ALKATRÉSZEK VANNAK. SZERVIZMŰVELETEKET CSAK KÉPESÍTETT SZAKEMBER VÉGEZHET.

FIGYELEM

AZ ÁRAMÜTÉS KOCKÁZATÁNAK CSÖKKENTÉSE ÉRDEKÉBEN A HÁLÓZATI VEZETÉKET FELTÉTLENÜL HÚZZA KI A FALI CSATLAKOZÓBÓL. AZ EGYSÉG TELJES ÁRAMTALANÍTÁSÁHOZ KÉRJÜK, HOGY HÚZZA KI A HÁLÓZATI VEZETÉKET AZ EGYSÉG HÁLÓZATI CSATLAKOZÓJÁBÓL. NE TÁVOLÍTSA EL A FEDŐLAPOT (VAGY A HÁTSÓ BURKOLATOT). A KÉSZÜLÉKBEN NEM TALÁLHATÓK FELHASZNÁLÓK ÁLTAL JAVÍTHATÓ ALKATRÉSZEK. SZERVIZMŰVELETEKET CSAK KÉPESÍTETT SZAKEMBER VÉGEZHET.

Ez a jel arra figyelmezteti a felhasználót, hogy az egységben található szigeteletlen feszültség értéke elég nagy lehet ahhoz, hogy áramütést okozzon. Ezért az egységen belüli bármely alkatrész érintése veszélyes.

Ez a jelzés arra figyelmezteti a felhasználót, hogy ehhez az egységhez annak működésével és karbantartásával kapcsolatos fontos információkat mellékeltek. Ezért a problémák elkerülése érdekében gondosan olvassa el azokat.

⚠ **FIGYELEM:** Kérjük, hogy a monitorhoz az alábbi táblázat szerinti mellékelt hálózati kábelt használja. Ha a berendezéshez nem kapott hálózati kábelt, kérjük, forduljon a NEC-hez. Minden egyéb esetben, kérjük, olyan csatlakozódugóval ellátott hálózati kábelt használjon, amely kompatibilis a monitor közelében található hálózati csatlakozóaljzattal. A kompatibilis hálózati kábelek megfelelnek a hálózati aljzat tápfeszültségének, valamint a vásárlás helye szerinti ország biztonsági előírásai által engedélyezettek.

A készüléket földelt hálózati csatlakozókábellel történő használatra tervezték. A földeletlen hálózati csatlakozókábel áramütéshez vezethet. Bizonyosodjon meg róla, hogy a hálózati csatlakozókábel megfelelően földelve van.

A dugvilla típusa	Észak-Amerika	Európai kontinens (az Egyesült Királyság nélkül)	Egyesült Királyság	Kínai	Japán
A dugvilla alakja	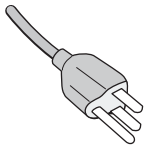	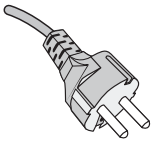	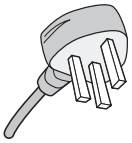	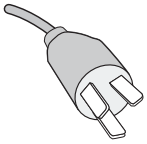	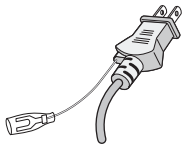
Ország	USA/Kanada	EU	Egyesült Királyság	Kína	Japán
Tápfeszültség	120*	230	230	220	100

*A monitor 125-240 V tápellátással történő működtetéséhez olyan hálózati vezetéket használjon, amely megfelel az igénybe vett hálózati aljzat tápfeszültségének.

MEGJEGYZÉS: Ezt a terméket csak abban az országban javíttathatja, ahol vásárolta.

A Windows a Microsoft Corporation bejegyzett védjegye. A NEC a NEC Corporation bejegyzett védjegye.
Az ErgoDesign az NEC Display Solutions Ltd. Ausztriában, a Benelux Államokban, Dániában, Franciaországban, Németországban, Olaszországban, Norvégiában, Spanyolországban, Svédországban és az Egyesült Királyságban, bejegyzett védjegye.
Minden más márka és terméknév az adott tulajdonosok védjegyei és bejegyzett védjegyei.
ENERGY STAR az Egyesült Államokban bejegyzett védjegy.
ENERGY STAR® Partnerként, a NEC Display Solutions of America, Inc. úgy ítélte meg, hogy ez a termék megfelel az ENERGY STAR energiahatékonysági irányelveknek. Az ENERGY STAR embléma feltüntetése nem jelenti az EPA jóváhagyását bármely termékre vagy szolgáltatásra vonatkozóan.
A DisplayPort és a DisplayPort megfelelőségi embléma a Video Electronics Standards Association védjegyei az Amerikai Egyesült Államokban és más országokban.

HDCP (High-Bandwidth Digital Content Protection – nagy sávszélességű digitális másolásvédelem): A HDCP rendszerrel megelőzhető a digitális jelek formájában továbbított videoadatok illegális másolása. Ha digitális jelbemeneten keresztül érkező tartalom nem tekinthető meg, ebből nem feltétlenül lehet a monitor működési hibájára következtetni. A HDCP megvalósítása magában hordozza annak lehetőségét, hogy bizonyos, a technológiával védett tartalmak – a HDCP közösség (Digital Content Protection, LLC) döntésének, szándékának megfelelően – nem jeleníthetők meg.

A HDMI, a High-Definition Multimedia Interface és a HDMI embléma a HDMI Licensing Administrator, Inc. védjegyei vagy bejegyzett védjegyei az Amerikai Egyesült Államokban és más országokban.

- A termék elsődleges rendeltetése az irodai vagy otthoni számítástechnikai műszaki berendezésként való használat.
- A termék számítógéphez csatlakoztatva működtethető kialakításának megfelelően, a televíziós vagy sugárzott műsorok megjelenítésére nem alkalmas.

Regisztrációs adatok

A kábelre vonatkozó információk

⚠ **FIGYELEM:** Használja az előírt, mellékelt kábeleket, hogy ne zavarja a rádió- és televízióvételt.
15 érintkezős mini D-sub esetén használjon ferritmagos jelkábelt.
HDMI és DisplayPort esetén használjon árnyékolt jelkábelt. Más kábelek és adapterek használata zavarhatja a rádió- és televízióadások vételét.

FCC Információk

1. A használni kívánt hálózati vezeték engedélyköteles, meg kell felelnie az Egyesült Államok biztonsági szabványainak, valamint a következőknek:

Hálózati kábel Dugó alakja	Árnyékolatlan, 3 eres 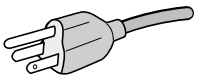 USA

2. A berendezést bevizsgálták: az FCC (Federal Communications Commission – Szövetségi Hírközlési Bizottság) 15. előírásának alapján megfelel a „B” osztályba sorolt digitális berendezésekre vonatkozó korlátozásoknak. Ezek a korlátozások otthoni környezetben megfelelő védelmet biztosítanak a káros vételi zavarok ellen. A berendezés képes rádiófrekvenciás energia termelésére, felhasználására és sugárzására, ezért, ha azt nem az utasításoknak megfelelően szerelik fel és használják, a rádióadások vételét kellemetlenül zavarhatja. Nincs azonban biztosíték arra, hogy egy adott környezetben nem keletkezik vételi zavar. Amennyiben a berendezés a rádiós vagy televíziós adás vételében kellemetlen zavart okoz – ami a berendezés ki- és bekapcsolásával állapítható meg –, javasoljuk, hogy próbálja meg a zavar megszüntetését az alábbi módszerek valamelyikével:
   - Állítsa más irányba, illetve helyezze át a vevőantennát.
   - Növelje a berendezés és a vevőberendezés közötti távolságot.
   - Csatlakoztassa a berendezést egy olyan aljzathoz, amely a vevőberendezésétől eltérő áramkörön van.
   - Kérjen segítséget a berendezés forgalmazójától vagy egy tapasztalt rádió- vagy televízió-szerelőtől.

   Ha szükséges, további tanácsokért lépjen kapcsolatba a berendezés forgalmazójával vagy egy tapasztalt rádió- vagy televízió-szerelővel. A következő, az FCC által összeállított kiadvány hasznos információkkal szolgál: „A rádió - és televízió vételi zavarok megállapítása és megszüntetése.” Ez a kiadvány a következő címen szerezhető be: U.S. Government Printing Office, Washington, D.C., 20402, Raktári szám: 004-000-00345-4.

Megfelelőségi nyilatkozat

Ez a berendezés megfelel az FCC Előírások 15. részének. A berendezés működtetésének két feltétele van. (1) A berendezés nem okozhat kellemetlen zavart és (2) a berendezésnek minden vételi zavart el kell viselnie, beleértve az esetleg szabálytalan működést okozó vételi zavart is.

Felelős jogi személy az Egyesült Államokban:	**NEC Display Solutions of America, Inc.**
Cím:	**500 Park Boulevard, Suite 1100 Itasca, Illinois 60143**
Tel. szám:	**(630) 467-3000**

A termék típusa:	Monitor
A berendezés besorolása:	„B” osztályba sorolt perifériaegység
Modell:	MultiSync E271N (M277D4)

Kijelentjük, hogy a fent megnevezett berendezés megfelel az FCC Előírásaiban meghatározott műszaki standardoknak.

A TCO-tanúsítvánnyal rendelkező monitoraink listáját és azok TCO-tanúsítványát (kizárólag angol nyelven) a következő weboldalon érheti el:

https://www.nec-display.com/global/about/legal_regulation/TCO_mn/index.html

Javasolt használat

Biztonsági óvintézkedések és karbantartás

FIGYELMEZTETÉS

AZ LCD SZÍNES MONITOR OPTIMÁLIS TELJESÍTMÉNYE ÉRDEKÉBEN JEGYEZZE MEG A BEÁLLÍTÁSRA ÉS HASZNÁLATRA VONATKOZÓAN A KÖVETKEZŐKET:

- **NE NYISSA FEL A MONITORT!** A készülék belsejében nincsenek a felhasználó által szervizelhető alkatrészek, és a fedőlapok felnyitása vagy eltávolítása veszélyes áramütéssel vagy egyéb kockázattal járhat. Szervizelési igényével forduljon képesített szakemberhez.
- Ne öntsön semmilyen folyadékot a berendezésre, és ne használja azt víz közelében.
- Ne helyezzen semmilyen tárgyat a berendezés réseibe, mivel ezek veszélyes, feszültség alatt levő pontokhoz érhetnek hozzá. Ez káros vagy végzetes következménnyel járhat, áramütést, tüzet vagy a berendezés meghibásodását okozhatja.
- Ne helyezzen nehéz tárgyat a hálózati vezetékre. A vezeték sérülése áramütést vagy tüzet okozhat.
- Ne helyezze ezt a terméket lejtős vagy instabil kocsira, állványra vagy asztalra, mert a monitor leeshet és ezzel súlyosan megrongálódhat.
- A használni kívánt hálózati kábel engedélyköteles, és meg kell felelnie az Ön országában érvényes biztonsági szabványoknak. (Pl. Európában a H05VV-F 3G 0,75 mm^2-es típus használata javasolt).
- Az Egyesült Királyságban a Brit Szabvány szerinti fekete (5 amperes), biztosítékkal ellátott egybeöntött csatlakozós hálózati vezeték használata ajánlott ehhez a készülékhez.
- Ne használja a monitort kültéren.
- A vezetéket ne hajlítsa vagy törje meg, és semmilyen egyéb módon ne okozzon rajta sérülést.
- Ne használja a monitort magas hőmérsékletű, párás, poros vagy olajos környezetben.
- Ne takarja le a monitor szellőzőnyílásait.
- A vibráció károsíthatja a háttérvilágítást. Ne telepítse a monitort olyan helyre, ahol állandó vibrációnak lenne kitéve.
- Ha a monitor vagy az üveglap eltörik, ne érjen a folyadékkristályhoz, és óvatosan kezelje a készüléket.
- Az LCD monitor földrengés vagy más rázkódás általi felborulásából következő sérülésének megelőzése érdekében azt feltétlenül stabil helyre állítsa fel, és tegye meg a leesés megakadályozásához szükséges intézkedéseket.
- A következő körülmények esetén azonnal kapcsolja ki az áramellátást, húzza ki a monitor vezetékét a fali aljzatból, majd lépjen kapcsolatba képesített szervizszemélyzettel. A monitor leeshet, tüzet vagy áramütést okozhat a következő feltételek melletti használat során:
    - Ha a monitorállvány megrepedt vagy lepattogzott.
    - Ha észrevesz valamilyen szerkezeti károsodást, például repedéseket vagy nem természetes lengést.
    - Ha a monitornak szokatlan szaga van.
    - Ha megsérült a hálózati vezeték vagy a fali dugó.
    - Ha a monitorba folyadék ömlött vagy tárgyak estek bele.
    - Ha a monitort eső vagy víz érte.
    - Ha a monitor leesett, vagy a készülékdoboz megsérült.
    - Ha a monitor a kezelési utasítások betartása mellett sem működik megfelelően.

FIGYELEM

- Tegye lehetővé a kielégítő szellőzést a monitor körül, hogy a hő megfelelően távozhasson. Ne zárja el a szellőzőnyílásokat, és ne állítsa a monitort hősugárzó vagy más hőforrás közelébe.
- Ne tegyen semmit a monitor tetejére.
- Az áramforrásról való leválasztás elsődleges módszere a hálózati vezeték aljzatból történő kihúzása.
  A monitort olyan hálózati csatlakozó közelébe kell helyezni, amely könnyen hozzáférhető.
- Szállítás közben óvatosan járjon el. A csomagolóanyagot őrizze meg a jövőbeli szállításokhoz.
- Kezelje körültekintően a monitort a telepítés és a beállítás során, hogy elkerülje a személyi sérüléseket és a berendezés károsodását.
- Ne csatlakoztasson a monitorhoz fülhallgatót, miközben viseli azt. A hangerő szintjétől függően kárt tehet a fülében, és károsíthatja hallását.
- Ügyeljen rá, hogy minden csavart meghúzzon. Laza csavarral a monitor leeshet a rögzítőkarról vagy az állványról.
- Szállítás, felszerelés és beállítás közben ne érintse meg az LCD-panel felületét.
  Az LCD-panelre gyakorolt nyomás komoly károsodást okozhat.

Utánvilágítás: Utánvilágítás akkor fordul elő, amikor a képernyőn az előző kép maradéka vagy „szellemképe” látható. Noha az LCD monitorok utánvilágítása – a CRT monitorokétól eltérően – nem tartós, az állandó képek hosszan tartó megjelenítése kerülendő.

Az utánvilágítás csökkentése érdekében kapcsolja ki a monitort annyi időre, amíg az előző kép látszott. Ha például egy kép egy órán keresztül volt a monitoron és annak szellemképe megmaradt, a kép törléséhez kapcsolja ki a monitort egy órára.

MEGJEGYZÉS: Ahogyan minden személyes használatú megjelenítőeszköz esetében, a NEC DISPLAY SOLUTIONS rendszeres időközönként mozgó képernyővédő használatát javasolja azokra az időszakokra, amikor a képernyőn nem folynak műveletek, illetve a monitor kikapcsolását, ha már nem használják.

A MONITOR HELYES ELHELYEZÉSE ÉS BEÁLLÍTÁSA CSÖKKENTHETI A SZEM, VÁLL ÉS NYAK FÁRADÁSÁT. A MONITOR ELHELYEZÉSEKOR ELLENŐRIZZE A KÖVETKEZŐKET:

Ergonómia

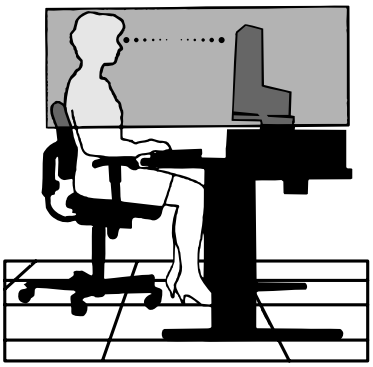

A lehető legjobb ergonómiai körülmények eléréséhez a következőket ajánljuk:

- A monitor optimális teljesítményének eléréséhez 20 perces bemelegedés szükséges. A szellemkép (maradványkép, utánvilágítás) elkerülése érdekében kerülje a monitoron az állandó minták hosszabb ideig tartó visszaadását.
- Úgy állítsa be a monitort, hogy a képernyő felső széle a szem magasságában, vagy kicsit alatta legyen. A képernyő közepére fókuszált szemeknek enyhén lefelé kell nézniük.
- A monitort szemétől legalább 40 centiméterre (15,75 hüvelyk), és legfeljebb 70 centiméterre (27,56 hüvelyk) helyezze el. Az optimális távolság 50 centiméter (19,69 hüvelyk).
- Rendszeresen pihentesse a szemeit óránként 5-10 percig úgy, hogy egy legalább 6 méterre lévő tárgyat néz.
- A csillogás és tükröződés csökkentése érdekében a monitort az ablakhoz vagy más fényforráshoz képest 90°-os szögben helyezze el. A monitort úgy állítsa be, hogy a mennyezetvilágítás ne tükröződjön a képernyőn.
- Ha a tükröződő fénytől nehezen látja a képernyőt, használjon tükröződésmentes monitorszűrőt.
- Az olvashatóság javítása érdekében állítson a monitor fényerő- és kontrasztvezérlőin.
- Az irattartót a képernyő közelében helyezze el.
- A billentyűzet használata közben történő fejforgatás csökkentése érdekében helyezze azt a tárgyat, amit néz (képernyő vagy referencia anyag) közvetlenül maga elé.
- Gyakran pislogjon. A szemgyakorlatok segítenek a szem megerőltetésének csökkentésében. Forduljon szemészhez. Rendszeresen ellenőriztesse látását.
- A szemfáradás elkerülése érdekében mérsékelt fényerőt állítson be. Fényerő összehasonlításához helyezzen egy fehér papírlapot az LCD képernyő mellé.
- A Kontrasztot ne állítsa maximális értékre.
- Használja az előre beállított méret- és pozícióvezérlőket standard jelekkel.
- Használja az előre beállított színbeállításokat.
- Ne váltottsoros jeleket használjon.
- Ne használja az elsődleges kék színt sötét háttér ellenében, mivel nehezen látható, és a nem megfelelő kontraszt a szem kifáradását okozhatja.
- A termék szórakoztatás céljára a képernyő zavaró tükröződéseinek elkerülése érdekében ellenőrzött fényviszonyok mellett használható.

Az LCD-panel tisztítása

- Ha az LCD porossá válik, puha ruhával finoman törölje le.
- Az LCD monitor felületét nem bolyhosodó, karcmentes textillel tisztítsa. Ne használjon tisztítószert vagy üvegtisztítót!
- Az LCD-panelt ne dörzsölje kemény vagy durva anyaggal.
- Az LCD felületet ne tegye ki nyomásnak.
- Kérjük, hogy ne használjon OA (irodai készülékek tisztítására szánt) tisztítót, mert ez az LCD-panel felületének károsodását vagy elszíneződését okozza.

A készülék burkolatának tisztítása

- Húzza ki az hálózati kábelt az aljzatból.
- Óvatosan törölje le a házat egy puha ronggyal.
- A ház megtisztításához semleges tisztítószerrel és vízzel nedvesítse meg a törlőrongyot, törölje le a házat, majd száraz ronggyal törölje át.

MEGJEGYZÉS: NE tisztítsa benzinnel, hígítóval, lúgos tisztítószerrel, alkoholos tisztítószerrel, ablaktisztítóval, viasszal, polírozó tisztítószerrel, mosóporral vagy rovarirtóval. A szekrénnyel gumi vagy vinil nem érintkezhet hosszabb ideig. Ezek a folyadékok és anyagok a festék károsodását, repedezését vagy leválását okozhatják.

Az egészséges munkahelyi környezet kialakítására vonatkozó további részletes információt (ANSI-HFS 100-2007 számú, a számítógépes munkaállomások humán tényezőiről, mint tervezési szempontról szóló szabvány) írásban kérje a Nemzetközi Ergonómiai Társaságtól (The Human Factors Society, Inc.) P.O. Box 1369, Santa Monica, California 90406.

Alkatrészek megnevezései és funkciói

Vezérlőgombok

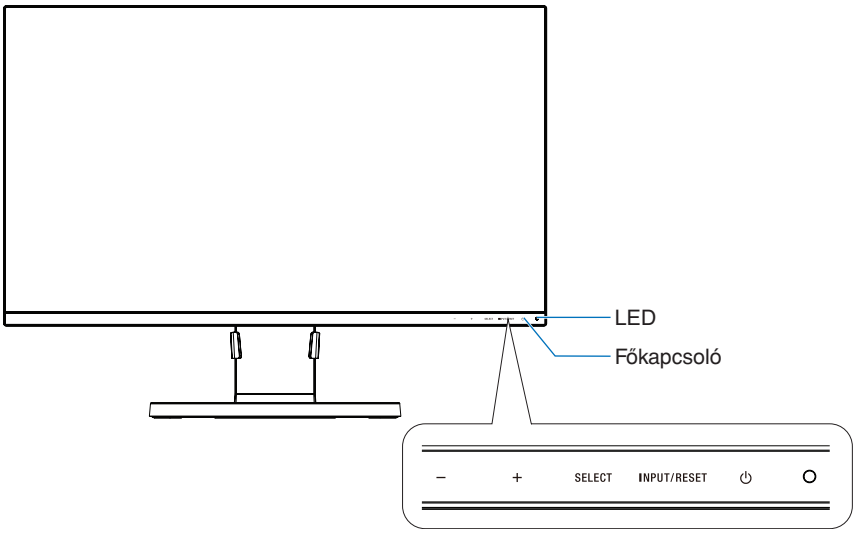

Vezérlőgombok

Lásd a **Vezérlőmenük** foglalkozó fejezetet. Lásd a 11. oldal.

Aljzatpanel

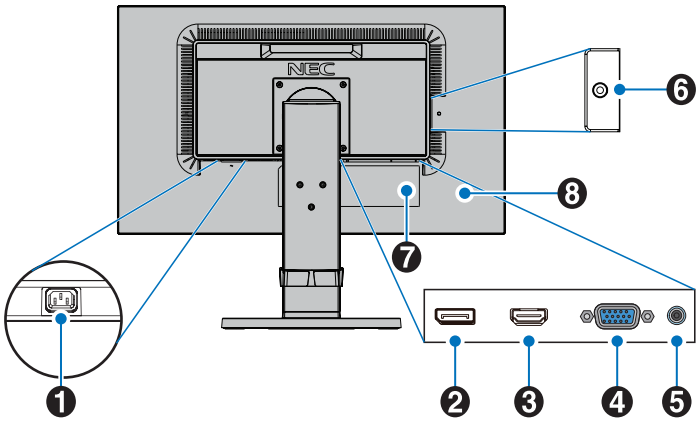

❶ AC IN aljzat

A mellékelt tápkábel csatlakoztatására szolgál.

❷ DisplayPort IN

A DisplayPort jelbemenete.

❸ HDMI IN

A digitális HDMI jelbemenete.

❹ VGA IN (15 érintkezős mini D-Sub)

Az analóg RGB jelbemenete.

❺ Audio IN

Az audiojelek bemenete külső berendezésekhez, például egy számítógéphez vagy egy lejátszóhoz.

❻ Fejhallgató aljzat

Fejhallgató csatlakoztatására szolgál.

⚠ **FIGYELEM:** Ne csatlakoztasson a monitorhoz fülhallgatót, miközben viseli azt.
A hangerő szintjétől függően fülkárosodást szenvedhet.

❼ Besorolási címke

❽ Biztonsági nyílás

A Kensington biztonsági kábelekkel/eszközökkel kompatibilis biztonsági és lopás elleni zár.
A termékekért látogasson el a Kensington weboldalára:
http://www.kensington.com/

magyar

Üzembe helyezés

A doboz tartalmához lásd a dobozban található nyomtatott lapot, mely felsorolja a csomag tartalmát.

A talp és a kábelrögzítő felszerelése az LCD-állványra:

1. Helyezze a monitort előlapjával lefelé egy nem karcoló felületre (**1. ábra**).
2. Fordítsa el az állványt 90 fokkal az **1. ábrán** látható módon.

   ⚠ **FIGYELEM:** Az állványt óvatosan húzza ki. Becsípheti az ujját.

3. Csatlakoztassa a talpat az állványhoz, majd húzza meg a talp alján található csavart (**2. ábra**).

   MEGJEGYZÉS: Ha a monitort újra be kell csomagolnia, akkor ezt az eljárást fordítva végezze el.

4. Illessze a kábelrögzítőt az állványra (**3. ábra**).

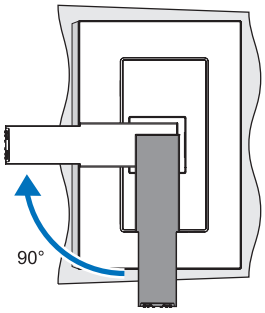

1. ábra

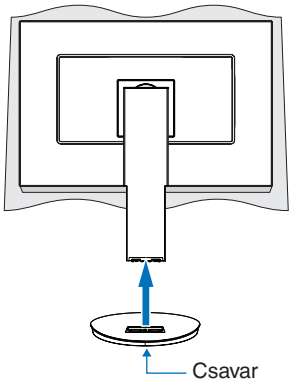

2. ábra

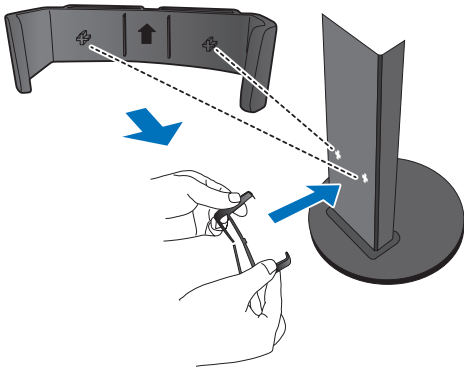

3. ábra

Az LCD monitor és számítógépe összekapcsolásához kövesse az alábbi utasításokat:

MEGJEGYZÉS: Telepítés előtt mindenképpen olvassa el a „Javasolt használat” (3. oldal) című részt.

⚠ **FIGYELEM:** Ügyeljen rá, hogy minden csavart meghúzzon.

MEGJEGYZÉS: A mellékelt tartozékok az LCD monitor szállítási országától függenek.

1. Kapcsolja ki a számítógépet.
2. **DisplayPort kimenettel rendelkező PC számítógép esetén:** Csatlakoztassa a DisplayPort kábelt a számítógépben található videokártya csatlakozójához (**A.1. ábra**).

   HDMI-kimenettel rendelkező számítógép esetén: Csatlakoztassa a HDMI-kábelt a gépében lévő videokártya csatlakozójához (**A.2. ábra**).

   Analóg kimenettel ellátott PC esetén: Csatlakoztassa a 15 érintkezős mini D-SUB jelkábelt a rendszer videokártya-csatlakozójához (**A.3. ábra**).

   Thunderbolt vagy Mini DisplayPort kimenettel rendelkező PC vagy Mac esetén: Csatlakoztasson egy Mini DisplayPort–DisplayPort kábelt a rendszer videokimeneti csatlakozójához (**A.4. ábra**).

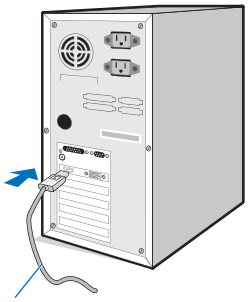

DisplayPort kábel

A.1. ábra

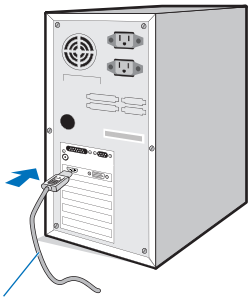

HDMI kábel

A.2. ábra

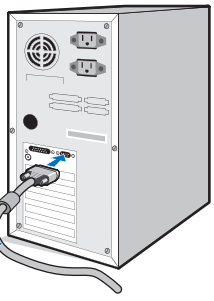

15 érintkezős mini D-Sub jelkábel

A.3. ábra

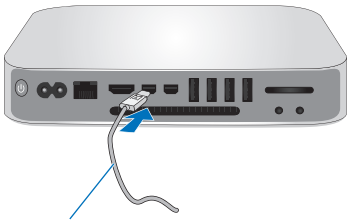

Mini DisplayPort–DisplayPort átalakító kábel

A.4. ábra

MEGJEGYZÉS:
- A DisplayPort kábel eltávolításakor a zár feloldásához tartsa lenyomva a felső gombot.
- Kérjük, használjon HDMI emblémával ellátott nagy sebességű HDMI-kábelt.
- Használjon tanúsítvánnyal rendelkező DisplayPort-kábelt.

3. Fogja meg a monitor két oldalát, döntse hátra az LCD-képernyőt a maximális dőlésszögig, majd emelje fel a legmagasabb helyzetbe.
4. Csatlakoztassa az összes kábelt a megfelelő csatlakozóhoz (**C.1. ábra**).

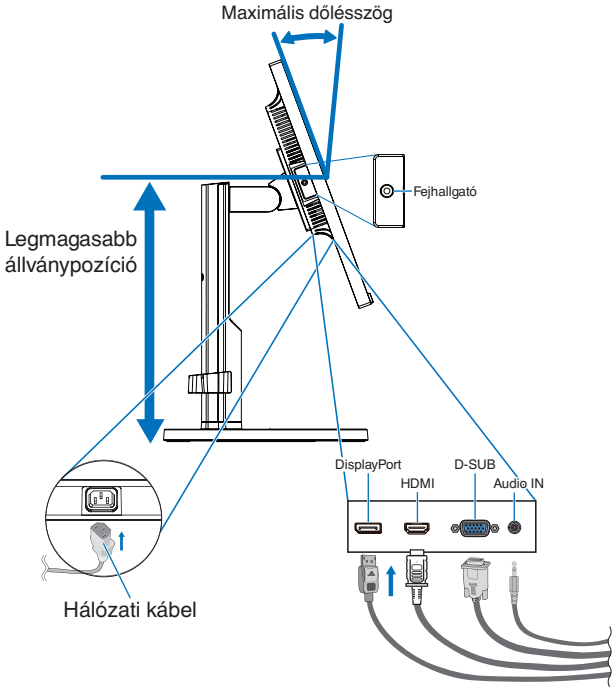

C.1. ábra

MEGJEGYZÉS: A nem megfelelő kábelek csatlakozása rendellenes működéshez, a megjelenítés minőségének romlásához, illetve az LCD-modul alkatrészeinek károsodásához vezethet, és/vagy lerövidítheti a modul élettartamát.

MEGJEGYZÉS: Beépített ellenállással rendelkező audiokábelt használjon. A beépített ellenállással rendelkező audiokábel használata csökkenti a hangerőt.

MEGJEGYZÉS: Amennyiben a hangerőszabályzót, illetve a sávos hangszínszabályzót a középsőtől eltérő helyzetbe állítja, emelkedhet a fül-/fejhallgató kimeneti feszültsége, és ezáltal a hangnyomásszint is.

5. Biztosan és egyenletesen elosztva helyezze a kábeleket a kábelrögzítőbe (**C.2. ábra** és **C.3. ábra**).
6. Ellenőrizze, hogy a monitor képernyője a kábelek beillesztése után is elforgatható, emelhető és leereszthető-e.

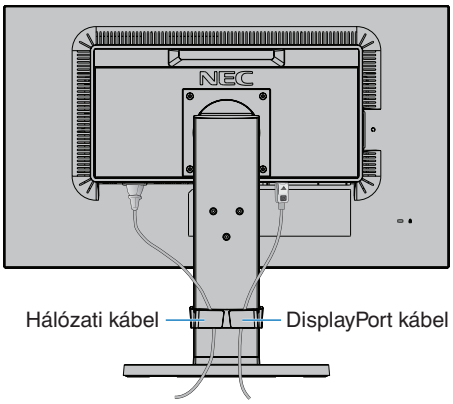

C.2. ábra

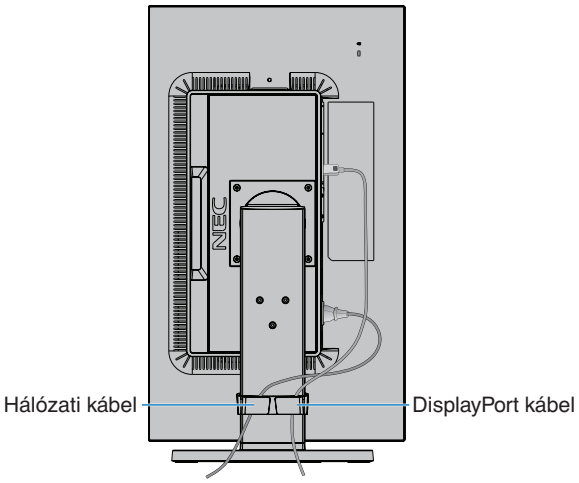

C.3. ábra

7. Csatlakoztassa a hálózati kábelt a hálózati kivezetéshez.

MEGJEGYZÉS: A megfelelő hálózati kábel kiválasztásához olvassa el a kézikönyv „**Figyelmeztetés**” című részét.

magyar

8. Kapcsolja be a monitort a főkapcsoló gomb megnyomásával, majd indítsa el a számítógépet (**E.1. ábra**).
9. A Beavatkozás nélküli automatikus beállítás funkció első bekapcsoláskor automatikusan beállítja a monitor optimális működését. A további beállításokhoz használja a következő OSD-vezérlőket:
   - AUTO CONTRAST (Automatikus kontraszt) (csak analóg bemenet esetén)
   - AUTO ADJUST (Automatikus beállítás) (csak analóg bemenet esetén)

   Ezeknek az OSD-vezérlőknek a részletes ismertetését lásd a jelen Felhasználói kézikönyv **Vezérlőmenük** című fejezetében.

   MEGJEGYZÉS: Bármilyen probléma esetén lásd a jelen Felhasználói kézikönyv **Hibaelhárítás** című fejezetét.

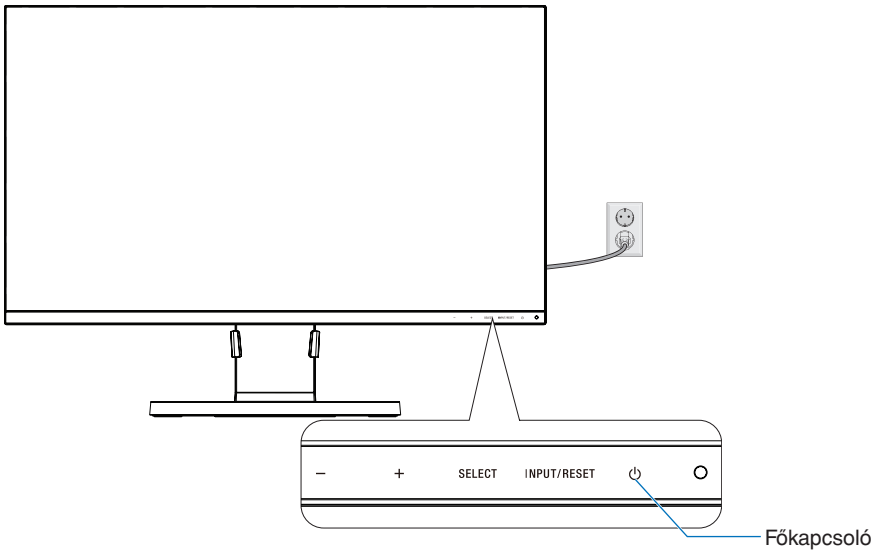

E.1. ábra

Állítható és forgatható állvány

Emelés és süllyesztés: Fogja meg a monitor két oldalát, és emelje vagy süllyessze a kívánt magasságba.

Döntés és forgatás: Fogja meg a monitor képernyőjének felső és alsó szélét, majd igény szerint állítsa be dőlésszöget és a monitor elforgatási szögét.

A képernyő elforgatása: Fogja meg a monitor két oldalát, és fordítsa el a képernyőt fekvőből álló helyzetbe.

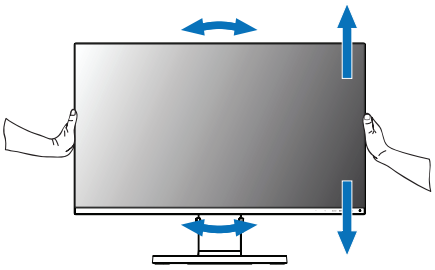

Elforgatás, emelés és süllyesztés

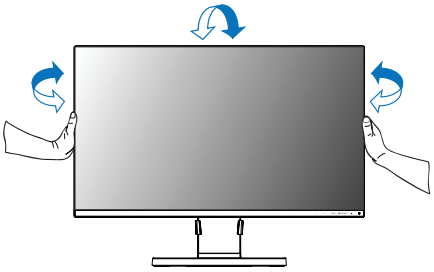

Döntés és forgatás

⚠ **FIGYELEM:** Óvatosan állítsa be a monitor képernyőjét. Ne nyomja meg az LCD-kijelzőt a monitor képernyőjének magassági állítása vagy elforgatása közben.
Elforgatás előtt húzza ki a monitorból a hálózati kábelt és minden vezetéket. Emelje fel a képernyőt a legmagasabbra, és billentse meg, hogy az ne ütődjön hozzá az asztalhoz, és ne csípje be az ujjait.

Rugalmas kar felszerelése

Ez az LCD monitor rugalmas karra szerelve is használható. További információkért forduljon a NEC-hez.

A monitor másfajta rögzítési módhoz való előkészítése:

- Kövesse a monitortartó gyártója által leírt utasításokat.

⚠ **FIGYELEM:** A biztonsági előírások betartása érdekében a monitor csak olyan karra szerelhető fel, amely elbírja a monitor súlyát. A részleteket a 15. oldal találja. Távolítsa el a monitorállványt a szerelés elött.

1. A monitor állványának eltávolítása másfajta rögzítési módszer előkészítése céljából

A monitor másfajta rögzítési módhoz való előkészítése:

1. Húzza ki az összes kábelt.
2. Fogja meg a monitor mindkét oldalát, és emelje fel a legmagasabb állásba.
3. Helyezze a monitort előlapjával lefelé karcolásmentes felületre (**S.1. ábra**).

   MEGJEGYZÉS: Legyen óvatos, amikor a monitort az elülső oldalára fekteti.

4. Csavarja ki a 4 csavart, amely az állványt a monitorhoz rögzíti (**S.1. ábra**).

   MEGJEGYZÉS: A csavarok eltávolítása során tartsa biztosan az állványt, így elkerülve, hogy az leessen.

5. Vegye le az állványt (**S.2. ábra**).

   MEGJEGYZÉS: Csak a VESA (Video Elektronikai Szabványok Szövetsége) által jóváhagyott alternatív rögzítési módszert használjon. A monitorállvány levételekor óvatosan járjon el.

6. A monitor most már készen áll másfajta rögzítéshez.

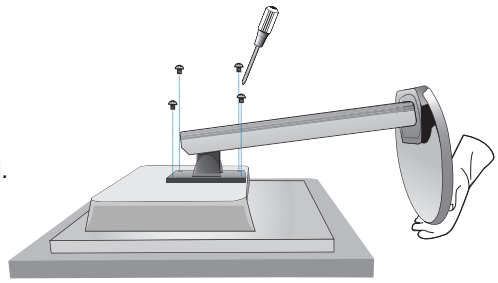

S.1. ábra

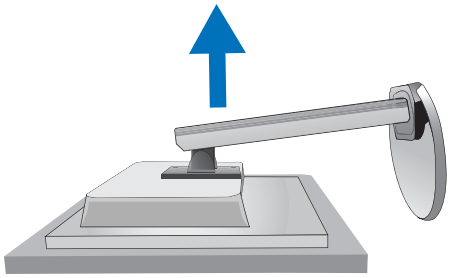

S.2. ábra

2. Rugalmas tartókar

Ez az LCD monitor rugalmas karra szerelve is használható.

1. Kövesse „A monitor állványának eltávolítása másfajta rögzítési módszer előkészítése céljából” című részben leírt utasításokat.
2. A lentebb leírt műszaki adatoknak megfelelő 4 csavarral rögzítse a kart a monitorhoz (**F.1. ábra**).

⚠ **FIGYELEM:**
- A monitor vagy az állvány sérülésének elkerülése érdekében kizárólag a megjelölt csavarokat (**F.1. ábra**) vagy azokat a csavarokat használja (4 db), amelyeket az állványból eltávolított.
- A biztonsági előírások betartása érdekében a monitor csak olyan karra szerelhető, amely garantálja a szükséges, a monitor súlyának megfelelő stabilitást. Az LCD-monitor csak jóváhagyott karral használható (pl. TÜV GS jelölés).
- Húzza meg az összes csavart (ajánlott meghúzási erő: 98–137 N•cm). Laza csavarral a monitor leeshet a rögzítőkarról.
- Ha a szerelés során a monitort nem lehet lefelé néző képernyővel egy egyenletes felületen elhelyezni, a flexibilis kar rögzítéséhez két vagy több személy közreműködésére van szükség.

3. Csatlakoztassa a kábeleket a monitor hátoldalához.

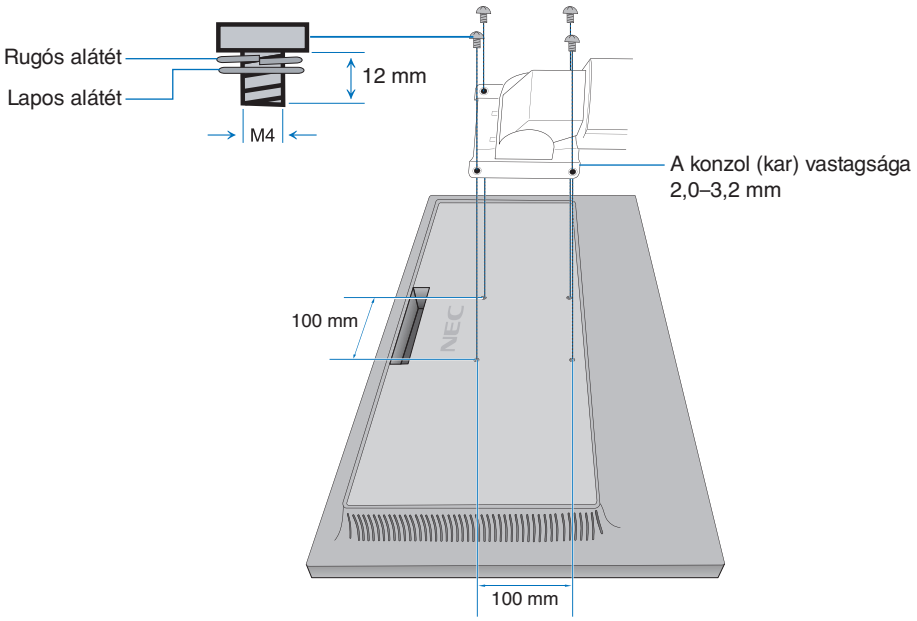

F.1. ábra

magyar

Az eredeti állvány visszaszerelése

Az állvány visszaszereléséhez végezze el az előző részben leírt lépéseket fordított sorrendben.

MEGJEGYZÉS: Az állvány visszaillesztésekor állítsa szembe az állvány „TOP SIDE” (FELSŐ OLDAL) jelét a monitor felső oldalával.

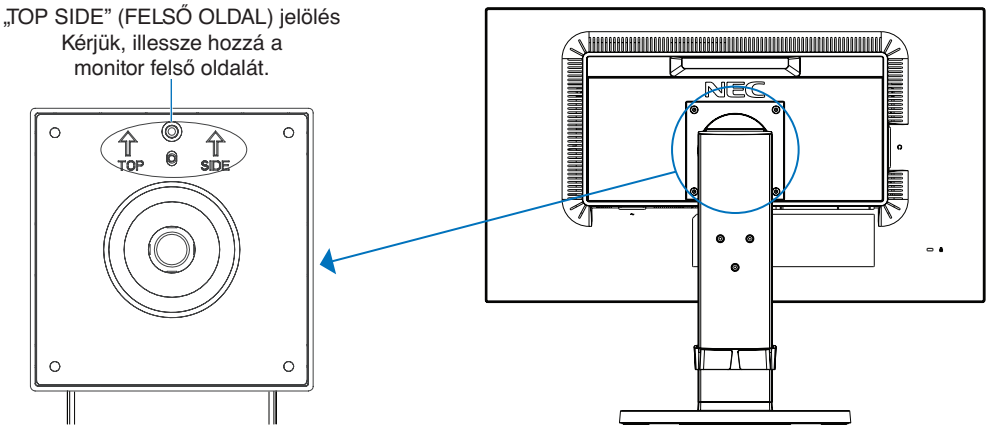

Vékony kliens számítógép rögzítésére szolgáló VESA-lemez felszerelése

VESA-lemez és csavarok segítségével vékony kliens számítógépek rögzíthetők az LCD-monitorra.
A VESA-lemez felszerelésekor minden mellékelt csavart teljes mértékben húzzon meg.
A vékony kliens számítógép rögzítésére vonatkozóan a számítógép kézikönyvében talál információkat.

MEGJEGYZÉS:
- Ügyeljen arra, hogy a vékony kliens számítógép rögzítését követően a monitor ne boruljon fel.
- Ne szereljen hajlítható rögzítőkart a VESA-lemezre.
- Ügyeljen arra, hogy a vékony kliens számítógép ne takarja el a monitor szellőzőnyílásait.
- A vékony kliens számítógép felszerelése a felhasználó felelőssége.
- Kizárólag a megjelölt, illetve a monitorhoz mellékelt csavarokat használja (**V.1. ábra**).

A felszerelésre szolgáló konzollal ellátott, vékony kliens számítógép műszaki jellemzői:
Maximális méret: 184 (szé) × 184 (ma) × 63 (mé) mm
Maximális súly: 2,5 kg

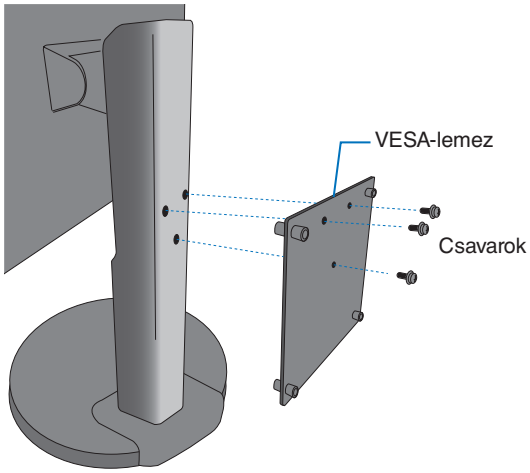

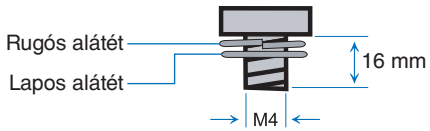

V.1. ábra

Vezérlőmenük

OSD (képernyőn megjelenő menü) vezérlő funkciók

1. A monitor előlapján levő érintőgombok alapfunkciói

OSD menüt	–	+	SELECT	INPUT/RESET
Nem jelenik meg a képernyőn	Parancsikon a fényerőhöz.	Parancsikon a hangerőhöz.	OSD megjelenítése.	Bemenő jel választása.
Megjelenik a képernyőn Ikonválasztó	Balra mozgat.	Jobbra mozgat.	Megjeleníti az OSD menüt és kiválasztja a funkció ikonját.	
Megjelenik a képernyőn Funkció beállítása	Lefele igazít.	Felfele igazít.	A kiválasztott ikon funkcióját állítja be.	Funkció visszaállítása.

MEGJEGYZÉS: A „SELECT” (Kiválasztás) gombot legalább 3 másodpercig megérintve közvetlenül módosíthatja a „LOW BLUE LIGHT MODE” (CSÖKKENTETT KÉK FÉNY ÜZEMMÓD) beállítást.

2. Az OSD felépítése

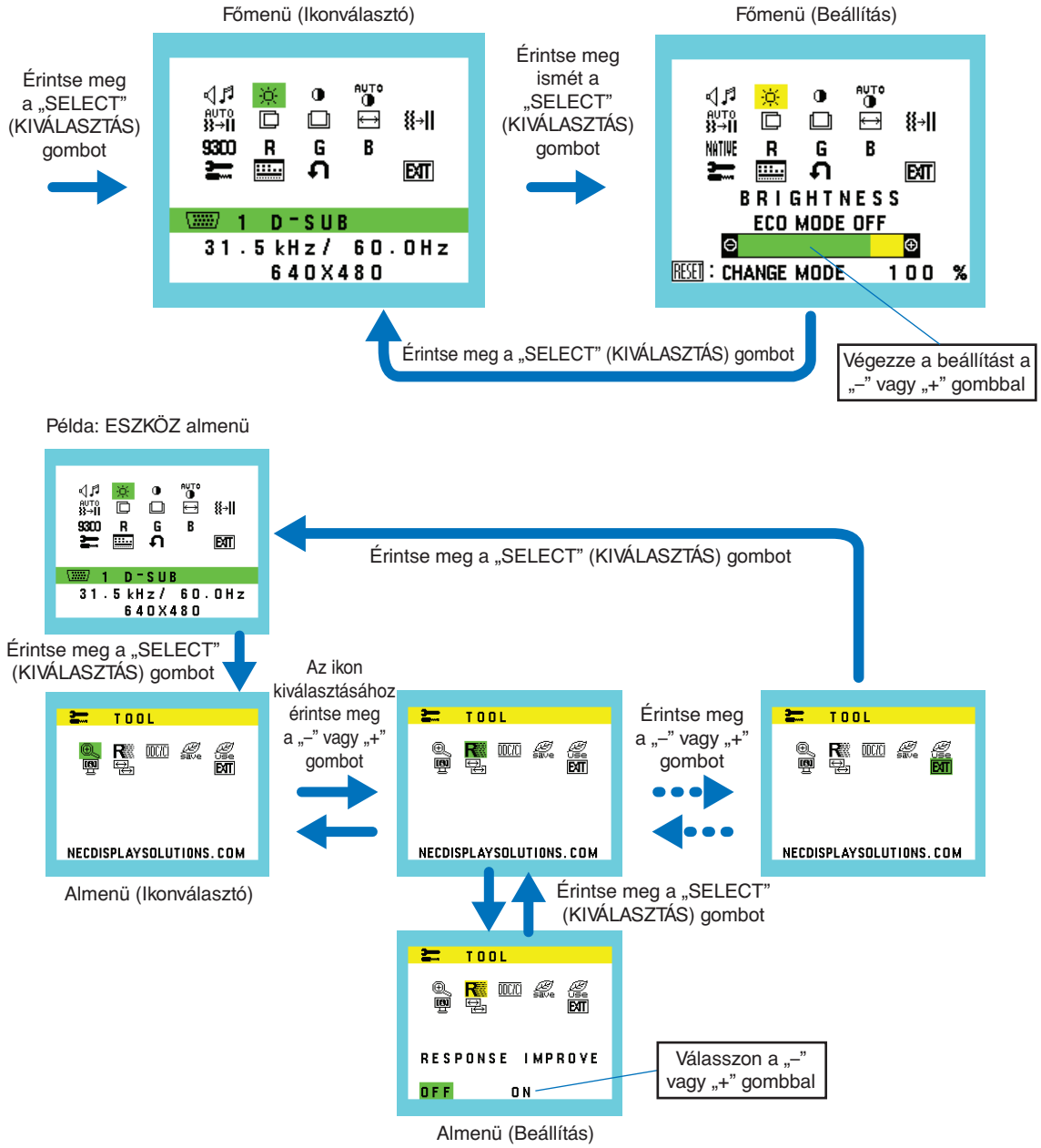

magyar

VOLUME (HANGERŐ)

Szabályozza a hangszórók vagy a fejhallgató hangerejét.
A hangszóró kimenetének némításához válassza a Hang ikont, és érintse meg az „INPUT/RESET” (BEVITEL/VISSZAÁLLÍTÁS) gombot.

BRIGHTNESS (FÉNYERŐ)

A teljes kép és a háttér fényerejének beállítása.
Az ECO MODE (ENERGIATAKARÉKOS ÜZEMMÓD) bekapcsolásához nyomja meg az „INPUT/RESET” (BEVITEL/VISSZAÁLLÍTÁS) gombot.

ECO MODE OFF (Energiatakarékos üzemmód kikapcsolása): Állítsa be a fényerősség változóját 0 és 100% között.
ECO MODE1 (Energiatakarékos üzemmód 1): Állítsa a fényerőt 70%-ra.
ECO MODE2 (Energiatakarékos üzemmód 2): Állítsa a fényerőt 30%-ra.
MEGJEGYZÉS: Ha a „DV MODE” (DV-MÓD) beállítása „ON” (Be), akkor az „ECO MODE” (Energiatakarékos üzemmód) beállítása „OFF” (Ki), és nem módosítható.

CONTRAST (KONTRASZT)

A kép háttérhez viszonyított fényerejének beállítása.
A „DV-MODE” (DV-MÓD) beállításához érintse meg az „INPUT/RESET” (BEVITEL/VISSZAÁLLÍTÁS) gombot.

„DV MODE” (DV-MÓD): A fényerőt a képernyő fekete területeinek érzékelésével beállító és optimalizáló üzemmód.
MEGJEGYZÉS: A TCO-tanúsítványnak való megfelelőség miatt kikapcsolható.

AUTO CONTRAST (AUTO KONTRASZT) (Csak analóg bemenet)

Automatikus képbeállítást végez a szabványostól eltérő videobemenetekhez.

AUTO ADJUST (AUTO BEÁLLÍTÁS) (Csak analóg bemenet)

A képpozíció, H. méret és finombeállítások automatikus beállítása.

LEFT/RIGHT (BAL/JOBB) (Csak analóg bemenet)

Az LCD megjelenítési területén belül vezérli a vízszintes képpozíciót.

DOWN/UP (LE/FEL) (Csak analóg bemenet)

Az LCD megjelenítési területén belül vezérli a függőleges képpozíciót.

H. SIZE (V. MÉRET) (Csak analóg bemenet)

A beállítás növelésével vagy csökkentésével állítja be a vízszintes méretet.

FINE (FINOM) (Csak analóg bemenet)

A beállítás növelésével vagy csökkentésével javítja a fókuszt, képtisztaságot és képstabilitást.

COLOR CONTROL SYSTEMS (SZÍNVEZÉRLŐ RENDSZER)

A kívánt színbeállítást hat színlehetőség közül választhatja ki (9300/7500/sRGB/USER (Felhasználói)/NATIVE (Eredeti), L/B (Csökkentett kék)).

MEGJEGYZÉS: A „SELECT” (Kiválasztás) gombot legalább 3 másodpercig megérintve közvetlenül módosíthatja a „LOW BLUE LIGHT MODE” (CSÖKKENTETT KÉK FÉNY ÜZEMMÓD) beállítást.
Az „L/B” (Csökkentett kék fény) üzemmódtól eltérő beállítás kiválasztásához a „SELECT” (Kiválasztás) gomb megérintésével jelenítse meg a képernyőmenüt, majd lépjen a „COLOR” (Szín) beállító menübe.
Ha a „COLOR” (Szín) beállító menüben az „L/B” (Csökkentett kék fény) üzemmód van kiválasztva, akkor a „CONTRAST” (Kontraszt) és „DV MODE” (DV-MÓD) beállítások le vannak tiltva.

RED (VÖRÖS)

A vörös szín erősítése vagy gyengítése. A változás látható a képernyőn.

GREEN (ZÖLD)

A zöld szín erősítése vagy gyengítése. A változás látható a képernyőn.

BLUE (KÉK)

A kék szín erősítése vagy gyengítése. A változás látható a képernyőn.

TOOL (ESZKÖZ)

Az ESZKÖZ kijelölésével beléphet az almenübe. Lásd a 13. oldal.

OSD TOOL (OSD-ESZKÖZ)

Az „OSD TOOL" (OSD-ESZKÖZ) kijelölésével beléphet az almenübe. Lásd a 14. oldal.

FACTORY PRESET (GYÁRI BEÁLLÍTÁSOK)

A Factory Preset (Gyári beállítások) menüpont kiválasztásával minden képernyőmenüvel vezérelt beállítást a gyári értékekre állíthat vissza, kivéve a következőket: „MUTE" (NÉMÍTÁS), „CARBON SAVINGS" (SZÉNDIOXID-MEGTAKARÍTÁS), „CARBON USAGE" (SZÉNDIOXID-KIBOCSÁTÁS) és a „SIGNAL INFORMATION" (JELINFORMÁCIÓ). Külön-külön is visszaállíthatja az egyes beállításokat, ha kijelöli ezeket, és megérinti az INPUT/RESET (BEVITEL/VISSZAÁLLÍTÁS) gombot.

EXIT (KILÉPÉS)

A EXIT (KILÉPÉS) gombbal kiléphet az OSD menüből/almenüből.

TOOL (ESZKÖZ)

EXPANSION (NYÚJTÁS)

A nagyítás/kicsinyítés kiválasztására szolgál.
Ez a funkció akkor lép működésbe, ha a bemeneti jel időzítése natív felbontás alatt áll.
FULL (TELJES): A képet teljesképernyősre bővíti, függetlenül a felbontástól.
ASPECT (KÉPMÉRETARÁNY): A képet a méretarány változtatása nélkül nyújtja.

RESPONSE IMPROVE (JAVÍTOTT VÁLASZADÁS)

Be- és kikapcsolja a „Response Improve" (Javított válaszadás) funkciót.
A Javított válaszadás funkció csökkentheti az egyes mozgóképek esetén tapasztalt elmosódást.

DDC/CI

Ezzel a funkcióval be- vagy kikapcsolhatja a DDC/CI-funkciót.

CARBON SAVINGS (SZÉNDIOXID-MEGTAKARÍTÁS)

Kijelzi a becsült széndioxid-megtakarítási adatot kg-ban.
A széndioxid-kibocsátási tényező az OECD 2008-as kiadványán alapul.
A szén-dioxid-megtakarítási adatokat alaphelyzetbe állíthatja az INPUT/RESET (BEVITEL/VISSZAÁLLÍTÁS) gomb megérintésével.

CARBON USAGE (SZÉNDIOXID-KIBOCSÁTÁS)

A becsült széndioxid-felhasználási adatot jeleníti meg kg-ban.
Ez egy számtani becslés, nem tényleges mérési eredmény.
A széndioxid-felhasználás számításában lévő szén-dioxid-kibocsátási tényező az OECD 2008-as kiadványán alapul.
A szén-dioxid-felhasználási adatokat alaphelyzetbe állíthatja az INPUT/RESET (BEVITEL/VISSZAÁLLÍTÁS) gomb megérintésével.

MONITOR INFO (MONITOR INFÓ)

A monitor modell- és gyári számát jelzi.

SOUND INPUT (HANGBEMENET) (csak HDMI és DisplayPort használata esetén)

Ez a funkció kiválasztja az AUDIO IN (HANGBEMENET), HDMI vagy a DisplayPort lehetőséget.

INPUT RESOLUTION (BEMENETI FELBONTÁS) (Csak analóg bemenet)

Ez a funkció akkor lép működésbe, ha a felhasználó az alábbi speciális bemenetijel-időzítések egyikét választja.
Kiválasztja a bemeneti jel felbontási prioritását a következő párok egyikére:
1280 × 768 vagy 1360 × 768 vagy 1366 × 768 (függőleges felbontás: 768),
1600 × 900 vagy 1280 × 960 (vízszintes frekvencia: 60 kHz, függőleges frekvencia: 60 Hz),
1400 × 1050 vagy 1680 × 1050 (függőleges felbontás: 1050).

OSD TOOL (OSD-ESZKÖZ)

LANGUAGE (NYELV)

Válassza ki az OSD képernyőmenü nyelvét.

OSD TURN OFF (OSD KIKAPCSOLÁSA)

Az OSD-menü a használat idejére aktív. Itt adhatja meg, hogy a monitor az utolsó gombérintéstől számítva mennyi ideig várjon, mielőtt kikapcsolja a képernyőmenüt. Az előre beállított érték a 10 és 120 másodperc közötti skálán, 5 másodperces léptékben választható ki.

OSD LOCK OUT (OSD KIIKTATÁSA)

Ez a vezérlőmenü a „VOLUME" (HANGERŐ), a „BRIGHTNESS" (FÉNYERŐ) és a „CONTRAST" (KONTRASZT) kivételével teljesen letiltja az OSD vezérlőfunkciók elérését.
Az OSD LOCK OUT (OSD KIIKTATÁSA) funkció aktiválásához lépjen be a TOOL (ESZKÖZ) almenübe, válassza ki az „OSD LOCK OUT" (OSD KIIKTATÁSA) lehetőséget, majd egyszerre nyomja meg és tartsa lenyomva az „INPUT/RESET" (BEVITEL/VISSZAÁLLÍTÁS) és a „+" gombot, amíg meg nem jelenik az „OSD LOCKED OUT" (OSD KIIKTATVA) jelzés. A kikapcsoláshoz érintse meg a SELECT (KIVÁLASZTÁS) gombot, majd ismételje meg ugyanezen lépéseket, amíg az OSD főmenüje meg nem jelenik a képernyőn.

SIGNAL INFORMATION (JELINFORMÁCIÓ)

Ha az „ON" (BE) beállítást választja, a monitor bemenetváltás után megjeleníti a „VIDEO INPUT MENU"-t (VIDEOBEMENET MENÜ-t). Ha az „OFF" (KI) beállítást választja, a monitor bemenetváltás után nem jeleníti meg a „VIDEO INPUT MENU"-t (VIDEOBEMENET MENÜ-t).

OSD Warning (OSD figyelmeztetés)

Az OSD figyelmeztető menük eltűnnek a SELECT (KIVÁLASZTÁS) megérintésével.

NO SIGNAL (NINCS JEL): Ez a funkció akkor figyelmeztet, ha nincs jel. A **NINCS JEL** ablak jelenik meg a berendezés bekapcsolásakor, valamint ha egy bemeneti jel megváltozik, vagy egy video jel inaktív állapotba kerül.

OUT OF RANGE(TARTOMÁNYON KÍVÜL): Ez a funkció javaslatot tesz az optimális felbontásra és frekvenciára. A berendezés bekapcsolásakor, valamint ha egy bemeneti jel megváltozik, vagy egy video jelnek nem megfelelő a frekvenciája, a „**Tartományon kívül**" menü jelenik meg.

Műszaki adatok

Monitor részletes leírása		Monitor MultiSync E271N	Megjegyzések
LCD modul	átló: Kép láthatósága: Maximális felbontás (Pixel):	68,6 cm 68,6 cm 1920 x 1080	Aktív mátrix; vékony filmtranzisztor (TFT) folyadékkristályos kijelző (LCD); 0,311 mm pixel méret; 250 cd/m² fényerősség, 1000/1 kontraszt, tipikus (5000:1 kontrasztarány, DV MODE üzemmódban).
Bemeneti jel			
DisplayPort:	DisplayPort csatlakozó:	Digitális RGB	DisplayPort V1.1a (HDCP 1.3)
VGA:	15 tűs mini D-sub:	Analóg RGB Szinkronjel	0,7 Vp-p/75 ohm Külön szink.TTL szint pozitív/negatív
HDMI:	HDMI-csatlakozó:	Digitális YUV Digitális RGB	HDMI (HDCP 1.4)
Színek megjelenítése		16 777 216	Videokártya-függő.
Szinkronizációs tartomány	Vízszintes: Függőleges:	31,5 kHz–81,1 kHz 50 Hz–75 Hz	Automatikus Automatikus
Betekintési szög	Bal/Jobb: Fel/Le:	±89° (CR > 10) ±89° (CR > 10)	
Válaszidő		6 ms (szürkéből szürkébe, jellemzően)	
Aktív megjelenítési terület	Fekvő: Vízszintesen: Függőlegesen: Álló: Vízszintesen: Függőlegesen:	597,9 mm/23,5 hüvelyk 336,3 mm/13,2 hüvelyk 336,3 mm/13,2 hüvelyk 597,9 mm/23,5 hüvelyk	
HANG			
HANG bemenet:	SZTEREÓ mini jack: DisplayPort csatlakozó: HDMI-csatlakozó:	Analóg hang Digitális hang Digitális hang	Sztereó B/J 0,5 V eff. 20 kohm PCM 2 cs. 32, 44,1, 48 kHz (16/20/24 bit) PCM 2 cs. 32, 44,1, 48 kHz (16/20/24 bit)
Fejhallgató-kimenet:	SZTEREÓ mini jack:		Fejhallgató-impedancia 32 ohm
Hangszórók	Gyakorlati hangkimenet:	1,0 W + 1,0 W	
Tápellátás		100-240 V ~ 50/60 Hz	
Névleges áramfelvétel		0,55–0,35 A	
Méretek	Fekvő: Álló:	610,4 mm (Szé.) x 376,9–506,9 mm (Ma.) x 282,6 mm (Mé.) 24,0 hüvelyk (Szé.) x 14,8–20,0 hüvelyk (Ma.) x 11,1 hüvelyk (Mé.) 359,9 mm (Szé.) x 625,5–637,7 mm (Ma.) x 282,6 mm (Mé.) 14,2 hüvelyk (Szé.) x 24,6–25,1 hüvelyk (Ma.) x 11,1 hüvelyk (Mé.)	
Állvány állítási tartománya	Magasság beállítása: Döntés / elforgatás / forgatás:	130 mm/5,1 hüvelyk (fekvő tájolás) 12,2 mm/0,5 hüvelyk (álló tájolás) Fel 35° le 5° / ± 90° / 340°	
Tömeg		8,2 kg (18,1 font) (állvánnyal)/5,1 kg (11,2 font) (állvány nélkül)	
Környezeti feltételek	Működési hőmérséklet: Páratartalom: Tengerszint feletti magasság: Tárolási hőmérséklet: Páratartalom: Tengerszint feletti magasság:	5 °C–35 °C 20%–80% 0–2000 m –10 °C–60 °C 10%–85% 0–12 192 m	

MEGJEGYZÉS: A műszaki adatokat a gyártó minden előzetes bejelentés nélkül módosíthatja.

Fő támogatott időzítések

Képfelbontás			Függőleges frekvencia	Megjegyzések
Vízsz.		Függ.		
640	x	480	60/72/75 Hz	
720	x	350	70 Hz	
720	x	400	70 Hz	
720	x	480	60 Hz	
720	x	576	50 Hz	
800	x	600	56/60/72/75 Hz	SVGA
1024	x	768	60/70/75 Hz	XGA
1280	x	720	50/60 Hz	HD 720
1280	x	960	60/75 Hz	Quad-VGA
1280	x	1024	60/75 Hz	SXGA
1440	x	900	60 Hz	WXGA+
1680	x	1050	60 Hz	WSXGA+
1920	x	1080	50 Hz	FHD
1920	x	1080	60 Hz	FHD (ajánlott)

MEGJEGYZÉS: Ha a monitor kiválasztott felbontása nem egyezik meg a panel natív felbontásával, a szöveges tartalmak megjelenése a monitor képernyőjén vízszintesen vagy függőlegesen megnyúlik, hogy a nem natív felbontás is teljes képernyőn jelenjen meg. A megnyújtásra olyan interpolált felbontási technológiák segítségével kerül sor, melyek használata általános és széles körben elterjedt a síkképernyős készülékek esetében.

Funkciók

3 oldalú keskeny keret: Stílusos megjelenés, többmonitoros beállítás esetén pedig kisebb a távolság az egymás mellé helyezett képernyők között.

Teljesen ergonomikus állvány: Alacsony helyigény mellett biztosít rugalmas megtekintési lehetőségeket: a magassága 130 mm-en, a dőlésszöge -5–35 fokban, az oldalirányú forgatása pedig jobbra is és balra is 170 fokban állítható. A monitorház alja alacsonyabb elhelyezési igény esetén hozzáérhet az állvány talpához.

ErgoDesign jellemzők: Növeli a kezelő számára az ergonómiát a munkahelyi környezet javítása, a felhasználók egészségének védelme és a gazdaságosság érdekében. Az ergonomikus kialakítást szolgálja többek között a teljes mértékben tagolt állvány, a gyors és egyszerű képbeállítást biztosító OSD-vezérlők, valamint az alacsonyabb kibocsátás is.

VESA-lemez vékony kliens számítógépekhez: A mellékelt VESA-lemez segítségével vékony kliens számítógép szerelhető a monitorállvány rúdjára.

VESA szabványú rögzítőfelület: Alkalmazása révén a monitor bármely VESA szabványú rögzítőkarhoz vagy konzolhoz hozzáerősíthető.

Color Control Systems (Színkezelési rendszer): Lehetővé teszi a képernyőn megjelenő színek beállítását, így a monitor színpontossága számos szabványhoz hozzáigazítható.

OSD-vezérlőmenük (képernyőn megjelenő vezérlőmenük): A képernyőn megjelenő, könnyen kezelhető menük gyors és egyszerű hozzáférést biztosítanak a képernyőkép valamennyi elemének beállításához.

NaViSet Administrator 2 szoftver: Kibővített, intuitív grafikus kezelőfelületet kínál, amely lehetővé teszi az OSD-kijelzés értékeinek hálózati számítógéppel történő egyszerű beállítását.

Beavatkozás nélküli automatikus beállítás (csak analóg bemenet esetén): Első bekapcsoláskor automatikusan beállítja a monitor optimális működését.

Plug and Play: A Microsoft® Windows® operációs rendszereiben található funkciók lehetővé teszik a telepítést úgy, hogy a monitor közvetlenül a számítógépre küldi el a tulajdonságait (pl. a támogatott képernyőméretet és a felbontást), ezzel automatikusan elérve az optimális megjelenítési teljesítményt.

IPM-rendszer (Intelligent Power Manager – Intelligens energiakezelő): Olyan innovatív energiatakarékos megoldásokat kínál, melyeknek köszönhetően a monitor energiatakarékos üzemmódra vált, ha be van kapcsolva, de nincs használatban, így a mérsékelt energiafogyasztás révén csökkenti a károsanyag-kibocsátást és a monitor üzemeltetési költségeit.

FullScan képesség: A legtöbb felbontásban lehetővé teszi a teljes képernyő használatát, így jelentősen megnő a kép mérete.

Több jelinterfész: A modell háromféle bemenetijel-interfésszel rendelkezik: 15 érintkezős mini D-Sub, HDMI és DisplayPort.

Low Blue Light (Csökkentett kék fény): A Low Blue Light funkció jelentős mértékben csökkenti a kék fényt, ezáltal kíméli a szemet (lásd a 12. oldal).

Vibrálásmentes: A szem terhelésének csökkentéséért a speciális háttérvilágítási rendszer csökkenti a vibrálást.

Környezetre gyakorolt hatás: A monitor jellemző éves szén-dioxid-kibocsátása (nemzetközi átlagban) körülbelül 24,0 kg (amely a névleges teljesítmény x 8 óra/nap x 5 nap/hét x 45 hét/év x tápellátás és szén-dioxid-kibocsátás közötti átváltási tényező képlettel számítható). Az átváltási tényező az OECD 2008-as kiadványának a CO2-kibocsátásról szóló jelentésén alapul.
A monitor gyártásakor körülbelül 75,3 kg szén-dioxid szabadult fel.
Megjegyzés: A gyártás és működés közben kibocsátott szén-dioxid mennyiségének kiszámítása a kizárólagosan az NEC által, saját monitoraihoz kifejlesztett speciális algoritmuson alapul, és még a nyomtatás idején is érvényes pontosságú. Az NEC fenntartja annak jogát, hogy frissítse a kibocsátott szén-dioxid-mennyiség értékeit.

Hibaelhárítás

Nincs kép

- Győződjön meg arról, hogy a jelkábel stabilan csatlakozik a monitorhoz és számítógéphez is.
- Győződjön meg arról, hogy a számítógép videokártyája teljesen be van nyomva a helyére.
- Ne használjon DisplayPort átalakító adaptert. Ez a készülék nem támogatott.
- Ellenőrizze, hogy mind a számítógép, mind a monitor főkapcsolója be van-e kapcsolva.
- Győződjön meg arról, hogy a rendszerben használt videokártyához a fő támogatott időzítések egyikét választotta ki. (A rendszer vagy a videokártya támogatott felbontásához és a beállítások módosításához tekintse meg a kézikönyvet).
- Ellenőrizze, hogy a monitor és a video kártya kompatibilis-e és hogy az ajánlott beállítások szerint történik-e a működés.
- Ellenőrizze, hogy a jelkábel csatlakozó tűi nem hajlottak vagy sérültek-e.
- Ellenőrizze, hogy a csatlakoztatott készülék küld-e jelet a monitor felé.

A főkapcsoló nem reagál

- A monitor kikapcsolásához és újraindításához húzza ki a tápkábelét a hálózati csatlakozóaljzatból.

Utánvilágítás

- Utánvilágításnak azt a jelenséget nevezzük, amikor a képernyőn az előző kép maradéka vagy „szellemképe” látható. Noha az LCD monitorok utánvilágítása – a CRT monitoroktól eltérően – nem tartós, az állandó képek hosszantartó megjelenítése kerülendő. Az utánvilágítás csökkentése érdekében kapcsolja ki a monitort annyi időre, amíg az előző kép látszott. Ha például egy kép egy órán keresztül volt a monitoron és annak szellemképe megmaradt, a kép törléséhez kapcsolja ki a monitort egy órára.

MEGJEGYZÉS: Mint a többi személyes használatú megjelenítőeszköz esetében, azokra az időszakokra, amelyeknek során a képernyőn nem folynak műveletek, az NEC DISPLAY SOLUTIONS rendszeres időközönként mozgó képernyővédő használatát javasolja, ha illetve ha nincs szükség rá, akkor a monitort ki kell kapcsolni.

Az „OUT OF RANGE” (Tartományon kívül) üzenet jelenik meg (a képernyő üres, vagy csak elmosódott képeket jelenít meg).

- Az „OUT OF RANGE” (Tartományon kívül) képernyőüzenet jelenik meg egy elmosódott képen (képkockák hiányoznak): A jelidőzítés vagy a felbontás túl magasra van állítva. Módosítsa a beállításokat egy támogatott üzemmódra.
- Az „OUT OF RANGE” (Tartományon kívül) képernyőüzenet jelenik meg egy üres képernyőn: A jelfrekvencia a tartományon kívül esik. Módosítsa a beállításokat egy támogatott üzemmódra.

A kép láthatóan instabil, nincs fókuszban, vagy hullámzik

- A jelkábelt szorosan a számítógéphez kell erősíteni.
- Húzza ki a DisplayPort kábelt, és nyomja meg a „SELECT” (KIVÁLASZTÁS) gombot, majd állítsa be a kívánt OSD-értéket a „–” és „+” gomb segítségével.
- A megjelenítés fókuszálásához és beállításához növelje vagy csökkentse a finombeállításokat az OSD-képernyőmenüben. A megjelenítési üzemmód megváltozásakor szükség lehet a kép OSD-képernyőmenün keresztül történő finombeállítására.
- Ellenőrizze, hogy a monitor és a grafikus kártya kompatibilis és az ajánlott beállítások szerint működik.
- Amennyiben a szöveg olvashatatlan, változtassa meg a video üzemmódot nem-sorváltottra és használjon 60 Hz-es képfrissítési frekvenciát.

A kép fényereje gyenge

- Győződjön meg róla, hogy az energiatakarékos üzemmód ki van kapcsolva.
- A jelkábelt szorosan kell csatlakoztatni.
- Az LCD fényerőcsökkenése hosszú időn keresztüli használat vagy szélsőségesen hideg környezeti feltételek miatt következhet be.
- Ha a fényerő ingadozik, győződjön meg arról, hogy a „DV MODE” (DV-MîD) beállítása „OFF” (Ki).

A monitoron a LED nem világít (nem világít a zöld vagy sárga szín)

- A főkapcsoló legyen BE állásban, a hálózati vezeték pedig csatlakoztatva.

A megjelenített kép mérete nem helyes

- A H.SIZE (V. MÉRET) növeléséhez vagy csökkentéséhez használja az OSD-képernyőmenüt, vagy válassza az INPUT RESOLUTION (BEMENETI FELBONTÁS) lehetőséget.
- Győződjön meg arról, hogy a rendszerben használt videokártyához a fő támogatott időzítések egyikét választotta ki. (A rendszer vagy a videokártya támogatott felbontásához és a beállítások módosításához tekintse meg a kézikönyvet).

Nincs video jel

- Ha a képernyőn nincs kép, akkor a főkapcsoló segítségével kapcsolja ki a monitort, majd kapcsolja be újra.
- Gondoskodjon arról, hogy a számítógép ne legyen energiatakarékos üzemmódban (érintse meg a billentyűzetet vagy az egeret).
- DisplayPort használata esetén egyes videokártyák kis felbontású üzemmódban a monitor ki- és bekapcsolásakor, illetve a hálózati kábel kihúzásakor/bedugásakor nem adnak kimeneti videojelet.

Nincs hang

- Ellenőrizze, hogy a hangszórók megfelelően csatlakoznak-e.
- Ellenőrizze, nem aktív-e a némítási funkció.
- Ellenőrizze a hangerőt a képernyőmenüben.
- Ha a bemeneti jel DisplayPort vagy HDMI, ügyeljen rá, hogy a SOUND INPUT (HANGBEMENET) a képernyőmenüben szintén DisplayPort vagy HDMI legyen.

Időben változó fényerő

- A DV MODE (DV-MÓD) beállítását módosítsa OFF (KI) értékre, majd állítsa be a fényerőt.

MEGJEGYZÉS: Ha a DV MODE (DV-MÓD) ON (BE) értékre van állítva, akkor a monitor a fényerőt automatikusan a videojelnek megfelelően állítja be.

A gyártó cég újrafeldolgozási és energiaügyi tájékoztatója

Az NEC DISPLAY SOLUTIONS határozottan elkötelezett a környezetvédelem mellett, és az újrahasznosítást a vállalat egyik fő prioritásának tekinti, amellyel csökkenti a környezet terhelését. Elkötelezettek vagyunk a környezetbarát termékek fejlesztése iránt, és mindig arra törekszünk, hogy elősegítsük olyan szervezetek legkorszerűbb független szabványainak kidolgozását és teljesítését, mint az ISO (Nemzetközi Szabványügyi Szervezet) és a TCO (svéd szakszervezeti szövetség).

Régi NEC termékének selejtezése

Az újrahasznosítás célja környezetvédelmi előnyök elérése, az alapanyagok újbóli felhasználása, feljavítása, helyreállítása vagy regenerálása útján. Kijelölt újrahasznosítási központok biztosítják, hogy a környezeti szempontból ártalmas elemeket megfelelően kezeljék, és biztonságosan ártalmatlanítsák. Termékeink legjobb újrahasznosítása érdekében **az NEC DISPLAY SOLUTIONS különféle újrahasznosítási eljárásokat kínál**, valamint az élettartamuk végére ért termékek környezeti szempontból megfelelő módú kezelésére vonatkozó tanácsokat.

A termékek ártalmatlanításával kapcsolatos valamennyi szükséges tájékoztatás és az újrahasznosító létesítményekről szóló országspecifikus információk megtalálhatók az alábbi webhelyeinken:

http://www.nec-display-solutions.com/greencompany/ (Európában),

https://www.nec-display.com (Japánban) és

http://www.necdisplay.com (az Egyesült Államokban).

Energiamegtakarítás

Ez a monitor speciális energiamegtakarítási lehetőséget nyújt. Amikor a kijelző energiagazdálkodási jelzése elmegy a monitornak, az energiatakarékos üzemmód aktiválódik. A monitor egyszeri energiatakarékos üzemmódba lép.

Üzemmód	Energiafogyasztás	LED égő színe
Maximális működés	26 W	Kék
Szokásos működés	16 W alapértelmezett beállítás	Kék
Energiatakarékos üzemmód	0,26 W	Sárga
Kikapcsolt (Off) üzemmód	0,24 W	Nem világít

További információkért, kérjük, látogasson el a következő weboldalak egyikére:

http://www.necdisplay.com/ (az Amerikai Egyesült Államokban)

http://www.nec-display-solutions.com/ (Európában)

https://www.nec-display.com/global/index.html (világszerte)

Energiatakarékossági információ:

Az ErP követelmény esetében:
Beállítás: Nincs
Energiafogyasztás: 0,5 W vagy kevesebb.
Az energiagazdálkodási funkció bekapcsolásához szükséges idő: Kb. 1 perc.

Az ErP (hálózati készenléti üzemmód) követelmény esetében:
Beállítás: Nincs
Energiafogyasztás: 0,5 W vagy kevesebb (1 port aktiválásakor) / 3,0 W (minden port aktiválásakor).
Az energiagazdálkodási funkció bekapcsolásához szükséges idő: Kb. 1 perc.

HEEB jelzés (az EU 2012/19/EU irányelve irányelve és annak módosításai)

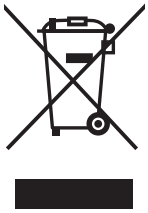

A használt termék szemétbe dobása: Az Európai Unió országaiban

Az Európai Unióra egységesen vonatkozó jogszabály minden tagállamban előírja, hogy a (bal oldali) képen látható jelet viselő, elhasznált elektromos és elektronikus termékeket az általános háztartási hulladéktól elkülönítetten kell szemétbe dobni. Ez vonatkozik a monitorokra és az elektronikus tartozékokra, pl. jelkábelek és tápkábelek. Amikor Ön ilyen termékeket kíván leselejtezni, kérjük, kövesse helyi hatóságának útmutatását, vagy kérdezze meg azt az üzletet, ahol a terméket vásárolta, illetve, amennyiben alkalmazható, kövesse a vonatkozó előírásokat vagy járjon el az esetleges szerződésben foglaltak szerint. Előfordulhat, hogy az elektromos és elektronikus készülékeken található jelölés csak az Európai Unió jelenlegi tagállamaira vonatkozik.

Az Európai Unión kívül

Ha használt elektromos és elektronikus termékeket az Európai Unió területén kívül kíván szemétbe dobni, lépjen kapcsolatba a helyi hatóságokkal és kérdezze meg a kidobás megfelelő módját.