Impresoras de Producción Ligera

MX-M1056

- Sistema de impresora de Producción de Alto Volumen con velocidad hasta 105ppm y 1.200 × 1.200 dpi de resolución
- Potente servidor Fiery® (opción) para la gestión de entornos de impresión bajo demanda con mucha carga de trabajo, para obtener la máxima productividad y menores costes de funcionamiento
- DSPF de 300 hojas con una velocidad de escaneo de 240ipm* (doble cara) y maneja papel de hasta 220 g/m2 de grosor
- Productividad mejorada con opciones de bandeja de papel de gran capacidad, incluida la compatibilidad con SRA3, para una impresión más prolongada sin interrupciones
- El modo de usuario de interfaz sencilla en la pantalla táctil LCD de 15,4 en color inclinable ofrece un funcionamiento fácil e intuitivo
- Facilidad de uso excepcional con iconos de usuario dedicados para el inicio de sesión, panel de control inclinable para mejor visualización y opción de lámpara indicadora de estado de la máquina
- Amplias opciones de finalizado, incluido sistema de perforación GBC y creación de folletos Plockmatic, compatible con SRA3 para la producción de documentos profesionales dentro de la empresa
- Protección avanzada del sistema/datos y control de acceso, incluida la autorrecuperación del firmware y las listas blancas

Configuraciones

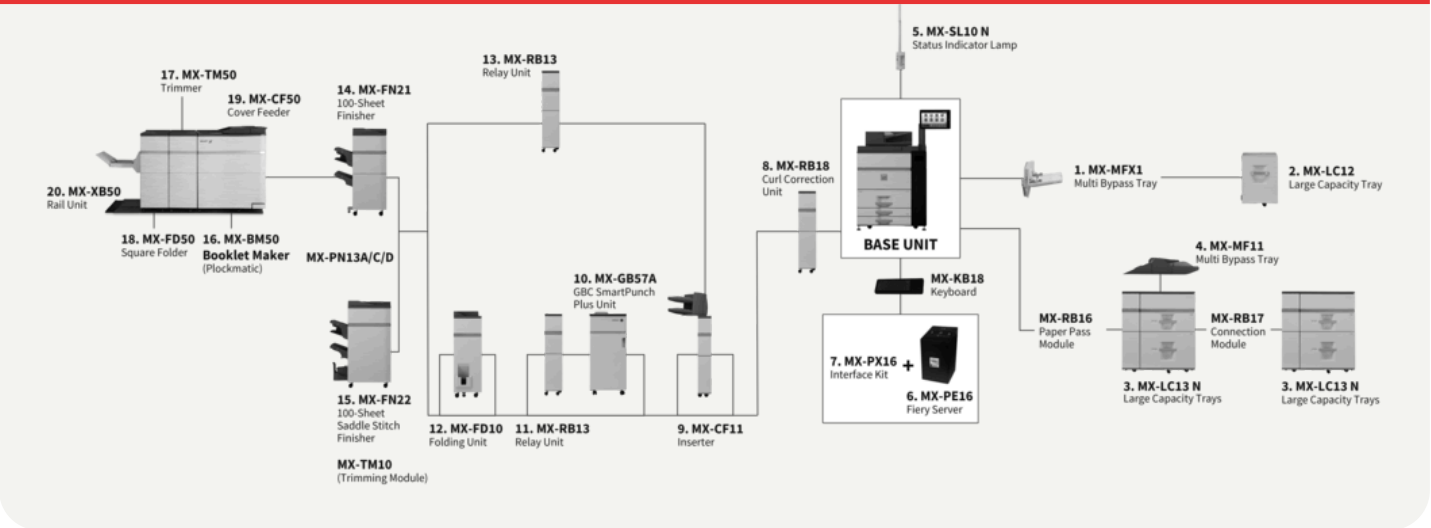

Medidas

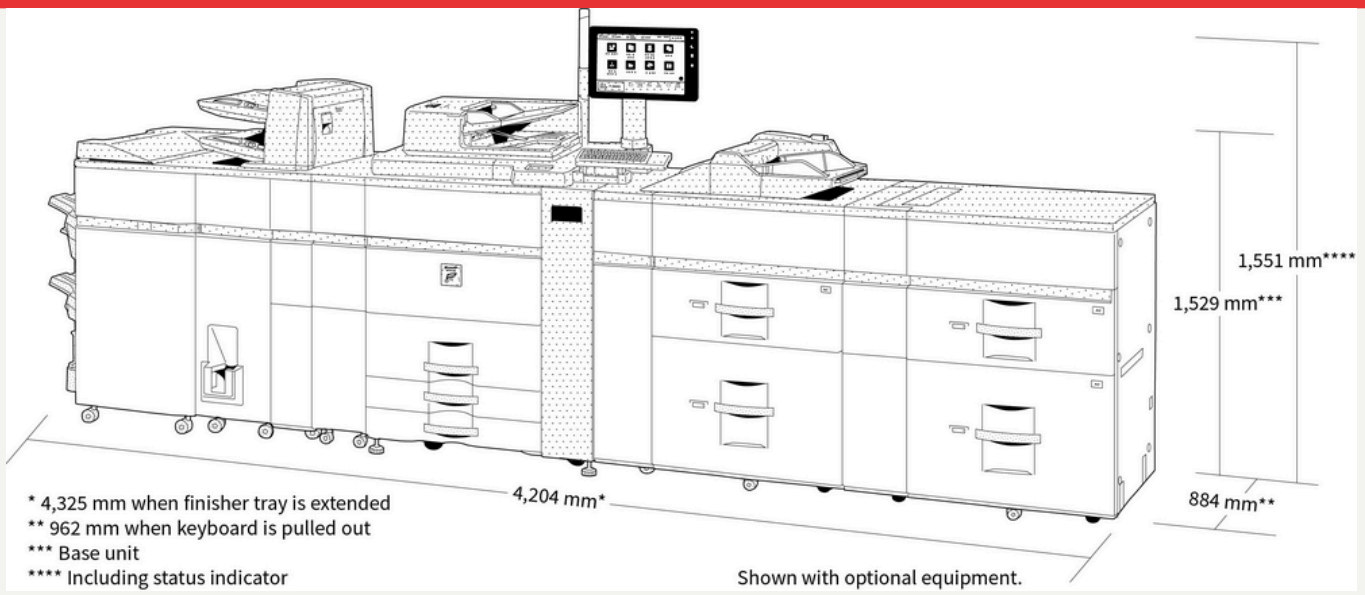

Opciones

Unidad Base

MX-MF11 Multi Bypass Tray (for MX-LC13N)
SRA3 - A5R (also supports 13" x 19.2"), 500 sheets (80gsm)

MX-LC12 Large Capacity Tray (A4)
A4 - B5, 3,500 sheets (80gsm); Requires MX-MFX1. Cannot be installed with MX-LCX3 N or MX-LC13 N.

MX-SL10N Status Indicator

MX-KB18

MX-PX16

MX-MFX1 Multi Bypass Tray (for main machine)

MX-PE16 Fiery® Print Server Fiery Server
High performance, production class workflow solution for high volume CRDs With the MX-PE16 Fiery® Print Server, Light Production Printing Systems become powerful integrated solutions for managing office workgroups and production environments. • Deliver fast processing speed • Achieve unparalleled image quality • Offer powerful features that produce complex finished documents

Sharp MX-LC13N Large Capacity Tray (A3)
SRA3-A4R (also supports 13" x 19.2"), 2,500 sheets each (80gsm); Requires MX-RB16. Cannot be installed with MX-LC12 or MX-LCX3 N.

Impresora

MX-PF10 Kit de fuentes para códigos de barras
Permite la impresión de códigos de barra

Sharp OSA

MX-AMX1 Módurlo de integración de aplicaciones

Seguridad

MX-FR66U Data Security Kit

Finalizador

MX-FD10 Unidad de plegado
Las opciones de plegado incluyen Z, C, acordeón, doble y medio pliegue.; Sólo se puede instalar con MX-FN21 o MX-FN22.

MX-CF11 Insertador (200-hojas x 2 bin)
SRA3 - A5R, 200 hojas de cada (80g/m2).; Requiere MX-RB26 y MX-RB13 o MX-FD10 si se conecta a MX-FN21 o MX-FN22.

MX-RB13 Unidad paso de papel (entre finalizador de 100-hojas y el insertador)
Se requiere entre finalizador de grapado de 100 hojas (MX-FN21 o MX-FN22) y MX-CF11.

MX-RB17 Connection Module
Required if 2 x MX-LC13 N are installed.

MX-XB50 Rail Unit (Plockmatic)

MX-TM10 Módulo de recorte
para MX-FN22

MX-RB18 Curl Correction Unit

MX-PN13A Módulo de perforado
Módulo de perforado para MX-FN21/MX-FN22

MX-GB57A GBC Smart Punch Unit
Available die sets: 21 holes, Plastic Comb; 20 holes, Plastic Comb; 47 holes, Color Coil; 23 holes, Wire 2:1/Square; 23 holes, Wire 2:1/Round; 34 holes, Wire 3:1/Square; 34 holes, Wire 3:1/Round; 12 holes, VeloBind; 34 holes, PloClick; 2 holes/Round (8mm pin); 4 holes/Round (8mm pin); 2 holes/Round (6.5mm pin); 4 holes/Round (6.5mm pin); 4 holes Scandinavian; Custom die sets also available on request; Requires MX-RB13 and either MX-FN21 or MX-FN22.

MX-PN13C Módulo de perforado
Módulo de perforado para MX-FN21/MX-FN22

MX-RB16 Paper Pass Module

MX-PN13D Módulo de perforado
Módulo de perforado para MX-FN21/MX-FN22

MX-FN22 Finalizador encuadernador
(4k - grapado 100-hojas) A4, A3, SRA3; Tamaño de papel: 206 x 275 mm (Min) a 320 x 457,2 mm (Max); Tamaño de papel: 60 -300 g/m2 Capacidad: 1-20 hojas (grapado y plegado); Requiere MX-RB27.

MX-FN21 Finalizador
(4k - grapado 100-hojas); A3 - B5 (offset/grapado), SRA3 - A5R (non offset).; Requiere MX-RB27. No se puede instalar con MX-FN22.

Sharp MX-TM50 Trimmer (for Plockmatic)

Sharp MX-FD50 Square Folder (for Plockmatic)

Sharp MX-CF50 Cover Feeder

Sharp MX-BM50 Booklet Maker (Plockmatic)

Especificaciones

General

Velocidad: A4 B/N (ppm)	105
Tecnología	52
Peso del papel: Mín. (gr/m²)	52
Peso del papel: Máx (gr/m²)	300
Capacidad de papel: Estándar (hojas)	3100
Capacidad de papel: Máxima (hojas)	13500
Tiempo de calentamiento (seg.)	200
Memoria general: Máx. (GB)	6
Almacenamiento: Std.	HDD
[MFPSpecificationHddCapStdGb]	1000
Duplex	Std.
Potencia requerida: frecuencia mín (Hz)	50
Potencia requerida: frecuencia máx (Hz)	60
Consumo de energía (kW)	299
Peso (kg)	276
Potencia requerida: voltaje mín (V)	200
Potencia requerida: voltaje máx (V)	240

Copia

Tamaño de papel original: Máx.	A3
Tiempo de salida de la primera copia: B/N (seg.)	3,2
Clasificador electrónico	Opt.
Copia continua (máx. de cpoias)	9999
Resolución de escaneo: B/N (dpi)	600 x 600
Resolución de escaneo: Color (dpi)	600 x 600
Resolución de impresión (ppp)	1200 x 1200
Gradación (niveles equivalentes) - ByN	256
Rango de zoom: Mín. (%)	25
Rango de zoom: Máx. (%)	400
Relación de copia predeterminado	10
Escáner en Red	Push scan, Pull scan

Archivo de Documentos

Archivo de documentos	Std.
Almacenamiento de trabajos	Copiadora, Impresora, Escáner
Carpetas de almacenamiento	Carpeta de archivo rápido, Carpeta principal, Carpeta personalizada (max. 1000)
Almacenamiento confidenciales	Sí

Duración de Tóner

Negro (páginas con el 6% de cobertura)	120000

Impresora

Impresora en Red	Std.
Resolución (dpi)	1200 x 1200
Resolución mejorada (dpi)	1200 x 1200
Interface: Est.	USB 2.0, 10Base-T, 100Base-TX, 1000Base-T
SO compatible: Est.	Windows 8.1, Windows 10, Windows Server 2012, Windows Server 2012R2, Windows Server 2016, Windows Server 2019, Mac OS X 10.8, Mac OS X 10.9, Mac OS X 10.10, Mac OS X 10.11, Mac OS X 10.12, Mac OS X 10.13, Mac OS X 10.14, Mac OS X 10.15, Mac OS X 11
Protocolos de Red	TCP/IP
Protocolos de impresión	LPR, Raw TCP (port 9100), POP3 (e-mail printing), HTTP, Novell Printserver application with NDS and Bindery, FPT for downloading print files, EtherTalk printing, IPP
Fuentes disponibles	80 PCL, 136 PostScript 3

Escáner

Método de escaneado	Std.
Resolución de escaneado directo (dpi)	100, 150, 200, 300, 400, 600
Resolución de escaneado remoto (dpi)	75, 100, 150, 200, 300, 400, 600
Formato de archivos: Est.	TIFF, PDF, PDF/A-1b, Encrypted PDF, Compact PDF, JPEG, XPS, Searchable PDF, Office Open XML (pptx, xlsx, docx), Text (TXT), Rich Text (RFT)
Destino de escaneado	Escritorio, FTP, Correo electrónico, Carpeta de red, Memoria USB

Acabado

Capacidad de salida: Máx. (hojas)	4250
Capacidad de grapado: Máx. (hojas)	100
Encuadernador	Opt.
Desplazamiento Off-set	Std.
Perforado	Opt.
Perforado GBC	Opt.
Insertador	Opt.
Plegado	Opt.

Design and specifications are subject to change without prior notice. All information was correct at time of print. Microsoft, Excel, PowerPoint, OneDrive, SharePoint, Active Directory, Windows Server, and Windows are either registered trademarks or trademarks of Microsoft Corporation in the US and/or other countries. Adobe and PostScript 3 are either registered trademarks or trademarks of Adobe Systems Incorporated in the US and/or other countries. Google Drive, Gmail, Android, and Google Cloud Print are trademarks of Google LLC. The Google Drive trademark is used with permission from Google LLC. Box is a trademark, service mark, or registered trademark of Box, Inc. QR Code is a registered trademark of DENSO WAVE INCORPORATED in Japan and other countries. AirPrint and Mac are trademarks of Apple Inc., registered in the US and other countries. PCL is a registered trademark of Hewlett_x0002_Packard Company. Qualcomm DirectOffice is a product of Qualcomm Technologies, Inc. and/or its subsidiaries. Qualcomm is a trademark of Qualcomm Incorporated, registered in the US and other countries. DirectOffice is a trademark of CSR Imaging US, LP, registered in the US and other countries. All other company names, product names and logotypes are trademarks or registered trademarks of their respective owners. ©Sharp Corporation All trademarks acknowledged. E&O. Ref: MX-M1056, 26/10/2026