Speakers .....

PX-SP4U/B
PX-SP4U/S

Instruction Manual

Thank you for choosing to purchase NEC PX-SP4U/B•PX-SP4U/S speakers.

In order to ensure that you are able to make the fullest possible use of this product, please be sure to read this Instruction Manual before use.
After reading, place this manual in a easily accessed location for future reference.

This product is designed for use exclusively with the following plasma monitors.

- **42-inch Plasma Monitors: PX-42XR5•PX-42XM5**
- **50-inch Plasma Monitors: PX-50XR6•PX-50XM6**
- **60-inch Plasma Monitors: PX-60XR5•PX-60XM5**

— Checking materials included in package —

Please be sure to check that all of the following items are included in the package with your product. If for any reason there are any items missing or items which fail to work properly, please contact NEC or the retailer at which you purchased the product immediately for assistance.

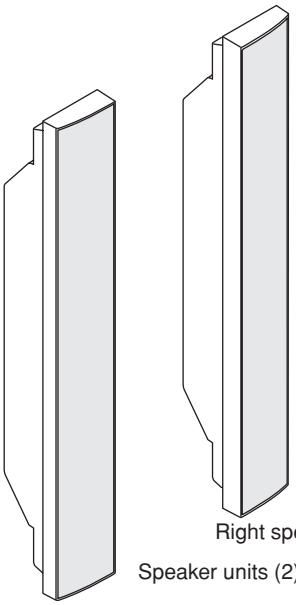

Left speaker

Right speaker

Speaker units (2)

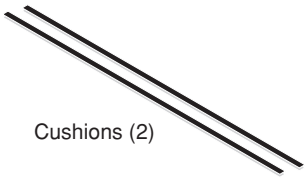

Cushions (2)

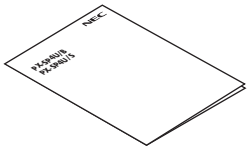

Instruction manual (1)

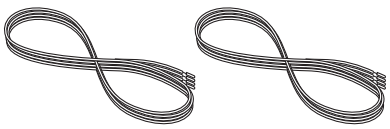

Speaker cords (2)

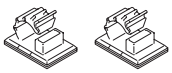

Cord clampers (2)

For 42-inch and 50-inch monitors

Attachment plates

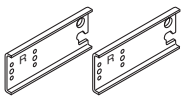

Right plates (2)

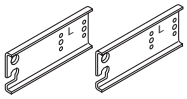

Left plates (2)

Monitor attachment screws

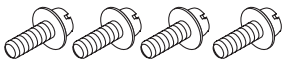

M8 × 18 mm (4)

Attachment plate screws

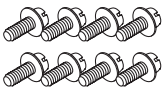

M4 × 10 mm (8)

For 60-inch monitors

Attachment plates

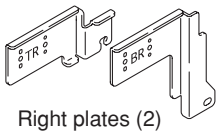

Right plates (2)

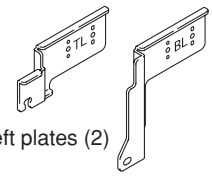

Left plates (2)

Monitor attachment screws

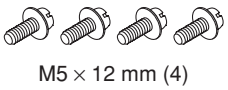

M5 × 12 mm (4)

Attachment plate screws

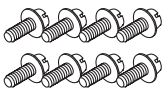

M4 × 10 mm (8)

Safety Precautions (A note on symbols used herein)

In order to ensure that the product is used properly and safely, a number of different symbols are used to mark items designed to prevent bodily injury to yourself or any third parties or to prevent any damage to property from occurring. The meaning of these symbols is as explained below. Be sure to read the following descriptions carefully before reading the main text.

⚠ Warning

Items marked with this symbol indicate items containing instructions which, if ignored or improperly followed, might result in death or bodily injury.

⚠ Caution

Items marked with this symbol indicate items containing instructions which, if ignored or improperly followed, might result in bodily injury or damage to property.

Examples of symbols used herein

⚠ This symbol is used to mark cautions (and warnings) containing instructions which must be followed.

⃠ This symbol is used to mark items containing instructions about actions which are prohibited (i.e., which must never be performed).

● This symbol is used to mark items containing instructions or other content requiring the user to take certain actions.

Before use

⚠ Be sure to follow the instructions below to protect your speakers from damage from excessive input levels.

- Never play signals at a level exceeding maximum input.
- When connecting this product or any other audio or visual equipment to an amplifier, be sure the power to the amplifier is turned off.
- Avoid raising the volume too high when using an graphic equalizer to greatly amplify high-frequency sounds.
- Never raise the volume too high when using a low-output amplifier. (Doing so would result in increased distortion in the amplifier's high-frequency range, and thus result in damage to the speakers.

Note

Depending on the manner of installation, there may be times when colors blur or other effects appear on screen if the speaker is placed in close proximity to any other type of plasma monitor. If this happens, place the speakers at a distance from the monitor during use.

⚠ Warning

- Never use the speakers to hold the plasma monitor when moving the plasma monitor, as doing so might cause the plasma monitor to fall and result in personal injury. When moving the plasma monitor, always be sure to hold the bottom of the main body of the plasma monitor.
- Make sure that all nuts, bolts, and screws are properly tightened to ensure safety. Failing to do so may result in the speakers falling, thus resulting in bodily injury.

⚠ Caution

Installation

- Never place the speakers or plasma monitor on an unsteady platform or uneven surface, as doing so might result in their falling and this in turn might result in bodily injury.
- Never place the speakers or plasma monitor in a location subjected to direct sunlight or excessively high temperatures, as doing so might result in fires occurring.
- Never place the speakers or plasma monitor in a location where they would be subjected to excessive levels of dust or humidity or in a location subject to steam or smoke from oil (e.g., next to a stove or heating plate), as doing so might result in fires occurring.

Instructions for use

- Avoid using over long periods of time when significant levels of sound distortion occur, as doing so might cause the speakers to heat up excessively and this could in turn result in fire.
- Never sit on or hang from the product. Particular care should be taken around children, as doing so might result in the product toppling over and this could in turn result in damage to the product or bodily injury.
- Never insert water into the speakers or otherwise allow them to become wet, as doing so might result in fire or exposure to electrical shock. Also never use this product outdoors, as doing so might similarly result in fire or exposure to electrical shock.
- Never place any heavy objects on the speaker cords or allow the speaker cords to be caught under the plasma monitor. Doing so could result in damage to the cords and this in turn might result in fire or exposure to electrical shock.
- Never drop or insert any metallic objects, easily flammable materials, or other foreign objects in the mouths or other openings of the speakers, as doing so might result in fire or exposure to electrical shock. Special care should also be taken when using the product in a home or other location where there are small children.
- Never attach the speakers to any devices other than the specified plasma monitors, as doing so might result in fire or damage to the product.

Selecting the plates and screws to be used in installation

English

This product comes with plates and screws designed for use in connecting the speakers to a 42-inch, 50-inch, or 60-inch monitor.
Always be sure to use only the plates and screws designed for use with the plasma monitor which you have purchased.
None of the other plates or screws are to be used.

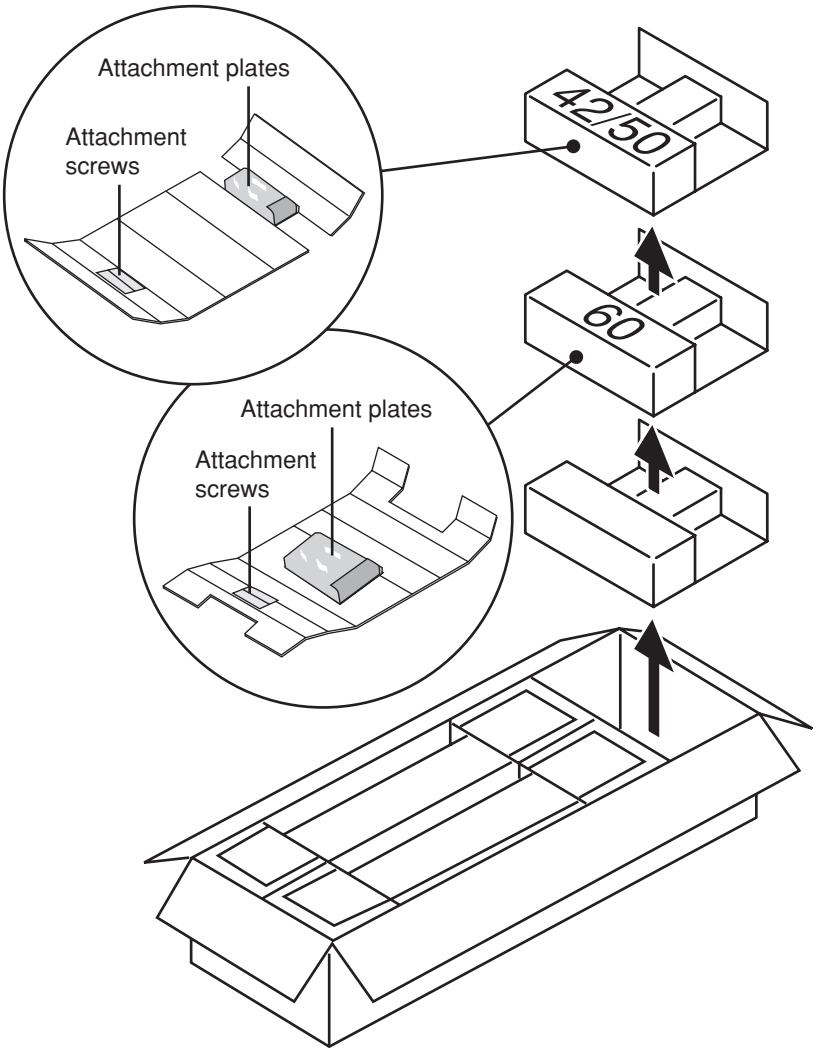

⚠ **Warning**	● Always be sure to use only the plates and screws designed for use with your own plasma monitor. Using any other plates and/or screws could result in the speakers falling, and this in turn might result in bodily injury.

If attaching speakers to a 42-inch or 50-inch plasma monitor ..... See page 4

If attaching speakers to a 60-inch plasma monitor ..... See page 6

Attaching speakers to a 42-inch or 50-inch plasma monitor

The speakers are divided into a right (R) and left (L) speaker.
When attaching the speakers, be sure to check the labels located on the rear of the speakers as well as the markings (R/L) written on the attachment plates.

1 Remove the protective tape from the cushions and then attach the cushions to the sides of the speakers in the locations indicated in the diagram below.

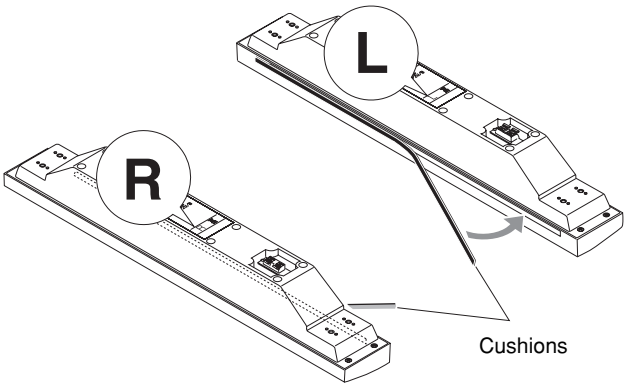

2 Place the speakers as indicated in the diagram below. (Orient speakers so that the speaker jacks come towards the bottom of the diagram.)
Attach the attachment plates marked 'R' to the speaker with the label marked 'R'. Place the attachment plates onto the speakers so that the guide pins are inserted into the holes in the attachment plates as indicated below, and fix the plates tightly into position using the M4 x 10 mm screws (8 screws).

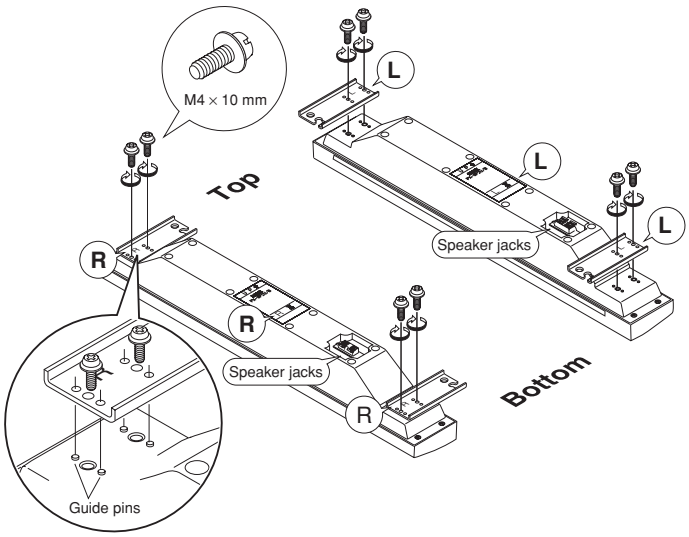

3 Screw the M8 x 18 mm screws loosely into the screw holes at the upper end of the plasma monitor (2 locations).

＊ Illustration shows an example using a 42-inch monitor.

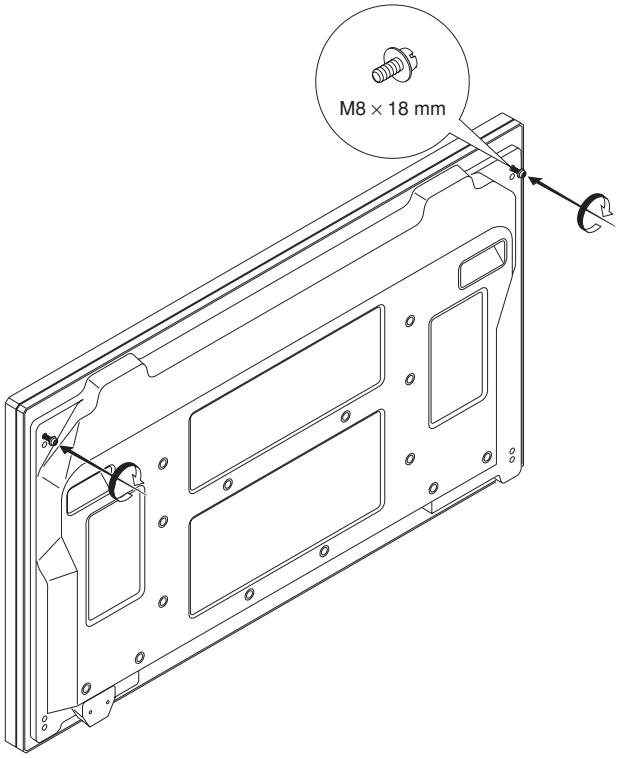

4 ① Place the attachment plates at the upper part of the speakers over the screws at the top of the plasma monitor.
② Align the holes of the attachment plates of the speakers over the screw holes located at the bottom of the plasma monitor and use the M8 x 18 mm screws to loosely tighten into place (2 locations).

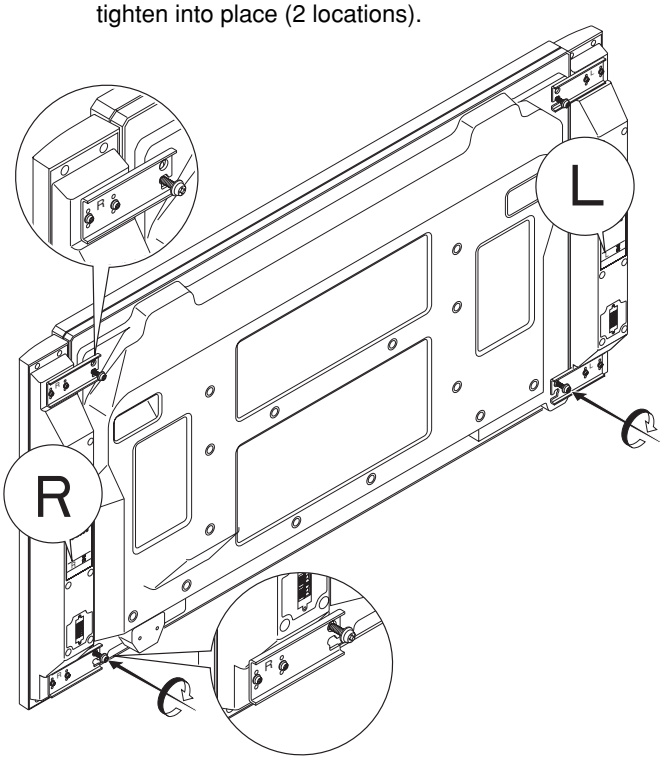

5 Tighten the loosely inserted screws in 4 locations fully into place.

* Push the speakers lightly onto the plasma monitor when tightening the screws.

Check to make sure that the screws at all 4 locations have been firmly screwed into place.

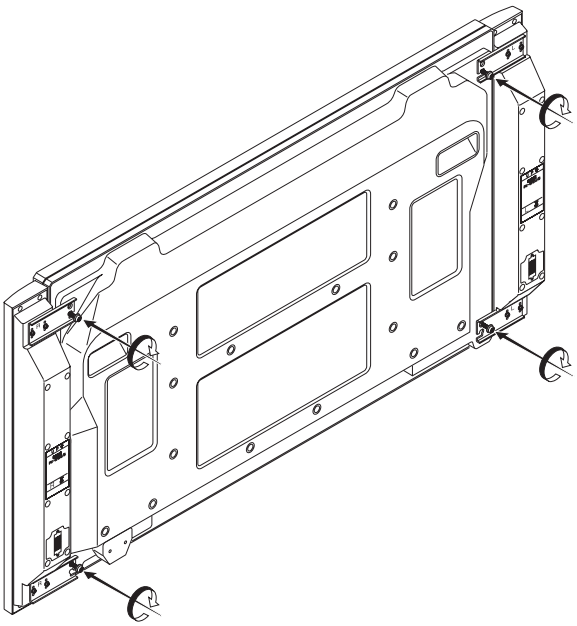

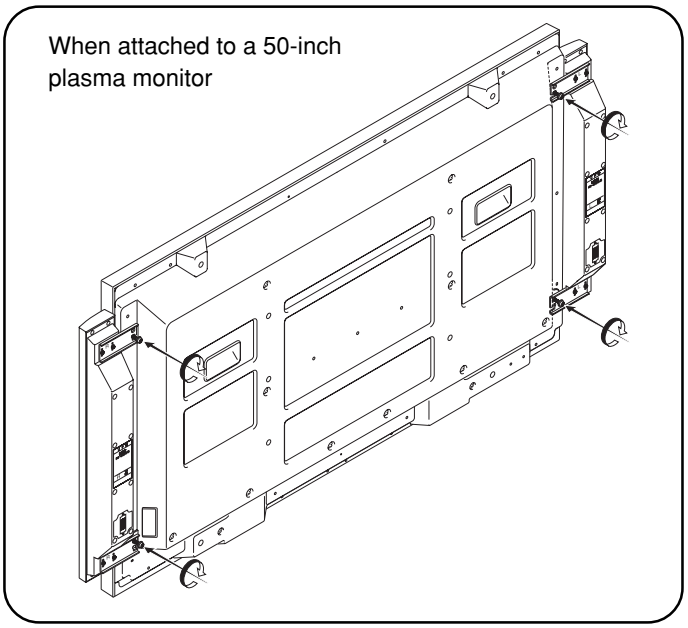

⚠ **Warning**	● Never hold the speakers when speakers are attached to the plasma monitor to move the plasma monitor. Doing so might result in the plasma monitor falling, and this in turn might result in bodily injury. ● Be sure to screw the screws firmly into place. Failing to do so might result in the speakers falling, and this in turn might result in bodily injury.

Connecting speaker cords

Be sure to turn off the power to the plasma monitor before connecting the speakers.

Use the provided speaker cords to connect the R/L speaker jacks of the plasma monitor to the speaker jacks of the speakers.

Once the cords have been connected, pull on the cords lightly to make sure that they have been connected firmly to the speaker jacks. An improper connection might result in the sound being interrupted or the appearance of noise in the output sound.

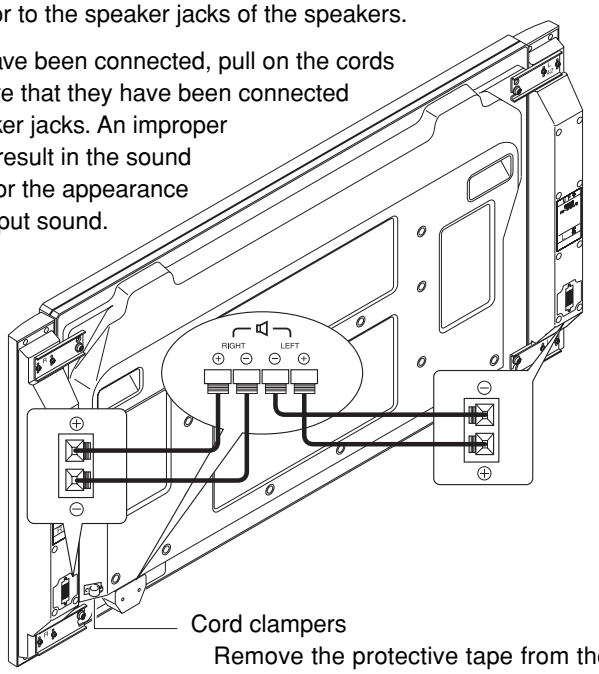

Remove the protective tape from the rear of the cord clampers, attach the clampers in the desired position, and clamp the cords into place.

Note that the speaker cords have positive and negative ends, and that you should be sure to insert them correctly.

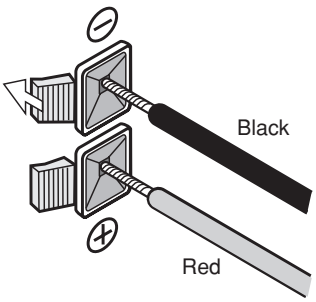

Press the button of the speaker jack and keep it pressed down as you insert the wire of the speaker cord and then release the button.

Attaching speakers to a 60-inch plasma monitor

The speakers are divided into a right (R) and left (L) speaker.
When attaching the speakers, be sure to check the labels located on the rear of the speakers as well as the markings (R/L) written on the attachment plates.

1 Remove the protective tape from the cushions and then attach the cushions to the sides of the speakers in the locations indicated in the diagram below.

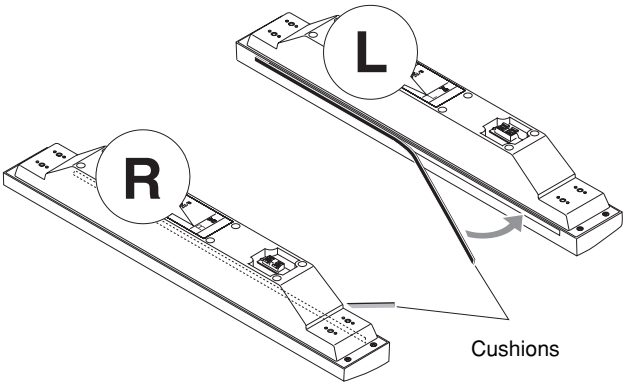

2 Place the speakers as indicated in the diagram below. (Orient speakers so that the speaker jacks come towards the bottom of the diagram.)
Attach the attachment plates marked 'TR' to the speaker with the label marked 'R'. Place the attachment plates onto the speakers so that the guide pins are inserted into the holes in the attachment plates as indicated below, and fix the plates tightly into position using the M4 x 10 mm screws (8 screws).

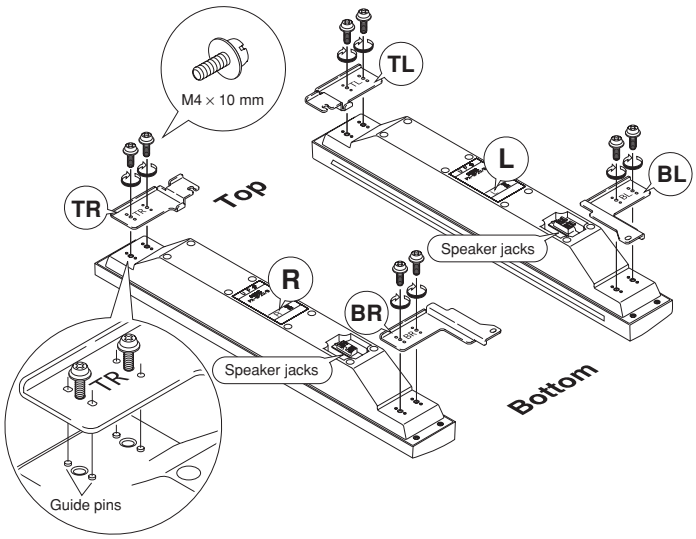

3 Screw the M5 x 12 mm screws loosely into the screw holes at the upper end of the plasma monitor (2 locations).

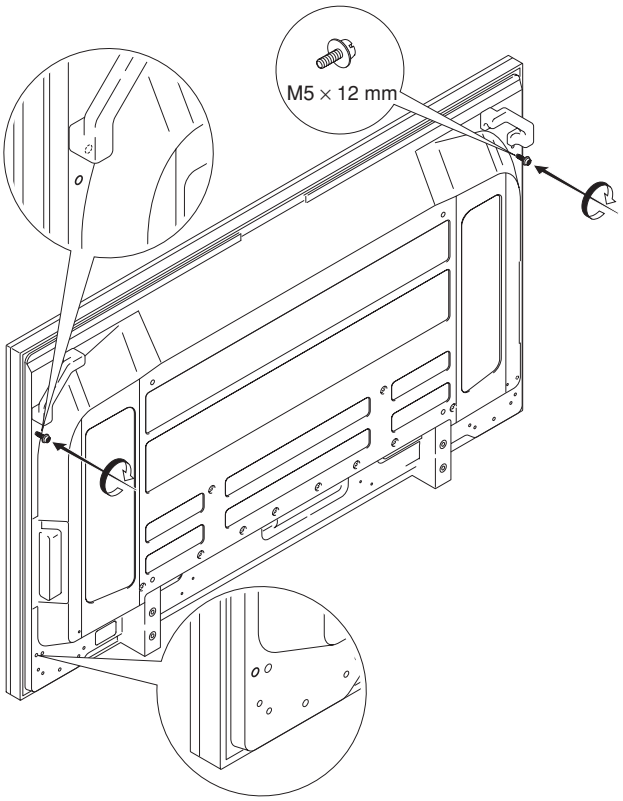

4 ① Place the attachment plates at the upper part of the speakers over the screws at the top of the plasma monitor.
② Align the holes of the attachment plates of the speakers over the screw holes located at the bottom of the plasma monitor and use the M5 x 12 mm screws to loosely tighten into place (2 locations).

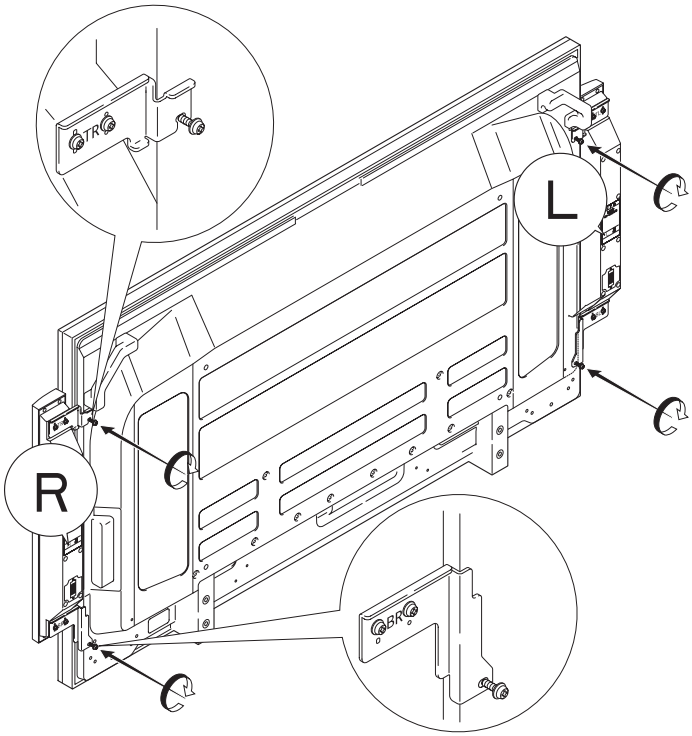

5 Tighten the loosely inserted screws in 4 locations fully into place.

* Push the speakers lightly onto the plasma monitor when tightening the screws.

Check to make sure that the screws at all 4 locations have been firmly screwed into place.

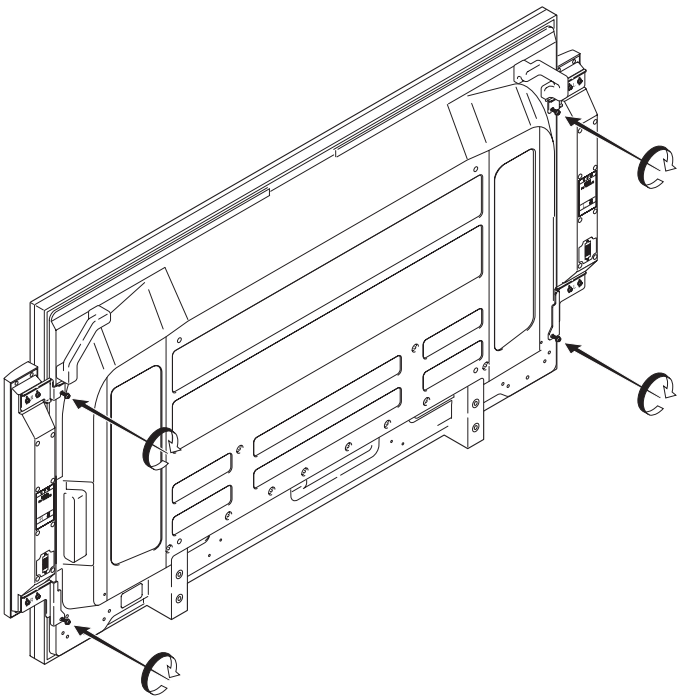

⚠ Warning

- Never hold the speakers when speakers are attached to the plasma monitor to move the plasma monitor. Doing so might result in the plasma monitor falling, and this in turn might result in bodily injury.
- Be sure to screw the screws firmly into place. Failing to do so might result in the speakers falling, and this in turn might result in bodily injury.

Connecting speaker cords

Be sure to turn off the power to the plasma monitor before connecting the speakers.

Use the provided speaker cords to connect the R/L speaker jacks of the plasma monitor to the speaker jacks of the speakers.

Once the cords have been connected, pull on the cords lightly to make sure that they have been connected firmly to the speaker jacks. An improper connection might result in the sound being interrupted or the appearance of noise in the output sound.

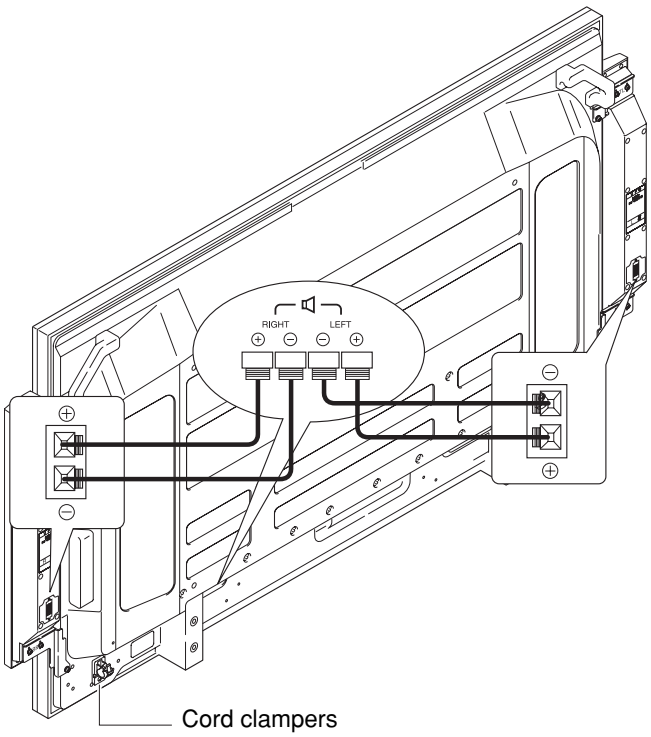

Remove the protective tape from the rear of the cord clampers, attach the clampers in the desired position, and clamp the cords into place.

Note that the speaker cords have positive and negative ends, and that you should be sure to insert them correctly.

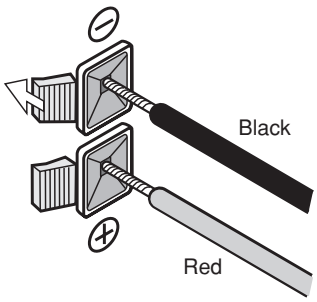

Press the button of the speaker jack and keep it pressed down as you insert the wire of the speaker cord and then release the button.

Cleaning cabinets

Before cleaning, always be sure to remove the power plug from its socket.

- Wipe with a soft, dry cloth with a relatively flat pile.
  If soiling is particularly bad, wet the cloth in a mixture of neutral detergent thinned with water, wring the cloth dry, wipe, and then finish with a dry cloth.
  If using a chemically treated cleaning cloth, be sure to follow any and all instructions on its use.
- Wiping with a mixture containing benzene, paint thinner, or other volatile materials may result in warping or the peeling of the cabinet coating.
- To remove dust from the speaker mesh protectors, use a vacuum cleaner with a brush adapter.
  Note that you should never attempt to clean the speakers by applying a vacuum directly to the speaker mesh protectors or by using nozzle adaptor.
- Scratching the cabinet or the speaker mesh protectors with a fingernail or the application of force using any other hard object may result in scratching.
  Also note that inserting any sharp object into the speaker mesh protectors may result in the opening of holes.

Never apply insecticide or any other volatile materials on the cabinet. Also avoid leaving any rubber or plastic materials on the cabinet for any extended period of time, as doing so may result in warping or the peeling of the cabinet coating.

Disposing of your used product

EU-wide legislation as implemented in each Member State requires that used electrical and electronic products carrying the mark (left) must be disposed of separately from normal household waste.
This includes plasma monitors and their electrical accessories. When you dispose of such products, please follow the guidance of your local authority and/or ask the shop where you purchased the product.
After collecting the used products, they are reused and recycled in a proper way. This effort will help us reduce the wastes as well as the negative impact to the human health and the environment at the minimum level.
The mark on the electrical and electronic products only applies to the current European Union Member States.

Specifications

Description	:	2-way, 3-speaker system (Bass reflex speaker system; Qty: 1)
Impedance	:	6 Ω
Rated input	:	15 W
Maximum input	:	40 W
External dimensions	:	80 mm (W) x 592 mm (H) x 92 mm (D) 3.1 in. (W) x 23 in. (H) x 3.6 in. (D) (Not including attachment plates; Qty: 1)
Weight	:	3.8 kg (8.4 lbs) (2 speakers / When attachment plates for 42-inch and 50-inch monitors are installed) 4.0 kg (8.8 lbs) (2 speakers / When attachment plates for 60-inch monitors are installed)
Usage environment		
Temperature	:	0 °C to 40 °C/32 °F to 104 °F
Humidity	:	20 % to 80 %
Storage environment		
Temperature	:	–10 °C to 50 °C/14 °F to 122 °F
Humidity	:	10 % to 90 %

- The specifications and/or design of this product may be subject to change at any time without prior notice.

NEC and the NEC logo are registered trademarks of NEC Corporation.

Enceintes .....

PX-SP4U/B
PX-SP4U/S

NEC

Mode d'emploi

Merci d'avoir acheté les enceintes NEC PX-SP4U/B•PX-SP4U/S.

Pour être sûr(e) de faire une utilisation optimale de ce produit, lisez ce manuel dans son intégralité.
Après avoir lu le manuel, rangez-le de façon à pouvoir le consulter à nouveau si le besoin s'en fait sentir.

Ce produit est conçu exclusivement pour les écrans à plasma suivants :

- **écrans à plasma 42 pouces : PX-42XR5•PX-42XM5**
- **écrans à plasma 50 pouces : PX-50XR6•PX-50XM6**
- **écrans à plasma 60 pouces : PX-60XR5•PX-60XM5**

— Contrôle des pièces incluses dans le paquet —

Vérifiez bien que tous les éléments ci-dessous sont inclus dans la boîte du produit que vous avez acheté. Si, pour quelque raison que ce soit, il manque des pièces ou certaines pièces ne fonctionnent pas correctement, contactez NEC ou votre revendeur pour obtenir immédiatement de l'aide.

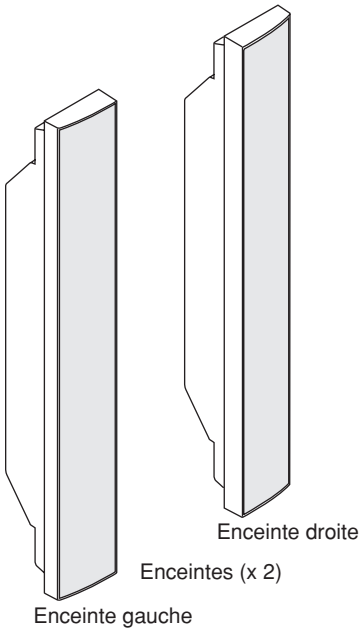

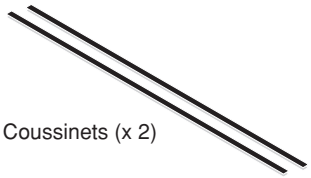

Coussinets (x 2)

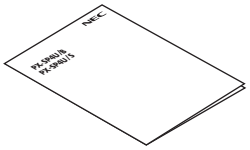

Mode d'emploi (1)

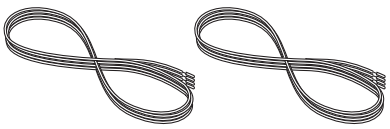

Cordons (x 2)

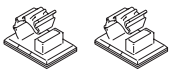

Colliers de cordon (x 2)

Pour écrans 42 pouces et 50 pouces

Pièces de fixation

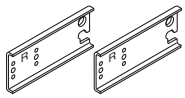

Pièces de fixation droites (x 2)

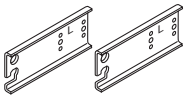

Pièces de fixation gauches (x 2)

Vis de fixation de l'écran

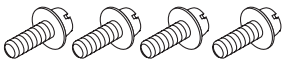

M8 × 18 mm (x 4)

Vis des pièces de fixation

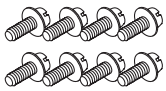

M4 × 10 mm (x 8)

Pour écrans 60 pouces

Pièces de fixation

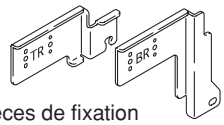

Pièces de fixation droites (x 2)

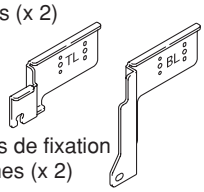

Pièces de fixation gauches (x 2)

Vis de fixation de l'écran

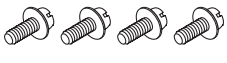

M5 × 12 mm (x 4)

Vis des pièces de fixation

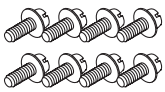

M4 × 10 mm (x 8)

Consignes de sécurité (explication des symboles utilisés dans le manuel)

Pour vous permettre d'utiliser le produit correctement et en toute sécurité, différents symboles sont utilisés pour signaler des points importants pour éviter tout dommage corporel ou matériel. La signification de ces symboles est expliquée ci-dessous. Lisez attentivement ces explications avant de passer au texte principal.

⚠ Avertissement

Les paragraphes accompagnés de ce symbole contiennent des instructions qui, si elles sont ignorées ou mal suivies, présentent un risque de dommages corporels voire de décès.

⚠ Attention

Les paragraphes accompagnés de ce symbole contiennent des instructions qui, si elles sont ignorées ou mal suivies, présentent un risque de dommages corporels voire de décès.

Exemples de symboles utilisés dans le manuel

⚠ Ce symbole signale les paragraphes de mise en garde (et d'avertissement) qui contiennent des instructions qui doivent être observées.

⃠ Ce symbole signale les paragraphes qui contiennent des instructions sur ce qu'il est interdit de faire (c'est-à-dire ce qu'il ne faut jamais faire).

● Ce symbole signale les paragraphes qui contiennent des instructions ou autres remarques qui obligent l'utilisateur à faire quelque chose.

Avant d'utiliser vos enceintes

⚠ Suivez attentivement les instructions ci-dessous pour protéger vos enceintes de toute détérioration due à des niveaux de puissance absorbée excessifs.

- Ne lisez jamais des signaux à un niveau supérieur à la puissance absorbée maximale.
- Lorsque vous raccordez les enceintes ou un autre appareil audio ou visuel à un amplificateur, veillez à ce que l'amplificateur ne soit pas sous tension.
- Evitez de trop monter le volume lorsque vous utilisez un égaliseur graphique pour beaucoup amplifier des sons haute fréquence.
- Ne montez jamais trop le volume lorsque vous utilisez un amplificateur de performance modeste (cela augmenterait la distorsion dans la gamme haute fréquence de l'amplificateur, ce qui endommagerait les enceintes).

Remarque

Selon le mode d'installation choisi, les couleurs peuvent devenir floues ou d'autres effets peuvent apparaître sur l'écran si l'enceinte est placée trop près d'un autre écran. Si cela se produit, éloignez les enceintes de l'écran pendant l'utilisation.

⚠ Avertissement

- Lorsque vous déplacez l'écran à plasma, ne le prenez jamais par les enceintes. L'écran pourrait tomber et blesser quelqu'un. Lorsque vous déplacez l'écran à plasma, tenez-le toujours par le dessous.
- Veillez à ce que tous les écrous, boulons et vis soient bien serrés pour un maximum de sécurité. Si tel n'était pas le cas, les enceintes risqueraient de tomber et de blesser quelqu'un.

⚠ Attention

Installation

- N'installez jamais les enceintes ou l'écran sur une plate-forme instable ou une surface irrégulière, ils risqueraient de tomber et de blesser quelqu'un.
- N'installez jamais les enceintes ou l'écran à un endroit exposé à la lumière directe du soleil ou à des températures excessives, un incendie pourrait survenir.
- N'installez jamais les enceintes ou l'écran à un endroit où ils seraient exposés à une poussière ou à une humidité excessives ou encore à un endroit soumis à la vapeur ou à des dégagements de fumée générés par du pétrole (par exemple à proximité d'un poêle ou d'une table chauffante), un incendie pourrait survenir.

Consignes d'utilisation

- Evitez toute utilisation prolongée en cas de distorsion importante du son, les enceintes risqueraient de chauffer de façon excessive et de prendre feu.
- Ne vous asseyez jamais sur le produit et ne vous y suspendez pas. Veillez en particulier à ce que des enfants ne le fassent pas. Ceci risquerait d'endommager le produit ou quelqu'un pourrait se blesser.
- N'introduisez jamais de l'eau dans les enceintes et ne les mettez jamais en contact avec un liquide, ceci pourrait provoquer un incendie ou un choc électrique. N'utilisez jamais le produit en extérieur, ceci pourrait également provoquer un incendie ou un choc électrique.
- Ne placez jamais d'objets lourds sur les fils des enceintes et veillez à ne jamais coincez ces derniers sous l'écran à plasma. Cela pourrait endommager les fils et provoquer un incendie ou un choc électrique.
- Ne glissez et n'introduisez jamais d'objets métalliques, de matières facilement inflammables ou autres corps étrangers dans la bouche ou toute autre ouverture des enceintes, ceci pourrait provoquer un incendie ou un choc électrique. L'utilisation du produit en présence de jeunes enfants doit en outre faire l'objet d'une attention particulière.
- Ne fixez jamais les enceintes sur des appareils autres que les écrans plasma spécifiés, ceci pourrait provoquer un incendie ou endommager le produit.

Sélectionner les pièces et les vis à utiliser pour installer les enceintes

Ce produit est livré avec des pièces et des vis conçues pour raccorder les enceintes à un écran 42, 50 ou 60 pouces.
Veillez à n'utiliser que les pièces et les vis qui sont prévues pour l'écran plasma que vous avez acheté.
Il est impératif de ne pas utiliser d'autres pièces et vis.

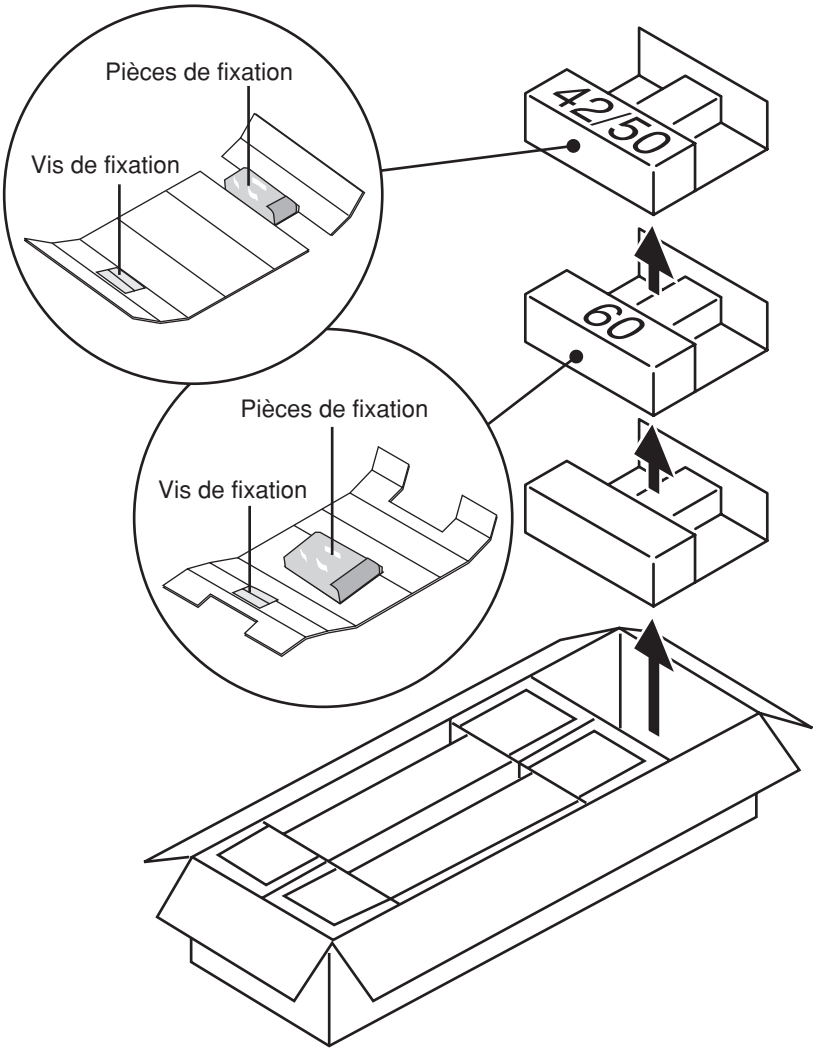

⚠ **Avertissement**	● Veillez à n'utiliser que les pièces et les vis qui sont prévues pour votre écran plasma. L'utilisation d'autres pièces/vis pourrait entraîner une chute des enceintes, qui risqueraient de blesser quelqu'un.

Pour fixer les enceintes sur un écran à plasma 42 ou 50 pouces ..... Voir par 4

Pour fixer les enceintes sur un écran à plasma 60 pouces ..... Voir par 6

Pour fixer les enceintes sur un écran à plasma 42 ou 50 pouces

Le système se compose d'une enceinte droite (R) et d'une enceinte gauche (L).
Pour les monter, reportez-vous aux étiquettes (R/L) situées à l'arrière des enceintes et sur les pièces de fixation.

1 Retirez les bandes de protection des coussinets puis fixez les coussinets sur le côté des enceintes comme indiqué sur le schéma ci-dessous.

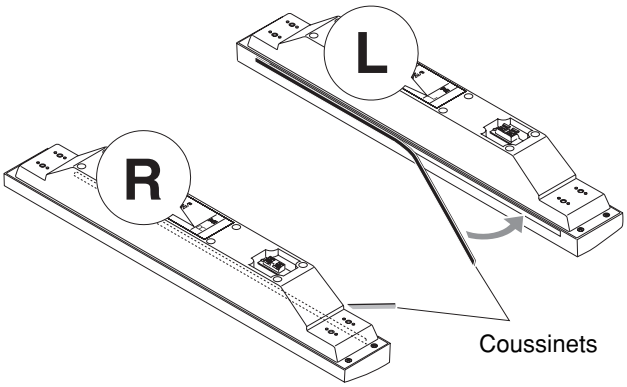

2 Placez les enceintes comme indiqué dans le schéma ci-dessous. (Orientez-les de façon à ce que les prises d'enceintes se trouvent au bas du schéma)
Fixez les pièces de fixation marquées « R » sur l'enceinte marquée « R ». Placez les pièces de fixation sur les enceintes de sorte que les tiges de guidage s'insèrent dans les trous des pièces de fixation comme indiqué ci-dessus, puis maintenez les pièces de fixation en place en les vissant fermement à l'aide de vis M4 x 10 mm (8 vis).

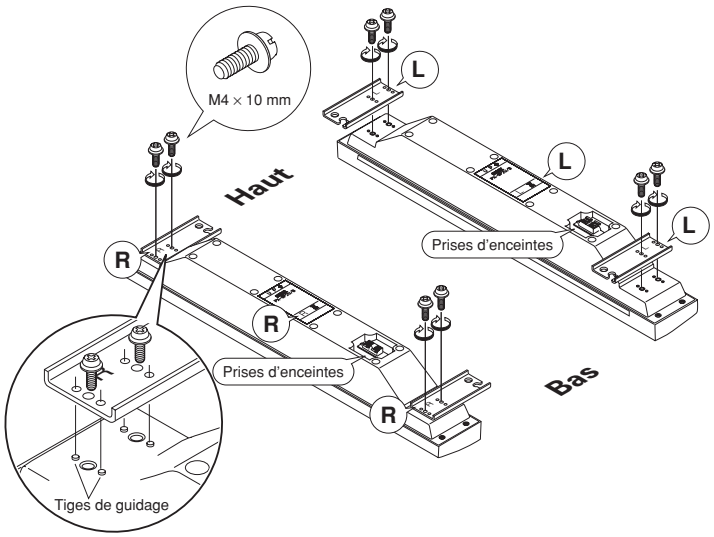

3 Vissez légèrement les vis M8 x 18 mm dans les trous des vis situés en haut de l'écran à plasma (2 endroits).

＊ Le schéma ci-dessous donne en exemple un écran 42 pouces.

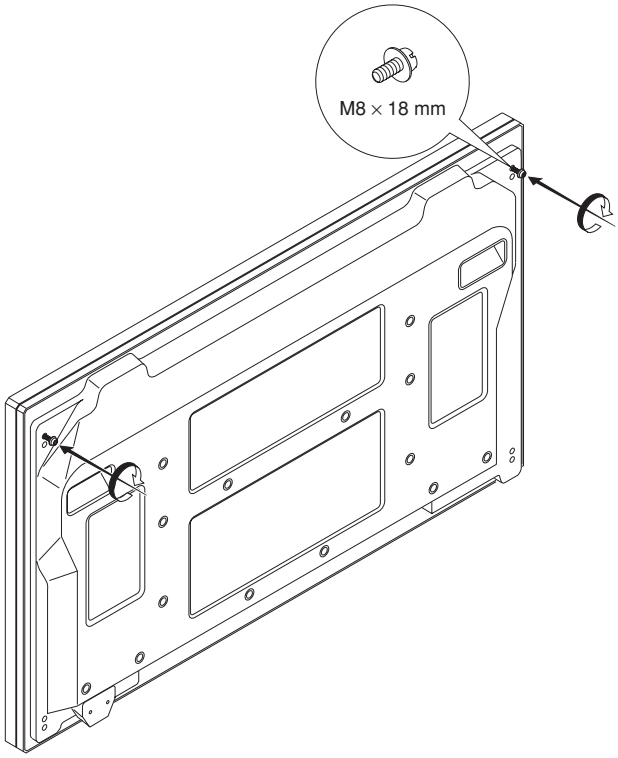

4 ① Placez les pièces de fixation situées en haut des enceintes sur les vis situées en haut de l'écran à plasma.
② Alignez les trous des pièces de fixation des enceintes sur les trous des vis situées au bas de l'écran plasma. Ensuite, serrez légèrement les vis M8 x 18 mm pour maintenir le tout en place (2 endroits).

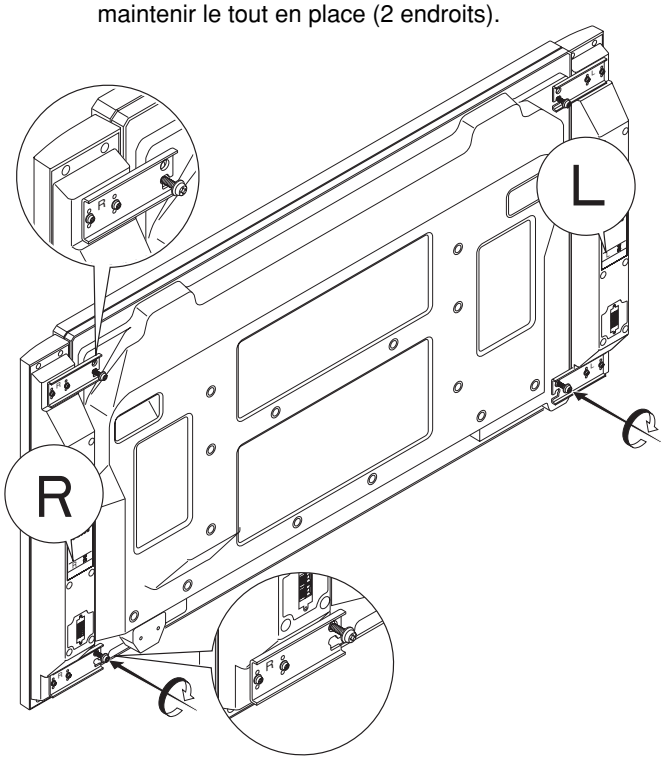

5 Serrer complètement les 4 vis.

* Serrez les vis tout en poussant légèrement les enceintes contre l'écran à plasma.

Vérifiez que les quatre vis ont été complètement vissées.

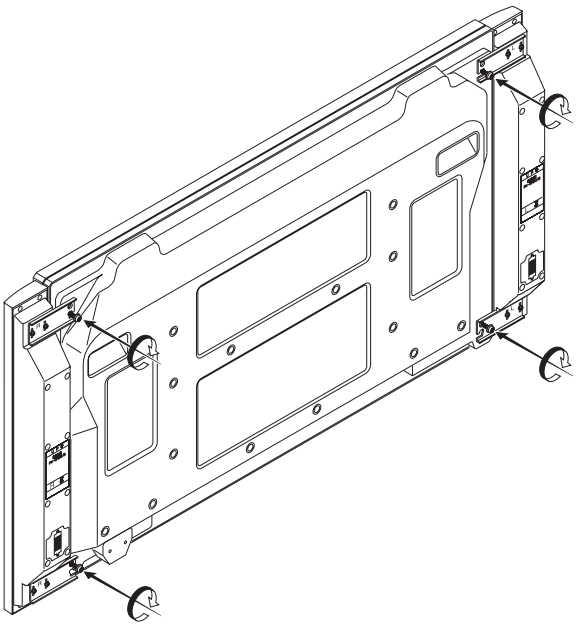

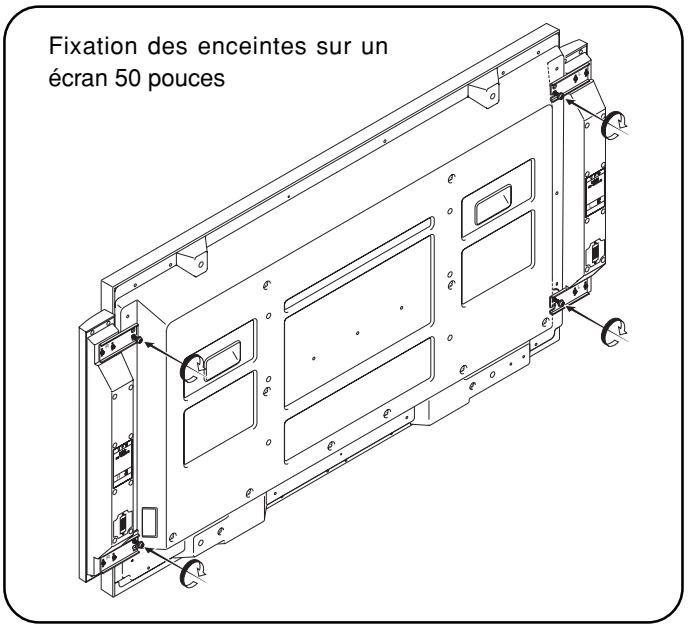

⚠ **Avertissement**	● Une fois que les enceintes ont été fixées sur l'écran, ne déplacez jamais l'écran en le prenant par les enceintes. L'écran risquerait de tomber et de blesser quelqu'un. ● Veillez à bien serrer les vis. Si tel n'était pas le cas, les enceintes risqueraient de tomber et de blesser quelqu'un.

Raccorder les cordons des enceintes

Veillez à mettre l'écran hors tension avant de raccorder les enceintes.

A l'aide des cordons inclus, branchez les prises enceintes des enceintes sur les prises d'enceintes R/L de l'écran.

Une fois que les enceintes sont branchées, tirez légèrement sur les cordons pour vérifier qu'ils sont bien insérés fermement dans les prises d'enceintes.
Si le raccordement était mal fait, cela pourrait entraîner des interruptions du son ou l'apparition de bruit dans le son de sortie.

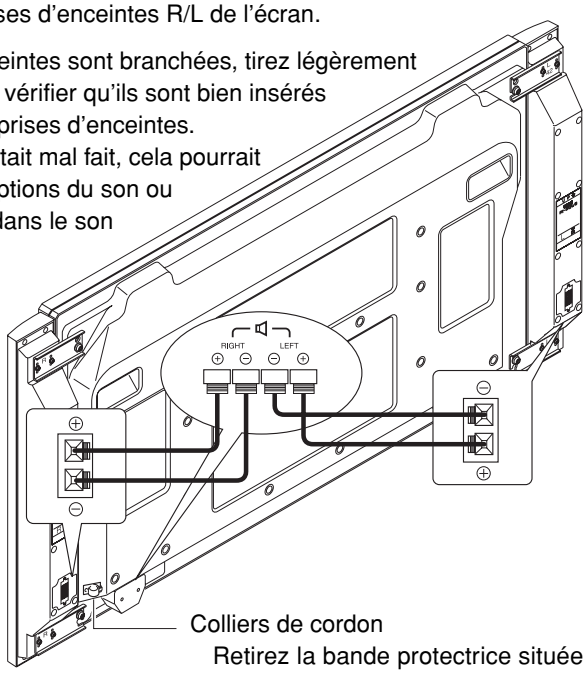

Colliers de cordon

Retirez la bande protectrice située au dos des colliers de cordon, fixez les colliers à l'endroit souhaité puis mettez les cordons en place.

Il est à noter que les cordons des enceintes ont des polarités négative et positive. Vous devez donc les mettre en place correctement.

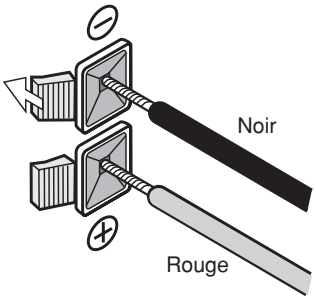

Appuyez sur le bouton de la prise d'enceinte et tenez-le enfoncé pendant que vous insérez le fil du cordon d'enceinte. Quand vous avez fini, relâchez le bouton.

Pour fixer les enceintes sur un écran à plasma 60 pouces

Le système se compose d'une enceinte droite (R) et d'une enceinte gauche (L).
Pour les monter, reportez-vous aux étiquettes (R/L) situées à l'arrière des enceintes et sur les pièces de fixation.

1 Retirez les bandes de protection des coussinets puis fixez les coussinets sur le côté des enceintes comme indiqué sur le schéma ci-dessous.

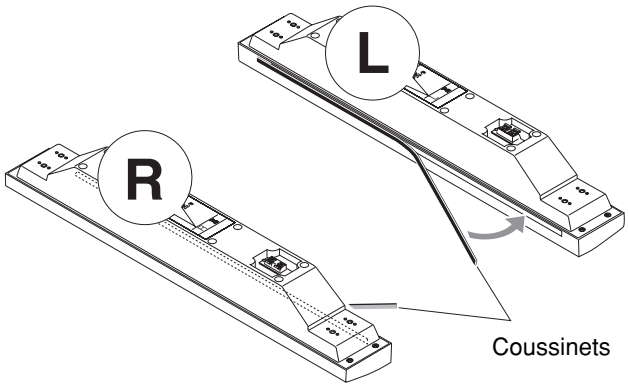

2 Placez les enceintes comme indiqué dans le schéma ci-dessous. (Orientez-les de façon à ce que les prises d'enceintes se trouvent au bas du schéma)
Fixez les pièces de fixation marquées « TR » sur l'enceinte marquée « R ». Placez les pièces de fixation sur les enceintes de sorte que les tiges de guidage s'insèrent dans les trous des pièces de fixation comme indiqué ci-dessus, puis maintenez les pièces de fixation en place en les vissant fermement à l'aide de vis M4 x 10 mm (8 vis).

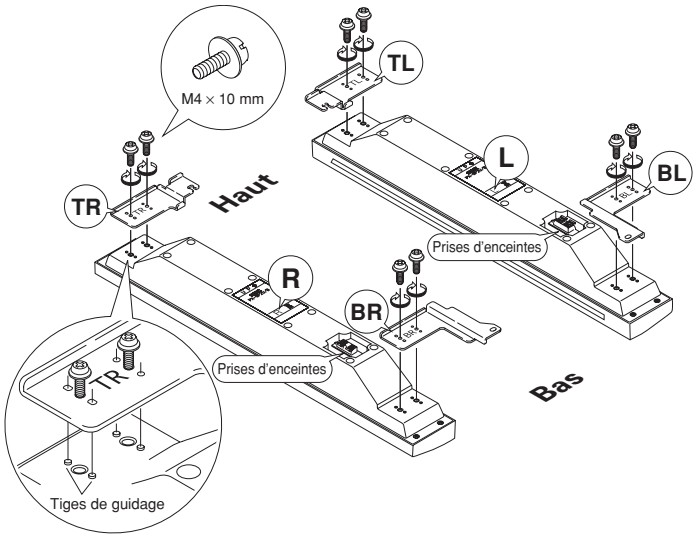

3 Vissez légèrement les vis M5 x 12 mm dans les trous des vis situés en haut de l'écran à plasma (2 endroits).

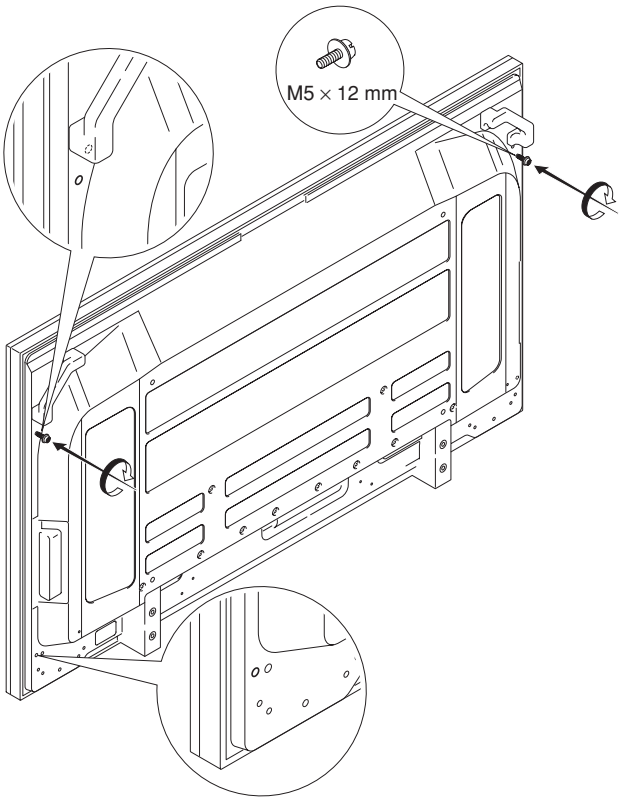

4 ① Placez les pièces de fixation situées en haut des enceintes sur les vis situées en haut de l'écran à plasma.
② Alignez les trous des pièces de fixation des enceintes sur les trous des vis situées au bas de l'écran plasma. Ensuite, serrez légèrement les vis M5 x 12 mm pour maintenir le tout en place (2 endroits).

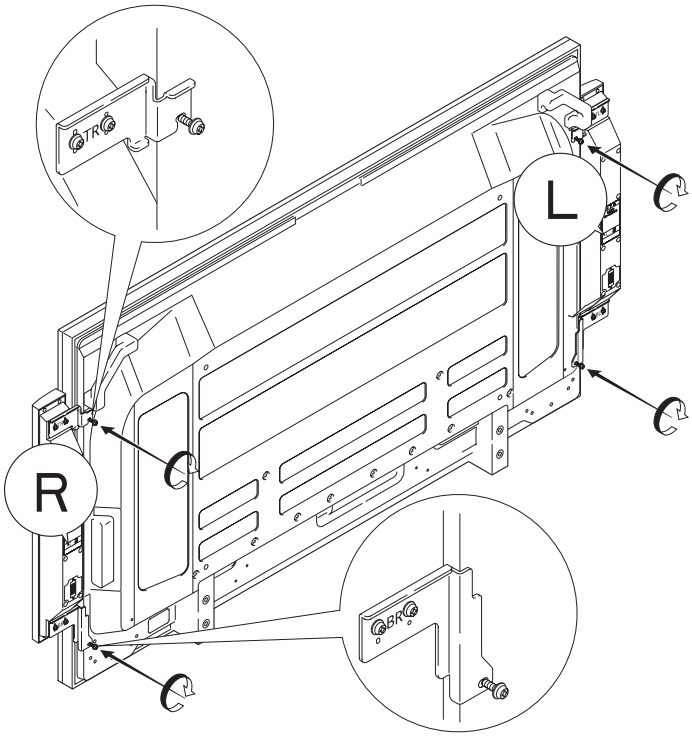

5 Serrer complètement les 4 vis.

＊ Serrez les vis tout en poussant légèrement les enceintes contre l'écran à plasma.

Vérifiez que les quatre vis ont été complètement vissées.

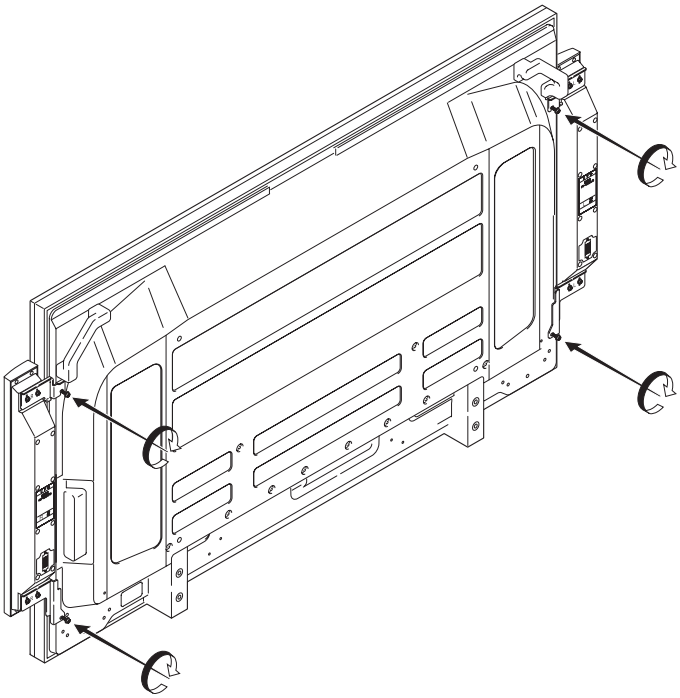

⚠ Avertissement

- Une fois que les enceintes ont été fixées sur l'écran, ne déplacez jamais l'écran en le prenant par les enceintes. L'écran risquerait de tomber et de blesser quelqu'un.
- Veillez à bien serrer les vis. Si tel n'était pas le cas, les enceintes risqueraient de tomber et de blesser quelqu'un.

Français

Raccorder les cordons des enceintes

Veillez à mettre l'écran hors tension avant de raccorder les enceintes.

A l'aide des cordons inclus, branchez les prises enceintes des enceintes sur les prises d'enceintes R/L de l'écran.

Une fois que les enceintes sont branchées, tirez légèrement sur les cordons pour vérifier qu'ils sont bien insérés fermement dans les prises d'enceintes.
Si le raccordement était mal fait, cela pourrait entraîner des interruptions du son ou l'apparition de bruit dans le son de sortie.

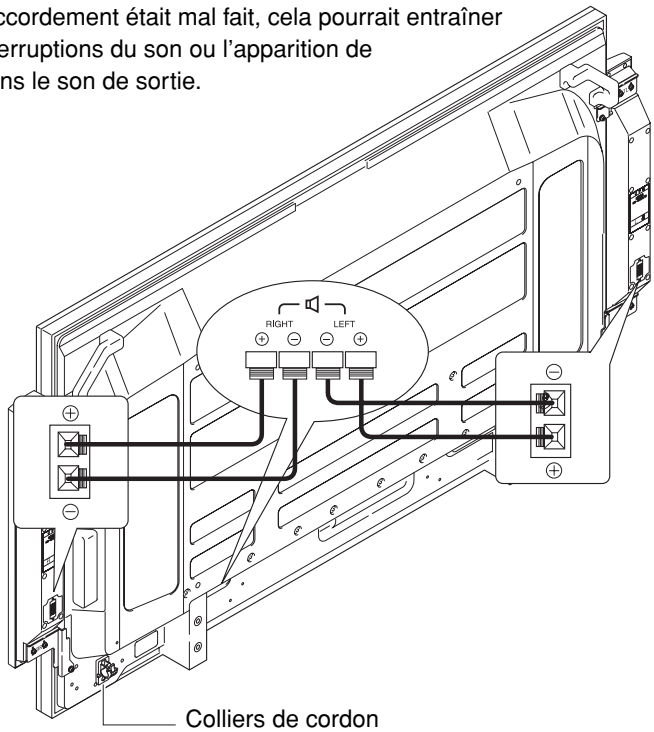

Colliers de cordon

Retirez la bande protectrice située au dos des colliers de cordon, fixez les colliers à l'endroit souhaité puis mettez les cordons en place.

Il est à noter que les cordons des enceintes ont des polarités négative et positive. Vous devez donc les mettre en place correctement.

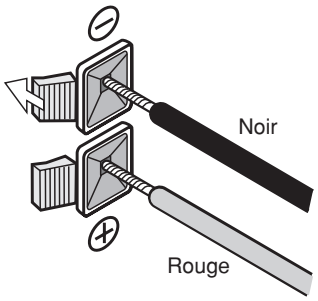

Appuyez sur le bouton de la prise d'enceinte et tenez-le enfoncé pendant que vous insérez le fil du cordon d'enceinte. Quand vous avez fini, relâchez le bouton.

Nettoyer les boîtiers

Veillez à débrancher la prise d'alimentation avant de nettoyer les boîtiers.

- Essuyez le boîtier avec un chiffon doux et sec à la texture relativement régulière.
  Si le boîtier est particulièrement sale, imprégnez le chiffon de détergent neutre allongé à l'eau, essorez-le bien, passez-le sur le boîtier et essuyez avec un chiffon sec.
  Si vous utilisez une lingette nettoyante traitée chimiquement, suivez toutes les instructions du fabricant sur son utilisation.
- L'utilisation d'un mélange contenant du benzène, un diluant ou autre liquide volatil peut provoquer un gondolement ou un décollement du revêtement.
- Pour débarrasser les protections en filet des enceintes de leur poussière, utilisez un aspirateur avec un embout en forme de brosse.
  Il est à noter que toute tentative de nettoyage en appliquant l'embout de l'aspirateur ou un suceur directement sur les protections en filet des enceintes est à proscrire.
- Tout frottement vigoureux de l'ongle ou d'un objet dur sur le boîtier peut en érafler la surface ou, dans le cas des protections en filet des enceintes, les déchirer.
  Il est également à noter que l'introduction d'objets tranchants à l'intérieur des enceintes peut entraîner une ouverture des trous.

Ne vaporisez jamais d'insecticide ou d'autres produits volatiles sur le boîtier. Evitez également de laisser des objets en plastique ou en caoutchouc sur le boîtier pendant des périodes prolongées, son revêtement pourrait gondoler ou se décoller.

Mise au rebut de votre produit usagé

La législation européenne, appliquée dans tous les Etats membres, exige que les produits électriques et électroniques portant la marque (à gauche) doivent être mis au rebut séparément des autres ordures ménagères. Ceci inclus les moniteurs plasma et leurs accessoires électriques.
Lorsque vous mettez au rebut ces produits, veuillez suivre les recommandations des autorités locales et/ou demandez conseil au magasin qui vous a vendu le produit. Une fois ces produits mis au rebut, ils sont recyclés et de manière appropriée.
Cet effort nous aidera à réduire les déchets et à maintenir au niveau minimum leurs conséquences négatives sur la santé humaine et sur l'environnement. La marque figurant sur les produits électriques et électroniques ne s'applique qu'aux Etats membres actuels de l'Union Européenne.

Spécifications

Description	:	Système 2 voies 3 hauts-parleurs (système d'enceintes basse reflex ; Qté : 1)
Impédance	:	6 Ω
Puissance absorbée normale	:	15 W
Puissance absorbée maximale	:	40 W
Dimensions extérieures	:	80 mm (L) x 592 mm (H) x 92 mm (P) 3,1 pouces (L) x 23 pouces (H) x 3,6 pouces (P) (hors plaques de fixation ; Qté : 1)
Poids	:	3,8 kg (8,4 lbs) (2 enceintes / lorsque les pièces de fixation pour écran 42 ou 50 pouces sont installées) 4,0 kg (8,8 lbs) (2 enceintes / lorsque les pièces de fixation pour écran 60 pouces sont installées)
Conditions d'utilisation		
Température	:	0 °C à 40 °C / 32 °F à 104 °F
Humidité	:	20 % à 80 %
Conditions d'entreposage		
Température	:	–10 °C à 50 °C / 14 °F à 122 °F
Humidité	:	10 % à 90 %

- Les spécifications et la conception de ce produit peuvent être modifiées en vue de leur amélioration sans avis préalable.

NEC et le logo NEC sont des marques déposées de NEC Corporation.

Printed in China / Imprimé en Chine <AZR1192-A>