NEC

Projector

PH1400U

Manual do usuário

Modelo nº
NP-PH1400U

Ver. 1/03/13

- DLP é uma marca comercial da Texas Instruments.
- Apple, Mac, Mac OS, iMac e MacBook são marcas da Apple Inc. registada nos E.U.A. e noutros países.
- Microsoft, Windows, Windows Vista, Internet Explorer, .NET Framework, Excel e PowerPoint ou são marcas registadas ou marcas da Microsoft Corporation nos Estados Unidos e/ou noutros países.
- Intel e Intel Core são marcas da Intel Corporation nos E.U.A e/ou noutros países.
- PowerPC é uma marca registada da International Business Machines Corporation.
- Adobe, Adobe PDF, Adobe Reader e Acrobat são marcas registadas ou marcas comerciais de Adobe Systems Incorporated nos Estados Unidos e/ou outros países.
- A Virtual Remote Tool usa a livraria WinI2C/DDC, © Nicomsoft Ltd.
- HDMI, o logo HDMI e High-Definition Multimedia Interface são marcas comerciais ou marcas registadas da HDMI Licensing LLC.

HDMI®
HIGH-DEFINITION MULTIMEDIA INTERFACE

- A marca comercial PJLink é uma marca registrada para os direitos comerciais no Japão, Estados Unidos da América, outros países e áreas.
- Wi-Fi®, Wi-Fi Alliance®e Wi-Fi de acesso protegido (WPA, WPA2)® são marcas registadas da Wi-Fi Alliance.
- Blu-ray é uma marca comercial da Blu-ray Disc Association.
- CRESTRON e ROOMVIEW são marcas registadas da Crestron Electronics, Inc. nos Estados Unidos e noutros países.
- NVIDIA, 3D Vision e Quadro são marcas e/ou marcas registadas da NVIDIA Corporation nos E.U.A. e/ou outros países.
- Outros produtos e nomes de empresas mencionados neste manual do usuário podem ser marcas registadas ou marcas comerciais dos seus respectivos proprietários.

NOTAS

(1) O conteúdo neste manual do usuário não poderá ser impresso em parte ou completamente sem a devida permissão.

(2) O conteúdo deste manual do usuário pode ser sujeito a alterações sem aviso prévio.

(3) Este manual do usuário foi criado com enorme cuidado; no entanto, caso repare nalgum ponto que possa ser colocado em questão, erros ou omissões, por favor, contacte-nos.

(4) Não obstante o artigo (3), NEC não se responsabiliza por quaisquer queixas ou perdas de lucro ou outras questões devidas à utilização do Projector.

Informação Importante

Precauções de Segurança

Precauções

Leia este manual atentamente antes de utilizar o seu projector NEC e mantenha o manual à mão para referência futura.

CUIDADO

Para desligar a alimentação, certifique-se que retira a ficha da tomada.
A tomada deverá estar o mais próxima possível do equipamento e deverá ser facilmente acessível.

CUIDADO

PARA PREVENIR CHOQUES ELÉCTRICOS, NÃO ABRA A ESTRUTURA.
EXISTEM COMPONENTES DE ALTA VOLTAGEM NO INTERIOR.
CONSULTE PESSOAL QUALIFICADO PARA PROCEDER À REPARAÇÃO.

Este símbolo avisa o utilizador que a voltagem sem isolamento existente no interior do projector pode ser suficiente para causar um choque eléctrico. Por isso, é perigoso fazer qualquer tipo de contacto com qualquer peça no interior da unidade.

Este símbolo alerta o utilizador que foi fornecida informação importante em relação ao funcionamento e manutenção desta unidade.
A informação deverá ser lida com atenção para evitar problemas.

AVISO: PARA PREVENIR FOGO OU CHOQUES, NÃO EXPONHA ESTA UNIDADE À CHUVA OU HUMIDADE. NÃO UTILIZE A FICHA DESTA UNIDADE COM UMA EXTENSÃO OU NUMA TOMADA, EXCEPTO SE TODOS OS DENTES PUDEREM SER COMPLETAMENTE INSERIDOS.

Deitar fora o seu produto usado

A legislação na UE implementada em cada Estado Membro requer que os produtos eléctricos ou electrónicos usados com a marca (esquerda) sejam colocados no lixo separados do lixo doméstico convencional. Isto inclui projectores e os seus acessórios eléctricos ou lâmpadas. Quando deitar fora tais produtos, por favor siga as normas locais e/ou peça na loja onde adquiriu o produto.
Após serem recolhidos, os produtos usados são reutilizados e reciclados de um modo adequado. Este esforço ajuda-nos a reduzir os desperdícios ao mínimo, bem como o impacto negativo que o mercúrio existente numa lâmpada pode ter na saúde humana e no ambiente.
A marca nos produtos eléctricos e electrónicos aplica-se apenas nos actuais Estados Membros da União Europeia.

AVISO

Este é um produto de Classe A. Este produto pode causar interferência de ondas rádio num ambiente doméstico, caso em que o utilizador pode ter que tomar medidas adequadas.

CUIDADO

- Para reduzir qualquer interferência com a recepção de rádio e televisão, utilize um cabo de sinal que inclua um núcleo de ferrite. Utilizar cabos de sinal que não incluam núcleo de ferrite pode causar interferência com a recepção de rádio e televisão.
- Este equipamento foi testado e está em conformidade com os limites para um dispositivo digital de Classe A, conforme a Parte 15 das Regras da FCC. Estes limites foram concebidos para proporcionar uma protecção razoável contra interferências prejudiciais quando o equipamento é operado num ambiente comercial. Este equipamento gera, utiliza e pode irradiar energia de radiofrequência e, se não for instalado e utilizado de acordo com o manual de instalação, pode causar interferência prejudicial às comunicações de rádio. O funcionamento deste equipamento numa área residencial pode causar interferência prejudicial, caso em que o usuário será obrigado a corrigir a interferência por conta própria

Notas Importantes de Segurança

Estas instruções de segurança servem para assegurar uma longa duração de vida do seu projector e para prevenir fogo e choques eléctricos. Por favor, leia-as com atenção e preste atenção aos avisos.

⚠ Instalação

- Não coloque o projector nas seguintes condições:
  - num carrinho, suporte ou mesa instável.
  - perto de água, banheiras ou salas húmidas.
  - à luz directa do sol, perto de aquecedores ou de radiadores.
  - em ambientes fumarentos, poeirentos ou com vapor.
  - numa folha de papel ou tecido, tapetes ou carpetes.
- Se desejar instalar o projector no tecto:
  - Não tente instalar o projector sozinho.
  - O projector tem de ser instalado por um técnico qualificado, de modo a assegurar um funcionamento correcto e reduzir o risco de lesões corporais.
  - Além disso, o tecto tem de ser suficientemente forte para suportar o projector e a instalação tem de estar de acordo com os códigos locais quanto a edifícios.
  - Para mais informações, por favor, consulte o seu revendedor.

AVISO

- Não tape a lente com a capa da lente ou equivalente enquanto o projector estiver ligado. Fazer isso pode resultar no derretimento da capa devido ao calor emitido pela lâmpada.
- Não coloque objectos, que possam ser facilmente afectados pelo calor, à frente da lente do projector. Se o fizer o objecto pode derreter devido ao calor emitido pela lâmpada.

Orientação e Modo Ventilador

- Não incline o projector para a frente ou para trás num ângulo maior que 10°. Se o fizer pode resultar em funcionamento defeituoso. Quando montar o projector no teto, seleccione uma opção apropriada para [MODO VENTILADOR].
- Ao mudar a orientação do projetor, mude também a opção [DEFINIÇÃO] do [MODO VENTILADOR] adequadamente. Não o fazer pode causar o mau funcionamento do produto. (→ página 127, 128, 133)

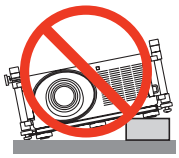

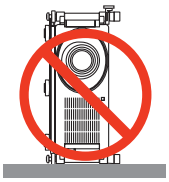

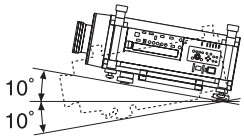

⚠ Precauções contra fogo e choques ⚠

- Certifique-se que existe ventilação suficiente e que as entradas de ar não se encontram obstruídas, para prevenir que o interior do seu projector fique quente. Deixe espaços mínimos entre o projector e a parede. (→ página v e vi)
- Não tente tocar na saída da ventilação na parte traseira da estrutura, pois esta pode aquecer enquanto o projector está ligado e imediatamente após ter sido desligado. Certas partes do projector podem ficar temporariamente quentes se o projector for desligado com o botão POWER ou se a fonte de alimentação de CA for desligada durante o normal funcionamento do projector.
  Tenha cuidado ao pegar no projector.

- Não permita que objectos estranhos, como clipes para papel e pedaços de papel entrem para dentro do seu projector. Não tente recuperar quaisquer objectos que tenham caído para dentro do seu projector. Não insira quaisquer objectos de metal, como arames ou chaves de fenda dentro do seu projector. Se cair algo dentro do seu projector, desligue-o imediatamente e peça a pessoal técnico qualificado que o retire.
- Não coloque quaisquer objectos em cima do projector.
- Não toque na ficha da alimentação durante uma trovoada. Se o fizer, pode sofrer um choque eléctrico ou causar um incêndio.
- O projector foi criado para funcionar com uma fonte de alimentação de 200-240V CA 50/60 Hz. Certifique-se de que a sua alimentação se encontra dentro destes requisitos antes de tentar usar o projector.
- Não olhe para a lente enquanto o projector estiver ligado. Se o fizer, pode lesionar gravemente os seus olhos.

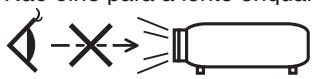

- Mantenha quaisquer itens, como lentes, fora do alcance luminoso do projector. A luz que é projectada da lente é longa e qualquer tipo de objecto anormal pode redireccionar a luz que sai da lente e criar efeitos imprevisíveis, como fogo ou lesões nos olhos.
- Não coloque objectos, que possam ser facilmente afectados pelo calor, à frente à saída de exaustão do projector.
  Se o fizer, o objecto pode derreter ou sofrer queimaduras nas mãos devido ao calor emitido pela saída de exaustão.
- Manuseie com cuidado o cabo da alimentação. Um cabo da alimentação danificado ou gasto pode dar origem a choques eléctricos ou fogo.
  - Não use outro cabo da alimentação que não o especificado pelo fabricante.
  - Não dobre nem puxe excessivamente o cabo da alimentação.
  - Não coloque o cabo da alimentação debaixo do projector ou de objectos pesados.
  - Não cubra o cabo da alimentação com outros materiais suaves, como tapetes.
  - Não aqueça o cabo da alimentação.
  - Não manuseie o cabo da alimentação com as mãos molhadas.
- Desligue o projector, retire a ficha do cabo de alimentação da tomada e solicite a reparação do projector a pessoal de assistência qualificado sob as seguintes condições:
  - Quando o cabo da alimentação ou a ficha estiverem danificados ou dobrados.
  - Se for derramado líquido em cima do projector, ou se este tiver sido exposto à chuva ou água.
  - Se o projector não funcionar normalmente quando seguir as instruções descritas neste manual do usuário.
  - Se deixar cair o projector, ou se a estrutura exterior ficar danificada.
  - Se o projector apresentar uma distinta mudança no desempenho, indicando a necessidade de reparação.
- Desligue o cabo da alimentação ou quaisquer outros cabos antes de transportar o projector.
- Desligue o projector e retire a ficha da tomada antes de proceder à limpeza da estrutura exterior ou de substituir a lâmpada.
- Desligue o projector e retire a ficha do cabo de alimentação da tomada se não pretender usar o projector por um longo período de tempo.
- Quando usar um cabo de rede:
  Por segurança, não ligue à cablagem de dispositivos periféricos que possa ter voltagem excessiva.

⚠ **CUIDADO**

- São necessárias, no mínimo, duas pessoas para transportar o projector. Doutra forma o projector pode inclinar-se ou cair, causando danos físicos.
- Mantenha as mãos longe da porção da montagem da lente enquanto a deslocação da lente está a decorrer. Não o fazer pode implicar que as mãos sejam entaladas pela lente em movimento.
- Não utilize o pé de inclinação para outros intuitos diferentes dos indicados. A má utilização, como segurar o pé de inclinação ou pendurar na parede pode dar origem a danos no projector.
- Não envie o projector numa caixa pouco resistente por correio ou por despacho. O projector no interior de uma caixa pouco resistente pode ficar danificado.
- Defina [SELECCIONAR LÂMPADA] e [MODO INTERVALO LÂMPADA] se utilizar o projector durante dias consecutivos. (A partir do menu seleccione [MODO DA LÂMPADA] → [SELECCIONAR LÂMPADA] e [MODO INTERVALO LÂMPADA].)
- Antes de usar o Direct Power Desligado, certifique-se que o permite pelo menos 20 minutos imediatamente depois de ligar o projector e iniciar para exibir uma imagem.
- Não retire o cabo de alimentação da ficha ou do projector quando o projector está ligado. Se o fizer pode danificar a ficha AC IN do projector e (ou) a ficha de pinos do cabo de alimentação.
  Para desligar a fonte de alimentação CA enquanto o projector está ligado, use o interruptor da alimentação ou uma ficha múltipla com interruptor e disjuntor.
- Não desligue a alimentação durante 60 segundos após a lâmpada ter sido ligada e enquanto o indicador POWER estiver a piscar a azul. Se o fizer, pode fazer com que a lâmpada falhe prematuramente.
- Recomenda-se a utilização de uma ficha com um disjuntor de 20 A ou mais.

Efetuar a calibração da objectiva depois da instalação da objectiva opcional

Certifique-se de que faz a [CALIBRAÇÃO] premindo e mantendo premido o botão ORIENTATION/CALIBRATION durante pelo menos 2 segundos ou segurando o botão CTL e premindo o botão INFO/L-CALIB no controlo remoto depois da instalação ou substituição da objetiva. (→ página 19, 130) A calibração corrige o zoom ajustável e a gama de focagem.
As seguintes objectivas precisam de calibração:

- NP26ZL, NP27ZL, NP28ZL, NP29ZL, NP32ZL

Cuidado ao Transportar o Projector/Manusear a Lente Opcional

Quando empacotar o projector com a lente, remova a mesma antes de o empacotar. Envolva sempre a cobertura da lente para a proteger do pó sempre que esta não esteja montada no projector. A lente e o mecanismo de mudança da lente podem ficar danificadas devido ao manuseamento incorrecto durante o transporte.

Precauções com o Comando à Distância

- Manuseie cuidadosamente o comando à distância.
- Se o comando à distância ficar molhado, limpe-o imediatamente.
- Evite um calor ou humidade excessivos.
- Não curto-circuite, aqueça ou desmantele as baterias.
- Não deite baterias para o fogo.
- Se não utilizar o comando à distância durante um longo período de tempo, retire as pilhas.
- Certifique-se de que a polaridade das pilhas (+/–) está alinhada correctamente.
- Não misture pilhas novas com pilhas usadas, nem use diferentes tipos de pilhas.
- Deite fora as pilhas gastas de acordo com as normas locais.

Descarte de pilhas e baterias (Apenas para o Brasil)

Apos o uso, as pilhas/baterias NÃO podem ser dispostas em lixo domestico, nem descartadas a céu aberto ou em corpos d'água, conforme Resolução CONAMA 401/08. Em respeito ao meio ambiente, a NEC tem como boa pratica a coleta de pilhas e baterias, dando a destinacao adequada das mesmas.

PARA SUA SEGURANCA, NAO AS INCINERE.
Para mais informação de contactos, refira-se à contracapa de Informação Importante.

Substituição da Lâmpada

- Utilize a lâmpada especificada para segurança e desempenho.
- Para substituir a lâmpada, siga todas as instruções dadas na página 189.
- Certifique-se de que substitui a lâmpada quando aparece a mensagem **[A LÂMPADA CHEGOU AO FIM DO SEU TEMPO DE VIDA ÚTIL. POR FAVOR SUBSTITUA A LÂMPADA E O FILTRO. USE A LÂMPADA INDICADA PARA SEGURANÇA/DESEMPENHO.]**. Se continuar a usar a lâmpada após esta ter atingido o seu tempo útil de vida, a lâmpada pode estilhaçar-se e podem ficar pedaços de vidro partidos na estrutura da lâmpada. Não toque neles, pois pode lesionar-se.
  Se tal acontecer, contacte o seu fornecedor, para proceder à substituição da lâmpada.

Características de uma lâmpada

O projector tem uma lâmpada de mercúrio de alta pressão como fonte de iluminação.
Uma lâmpada tem uma característica, que é o facto da luminosidade desaparecer gradualmente com o tempo. Além disso, ligar e desligar repetidamente a lâmpada aumenta a possibilidade da luminosidade diminuir.

⚠ CUIDADO:

- NÃO TOQUE NA LÂMPADA imediatamente após ter sido usada. Ela estará extremamente quente. Desligue o projector e depois desligue o cabo de corrente. Aguarde pelo menos uma hora para a lâmpada arrefecer antes de a manusear.
- Quando retirar a lâmpada de um projector que esteja montado no tecto, certifique-se de que ninguém se encontra debaixo do projector. Podem cair fragmentos de vidro se a lâmpada estiver fundida.

Espaço livre para instalar o Projector

Disponibilize um amplo espaço livre entre o projector e a vizinhança como mostrado abaixo.
Evite instalar o projector num local onde o fluxo de ar do AVAC esteja direccionado ao projector.
O ar aquecido do AVAC pode ser capturado pelo ventilador de admissão do projector. Se isto acontecer, a temperatura dentro do projector irá subir em demasia, fazendo com que o protector de sobreaquecimento desligue automaticamente a alimentação do projector.

Exemplo 1 – Se houver paredes de ambos os lados do projector.

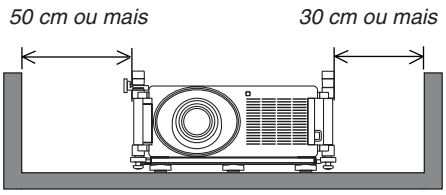

NOTA:
A ilustração mostra o espaço livre necessário para a dianteira, traseira e topo do projector.

Exemplo 2 – Se houver uma parede por trás do projector.

(1) Para instalação no chão:

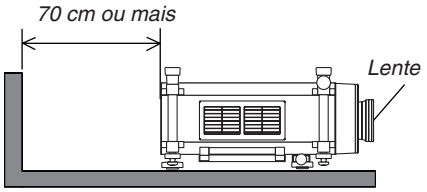

NOTA:
A ilustração mostra o espaço livre necessário para a traseira, lados e topo do projector.

(2) Para montagem no tecto:

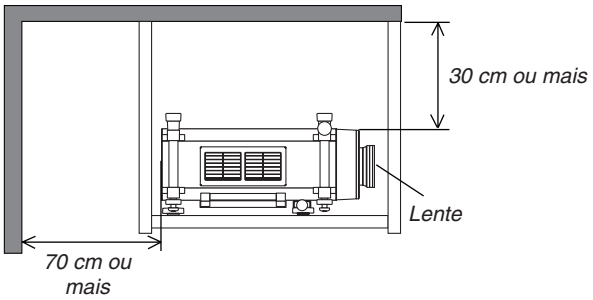

NOTA:
1. A ilustração mostra o espaço livre necessário para a dianteira, lados, traseira e fundo do projector.
2. Se suspender o projector 30 cm do tecto, garanta um espaço livre amplo para todos os quatro lados e por baixo do projector.

Sobre o modo Alta Altitude

- Defina o [MODO VENTILADOR] em [ALTA ALTITUDE] quando usar o projector em altitudes de aproximadamente 5500 pés/1600 metros ou superiores.

  Usar o projector a altitudes de aproximadamente 1600 metros ou mais altas sem definir para [ALTA ALTITUDE] pode causar o sobreaquecimento do projector e este pode desligar-se. Se tal acontecer, aguarde alguns minutos e ligue novamente o projector.
- Usar o projector em altitudes inferiores a aproximadamente 5500 pés/1600 metros e definir [ALTA ALTITUDE] pode provocar que a lâmpada arrefeça demasiado, provocando tremulação da imagem. Comute o [MODO VENTILADOR] em [AUTO].
- Usar o projector em altitudes de aproximadamente 5500 pés/1600 metros ou superiores pode encurtar o tempo de vida das peças internas, tais como a lâmpada.

Acerca dos direitos de autor das imagens projectadas originais:

Tenha em atenção que a utilização deste projector para fins de ganhos comerciais ou para atrair a atenção do público num local, como um café ou um hotel, e o emprego de compressão ou expansão à imagem do ecrã com as seguintes funções pode levantar questões quanto à infracção dos direitos de autor que são protegidos pela lei de direitos de autor.
[RELAÇÃO DE APRESENTAÇÃO], [TRAPEZÓIDE], Função de ampliação e outras funções semelhantes.

⚠ Precauções de saúde para os utilizadores que visualizarem imagens em 3D

Antes de visualizar, certifique-se de que lê as precauções de saúde que se podem encontrar no manual de utilizador incluído com os seus óculos obturadores de LCD ou conteúdo compatível com 3D, tal como DVDs, videojogos, ficheiros de vídeo de computador e semelhantes.
Para evitar quaisquer sintomas adversos, atente ao seguinte:

- Não use os óculos obturadores de LCD para ver qualquer outro material que não imagens 3D.
- Deixe uma distância de 2 m ou superior entre o ecrã e um utilizador. Visualizar imagens 3D a uma distância muito curta, pode esforçar excessivamente os seus olhos.
- Evite a visualização de imagens 3D por um longo período de tempo. Faça um intervalo de 15 ou mais minutos por cada hora de visualização.
- Se você ou qualquer membro da sua família tiver um historial de epilepsia fotossensível, consulte um médico antes de visualizar imagens 3D.
- Pare a visualização se, enquanto visualiza imagens 3D, ficar mal disposto, sentir náuseas, tonturas, dores de cabeça, fadiga ocular, visão desfocada, convulsões e formigueiro. Se os sintomas persistirem, consulte um médico.
- Veja imagens 3D de fronte para o ecrã. Olhar o ecrã de lado pode causar fatiga ou cansaço nos olhos.

Índice

Informação Importante i

1. Introdução 1
❶ O que Existe Dentro da Caixa? 1
❷ Introdução ao Projector 2
Parabéns pela sua aquisição deste Projector 2
Características de que irá desfrutar: 2
Acerca deste manual do usuário 3
❸ Nomes das Peças do Projector 4
Dianteira/Topo 4
Traseira 5
Painel de controlo/Secção de indicadores 6
Características do Painel do Terminal 7
Painel Terminal Traseiro (Funcionalidade do Terminal 3D) 8
❹ Nomes das Peças do Comando à Distância 9
Colocação das Pilhas 10
Precauções com o Comando à Distância 10
Raio de Utilização do Comando à Distância Sem Fios 10
Utilizar o Comando à Distância no Funcionamento com Fios 11
❺ Ambiente de Funcionamento para o Software Descarregado 12
Ambiente operativo 13

2. Projectar uma Imagem (Operação Básica) 14
❶ Sequência da projecção de uma imagem 14
❷ Conectar o Seu Computador/Conectar o Cabo de Alimentação Fornecido 15
Utilizar os Cabos de Alimentação fornecidos 15
Utilizar o Travão do Cabo da Alimentação 16
❸ Ligar o Projector 18
Efetuar a calibração da lente 19
Nota acerca do ecrã Inicial (ecrã de Escolha da Língua do Menu) 20
Se a imagem projectada estiver invertida ou virada ao contrário 21
❹ Escolher uma Fonte 22
Escolher o computador ou a fonte de vídeo 22
❺ Ajustar o tamanho da imagem e a posição 24
Inclinar o projector 25
Ajustar a posição vertical de uma imagem projectada (deslocação da lente) 27
Focagem 29
Zoom 30
❻ Corrigir a distorção do trapezóide 31
❼ Optimizar o Sinal do Computador Automaticamente 33
Ajustar a imagem com o ajuste automático 33
❽ Desligar o projector 34
❾ Transportar o Projector 36

3. Características Convenientes 37
❶ Desligar a luz da lâmpada (LENS SHUTTER) 37
❷ Desligar a imagem 37
❸ Desligar o Menu no Ecrã (Silêncio de Ecrã) 37

❹ Congelar uma imagem 37
❺ Aumentar uma Imagem 38
❻ Alterar o modo Eco/Verificar o efeito de poupança energética usando o modo Eco [MODO ECO] 39
Verificação do efeito de poupança energética [MEDIDOR DE CARBONO] 40
❼ Corrigir a distorção de trapezóide horizontal e vertical [ANGULAÇÃO] 41
Angulação 41
❽ Apresentar duas imagens simultaneamente 44
Seleccionar o modo [MODO] IMAGEM EM IMAGEM ou IMAGEM AO LADO DE IMAGEM 44
[POSIÇÃO] 45
❾ Prevenir a utilização sem autorização do Projector [SEGURANÇA] 46
❿ Guardar alterações para deslocação da lente, zoom e focagem [MEMÓRIA OBJECTIVA] 49
Exemplo de utilização 49
Para guardar os valores ajustados em [MEMÓRIA OBJECTIVA REF.]: 49
Para carregar os valores ajustados de [MEMÓRIA OBJECT REF.]: 50
⓫ Apresentar uma imagem utilizando [COMBINAÇÃO DE BORDAS] 53
Antes de se explicar a utilização da função de combinação de bordas 53
Ajuste do nível de preto 56
Porções de 9 segmentos para o ajuste do nível de preto 57
⓬ Controlar o projector usando um navegador HTTP 58
⓭ Projectar a imagem do ecrã do computador através de uma rede [PROJECTOR DE REDE] 65
⓮ Usar o projector para operar o computador através de uma rede [REMOTE DESKTOP] 69
⓯ Visualizar imagens 3D 75
Passos para ver imagens 3D 76

4. Usar o visualizador 78
❶ O que pode fazer com o Visualizador 78
❷ Preparar os materiais de apresentação 81
❸ Projectar imagens armazenadas num dispositivo de memória USB 82
Iniciar o Visualizador 82
Sair do Visualizador 85
Nomes e funções do ecrã do Visualizador 86
Configurações opcionais do Visualizador 91
❹ Projectar dados de uma pasta partilhada 94
Ligar o projector à pasta partilhada 94
Desligar a pasta partilhada do projector 97
❺ Projectar dados de um servidor de media 98
Configurar o “Media Sharing” no Windows Media Player 11 98
Configurar o “Media Sharing” no Windows Media Player 12 100
Ligar o projector ao servidor de media 101
Desligar o projector do servidor de media 102
❻ Restrições na apresentação de ficheiros 103
Algumas restrições nos ficheiros PowerPoint 103
Algumas restrições em ficheiros PDF 103

5. Utilizar o Menu no Ecrã 104
❶ Usar os menus 104
❷ Elementos de menu 105
❸ Lista de itens do menu 106
❹ Descrições e funções do menu [FONTE] 109
COMPUTADOR1, 2 e 3 109
HDMI 109
DisplayPort 109
VIDEO 109
S-VIDEO 109
VISUALIZADOR 109
REDE 109
SLOT (para placa opcional) 109
LISTA DE ENTRADAS 109
PADRÃO DE TESTE 109
❺ Descrições e funções do menu [AJUSTAR] 113
[IMAGEM] 113
[OPÇÕES IMAGEM] 116
[VIDEO] 120
Usando a função de memória da objectiva [MEMÓRIA OBJECTIVA] 121
❻ Descrições e funções do menu [CONFIG.] 122
[BÁSICO] 122
[MENU] 126
[INSTALAÇÃO(1)] 127
[INSTALAÇÃO(2)] 131
[OPÇÕES(1)] 133
[OPÇÕES(2)] 135
[COMBINAÇÃO DE BORDAS] 137
❼ Descrições de menu e funções [INFO.] 138
[TEMPO DE USO] 138
[FONTE(1)] 139
[FONTE(2)] 139
[REDE COM FIOS] 139
[REDE SEM FIOS(1)] 140
[REDE SEM FIOS(2)] 140
[VERSION(1)] 140
[VERSION(2)] 141
[OUTROS] 141
❽ Descrições e funções do menu [REINI.] 142
Voltar aos valores de fábrica [REINI.] 142
❾ Menu da aplicação 144
IMAGE EXPRESS UTILITY 144
NETWORK PROJECTOR 144
REMOTE DESKTOP CONNECTION 145
DEFINIÇÕES DE REDE 146
FERRAMENTAS 162

6. Ligar a outro equipamento 167
❶ Montar a Lente Opcional 167
Antes de montar a lente: 167

Montar a lente 167
Remover a lente 169
❷ Fazer as Ligações 170
Ligação de sinal RGB analógico 170
Ligação de sinal digital RGB 171
Ligar um Monitor Externo 173
Ligar o leitor de DVD ou outro equipamento AV 174
Ligar a entrada de componente 175
Ligar a entrada HDMI 176
Ligar a uma rede com fios 177
Ligar a uma rede sem fios (vendido separadamente) 178
Montar uma unidade de rede sem fios 178
Para remover a unidade de rede sem fios 180
Empilhar projectores 182

7. Manutenção 184
❶ Limpeza dos filtros 184
Limpar o filtro do lado esquerdo 184
Limpar o filtro no lado frontal 186
❷ Limpeza da lente 188
❸ Limpeza da estrutura 188
❹ Substituição da lâmpada e dos filtros 189
❺ Substituir os filtros 192
Substituir o filtro no lado esquerdo 192
Substituir o filtro no lado frontal 194

8. Ajuda ao Utilizador 196
❶ Instalar o programa 196
Instalação para software Windows 196
Instalação para software Macintosh 197
❷ Projectar imagens ou vídeos a partir do projector através de uma LAN (Image Express Utility 2.0) 198
O que é possível fazer com o Image Express Utility 2.0 198
Ligar o projector a uma LAN 199
Operação básica do Image Express Utility 2.0 200
❸ Controlar o projector através de uma LAN (PC Control Utility Pro 4/Pro 5) 209
❹ Projectar a imagem de ecrã do seu computador Mac a partir do projector através de uma LAN (Image Express Utility 2 for Mac) 212
O que é possível fazer com o Image Express Utility 2 212
Ambiente operativo 212
Ligar o projector a uma LAN 212
Usar o Image Express Utility 2 213
❺ Trabalhar com o projector através da LAN (Virtual Remote Tool) 216

9. Anexo 219
❶ Distância de projecção e tamanho do ecrã 219
Tipos de lente e distância de projecção 219
Tabelas de tamanhos de ecrã e dimensões 221
Gama de deslocação da lente 222

❷ Montar a placa opcional (vendida separadamente) 223
❸ Lista de Sinais de Entrada Compatíveis.....225
❹ Especificações.....227
Óptica.....227
Eléctrica 227
Mecânica.....228
Lente de opção 229
Cabo da alimentação.....229
❺ Dimensões da Estrutura.....230
❻ Atribuições de cada pino do Conector de Entrada COMPUTER D-sub.....231
❼ Resolução de Problemas 232
Mensagens do Indicador.....232
Problemas Comuns e Soluções.....234
Se não existir qualquer imagem, ou se a imagem não for apresentada correctamente. 236
❽ Códigos de Controlo do PC e Ligação do Cabo.....237
❾ Lista de Verificação da Resolução de Problemas 238
❿ REGISTE O SEU PROJETOR! (para residentes nos Estados Unidos, Canadá e México) 240

1. Introdução

❶ O que Existe Dentro da Caixa?

Certifique-se que a sua caixa contém tudo o que vem listado. Se faltar alguma peça, contacte o seu fornecedor. Por favor, guarde a caixa original e os materiais de empacotamento para o caso de alguma vez precisar de enviar o seu projector por correio.

Projector

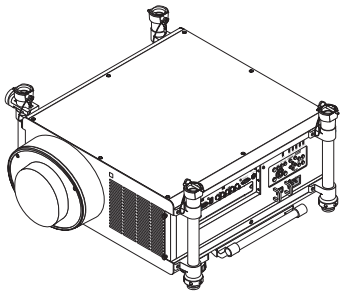

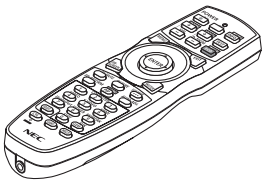

Comando à distância (7N901041)

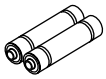

Pilhas alcalinas AA (x2)

Tampa contra pó para a lente

* *O projector é enviado sem lente. Para os tipos de lente e distâncias de projecção, consulte a página 219.*

Cabo da alimentação × 2

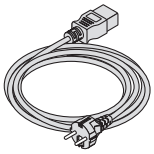

(79TM1021)
Para a Europa/Ásia/América do Sul

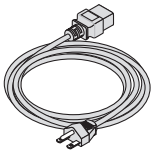

(79TM1011 para CA 200 V)
Para a América do Norte

Travão do cabo da alimentação (79TM1111)
Tampa contra roubo para a unidade LAN (para a unidade opcional de rede sem fios) (79TM1091)

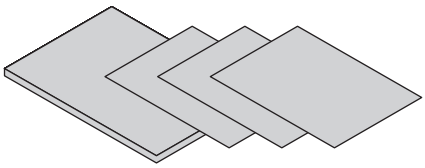

- *Informação importante (7N8N3711)*
- *Guia de configuração rápida (7N8N3721/7N8N3731)*
- *Garantia limitada (para a América do Norte)*

Para clientes na Europa:
Encontrará a nossa actual Política de Garantia válida no nosso site:
www.nec-display-solutions.com

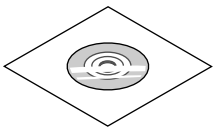

CD-ROM Projector NEC
Manual do usuário (PDF)
(7N951921)

❷ Introdução ao Projector

Esta secção apresenta-lhe o seu novo projector e descreve as características e controlos.

Parabéns pela sua aquisição deste Projector

Este projector é um dos melhores projectores que existe actualmente no mercado. O projector permite-lhe projectar imagens precisas com até 500 polegadas (200 polegadas na NP25FL/600 polegadas na NP32ZL) diagonais a partir do seu PC ou Macintosh (computador de secretária ou portátil), leitor de videocassete, leitor de DVD ou câmara de documentos.
Pode utilizar o projector no cimo de uma mesa ou carrinho, para projectar imagens por detrás do ecrã e pode ainda montá-lo permanentemente num tecto*1. Pode usar o comando à distância sem fios.

*1 Não tente montar sozinho o projector no tecto.

O projector tem de ser instalado por um técnico qualificado, de modo a assegurar um funcionamento correcto e reduzir o risco de lesões corporais.

Além disso, o tecto tem de ser suficientemente forte para suportar o projector e a instalação tem de estar de acordo com os códigos locais quanto a edifícios. Para mais informações, por favor, consulte o seu revendedor.

Características de que irá desfrutar:

- **Projector DLP® de alta resolução e brilho**

  Apresentação de alta resolução – resolução nativa WUXGA (1920 × 1200) (16:10)

- **Ampla gama de lentes opcionais seleccionáveis de acordo com o local de montagem**

  Este projector suporta 6 tipos de lentes opcionais, providenciando uma selecção de lentes adaptadas a uma variedade de requisitos de instalação.

  Além disso, as unidades de lente podem ser montadas e removidas facilmente.

  Note que nenhuma lente é montada na altura de envido a partir da fábrica. Compre as lentes opcionais separadamente.

- **Sistema de duas lâmpadas**

  O sistema de duas lâmpadas é simultaneamente redundante e garante um aumento na vida da lâmpada e na poupança de energia.

- **Duplamente empilhável para requisitos de redundância embutida e grandes emissões luminosas**

  Os projectores duplamente empilháveis aumentam o brilho e a visibilidade.

- **Função COMBINAÇÃO DE BORDAS**

  A função COMBINAÇÃO DE BORDAS permite que uma imagem de alta resolução em vários ecrãs seja apresentada num ecrã grande.

- **Versatilidade de instalação devido ao deslocamento, zoom e focagem motorizados da lente**

  O deslocamento motorizado, horizontal e vertical, da lente permite que a projecção se faça de locais não centrados com o ecrã. O zoom e a focagem motorizados permitem um ajuste rápido e fácil.

  Note que a focagem pode ser ajustada manualmente na lente NP25FL.

- **Ampla gama de conectores de entrada/saída (HDMI, DisplayPort, BNC, etc.)**

  O projector está equipado com uma variedade de conectores de entrada/saída: computador (analógico), 5 BNC, HDMI, DisplayPort, Video, S-Video, etc. (Os conectores de computador (analógico) e BNC também permitem entradas de componente).

  Os conectores de entrada HDMI e DisplayPort do projector suportam HDCP.

- **Ranhura para placa opcional**

  O projector tem uma ranhura para a placa opcional (SB-01HC ou outras placas de interface da NEC).

- **Circuito de processamento de imagem de alta qualidade**

  O processador de vídeo Reon-VX é usado para projectar imagens de alta qualidade.

- **Construído respeitando a poupança energética, sendo que no modo de espera consome 0,5 watts ou menos**

  Quando o modo de espera do menu no ecrã está definido para “Economizar energia”, o consumo energético no modo de espera é de 0,5 W.

- **“Modo eco” para baixo consumo energético e apresentação “Medidor de carbono”**

  O projector está equipado com um “modo eco” para reduzir o consumo energético durante a utilização. Além disso, o efeito de poupança energética quando o modo eco está definido é convertido na redução da quantidade emitida de CO_2 e isto é indicado na mensagem de confirmação apresentada quando a alimentação é desligada e em “Informação” no menu no ecrã (MEDIDOR DE CARBONO).

- **Função de comutação contínua para transições suaves entre ecrãs quando se troca o sinal**

  Quando o conector de entrada é trocado, a imagem apresentada antes da alteração é mantida para que o projector possa desenhar a nova imagem sem que apresente uma imagem preta.

- **Apresentação simultânea de 2 imagens (PIP/IMAGEM AO LADO DE IMAGEM)**

  Duas imagens podem ser projectadas simultaneamente com apenas um projector.

  Existem dois tipos de disposições para as duas imagens: “imagem-em-imagem” em que uma imagem secundária é apresentada na imagem principal e “imagem-a-imagem” em que as imagens principal e secundária são apresentadas lado a lado.

- **Função de segurança para evitar a utilização não autorizada**

  Este projector está equipado com as seguintes funções de segurança:

  - Segurança por senha: Quando uma senha é definida no menu no ecrã, aparece um ecrã para introduzir a senha quando a alimentação do projector é ligada.

- **Compatibilidade com rede com/sem fios (unidade de rede sem fios vendida separadamente)**

  O projector está equipado com uma porta de rede (RJ-45) para ligação a uma rede com fios para transferir imagens de um computador para o projector, controlando o projector a partir de um computador, etc.

  Além disso o projector pode ser usado numa rede sem fios, montando a unidade de rede sem fios vendida separadamente (NP02LM).

- **Software utilitário conveniente descarregável a partir da internet**

  Podem ser descarregados cinco programas de software utilitário a partir do nosso website (Image Express Utility 2.0, PC Control Utility Pro 4 (para Windows)/Pro 5 (para Mac OS), Image Express Utility 2 for Mac, Virtual Remote Tool.).

- **Função de visualizador compatível com a rede**

  As imagens paradas e em movimento em pastas partilhadas num computador ligado por rede com ou sem fios podem ser projectadas com o visualizador do projector.

  - O visualizador suporta a funcionalidade de “compartilhamento de media” do Windows Media Player 11.

- **Compatibilidade do CRESTRON ROOMVIEW**

  O projector suporta o CRESTRON ROOMVIEW, permitindo que múltiplos dispositivos ligados à rede sejam geridos e controlados a partir de um computador ou controlador.

- **Suportadas imagens 3D**

  O projetor fornece imagens 3D a um utilizador que use óculos shutter de LCD, disponíveis no mercado.

- **Compatível com NVIDIA® 3D Vision™ Pro**

  O projetor permite-lhe ver imagens 3D usando as placas gráficas ou softwares suportados.

Acerca deste manual do usuário

O modo mais rápido de começar é levar o seu tempo e fazer tudo correctamente à primeira. Leve alguns minutos a rever o manual do usuário. Isto pode poupar-lhe algum tempo posteriormente. No início de cada secção do manual, encontrará uma revisão. Se a secção não se aplicar, pode saltá-la.

❸ Nomes das Peças do Projector

Dianteira/Topo

A lente é vendida separadamente. A descrição abaixo é para quando a lente NP27ZL está montada.

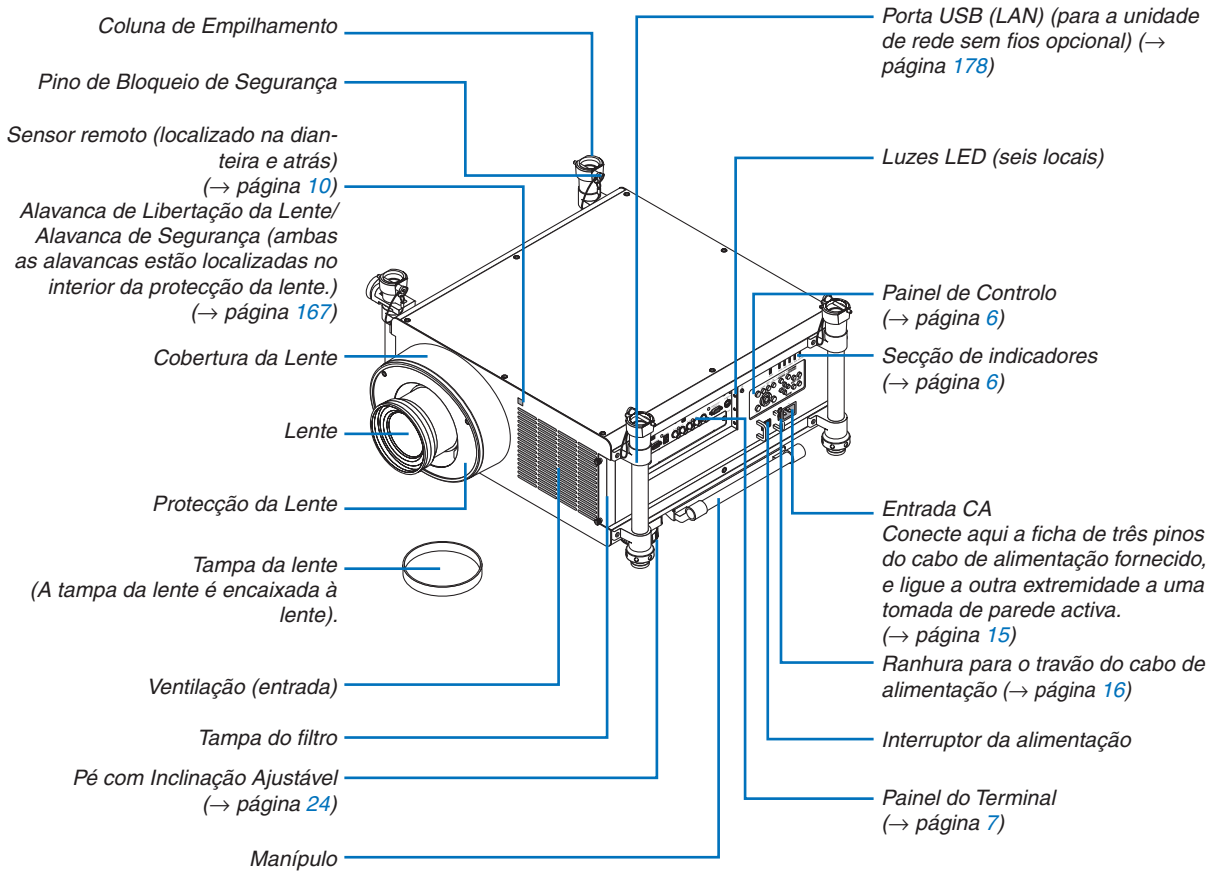

SUGESTÃO:

- *As quatro colunas de empilhamento podem ser removidas do projetor. (→ página 183)*

Traseira

⚠ CUIDADO:

Certas partes do projector podem ficar temporariamente quentes se o projector for desligado com o botão POWER ou se a fonte de alimentação de CA for desligada durante o normal funcionamento do projector.
Tenha cuidado ao pegar no projector.

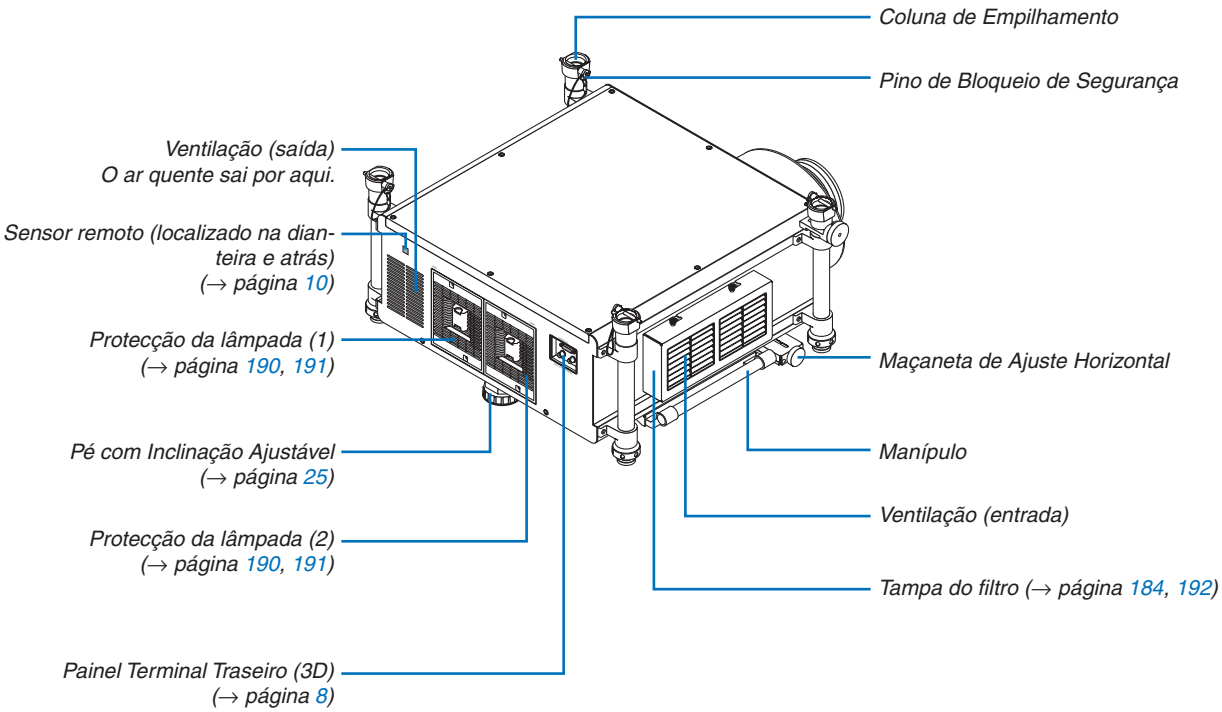

Painel de controlo/Secção de indicadores

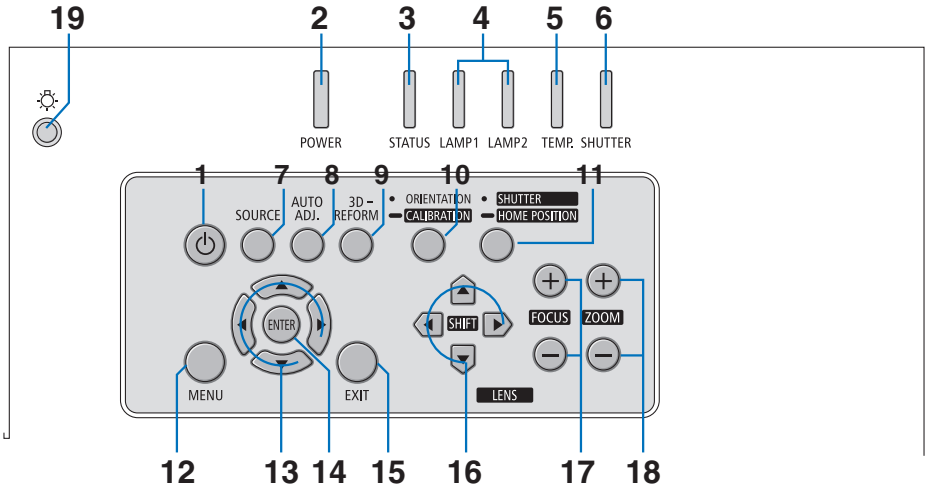

1. **Botão (POWER)** (→ página 19, 34)
2. **Indicador POWER** (→ página 19, 34, 232)
3. **Indicador STATUS** (→ página 232)
4. **Indicadores LAMP 1 e LAMP 2** (→ página 189, 232)
5. **Indicador TEMP.** (→ página 233)
6. **Indicador SHUTTER** (→ página 233)
7. **Botão SOURCE** (→ página 22)
8. **Botão AUTO ADJ.** (→ página 33)
9. **Botão 3D REFORM**(→ página 41)
10. **Botão ORIENTATION/CALIBRATION** (→ página 19, 21)
11. **Botão SHUTTER/HOME POSITION** (→ página 27, 37)

NOTA: A "posição inicial" para o deslocamento da posição da lente não é a posição central da gama de deslocamento da lente ajustável. A posição inicial deve ser usada para a instalação da lente.

12. **Botão MENU** (→ página 104)
13. **▲▼◀▶ Botões** (→ página 104)
14. **Botão ENTER** (→ página 104)
15. **Botão EXIT** (→ página 104)
16. **Botões LENS SHIFT ▲▼◀▶**(→ página 27)
17. **Botões FOCUS +/–** (→ página 29)
18. **Botões ZOOM +/–** (→ página 30)
19. **Botão de luz**

    Ilumina o painel de controlo e o painel do terminal.

Características do Painel do Terminal

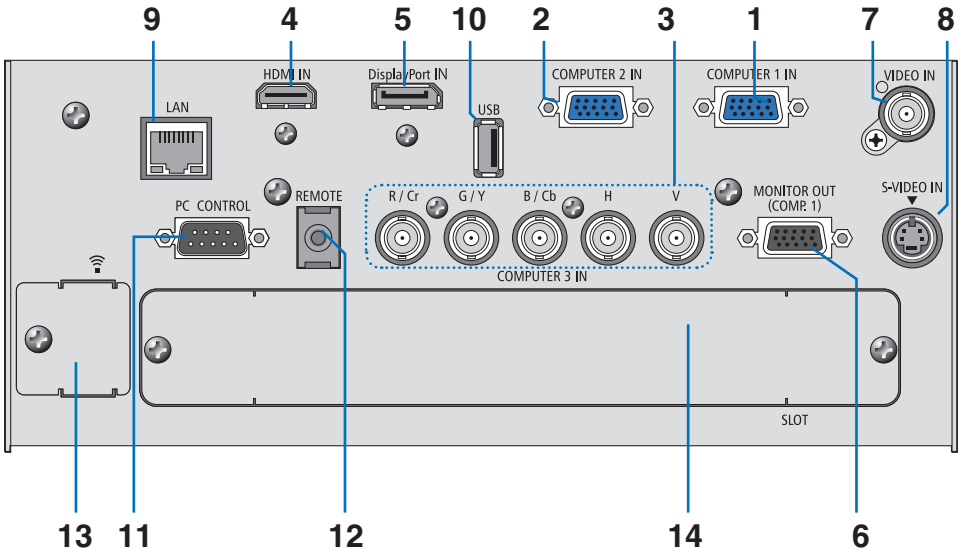

1. **Conector de entrada componente (mini D-Sub 15 pinos)/COMPUTER 1 IN (→ página 15, 170, 175)**
2. **Conector de entrada componente (mini D-Sub 15 pinos)/COMPUTER 2 IN(→ página 170, 175)**
3. **Conectores componente (R/Cr, G/Y, B/Cb, H, V) (BNC × 5)/COMPUTER 3 IN (→ página 170, 175)**
4. **Conector (tipo A) HDMI IN (→ página 171, 172, 176)**
5. **Conector IN DisplayPort (DisplayPort 20P) (→ página 171)**
6. **Conector (mini D-Sub 15 pinos) MONITOR OUT (COMP 1) (→ página 173)**
7. **Conector (BNC) VIDEO IN (→ página 174)**
8. **Conector S-VIDEO IN (mini DIN 4 pinos) (→ página 174)**
9. **Porta de LAN (RJ-45) (→ página 177)**
10. **Porta USB (Tipo A) (→ página 82)**
11. **Porta (D-Sub 9 pinos) PC CONTROL (→ página 237)**

    Use esta porta para fazer a ligação a um PC ou a um sistema de controlo. Isto permite-lhe controlar o projector usando o protocolo de comunicação em série. Se estiver a escrever o seu próprio programa, os códigos de controlo de um PC normal encontram-se na página 237.

12. **Tomada REMOTE (Estéreo Mini)**

    Utilize esta tomada para proceder ao controlo remoto com fios do projetor utilizando um cabo remoto disponível comercialmente que tenha uma míni ficha estéreo de ∅ 3,5 (sem resistência).

    Ligue o projetor e o comando à distância fornecido utilizando um cabo de controlo remoto com fios comercialmente disponível. (→ página 11)

NOTA:
- *Conectar o cabo remoto à mini ficha REMOTE no painel terminal tornará a operação sem fios indisponível.*

13. **Porta USB (LAN) (para a unidade de rede sem fios opcional) (→ página 178)**
14. **Ranhura opcional (SLOT) (→ página 223)**

Painel Terminal Traseiro (Funcionalidade do Terminal 3D)

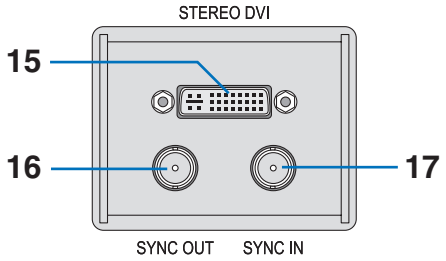

15. Conector STEREO DVI (DVI-D, Dual Link, 24p) (→ página 76)
16. Conector SYNC OUT (BNC) (→ página 76)
17. Conector SYNC IN (BNC) (→ página 76)

❹ Nomes das Peças do Comando à Distância

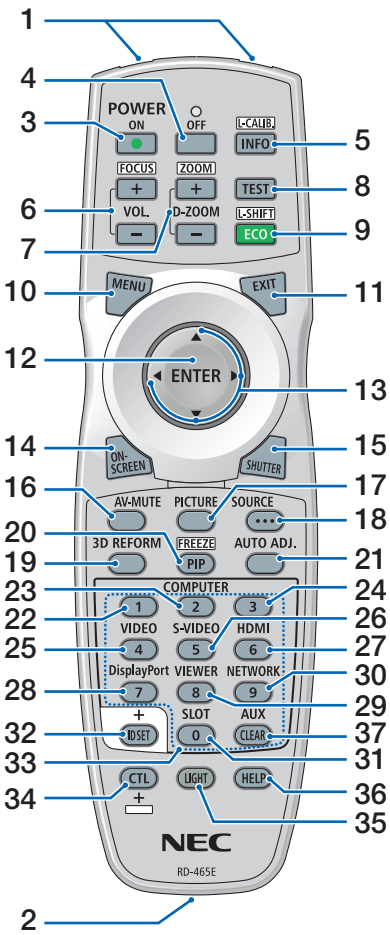

1. **Transmissor por Infravermelhos**
   (→ página 10)
2. **Tomada remota**
   Ligue aqui um cabo remoto comercialmente disponível para a operação com fios. (→ página 11)
3. **Botão POWER ON**
   (→ página 19)
4. **Botão POWER OFF**
   (→ página 34)
5. **Botão INFO/L-CALIB.**
   (→ página 19) (A função do botão INFO não irá funcionar nesta série de projetores).
6. **Botões VOL./FOCUS +/–**
   (→ página 29)
7. **Botões D-ZOOM/ZOOM +/–**
   (→ página 30)
8. **Botão TEST**
   (→ página 24)
9. **Botão ECO/L-SHIFT**
   (→ página 28)
10. **Botão MENU**
    (→ página 104)
11. **Botão EXIT**
    (→ página 104)
12. **Botão ENTER**
    (→ página 104)
13. **▲▼◀▶ Botão**
    (→ página 104)
14. **Botão ON-SCREEN**
    (→ página 37)
15. **Botão SHUTTER**
    (→ página 37)
16. **Botão AV-MUTE**
    (→ página 37)
17. **Botão PICTURE**
    (→ página 113, 115)
18. **Botão SOURCE**
    (→ página 22)
19. **Botão 3D REFORM**
    (→ página 41)
20. **Botão PIP/FREEZE**
    (→ página 37, 45)
21. **Botão AUTO ADJ.**
    (→ página 33)

22, 23, 24. Botão COMPUTER 1/2/3
(→ página 22)

25. **Botão VIDEO**
    (→ página 22)
26. **Botão S-VIDEO**
    (→ página 22)
27. **Botão HDMI**
    (→ página 22)
28. **Botão DisplayPort**
    (→ página 22)
29. **Botão VIEWER**
    (→ página 22, 78)
30. **Botão NETWORK**
    (→ página 22)
31. **Botão SLOT**
32. **Botão ID SET**
    (→ página 132)
33. **Botões numéricos (0 a 9/CLEAR)**
34. **Botão CTL**
    Este botão é utilizado em conjunto com outros botões, de forma semelhante a uma tecla CTRL num computador.
35. **Botão LIGHT**
    Este botão é utilizado para ligar a luz de fundo para os botões do comando à distância.
    A luz de fundo irá desligar-se se não for premido nenhum botão durante 10 segundos.
36. **Botão HELP**
    (→ página 138)
37. **Botão AUX**
    (→ página 76)

Colocação das Pilhas

1. ***Prima a lingueta e retire a tampa do compartimento das pilhas.***
2. ***Coloque pilhas novas (AA). Certifique-se de que a polaridade das pilhas (+/–) está alinhada correctamente.***
3. ***Volte a colocar a tampa traseira por cima das pilhas até que esta fique fixa no devido lugar.***

NOTA: Não misture diferentes tipos de pilhas ou pilhas novas com pilhas usadas.

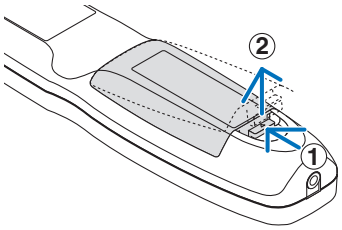

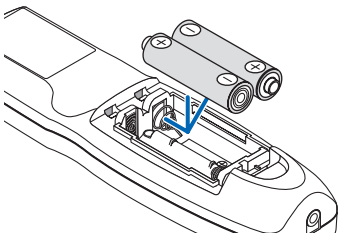

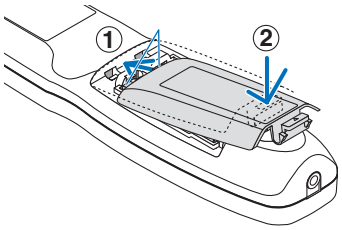

Precauções com o Comando à Distância

- Manuseie cuidadosamente o comando à distância.
- Se o comando à distância ficar molhado, limpe-o imediatamente.
- Evite um calor ou humidade excessivos.
- Não curto-circuite, aqueça ou desmantele as baterias.
- Não deite baterias para o fogo.
- Se não utilizar o comando à distância durante um longo período de tempo, retire as pilhas.
- Certifique-se de que a polaridade das pilhas (+/–) está alinhada correctamente.
- Não misture pilhas novas com pilhas usadas, nem use diferentes tipos de pilhas.
- Deite fora as pilhas gastas de acordo com as normas locais.

Raio de Utilização do Comando à Distância Sem Fios

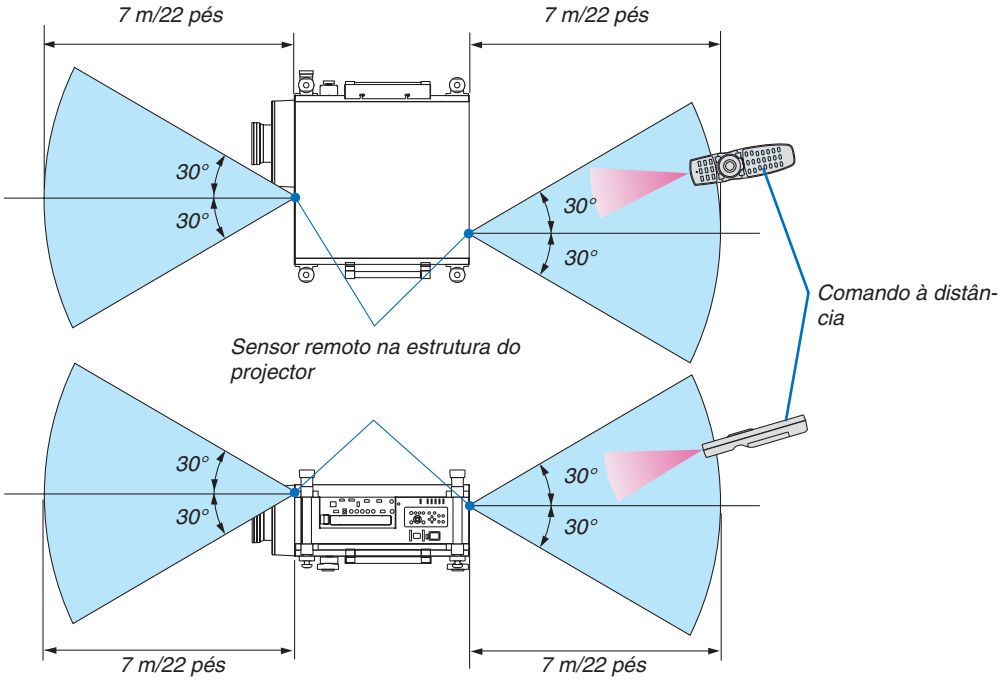

- O sinal de infravermelhos funciona através de uma via desimpedida a uma distância de cerca de 22 pés/7 m e num ângulo de 60 graus do comando à distância à estrutura do projector.
- O projector não responderá se existirem objectos entre o comando à distância e o sensor, ou se uma luz forte incidir sobre o sensor. As pilhas fracas também impedem que o comando à distância funcione correctamente.

Utilizar o Comando à Distância no Funcionamento com Fios

Ligue uma extremidade do cabo remoto à míni tomada REMOTE e a outra extremidade à tomada remota no comando à distância.

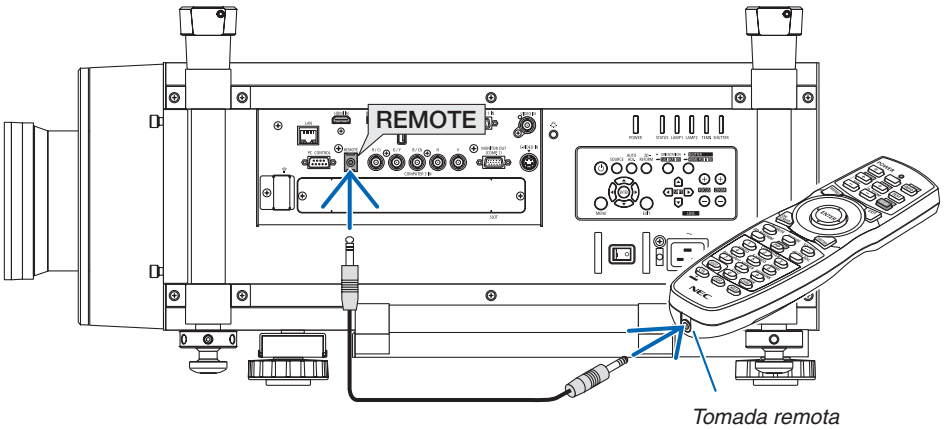

NOTA:

- *Quando é inserido um cabo remoto na tomada REMOTE, o comando à distância não funciona por comunicação infravermelhos sem fios.*
- *Quando é inserido um cabo remoto na tomada REMOTE, as funções [ECONOMIZAR ENERGIA] e [REDE EM ESPERA] em [MODO DE ESPERA] não irão funcionar.*
- *Não será fornecida alimentação ao comando à distância, a partir do projetor, através da tomada REMOTE. É necessária a bateria quando o comando à distância é utilizado no funcionamento com fios.*

❺ Ambiente de Funcionamento para o Software Descarregado

Os seguintes programas utilitários podem ser descarregados do nosso site.

Nome do software	Características
Image Express Utility 2.0	• Este programa é usado para enviar o ecrã dos seus computadores para o projector por via de rede com/sem fios (Meeting mode). As imagens projectadas podem ser transferidas e guardadas em computadores pessoais. Quando é usado "Meeting Mode", as imagens projectadas podem ser enviadas e guardadas em computadores pessoais. As imagens podem ser enviadas de um computador não só para um projector mas para dois ou mais simultaneamente. (→ página 198)
PC Control Utility Pro 4/ PC Control Utility Pro 5 (para Mac OS)	Este é um programa de software usado para manipular o projector a partir do computador quando o computador e o projector estiverem ligados por LAN (com ou sem fios). (→ página 209) • PC Control Utility Pro 4 pode ser usado com uma ligação em série. • PC Control Utility Pro 4 permite-lhe ajustar as definições 3D.
Image Express Utility Lite for Mac	• Este é um programa usado para projectar o ecrã do computador Mac através de uma rede (com ou sem fios). Para o sistema operativo Mac, consulte a página 212.
Virtual Remote Tool	Quando o computador e o projector estão ligados usando uma rede (com/sem fios), podem realizar-se operações como ligar e desligar a alimentação do projector e comutar o sinal. Também é possível enviar uma imagem para o projector e registá-la como o logótipo de fundo. Uma vez que a imagem esteja registada, a mesma pode ser bloqueada para evitar que o logótipo seja substituído. (→ página 216)

* Para usar a ligação de rede sem fios, é necessária a unidade de rede sem fios vendida separadamente.

NOTA:
- *O Image Express Utility for Mac não suporta o "Meeting Mode" incluído no Image Express Utility 2.0.*

Serviço de descarregamento

Visite o nosso site para descarregar ou actualizar estes programas:
URL: http://www.nec-display.com/dl/en/index.html

Ambiente operativo

O seguinte corresponde ao ambiente operativo para o Image Express Utility 2.0. Para o ambiente operativo de outros programas de software, consulte a função de ajuda de cada programa.

SO suportados	Windows 8 (Edição Core) Windows 8 Pro Windows 8 Enterprise Windows 7 Home Basic Windows 7 Home Premium Windows 7 Professional Windows 7 Ultimate Windows 7 Enterprise Windows Vista Home Basic Windows Vista Home Premium Windows Vista Business Windows Vista Ultimate Windows Vista Enterprise Windows XP Home Edition Service Pack 2 ou posterior Windows XP Professional Service Pack 2 ou posterior Windows XP Tablet PC Edição 2005 ou posterior (Windows XP Tablet PC Edition Service Pack 2 ou posterior) • “Easy Connection” apenas suporta os privilégios administrativos do Windows XP e Windows 7/Windows Vista • A função de economia energética do Windows não é suportada.
Processador	• Windows 8/Windows 7/Windows Vista Equivalente ou superior ao Pentium 4/Pentium M 800 MHz Recomendado Dual core 1 GHz ou superiores • Windows XP Equivalente ou superior ao Pentium III 800 MHz Recomendado Pentium 4 1,6 GHz
Memória	• Windows 8/Windows 7/Windows Vista Necessário 512 MB ou mais Recomendado 1 GB ou mais • Windows XP Necessário 128 MB ou mais Recomendado 192 MB ou mais * Mais memória pode ser necessária para correr aplicações adicionais simultaneamente.
Processador gráfico	• Windows 8/Windows 7/Windows Vista Recomenda-se uma pontuação 3.0 ou superior para “Gráfico” do “Índice de experiência Windows”.
Ambiente de rede	Rede com ou sem fios compatível com TCP/IP (* Use uma unidade LAN sem fios que cumpra o padrão Wi-Fi.)
Resolução	• Windows 8/Windows 7/Windows Vista Necessário SVGA (800 × 600) ou superior Recomendado XGA (1024 × 768) • Windows XP Necessário VGA (640 × 480) ou superior Recomendado XGA (1024 × 768)
Cores de ecrã	Cor de alta definição (15 bits, 16 bits) Cor real (24 bits, 32 bits) (recomendado) • 256 ou menos cores não são suportadas.

2. Projectar uma Imagem (Operação Básica)

Esta secção descreve como ligar o projector e projectar uma imagem no ecrã.

❶ Sequência da projecção de uma imagem

Passo 1

- ***Conectar o seu computador/Conectar o cabo de alimentação fornecido (→ página 15)***

⇩

Passo 2

- ***Ligar o projector (→ página 18)***

⇩

Passo 3

- ***Seleccionar uma fonte (→ página 22)***

⇩

Passo 4

- ***Ajustar o tamanho e posição da imagem (→ página 24)***
- ***Corrigir a distorção trapezoidal [TRAPEZÓIDE] (→ página 31)***

⇩

Passo 5

- ***Ajustar uma imagem***
  - *Optimizar automaticamente um sinal de computador (→ página 33)*

⇩

Passo 6

- ***Fazer uma apresentação***

⇩

Passo 7

- ***Desligar o projector (→ página 34)***

⇩

Passo 8

- ***Transportar o projector (→ página 36)***

❷ Conectar o Seu Computador/Conectar o Cabo de Alimentação Fornecido

NOTA:

- *Monte uma objectiva antes de realizar os seguintes passos. (→ página 167)*

1. *Ligar o computador ao projector.*

Esta secção apresenta uma ligação básica a um computador. Para informações sobre outras ligações, consulte "(2) Fazer as Ligações" na página 170.

Ligue o cabo do computador (VGA) entre o conector COMPUTER 1 IN do projector e a porta do computador (mini D-sub de 15 pinos). Rode, à mão, os parafusos dos dois conectores para fixar o cabo do computador (VGA).

2. *Conecte o cabo de alimentação fornecido ao projector.*

AVISO: PARA PREVENIR FOGO OU CHOQUES, NÃO EXPONHA ESTA UNIDADE À CHUVA OU HUMIDADE. NÃO UTILIZE A FICHA DESTA UNIDADE COM UMA EXTENSÃO OU NUMA TOMADA, EXCEPTO SE TODOS OS DENTES PUDEREM SER COMPLETAMENTE INSERIDOS.

Informação Importante:

- *Quando ligar ou desligar o cabo de alimentação fornecido, certifique-se de que o interruptor de alimentação está empurrado para a posição desligada [O]. Não o fazer pode causar danos ao projector.*
- *Não utilize uma fonte de alimentação trifásica. Se o fizer pode causar um funcionamento defeituoso.*

Primeiro, conecte a ficha de três pinos do cabo de alimentação fornecido ao AC IN do projector e depois conecte a outra ficha do cabo de alimentação fornecido à tomada de parede.

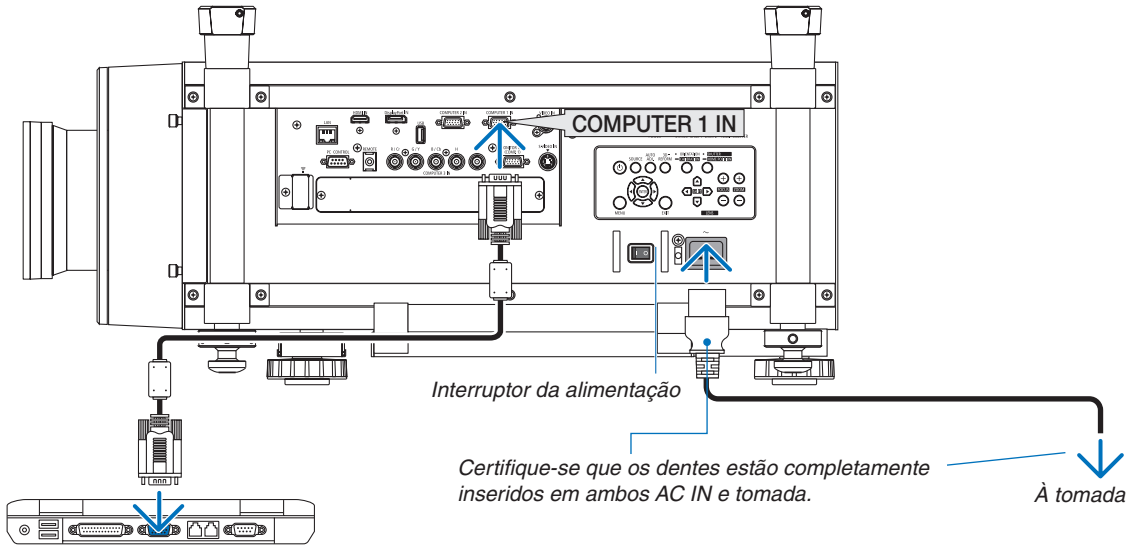

Utilizar os Cabos de Alimentação fornecidos

Seleccione o cabo de alimentação apropriado para o seu país ou região.

Para a Europa/Ásia/América do Sul

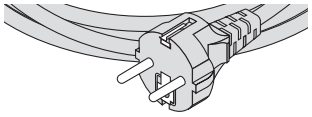

Para a América do Norte

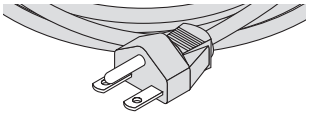

(→ página 229)

Utilizar o Travão do Cabo da Alimentação

Para evitar que o cabo da alimentação seja removido da AC IN do projector, coloque o travão do cabo da alimentação para prender o cabo da alimentação.

NOTA:
- *Não segure o cabo da alimentação com outros cabos. Fazê-lo pode gerar ruído e afectar negativamente o cabo de sinal.*

CUIDADO
- Não enrole o cabo da alimentação. Fazê-lo pode causar calor ou um incêndio.
- Não junte dois cabos da alimentação que sejam utilizados ao empilhar dois projectores. Fazê-lo pode causar um incêndio.

NOTA: Tenha cuidado para não inserir a tira ao contrário. Uma vez que a tira esteja encaixada já não se poderá retirar da ranhura.

Montar o travão do cabo da alimentação

1. ***Insira a extremidade da tira do travão do cabo da alimentação na ranhura perto da entrada AC IN no painel do terminal.***

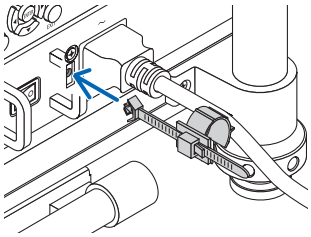

2. ***Utilize o travão do cabo da alimentação para segurar o cabo da alimentação.***

   Force a abraçadeira para o bloquear.

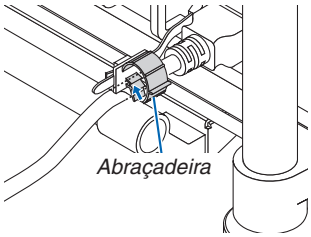

3. ***Deslize a abraçadeira para a ponta do cabo da alimentação.***

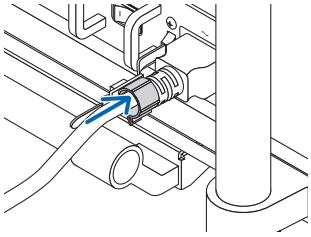

Retirar o cabo da alimentação do respectivo travão

1. Force a abraçadeira do travão do cabo da alimentação para o soltar.

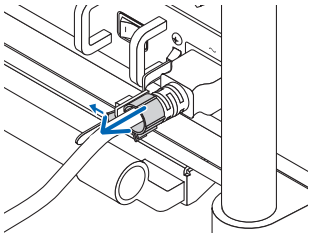

2. Force a abraçadeira do travão do cabo da alimentação para a abrir o suficiente e puxar o cabo da alimentação.

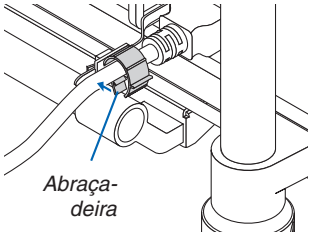

❸ Ligar o Projector

NOTA:

- *O projector tem dois interruptores de alimentação: Um interruptor da alimentação e um botão POWER (POWER ON e OFF no comando à distância)*

• Ligar o projector:

1. ***Prima o interruptor da alimentação para a posição "ON" (I).***

   O projector entrará em modo de espera.

2. ***Prima o botão POWER.***

   O projector está pronto a usar.

• Desligar o projector:

1. ***Prima o botão POWER.***

   A mensagem de confirmação será apresentada.

2. ***Prima novamente o botão POWER.***

   O projector entrará em modo de espera.

3. ***Prima o interruptor da alimentação para a posição "OFF" (O).***

   O projector será desligado.

Retire a tampa da lente.

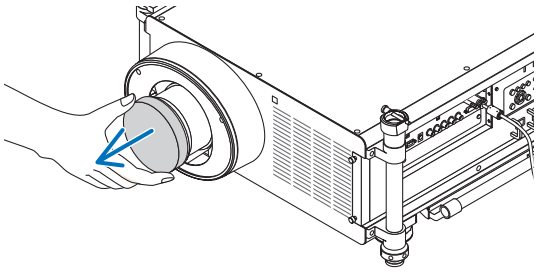

1. ***Prima o interruptor da alimentação para a posição "ON" (I).***

   O projector entrará em modo de espera. Quando em modo de espera, o indicador POWER acenderá para laranja e o indicador STATUS para verde quando está seleccionado [NORMAL] para [MODO ESPERA]. Consulte a secção Indicador de Alimentação.(→ página 232)

   Quando estiver a trabalhar num quarto escuro, é conveniente usar as luzes LED no projector.

   Prima o botão LUZ para ligar as luzes LED para iluminar o painel de controlo e o painel do terminal; prima-o de novo para desligar a luz LED.

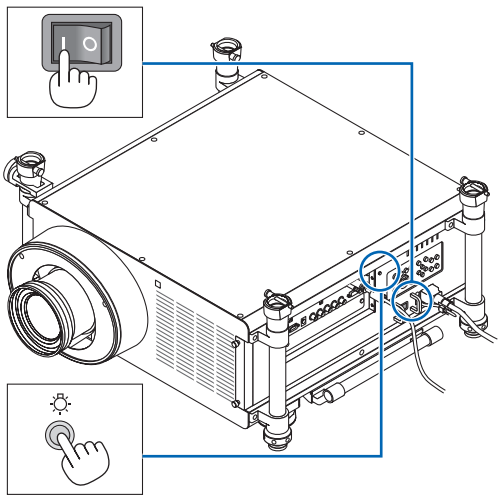

2. *Prima o botão ⏻ (POWER) na estrutura do projector ou o botão POWER ON no comando à distância.*

O indicador POWER acende a azul e o projector está pronto a usar.

SUGESTÃO:
- *Quando for apresentada a mensagem "PROJECTOR ESTÁ BLOQUEADO! INTRODUZA A SUA SENHA.", tal significa que a funcionalidade [SEGURANÇA] está activada. (→ página 46)*
- *Quando a mensagem ECO é apresentada, significa que está seleccionado [LIGADO] para [MENSAGEM ECO]. (→ página 126)*

Depois de ligar o seu projector, certifique-se que o computador ou a fonte de vídeo está ligada.

NOTA: Quando não houver nenhum sinal, será apresentado um ecrã com o logótipo NEC (por defeito) azul ou preto.

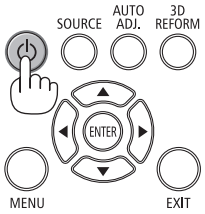

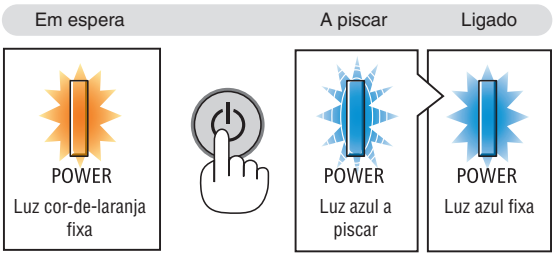

(→ página 232)

Efetuar a calibração da lente

Depois da instalação ou substituição da objetiva, certifique-se de que faz a [CALIBRAÇÃO] premindo e mantendo premido o botão ORIENTATION durante, pelo menos, dois segundos ou segurando o botão CTL e premindo o botão INFO/L-CALIB no comando à distância. A calibração corrige o zoom ajustável e a distância de foco. Se não se fizer a calibração, poderá não ser capaz de obter o melhor foco e zoom, mesmo que os tenha ajustado para a lente.

- As seguintes objectivas precisam de calibração:
  NP26ZL, NP27ZL, NP28ZL, NP29ZL, NP32ZL

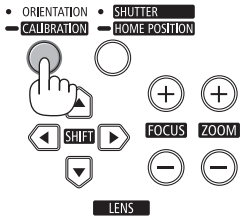

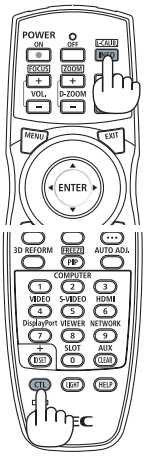

Nota acerca do ecrã Inicial (ecrã de Escolha da Língua do Menu)

Quando ligar o projector pela primeira vez, aparece o menu Iniciar. Este menu permite-lhe seleccionar uma das 27 línguas do menu.

Para seleccionar um idioma do menu, siga estes passos:

1. Use o botão ▲, ▼, ◄ ou ► para seleccionar um dos 27 idiomas para o menu.

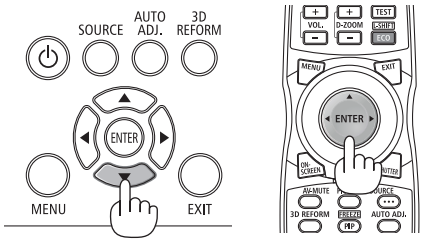

2. Prima o botão ENTER (confirmar) para executar a selecção.

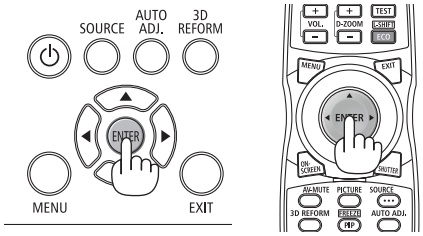

Depois disto ter sido feito, pode continuar a operação do menu.
Se quiser, pode seleccionar mais tarde o idioma do menu.
(→ [IDIOMA] na página 107 e 125)

NOTA:

- *Voltar a ligar a alimentação directamente depois de esta ter sido desligado (por corte directo de alimentação) enquanto uma imagem está a ser projectada pode resultar em mau funcionamento. Certifique-se de que espera pelo menos 1 segundo antes de voltar a ligar a alimentação.*
- *Mantenha a lente sem tampa enquanto a alimentação do projector está ligada.*
  Se a tampa da lente estiver montada, devido a altas temperaturas, poderá deformar-se.
- *Se acontecer uma das seguintes coisas, o projector não se liga.*
  - *Se a temperatura interna do projector for demasiado elevada, o projector detecta uma temperatura elevada anormal. Nesta condição, o projector não liga para projectar o sistema interno. Se isto acontecer, espere que os componentes internos do projector arrefeçam.*
  - *Arrancar em condições de temperatura baixa*
    Se a temperatura do ambiente de utilização for mais baixa que a temperatura de funcionamento do projector, o indicador TEMP. irá piscar. Aumente a temperatura do ambiente de funcionamento para 0°C ou mais e volte a ligar o projector.
    Pode demorar 5 minutos para aquecer o projector se o ligar a cerca de 0°C.
    Durante o aquecimento, o indicador TEMP. irá piscar. Quando o aquecimento estiver concluído, o indicador TEMP. irá apagar-se.
  - *Quando a lâmpada chegar ao fim do seu tempo de vida útil, o projector não se liga. Se isto acontecer, substitua a lâmpada.*
  - *Se o indicador STATUS acender em laranja com o botão de alimentação premido, tal significa que o [BLOQ. PAINEL CONTROLO] está activo. Cancele o bloqueio desligando-o. (→ página 131)*
  - *Se a lâmpada não acender e se o indicador LAMP 1 ou LAMP 2 começar a piscar num ciclo de seis vezes, espere um minuto e volte a ligar a energia.*
- *Enquanto o indicador POWER estiver a piscar em azul em ciclos curtos, a alimentação não pode ser desligada usando o botão de alimentação.*
- *Mal ligue o projector, podem ocorrer oscilações no ecrã. Isto é normal. Espere 3 a 5 minutos até que a iluminação da lâmpada esteja estabilizada.*
- *Quando o projector é ligado, pode levar algum tempo até que a luz da lâmpada se torne brilhante.*
- *Se ligar o projector imediatamente após a lâmpada ser apagada, ou quando a temperatura for muito elevada, as ventoinhas funcionam sem apresentar nenhuma imagem durante algum tempo e depois o projector apresenta a imagem.*

Se a imagem projectada estiver invertida ou virada ao contrário

1 *Prima o botão ORIENTATION.*

O ecrã [ORIENTAÇÃO] é apresentado.

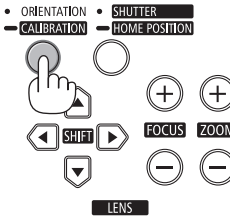

2 *Prima novamente para seleccionar a orientação correcta.*

De cada vez que o botão ORIENTATION/CALIBRATION é premido, a escolha que realçou será alterada.

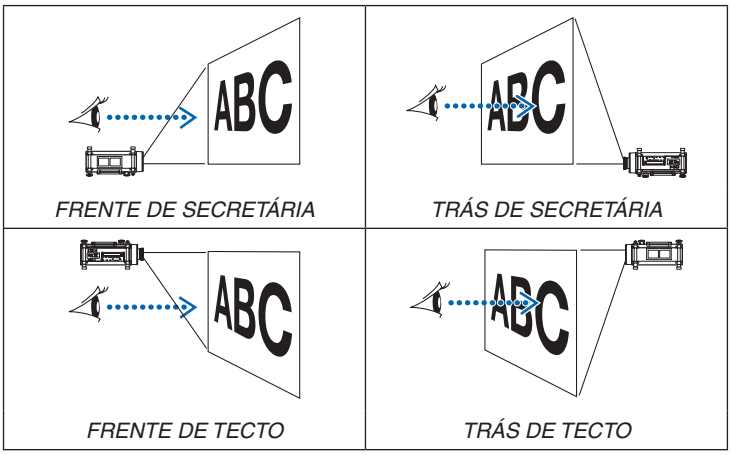

3 *Pare de premir o botão ORIENTATION.*

O menu será fechado em cerca de dois segundos e a imagem projectada será apresentada na orientação que seleccionou.

Também será apresentada uma mensagem de confirmação.

4 *Prima o botão ENTER.*

A mensagem de confirmação será fechada.

❹ Escolher uma Fonte

Escolher o computador ou a fonte de vídeo

NOTA: Ligue o computador ou o equipamento da fonte de vídeo ao projector.

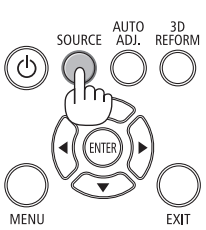

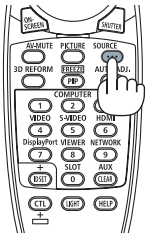

Detectar automaticamente o sinal

Prima uma vez o botão SOURCE. O projector procura a fonte de entrada disponível e apresenta-a. A fonte de entrada comutará como se segue:

COMPUTADOR1 → COMPUTADOR2 → COMPUTADOR3 → HDMI → DisplayPort → VIDEO → S-VIDEO → VISUALIZADOR → SLOT → COMPUTADOR1 → ...

- Com o ecrã FONTE apresentado, pode pressionar o botão SOURCE algumas vezes para seleccionar a fonte de entrada.

SUGESTÃO: Se não existir qualquer sinal de entrada, a entrada será saltada.

Usar o Comando à Distância

Prima qualquer um dos botões COMPUTER1, COMPUTER2, COMPUTER3, HDMI, DisplayPort, VIDEO, S-VIDEO, VIEWER, NETWORK ou SLOT.

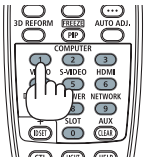

Escolher uma Fonte por Defeito

Pode escolher uma fonte por defeito como a sua fonte predefinida, de modo a que esta seja apresentada cada vez que o projector for ligado.

1. ***Prima o botão MENU.***

   O menu é apresentado.

2. ***Prima duas vezes o botão ▶ para seleccionar [CONFIG.] e prima o botão ▼ ou o botão ENTER para seleccionar [BÁSICO].***
3. ***Prima cinco vezes o botão ▶ para seleccionar [OPÇÕES(2)].***
4. ***Prima cinco vezes o botão ▼ para seleccionar [SELECÇÃO FONTE PADRÃO] e prima o botão ENTER.***

   É apresentado o ecrã [SELECÇÃO FONTE PADRÃO].

   (→ página 136)

5. ***Escolha uma fonte como a fonte por defeito e prima o botão ENTER.***
6. ***Prima o botão EXIT algumas vezes para fechar o menu.***

7. Reinicie o projector.

A fonte que escolheu no passo 5 será projectada.

NOTA: Mesmo quando [AUTO] estiver activado, a [REDE] não será automaticamente seleccionada. Para definir a sua rede como fonte padrão, seleccione [REDE].

SUGESTÃO:

- *Quando o projector está no modo de espera, a aplicação de um sinal de computador de um computador ligado à entrada COMPUTER 1/3 IN faz acender o projector e faz projectar simultaneamente a imagem do computador. ([LIGAÇÃO AUTOM.(COMP1/3)] → página 136)*
- *No teclado do Windows 7, uma combinação das teclas Windows e P permite definir a apresentação externa rápida e facilmente.*

❺ Ajustar o tamanho da imagem e a posição

Utilize a maçaneta de ajuste horizontal e os pés de ajuste de inclinação para inclinar finamente o projector; utilize os botões LENS SHIFT, ZOOM e FOCUS para ajustar o tamanho e posição da imagem.
Neste capítulo, omitimos desenhos e cabos para que seja mais claro.

Inclinar o projector
[Maçaneta de ajuste horizontal/Pés de inclinação]

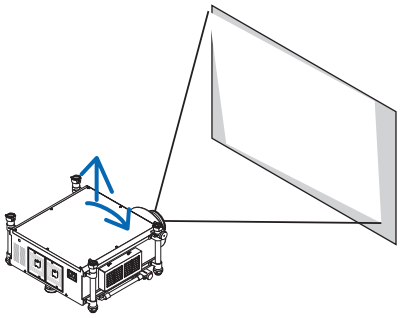

(→ página 25)

Ajustar a posição vertical e horizontal da imagem projectada
[Deslocação da lente]

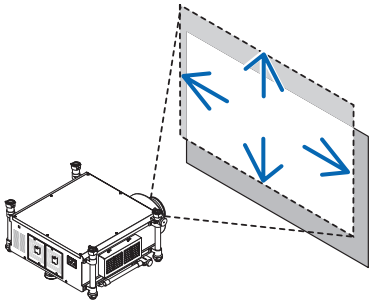

(→ página 27)

Ajustar a focagem
[Focagem]

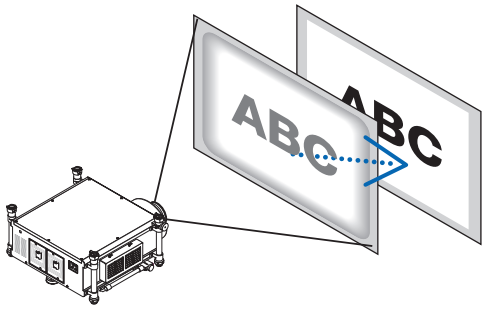

(→ página 29)

Ajustar com precisão o tamanho de uma imagem
[Zoom]

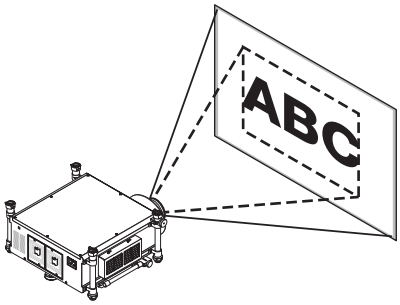

(→ página 30)

Ajustar a correcção do trapezóide
[Trapezóide]

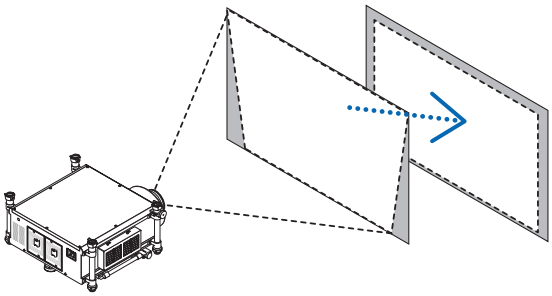

(→ página 31)

SUGESTÃO:

- *Os padrões de teste incorporados podem ser convenientemente usados para ajustar o tamanho da imagem e a posição. (→ página 109)*
  Premir o botão TEST irá apresentar o padrão de teste. O botão ◀ ou ▶ permite selecionar um padrão de teste. Para fechar o padrão de teste, mude de fonte.

⚠ CUIDADO	• Faça o ajuste atrás ou de lado para o projector. Ao ajustar de frente para o projector pode submeter os seus olhos a luz forte que os pode lesar. As entradas de ar na traseira do projector podem ficar quentes durante o funcionamento normal do projector. Tenha cuidado ao ajustar o pé de inclinação na parte traseira. • Mantenha as mãos longe da porção de montagem da lente enquanto a deslocação da lente está a decorrer. Não o fazer pode dar origem a beliscões às mãos pela lente em movimento.

Inclinar o projector

O projector deve estar alinhado com o ecrã, caso contrário a distorção trapezoidal pode aparecer no ecrã. Esta secção fornece explicações sobre como colocar o projector perpendicularmente ao ecrã quando visto de lado.

1. ***Baixe os pés de inclinação frontais e traseiros.***
2. ***Utilize a maçaneta de ajuste horizontal para inclinar finamente o projector para que o projector fique regulado para estar paralelo ao ecrã.***

   Certifique-se de que a borda superior da imagem está paralela à borda inferior da imagem.

   Gama de ajuste: +/– 4°

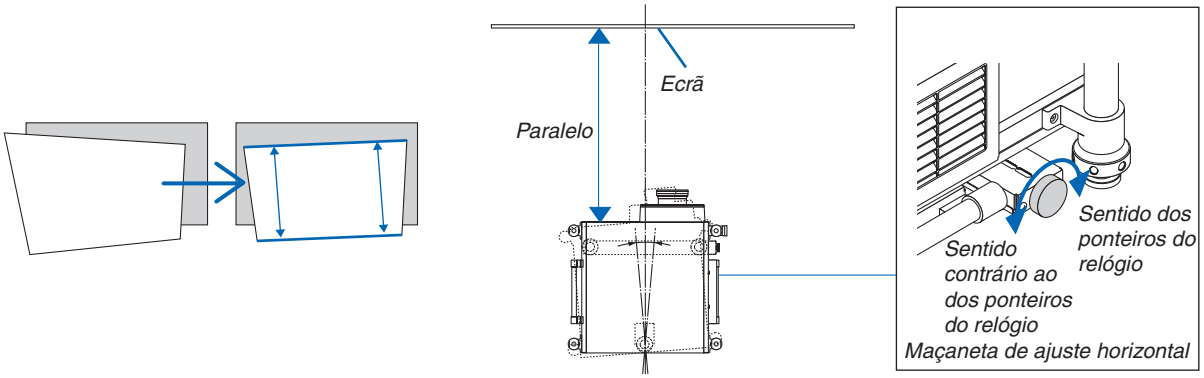

3. ***Rode os dois pés de inclinação frontais para ajustar a altura para manter o projector nivelado para que a borda superior do ecrã esteja paralela com a borda superior da imagem projectada.***

   Gama de ajuste: +/– 1,8°

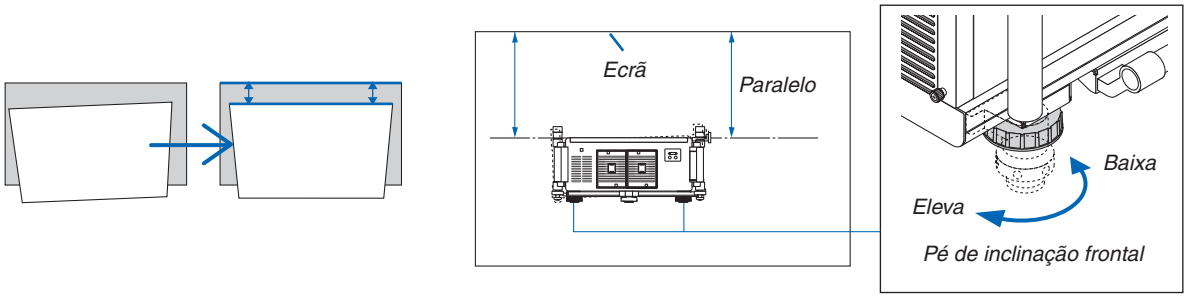

4. *Rode cada um dos pés de inclinação para ajustar a altura enquanto mantém o projector nivelado com o chão/tecto e perpendicular ao ecrã quando visto de lado.*

Para elevar o lado frontal do projector, estenda os pés de inclinação da esquerda e da direita.

Para baixar o lado frontal do projector, estenda o pé traseiro.

Gama de ajuste: +/– 2°

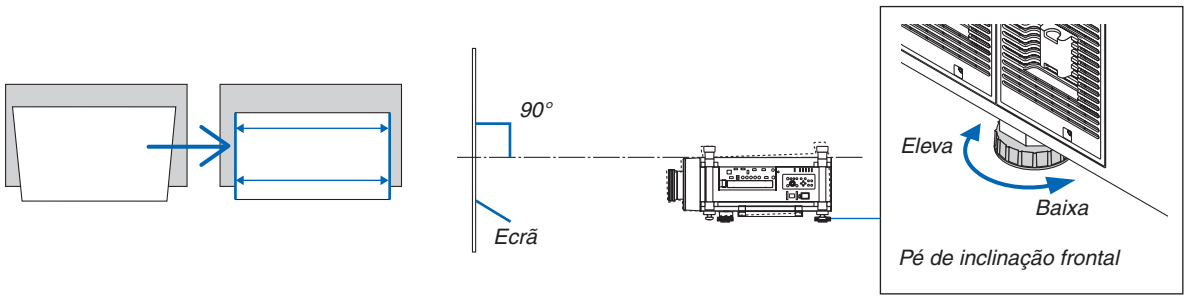

NOTA:

- *Não prolongue cada um dos pés de inclinação por mais de 13 mm. A força necessária para o fazer pode fazer com que o pé de inclinação caia, resultando em danos ao projector.*
- *Não use os pés de inclinação para outro propósito que não ajustar o ângulo de projecção do projector.*
  Não tente transportar ou montar o projector usando os pés de inclinação. Fazê-lo pode resultar em danos ao projector ou ferimentos pessoais.

Ajustar a posição vertical de uma imagem projectada (deslocação da lente)

NOTA:
- *A função de deslocação da lente não está disponível no projector com uma lente NP25FL (focagem fixa) instalada. Volte a colocar a posição de deslocação da lente na posição de partida antes de instalar a lente no projector.*
- *Deslocar a lente para o máximo em duas direcções combinadas irá fazer com que os limites da imagem fiquem escuros ou irá causar algumas sombras.*

Ajustar com os botões na estrutura

1. Prima um dos botões LENS SHIFT ▼▲◀▶.

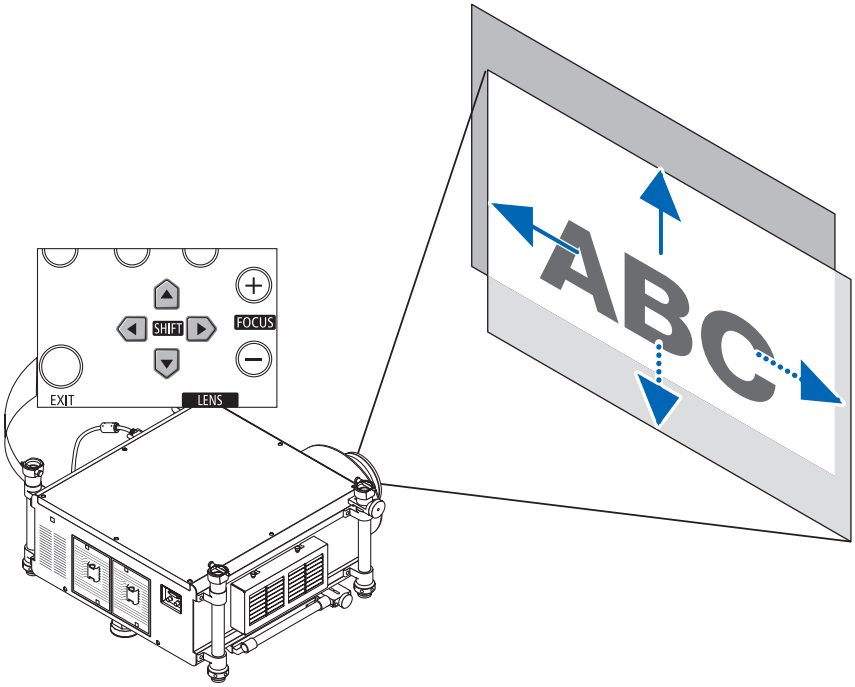

2. Utilize os botões LENS SHIFT ▼▲◀▶ para mover a imagem projectada.

Repor a posição de deslocação da lente para a posição de partida
Prima e mantenha o botão SHUTTER/HOME POSITION durante 2 segundos para repor a posição de deslocação da lente na posição de partida (perto da posição de centro).

Ajustar com o comando à distância

1. Segure o botão CTL e prima o botão ECO/L-SHIFT.

O ecrã de deslocação da lente é apresentado.

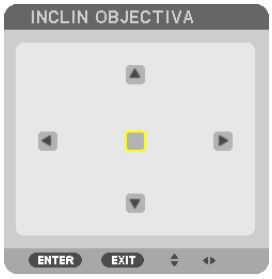

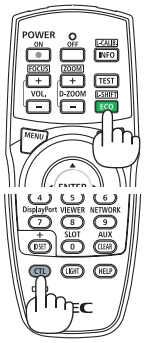

2. Prima o botão ▼▲◀ ou ▶.

Utilize os botões ▼▲◀▶ para mover a imagem projectada.

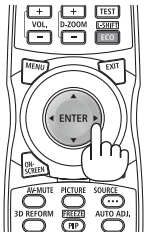

SUGESTÃO:

- *O diagrama abaixo mostra a gama de ajuste da deslocação da lente para projecção frente de secretária. Para subir a posição de projecção além disto, utilize o pé de inclinação. (→ página 25)*

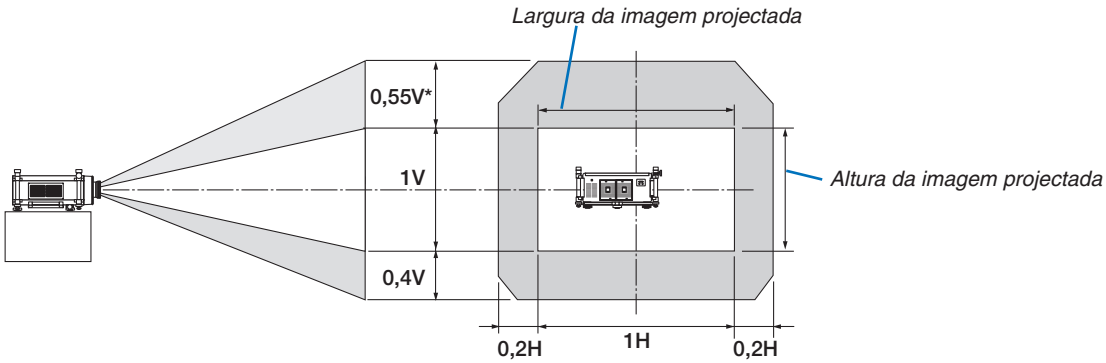

* O alcance máximo ajustável para a mudança de lentes (V) é de 0,5 V quando a lente NP32ZL é usada.

Focagem

Lentes aplicáveis: NP26ZL/NP27ZL/NP28ZL/NP29ZL/NP32ZL
Utilize o botão FOCUS (+) ou (–) na estrutura do projector para obter a melhor focagem.

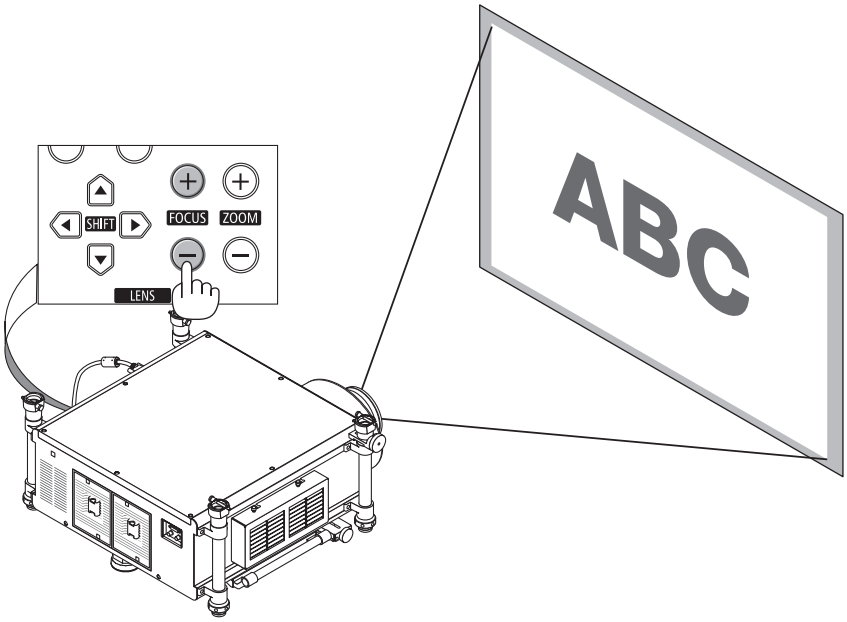

SUGESTÃO: Para ter a melhor focagem, faça o seguinte (para instalação fixa)
Preparação: Aqueça o projector durante uma hora.

1. *Use os botões FOCUS +/– para se certificar de que obtém a melhor focagem. Se não, mova o projector para trás e para a frente.*
2. *Seleccione [PADRÃO DE TESTE] a partir do menu e apresente o padrão de teste. (→ página 109)*
   - *Também pode utilizar o botão TEST no comando à distância para apresentar o padrão de teste.*
3. *Continue a premir o botão FOCUS – até que a grelha do padrão de texto fique visível.*
4. *Continue a premir o botão FOCUS + até que obtenha a melhor focagem.*
   Se ajustar ultrapassando o melhor ponto focal, volte ao passo 3 e repita o processo.

NOTA:
- *Utilize o anel de focagem para obter a melhor focagem na lente NP25FL.*

Ajustar com o comando à distância

- Segure o botão CTL e prima o botão VOL/FOCUS +/–.

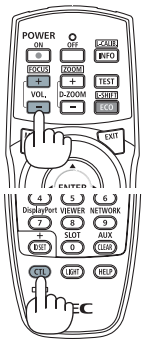

Zoom

Utilize o botão ZOOM (+) ou (–) na estrutura do projector para obter aproximar ou afastar o zoom.

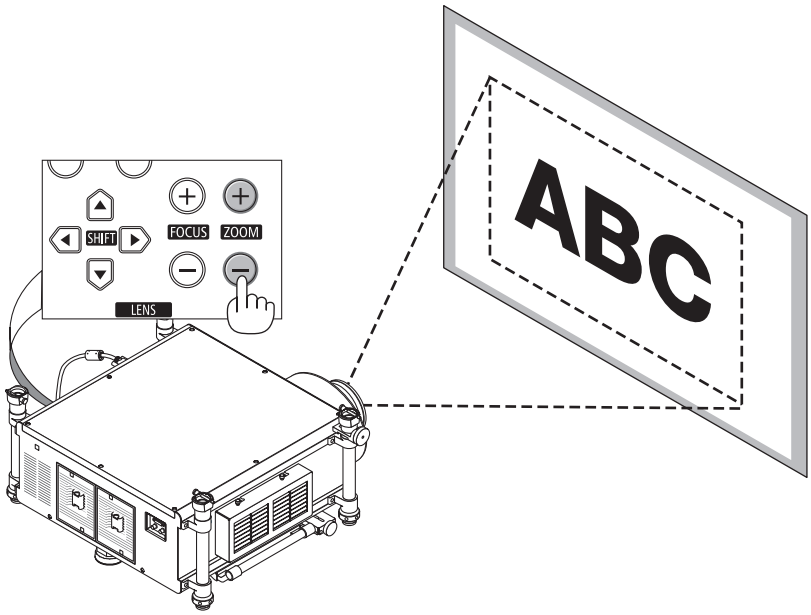

Ajustar com o comando à distância

Segure o botão CTL e prima o botão D-ZOOM/ZOOM +/–.

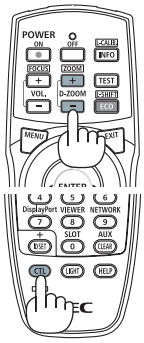

❻ Corrigir a distorção do trapezóide

A distorção trapezoidal ocorre quando o projector não está totalmente perpendicular ao ecrã. Para a corrigir pode utilizar a função “Trapezóide”, uma tecnologia digital que pode corrigir a distorção do tipo trapezoidal resultando numa imagem quadrada e clara.
O seguinte procedimento explica como utilizar o ecrã [TRAPEZÓIDE] a partir do menu para corrigir as distorções trapezoidais.
Quando o projector é colocado diagonalmente ao ecrã,
Quando o projector é montado a fazer ângulo com o ecrã, ajuste a opção horizontal do menu trapezoidal para que a parte inferior e superior dos lados da imagem projectada estejam paralelos.

1. ***Prima o botão 3D REFORM na estrutura do projector ou no comando à distância.***

   O ecrã de trapezóide será apresentado no ecrã.

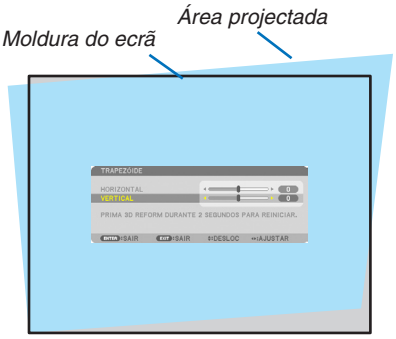

2. ***Prima o botão ▼ para seleccionar [VERTICAL] e depois utilize ◀ ou ▶ para que os lados direito e esquerdo da imagem projectada fiquem paralelos.***

   ** Ajuste a distorção trapezoidal vertical.*

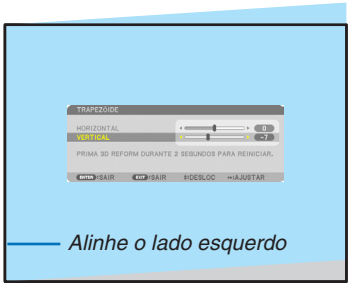

3. ***Alinhe o lado esquerdo (ou direito) do ecrã com o lado esquerdo (ou direito) da imagem projectada.***
   - *Utilize o lado mais pequeno da imagem projectada para base.*
   - *No exemplo à direita utilize o lado esquerdo para base.*

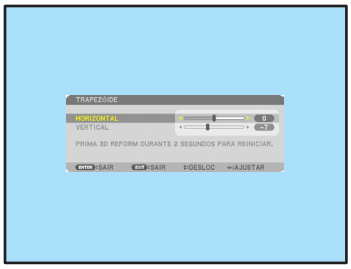

4. ***Prima o botão ▲ para seleccionar [HORIZONTAL] e depois utilize ◀ ou ▶ para que os lados superior e inferior da imagem projectada fiquem paralelos.***
   - *Ajuste a distorção trapezoidal horizontal.*

5. Repita os passos 2 e 4 para corrigir a distorção de trapezóide.

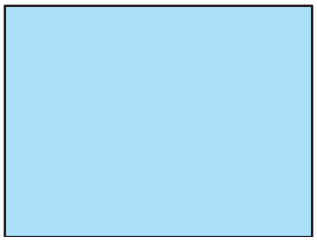

6. Depois de completar a correcção de trapezóide, prima o botão EXIT.

O ecrã do trapezóide irá desaparecer.

- *Para fazer a correcção de trapezóide de novo, prima o botão 3D REFORM para apresentar o ecrã de trapezóide e repita os passos 1 a 6 acima.*

NOTA:

- *Se o ângulo de projecção for o mesmo que na utilização anterior, então os valores definidos na correcção anterior são guardados na memória.*
- *Quando fizer o passo 2, ajuste a posição da imagem para que o ecrã seja mais pequeno que a área da área projectada.*
- *Para reiniciar os valores definidos para a 3D Reform, prima e mantenha o botão 3D REFORM durante, pelo menos 2 segundos.*
- *De cada vez que o botão 3D REFORM, o item irá mudar como se segue: TRAPEZÓIDE → ANGULAÇÃO → Nenhum → TRAPEZÓIDE → ...*

Para informação sobre [ANGULAÇÃO], consulte "Corrigir a distorção trapezoidal horizontal e vertical (angulação)" na página 41.

- *O ajuste de angulação não estará disponível durante o ajuste de trapezóide. Para efectuar o ajuste de angulação, prima e mantenha o botão 3D REFORM durante, pelo menos, 2 segundos para reiniciar os valores da definição de correcção de trapezóide. O ajuste de trapezóide não estará disponível durante o ajuste de angulação. Para efectuar o ajuste de trapezóide, prima e mantenha o botão 3D REFORM durante, pelo menos, 2 segundos para reiniciar os valores da definição de correcção de angulação.*
- *A funcionalidade 3D Reform pode dar origem a uma ligeira desfocagem da imagem, porque a correcção é feita electronicamente.*

---

❼ Optimizar o Sinal do Computador Automaticamente

Ajustar a imagem com o ajuste automático

Optimizar uma imagem de computador automaticamente. (COMPUTADOR1/COMPUTADOR2/COMPUTADOR3)
Prima o botão AUTO ADJ. para optimizar automaticamente uma imagem do computador.
Este ajuste pode ser necessário quando ligar o seu computador pela primeira vez.

[Imagem fraca]

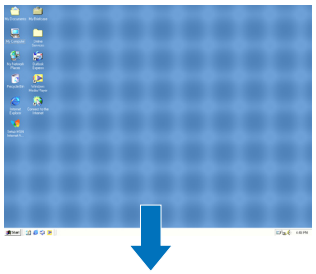

[Imagem normal]

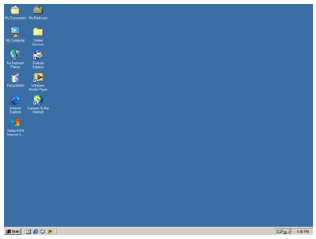

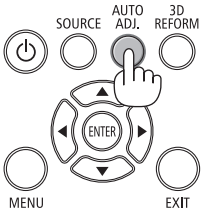

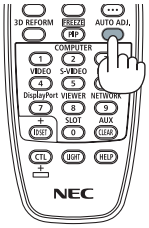

NOTA:
Alguns sinais podem levar tempo a aparecer, ou podem não ser apresentados correctamente.

- *Se a operação de ajuste automático não conseguir optimizar o sinal do computador, tente ajustar a posição [HORIZONTAL], [VERTICAL], [RELÓGIO] e [FASE] manualmente. (→ página 116, 117)*

❽ Desligar o projector

Para desligar o projector:

1. ***Primeiro, prima o botão ⏻ (POWER) (alimentação) na estrutura do projector, ou o botão POWER OFF (desligar alimentação) no comando à distância.***

   Aparece a mensagem [DESLIGAR ALIMENTAÇÃO / TEM A CERTEZA? / SESSÃO DE POUPANÇA DE CARBONO 0,000[g-CO2]].

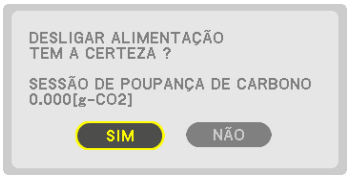

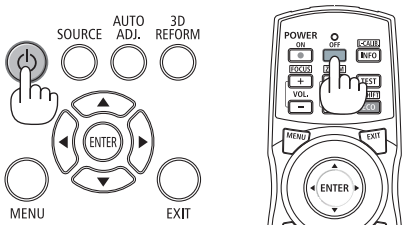

2. ***A seguir, prima o botão ENTER ou prima novamente o botão ⏻ (POWER) ou POWER OFF.***

   A lâmpada irá apagar-se. Após a conclusão do arrefecimento, o projector passa para o modo de espera. Quando em modo de espera, o indicador POWER acenderá para laranja e o indicador STATUS para verde quando está seleccionado [NORMAL] para [MODO ESPERA].

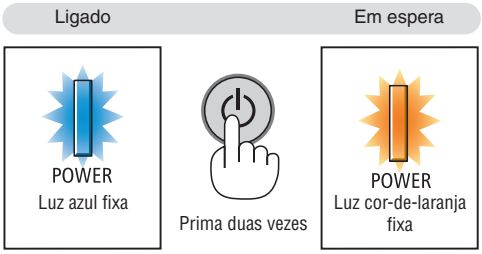

3. ***Prima o interruptor da alimentação para a posição "OFF" (O).***

   O indicador POWER e a alimentação desligar-se-ão.

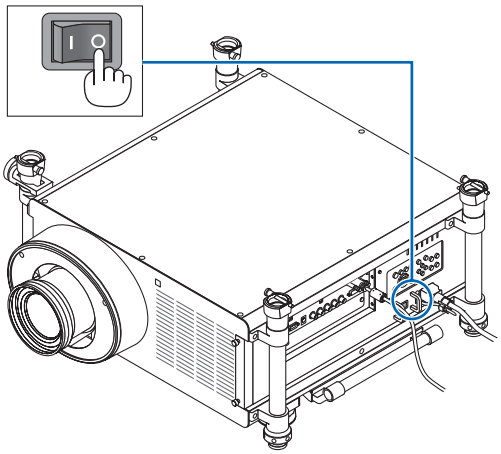

⚠ CUIDADO:

Certas partes do projector podem ficar temporariamente quentes se o projector for desligado com o botão POWER ou se a fonte de alimentação de CA for desligada durante o normal funcionamento do projector.
Tenha cuidado ao pegar no projector.

NOTA:

- *Enquanto o indicador POWER estiver a piscar em azul em ciclos curtos, a alimentação não pode ser desligada.*
- *Não é possível desligar a alimentação durante os 60 segundos imediatamente após a ter ligado e a apresentar uma imagem.*
- *Espere pelo menos 20 minutos depois da alimentação ter sido ligada (depois de começar a projectar) antes de desligar a alimentação CA enquanto uma imagem está a ser projectada ou enquanto a ventoinha de arrefecimento está a funcionar.*
- *Não desligue o cabo de alimentação do projector ou da tomada enquanto uma imagem está a ser projectada. Fazê-lo pode deteriorar o conector de entrada CA do projector ou o contacto da ficha de alimentação. Para desligar a alimentação CA enquanto uma imagem está a ser projectada, utilize o interruptor da alimentação, o botão da ficha múltipla, o disjuntor, etc.*
- *Não desligue o cabo de alimentação de CA do projector no espaço de 10 segundos após fazer ajustes ou alterar configurações e fechar o menu. Fazê-lo pode levar à perda de ajustes e definições.*
- *Não desligue a alimentação principal utilizando o Interruptor de Alimentação ou desligando a alimentação do projector enquanto estiverem a ser realizados ajustes na lente. Se a alimentação for removida enquanto a lente se estiver a mover , pode não conseguir alcançar os melhores ajustes de lente possíveis depois de reiniciar o projector.*

❾ Transportar o Projector

Preparação: Certifique-se que o projector está desligado.

1. Desligue o cabo da alimentação.

2. Desligue quaisquer outros cabos.
- *Remova a memória USB se esta estiver inserida no projector.*
- *Remova a lente antes de enviar o projector.*

3. Monte a tampa da lente na lente.

4. Antes de mover o projector, aparafuse os pés de inclinação se tiverem sido desenroscados.

NOTA:
- *Não aplique muita força ou choques no projector ao transportá-lo.*
- *Remova a lente antes de mover o projector. Coloque a tampa da lente na lente e a tampa de pó na cobertura da lente do projector.*
- *Utilize a caixa original quando enviar o projector sem a lente. Empacotamento impróprio pode causar danos ao projector durante o envio.*

---

3. Características Convenientes

❶ Desligar a luz da lâmpada (LENS SHUTTER)

Prima o botão SHUTTER/HOME POSITION para desligar a lâmpada. Prima novamente para fazer com que o ecrã fique novamente iluminado.

- Outra forma de desligar a luz da lâmpada é premindo o botão SHUTTER no comando à distância.

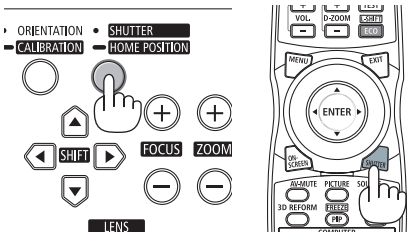

NOTA:

- *Não prima e mantenha o botão SHUTTER/HOME POSITION durante 2 segundos ou mais.*
  Fazê-lo implicará que a posição de deslocação da lente seja reposta na posição de partida.

❷ Desligar a imagem

Prima o botão AV-MUTE para desligar a imagem durante um curto período de tempo. Prima novamente para recuperar a imagem.

A função do projector para economizar energia entrará em funcionamento alguns segundos depois da imagem ser desligada. Como resultado, a potência da lâmpada irá diminuir.

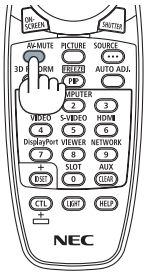

NOTA:

- *Para repor a imagem, mesmo que pressione o botão AV-MUTE imediatamente depois de iniciar a função para economizar energia, o brilho da lâmpada pode não ser recuperado para o nível original.*

❸ Desligar o Menu no Ecrã (Silêncio de Ecrã)

Premir uma vez o botão ON-SCREEN no comando à distância irá esconder o menu no ecrã, a apresentação da fonte e outras mensagens. Prima novamente para os restaurar.

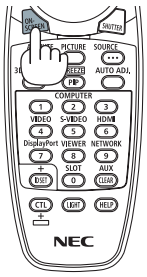

SUGESTÃO:

- *Para confirmar que silêncio de ecrã está ativado, prima o botão MENU. Se o menu no ecrã não for apresentado mesmo que prima o botão MENU, então o silêncio de ecrã está ativado.*
- *O silêncio de ecrã é mantido mesmo quando o projector é desligado,*
- *Segurar o botão MENU premido durante, pelo menos, 10 segundos irá desativar o silêncio de ecrã.*

❹ Congelar uma imagem

Prima o botão FREEZE para congelar uma imagem. Prima novamente para continuar o movimento.

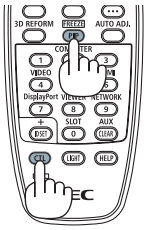

NOTA: A imagem é congelada mas o vídeo original continua a ser reproduzido.

❺ Aumentar uma Imagem

Pode aumentar a imagem até quatro vezes.

NOTA: A ampliação máxima pode ser menos do que quatro vezes, dependendo do sinal.

Para o fazer:

1. Prima o botão D-ZOOM/ZOOM (+) para ampliar a imagem.

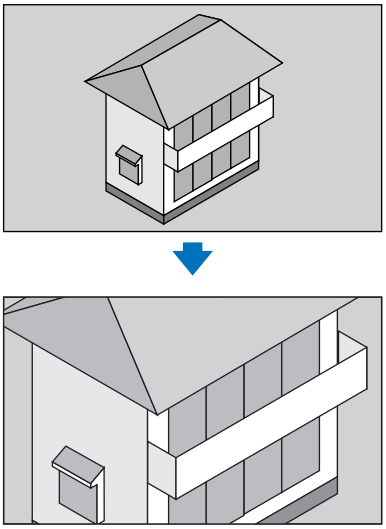

2. Prima o botão ▲▼◀▶.

A área da imagem ampliada será deslocada

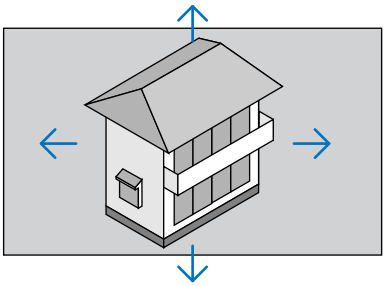

3. Prima o botão D-ZOOM/ZOOM (–).

De cada vez que o botão D-ZOOM/ZOOM (–) é premido, a imagem é reduzida.

NOTA:
- *A imagem será ampliada ou reduzida no centro do ecrã.*
- *A apresentação do menu irá cancelar a ampliação actual.*

❻ Alterar o modo Eco/Verificar o efeito de poupança energética usando o modo Eco [MODO ECO]

Esta funcionalidade permite-lhe seleccionar dois modos de brilho da lâmpada:
Modos DESLIG. e LIGADO. A vida da lâmpada pode ser aumentada ligando o [MODO ECO].

[MODO ECO]	Descrição
[DESLIG.]	Esta é a configuração por defeito (100% de brilho).
[LIGADO]	Baixo consumo de energia da lâmpada (aprox. 75% brilho).

Para ligar o [MODO ECO], faça o seguinte:

1. ***Prima o botão ECO/L-SHIFT no comando à distância para ver o ecrã [MODO ECO].***
2. ***Use o botão ▲ ou ▼ para seleccionar [LIGADO].***
3. ***Prima o botão ENTER.***

   Para alterar de [LIGADO] para [DESLIG.], volte ao passo 2 e seleccione [DESLIG.]. Repita o passo 3.

NOTA:
- *O [MODO ECO] pode ser alterado com o menu.*
  Escolha [CONFIG.] → [BÁSICO] → [MODO DA LÂMPADA] → [MODO ECO].
- *O tempo de vida que a lâmpada ainda tem e as horas que utilizou a lâmpada podem ser verificadas em [TEMPO DE USO]. Seleccione [INFO.] →[TEMPO DE USO].*
- *O [MODO ECO] está sempre definido para [DESLIG.] imediatamente depois da lâmpada ser ligada. A condição da lâmpada não será afectada mesmo quando o [MODO ECO] for alterado.*
- *Depois de um intervalo de 1 minuto desde quando o projector apresenta um ecrã azul, preto ou o logótipo, [MODO ECO] muda automaticamente para [LIGADO].*
- *Se o projector estiver demasiado quente no modo [DESLIG.], pode haver o caso do [MODO ECO] mudar automaticamente para [LIGADO], para proteger o projector. A isto chama-se "Modo ECO forçado". Quando o projector está no modo Eco forçado, o brilho da imagem diminui ligeiramente e o indicador de TEMP. acende a laranja. Ao mesmo tempo o símbolo do termómetro [ ] é apresentado no fundo direito do ecrã.*
  Quando o projector volta à temperatura normal, o modo Eco forçado é cancelado e o [MODO ECO] volta ao modo [DESLIG.].

Verificação do efeito de poupança energética [MEDIDOR DE CARBONO]

Esta característica mostrará o efeito de poupança de energia em termos da redução de emissão de CO_2 (kg) quando o [MODO ECO] do projector está definido para [LIGADO]. Esta função chama-se [MEDIDOR DE CARBONO].

Há duas mensagens: [POUP. TOT. DE CARB.] e [SESSÃO DE POUPANÇA DE CARBONO]. A mensagem [POUP. TOT. DE CARB.] mostra o total de redução da emissão de CO_2 desde a expedição do produto até agora. Pode verificar a informação sobre [TEMPO DE USO] a partir de [INFO.] do menu. (→ página 138)

A mensagem [SESSÃO DE POUPANÇA DE CARBONO] mostra a redução da emissão de CO_2 entre o tempo de mudar para MODO ECO imediatamente depois de ligado e desligado. A mensagem [SESSÃO DE POUPANÇA DE CARBONO] será exibida na mensagem [DESLIGAR ALIMENTAÇÃO/ TEM A CERTEZA?] quando se desliga.

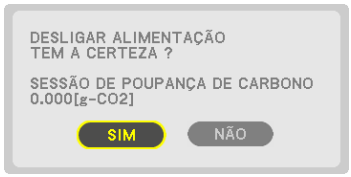

SUGESTÃO:

- *A fórmula que se mostra abaixo é a utilizada para calcular a redução da emissão de CO_2.*
  Valor da redução de emissão de CO_2 = (Consumo de energia em [DESLIG.] para MODO ECO – Consumo de energia em [LIGADO] para MODO ECO) × factor de conversão de CO_2. Quando a imagem é desligada o nível de redução das emissões de CO_2 também aumenta.*
  ** O cálculo para a redução da emissão de CO_2 é baseado numa publicação da OCDE "Emissões de CO_2 a partir da combustão de combustíveis, Edição de 2008".*
- *A [POUP. TOT. DE CARB.] é calculada com base na poupança gravada em intervalos de 15 minutos.*
- *Esta fórmula não se aplicará ao consumo energético uma vez que este não é afectado quer o [MODO ECO] esteja ligado ou desligado.*

❼ Corrigir a distorção de trapezóide horizontal e vertical [ANGULAÇÃO]

Utilize a funcionalidade 3D Reform para corrigir a distorção trapezóide (trapezoidal) para tornar o lado superior ou inferior e o lado esquerdo ou direito do ecrã maior ou mais curto para que a imagem projectada fique rectangular.

Angulação

1. ***Prima e mantenha o botão 3D REFORM durante, pelo menos, 2 segundos para reiniciar os ajustes actuais.***
   Os ajustes actuais para [TRAPEZÓIDE] ou [ANGULAÇÃO] serão limpos.
2. ***Projecte uma imagem para que o ecrã fique inferior à área do raster.***
3. ***Escolha qualquer um dos cantos e alinhe o canto da imagem com um canto do ecrã.***

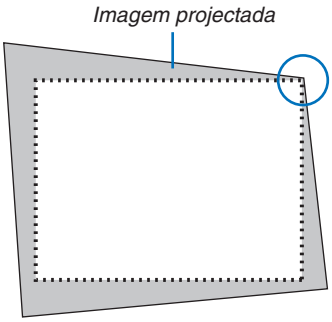

O desenho mostra o canto superior direito.

4. ***Prima duas vezes o botão 3D REFORM.***
   O ecrã de ajuste de angulação é apresentado.

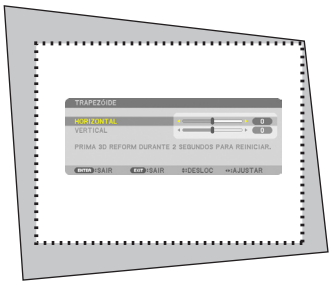

SUGESTÃO: Se estiver a ajustar o [TRAPEZÓIDE], a [ANGULAÇÃO] não estará disponível. Se isto acontecer, prima e mantenha o botão 3D REFORM durante, pelo menos, 2 segundos para reiniciar os ajustes de [TRAPEZÓIDE].

O desenho mostra o ícone superior esquerdo (▶) seleccionado.

5. ***Utilize o botão ▲▼◀▶ para seleccionar um ícone (▲) que aponte na direcção em que pretende mover a moldura da imagem projectada.***
6. ***Prima o botão ENTER.***

7. Utilize o botão ▲▼◀▶ para mover a moldura da imagem projectada como mostrado no exemplo.

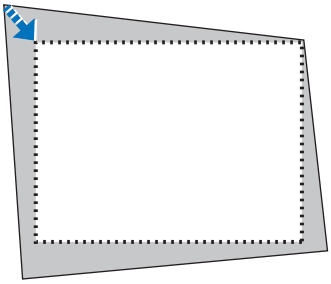

8. Prima o botão ENTER.

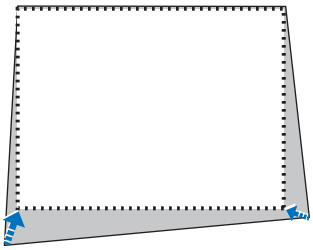

9. Utilize o botão ▲▼◀▶ para seleccionar outro ícone que aponte na direcção.

No ecrã de ajuste de angulação, seleccione [EXIT] ou prima o botão EXIT no comando à distância.

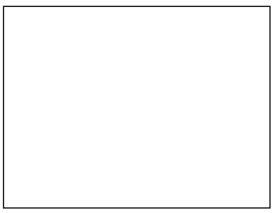

O ecrã de confirmação é apresentado.

10. Prima o botão ◀ ou ▶ para realçar [OK] e prima o botão ENTER.

Isto completa a correcção de angulação.
Ao seleccionar [CANCELAR] irá regressar ao ecrã de ajustes sem guardar as alterações (passo 3).
Seleccionar [REINI.] irá repor os valores de fábrica.
Seleccionar [DESFAZER] irá sair sem guardar as alterações.

NOTA: Para reiniciar os valores definidos para a 3D Reform, prima e mantenha o botão 3D REFORM durante, pelo menos 2 segundos.

As gamas ajustáveis para o 3D Reform são:

	HORIZONTAL	VERTICAL
ANGULAÇÃO TRAPEZÓIDE	Máx. +/– 35° aprox.	Máx. +/– 30° aprox.

* As seguintes são condições nas quais se atinge o ângulo máximo:

- Quando a lente NP27ZL é utilizada
- Quando a deslocação da lente é definida para o centro

  Quando a deslocação da lente é usada e ainda assim a imagem não é apresentada no centro do ecrã, a gama ajustável será aumentada ou diminuída.
- A imagem é projectada na largura máxima com o zoom

NOTA:
- *Mesmo quando o projector está ligado, os últimos valores de correcção utilizados são aplicados.*
- *Se o ecrã de angulação não estiver disponível (a cinzento), prima e mantenha o botão 3D REFORM durante, pelo menos, 2 segundos para repor os dados actuais de correcção. A função de angulação fica disponível.*
- *A gama da correcção de trapezóide não corresponde ao ângulo máximo de inclinação do projector.*

NOTA: Utilizar o 3D Reform pode dar origem a uma ligeira desfocagem da imagem, porque a correcção é feita electronicamente.

❽ Apresentar duas imagens simultaneamente

O projector tem uma funcionalidade que lhe permite ver dois sinais diferentes em simultâneo. Tem dois modos: Modo IMAGEM EM IMAGEM e IMAGEM AO LADO DE IMAGEM.

- ***A partir do menu pode seleccionar [CONFIG.] → [BÁSICO] → [PIP/IMAGEM AO LADO DE IMAGEM].***

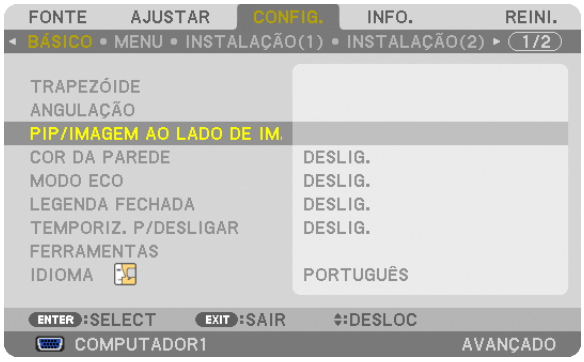

O item [PIP/IMAGEM AO LADO DE IMAGEM] do menu tem as seguintes três opções: MODO, POSIÇÃO e FONTE.
Utilize o botão ▲ ou ▼ para seleccionar [MODO], [POSIÇÃO] ou [FONTE] e prima o botão ENTER.

Seleccionar o modo [MODO] IMAGEM EM IMAGEM ou IMAGEM AO LADO DE IMAGEM

Esta opção permite-lhe seleccionar dois modos: IMAGEM EM IMAGEM e IMAGEM AO LADO DE IMAGEM.

Utilize o botão ▲ ou ▼ para seleccionar [IMAGEM EM IMAGEM] ou [IMAGEM AO LADO DE IMAGEM] e prima o botão ENTER.

IMAGEM EM IMAGEM: Esta opção permite-lhe ver uma imagem secundária na imagem principal.

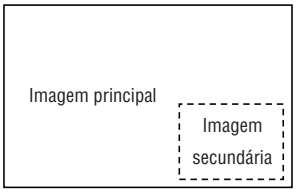

IMAGEM AO LADO DE IMAGEM: Isto permite-lhe ver duas imagens lado a lado.

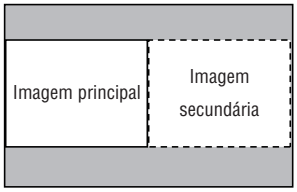

NOTA:
- *A imagem principal será apresentada à esquerda e a imagem secundária à direita.*
- *O sinal principal de imagem suporta os conectores COMPUTER 1, COMPUTER 2 e COMPUTER 3.*
  O sinal secundário de imagem suporta os conectores VIDEO IN e S-VIDEO IN.
- *A imagem principal suporta um sinal RGB com uma resolução de 1280 × 1024 pixéis ou menos.*

Ver duas imagens

1. ***Prima o botão PIP/FREEZE no comando à distância.***
   O ecrã FONTE IMAGEM EM IMAGEM/IMAGEM AO LADO DE IMAGEM será apresentado.

2. ***Utilize o botão ▲ ou ▼ para seleccionar a fonte e prima o botão ENTER.***
   O ecrã IMAGEM EM IMAGEM ou IMAGEM AO LADO DE IMAGEM será apresentado, dependendo de qual foi seleccionado no ecrã de definição do [MODO].

3. ***Para voltar ao ecrã normal (imagem única), prima o botão PIP/FREEZE de novo.***

SUGESTÃO:
- *Seleccionar outra fonte irá implicar um regresso ao ecrã normal.*
- *Seleccionar uma fonte não suportada pela imagem principal ou pela imagem secundária irá implicar um retorno ao ecrã normal.*

[POSIÇÃO]

Esta opção permite-lhe seleccionar a posição da imagem secundária na imagem principal.

NOTA:
- *A definição padrão é [FUNDO-DIREITA].*

Utilize o botão ▲ ou ▼ para seleccionar a posição da imagem secundária e prima o botão ENTER.
As opções são: TOPO-ESQUERDA, TOPO-DIREITA, FUNDO-ESQUERDA e FUNDO-DIREITA.

Os seguintes ajustes e definições estão disponíveis apenas para a imagem principal.
- Ajustar a imagem
- Ampliar uma imagem com o botão D-ZOOM/ZOOM +/–.

As seguintes operações estão disponíveis tanto para a imagem principal como para a secundária.
- Imagem desligada
- Congelar uma imagem em movimento

❾ Prevenir a utilização sem autorização do Projector [SEGURANÇA]

Pode ser definida uma senha para o projector usando o menu, para evitar a operação por um utilizador não autorizado. Quando for definida uma senha, ao ligar o projector é apresentado o ecrã de introdução da senha. Se a senha correcta não for introduzida, o projector não pode projectar nenhuma imagem.

• A definição de [SEGURANÇA] não pode ser cancelada utilizando [REINI.] do menu.

Para activar a função de segurança:

1. ***Prima o botão MENU.***

   O menu é apresentado.

2. ***Prima duas vezes o botão ▶ para seleccionar [CONFIG.] e prima o botão ▼ ou o botão ENTER para seleccionar [BÁSICO].***
3. ***Prima o botão ▶ para seleccionar [INSTALAÇÃO(2)].***
4. ***Prima três vezes o botão ▼ para seleccionar [SEGURANÇA] e prima o botão ENTER.***

É apresentado o menu DESLIG./LIGADO.

5. ***Prima o botão ▼ para seleccionar [LIGADO] e prima o botão ENTER.***

O ecrã de [SENHA DE SEGURANÇA] é apresentado.

6. ***Introduza uma combinação dos quatro botões ▲▼◀▶ e prima o botão ENTER.***

NOTA: Uma senha deve ter de 4 a 10 dígitos de comprimento.

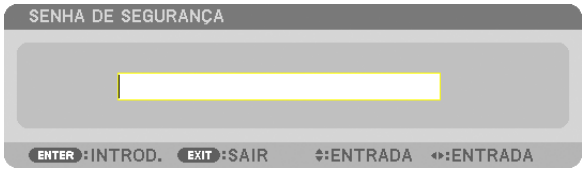

O ecrã [CONFIRME A SENHA] é apresentado.

NOTA: Anote a sua senha e guarde-a num local seguro.

7. Introduza a mesma combinação dos quatro botões ▲▼◀▶ e prima o botão ENTER.

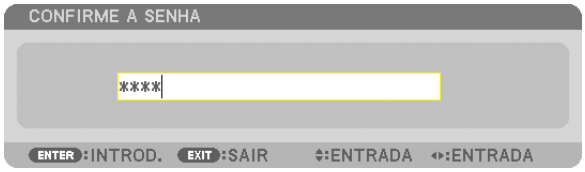

O ecrã de confirmação é apresentado.

8. Seleccione a opção [SIM] e prima o botão ENTER.

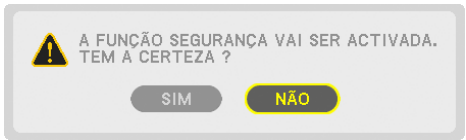

A função de SEGURANÇA foi activada.

Para ligar o projector quando [SEGURANÇA] estiver activada:

1. Prima o botão POWER.

O projector será ligado e aparecerá uma mensagem para efeitos de bloqueio do projector.

2. Prima o botão MENU.

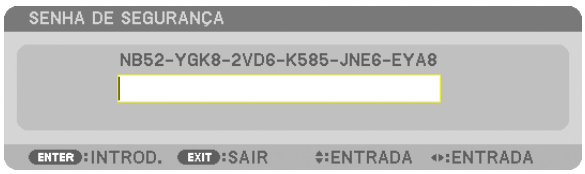

3. Introduza a senha correcta e prima o botão ENTER. O projector apresenta uma imagem.

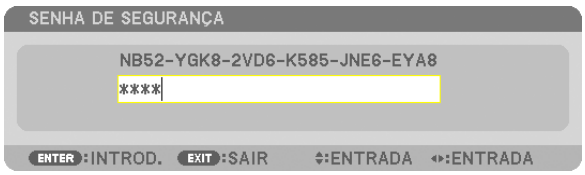

NOTA: O modo de desactivação de segurança é mantido até que a alimentação de corrente seja desligada ou que seja retirada a ficha do cabo de corrente.

Para desactivar a função de SEGURANÇA:

1. ***Prima o botão MENU.***

   O menu é apresentado.

2. ***Seleccione [CONFIG.] → [INSTALAÇÃO(2)] → [SEGURANÇA] e prima o botão ENTER.***

   É apresentado o menu DESLIG./LIGADO.

3. ***Seleccione [DESLIG.] e prima o botão ENTER.***

   O ecrã SENHA DE SEGURANÇA é apresentado.

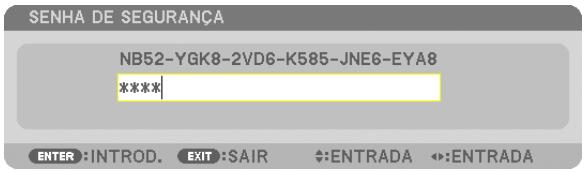

4. ***Introduza a sua senha e prima o botão ENTER.***

   Quando a senha correcta é introduzida, a função de SEGURANÇA é desactivada.

NOTA: Se se esquecer da sua senha, contacte o seu revendedor. O seu revendedor fornecer-lhe-á a sua senha contra a apresentação do seu código de pedido. O seu código de pedido é apresentado no ecrã de confirmação da senha. Neste exemplo [NB52-YGK8-2VD6-K585-JNE6-EYA8] é um código de pedido.

⑩ Guardar alterações para deslocação da lente, zoom e focagem [MEMÓRIA OBJECTIVA]

Os valores ajustados podem ser armazenados na memória do projetor utilizando os botões LENS SHIFT, ZOOM e FOCUS do projetor. Os valores ajustados podem ser aplicados ao sinal que seleccionou. Isto eliminará a necessidade de ajustar a deslocação da lente, a focagem e o zoom aquando da selecção da fonte. Há duas maneiras de guardar os valores ajustados para a deslocação da lente, zoom e focagem.

Nome da função	Descrição	página
MEMÓRIA OBJECT REF.	Valores ajustados comuns a todos os sinais de entrada. Se não estiverem guardados quaisquer valores ajustados em [MEMÓRIA OBJECTIVA], os valores guardados em [MEMÓRIA OBJECT REF.] serão aplicados no ajuste da lente.	→ página 130
MEMÓRIA OBJECTIVA	Valores ajustados para cada sinal de entrada. Utilize os valores ajustados para o sinal com uma relação de apresentação ou resolução diferente. Os valores ajustados podem ser aplicados aquando da selecção da fonte.	→ página 121

NOTA:
- *Os ajustes de deslocamento de lente, zoom e focagem podem ser realizados com o controlo remoto. (→ página 27, 29, 30)*
- *A lente NP25FL não suporta a função Memória Objectiva.*
- *Certifique-se de que efectua a [CALIBRAÇÃO] depois da substituição das lentes.*

Exemplo de utilização

Quando pretender exibir num ecrã um sinal com uma relação de apresentação de 4:3 NTSC ou outro sinal de relação de apresentação de 4:3 e SXGA ou outro sinal de relação de apresentação 5:4:

Faça os ajustes de deslocação, focagem e zoom para definir o tamanho vertical do ecrã do sinal de relação de apresentação vertical 5:4 para padrão.
Tanto os sinais de relação de apresentação de 4:3 e os sinais de relação de apresentação de 5:4 podem agora ser apresentados.
Note que com estes ajustes de deslocação, focagem e zoom, o sinal de relação de apresentação de 4:3 irá ficar mais pequeno no ecrã.
Para eliminar esta redução de tamanho, ajuste a deslocação, focagem e zoom para a condição óptima para cada sinal de relação de apresentação de 4:3 e 5:4.
Guardar (armazenar) cada um destes valores irá permitir a projecção em condições óptimas aquando da comutação de sinal.

Para guardar os valores ajustados em [MEMÓRIA OBJECTIVA REF.]:

1. ***Prima o botão MENU.***

O menu é apresentado.

2. ***Prima o botão ▶ para seleccionar [CONFIG.] e prima o botão ENTER.***
3. ***Prima o botão ▶ para seleccionar [INSTALLATION(1)].***

4. ***Prima o botão ▼ para seleccionar [MEMÓRIA OBJECT REF.] e prima o botão ENTER.***

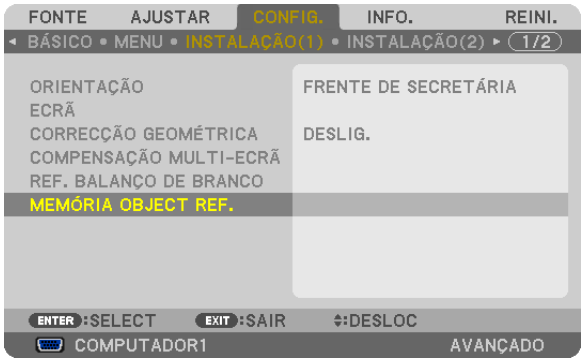

O ecrã [MEMÓRIA OBJECT REF.] será apresentado.

5. ***Seleccione [MEMORIZAR] e prima o botão ENTER.***

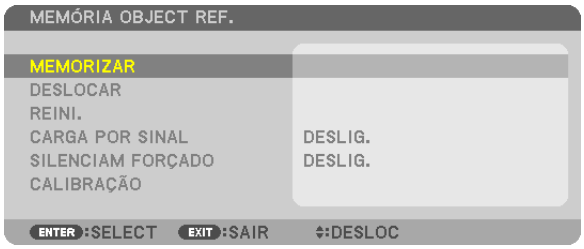

O ecrã de confirmação é apresentado.

6. ***Prima o botão ◀ para seleccionar e [SIM] e prima o botão ENTER.***

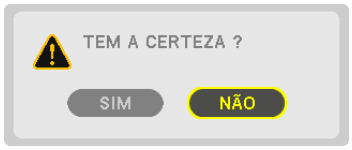

Os valores ajustados para a deslocação da lente, zoom e focagem foram guardados na [MEMÓRIA OBJECT REF.].

7. ***Prima o botão MENU.***

O menu será fechado.

SUGESTÃO:

- *Para guardar os valores ajustados para cada fonte de entrada, utilize a função memória objectiva.*

Para carregar os valores ajustados de [MEMÓRIA OBJECT REF.]:

1. ***Prima o botão MENU.***

O menu é apresentado.

2. ***Prima o botão ▶ para seleccionar [CONFIG.] e prima o botão ENTER.***
3. ***Prima o botão ▶ para seleccionar [INSTALLATION(1)].***
4. ***Prima o botão ▼ para seleccionar [MEMÓRIA OBJECT REF.] e prima o botão ENTER.***

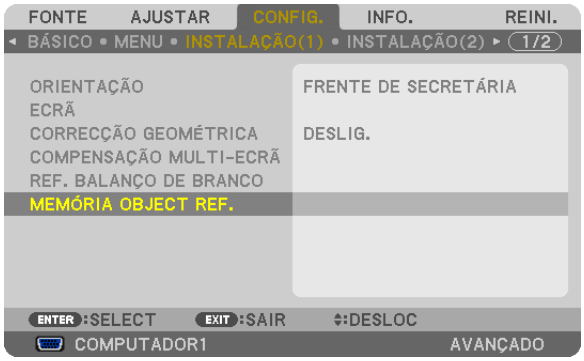

O ecrã [MEMÓRIA OBJECT REF.] será apresentado.

5. ***Seleccione a opção [DESLOC.] e prima o botão ENTER.***

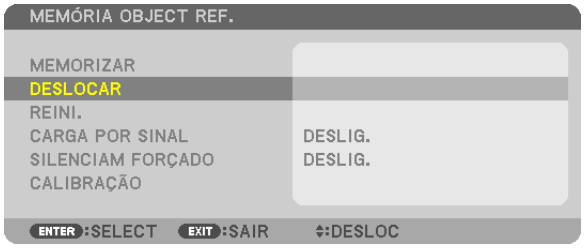

O ecrã de confirmação é apresentado.

6. ***Prima o botão ◀ para seleccionar e [SIM] e prima o botão ENTER.***

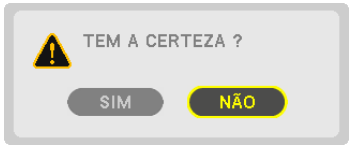

Os valores ajustados serão aplicados ao sinal actual.

7. ***Prima o botão MENU.***

O menu será fechado.

SUGESTÃO:

Para carregar os valores ajustados de [MEMÓRIA OBJECTIVA]:

1. ***A partir do menu, seleccione [AJUSTAR] → [MEMÓRIA OBJECTIVA] → [DESLOC.] e prima o botão ENTER.***

O ecrã de confirmação é apresentado.

2. ***Prima o botão ◀ para seleccionar e [SIM] e prima o botão ENTER.***

   Os valores ajustados guardados em [MEMÓRIA OBJECTIVA] serão aplicados ao sinal actual.

Para aplicar automaticamente os valores ajustados aquando da selecção da fonte:

1. ***Seleccione, a partir do menu, [CONFIG.] → [MEMÓRIA OBJECT REF.] → [CARGA POR SINAL] e prima o botão ENTER.***

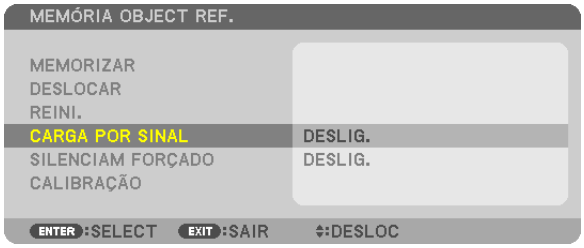

2. ***Prima o botão v para seleccionar e [LIGADO] e prima o botão ENTER.***

   Isto irá mover automaticamente a lente para a posição aquando da selecção da fonte de acordo com os valores ajustados.

NOTA: A função Memória da Lente poderá não produzir uma imagem completamente alinhada (devido a tolerâncias da lente) usando os valores ajustados guardados no projector. Após invocar e aplicar os valores ajustados da função Memória da Lente, ajuste com precisão o deslocamento da lente, o zoom e a focagem, para produzir a melhor imagem possível.

⓫ Apresentar uma imagem utilizando [COMBINAÇÃO DE BORDAS]

A função COMBINAÇÃO DE BORDAS permite que uma imagem de alta resolução em vários ecrãs seja apresentada num ecrã grande.
Esta função ajusta as bordas sobrepostas das imagens projectadas de cada projetor para as tornar imagens uniformes em vários ecrãs.

NOTA:
- *Para as distâncias de projeção consulte "Distância de projecção e tamanho do ecrã" na página 219, 220, 221.*
- *Antes de executar a função de combinação de bordas coloque o projetor na posição correta para que a imagem fique quadrada e no tamanho adequado, efetuando depois os ajustes ópticos (deslocamento de lente, foco e zoom).*

Antes de se explicar a utilização da função de combinação de bordas

Esta secção explica o caso para "Exemplo: Colocar dois projectores lado a lado". Como mostrado, a área projetada à esquerda é referida como "Projetor A" e a imagem projetada à direita é referida como "Projetor B". A não ser que seja especificado, daqui para a frente, o termo "projetor" é utilizado para mencionar tanto o projetor A como o projetor B.

Exemplo: Colocar dois projectores lado a lado

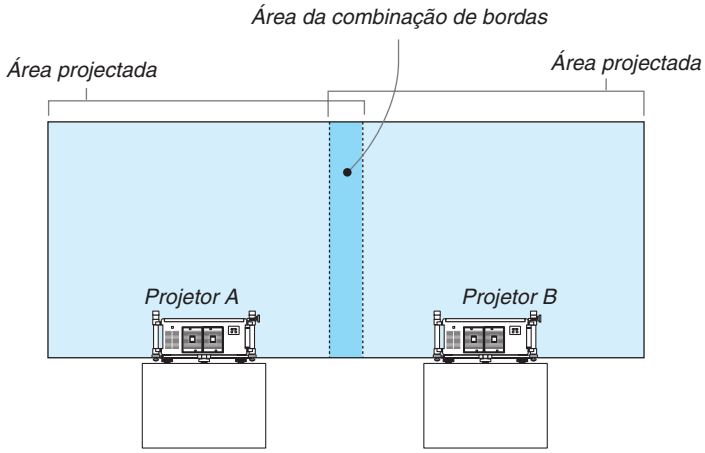

Preparação:
- Ligue o projector e apresente um sinal.
- Para utilizar dois projetores ou mais terá de ligar o [ID DE CONTROLO] a partir do menu. Para mais informações consulte "Definir ID em [ID DE CONTROLO] do projector" na página 131.

① Ativar [COMBINAÇÃO DE BORDAS].

1 Selecione [CONFIG.] → [COMBINAÇÃO DE BORDAS] e prima o botão ENTER.

2 Selecione [MODO] → [LIGADO] e prima o botão ENTER.

Isto ativa a função de combinação de bordas. Os seguintes itens de menu estão disponíveis: [TOPO], [FUNDO], [ESQUERDA], [DIREITA] e [NÍVEL DE PRETO]

3 Selecionar [DIREITA] para o Projetor A e [ESQUERDA] para o Projetor B.

Prima o botão ENTER.

Os seguintes itens estão disponíveis: [CONTROLE], [MARCADOR], [DISTÂNCIA] e [POSIÇÃO]

4 Selecione [CONTROLE] → [LIGADO] e prima o botão ENTER.

Cada [TOPO], [FUNDO], [ESQUERDA], [DIREITA] e [NÍVEL DE PRETO] tem o seu próprio [CONTROLE], [MARCADOR], [DISTÂNCIA] e [POSIÇÃO]. Ligar [CONTROLE] irá fazer com que [MARCADOR], [DISTÂNCIA] e [POSIÇÃO] fiquem disponíveis.

② Ajuste a [DISTÂNCIA] e [POSIÇÃO] para determinar uma área de bordas sobrepostas das imagens projetadas de cada projetor.

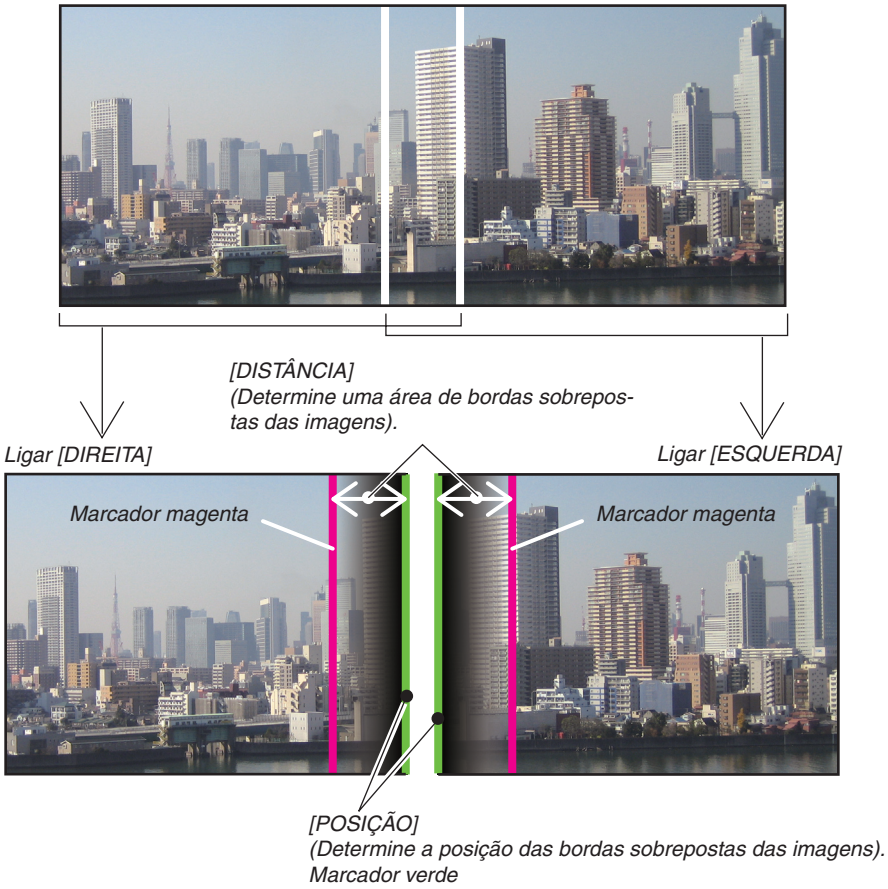

Ligar o [MARCADOR] irá apresentar os marcadores em magenta e verde.
O marcador magenta é utilizado para a [DISTÂNCIA] e o verde para a [POSIÇÃO].

1 Ajustar a [DISTÂNCIA].

Utilize o botão ◀ ou ▶ para ajustar a área sobreposta.

SUGESTÃO:

- *Ajuste para sobrepor um marcador do projetor com o marcador do outro projector.*

2 Ajustar a [POSIÇÃO].

Utilize o botão ◀ ou ▶ para alinhar uma borda com a outra borda das imagens sobrepostas.

SUGESTÃO:
- *Quando apresentar um sinal com uma resolução diferente, reconfigure a função de combinação de bordas de início.*
- *A definição do [MARCADOR] não será guardada e voltará para [DESLIG.] quando o projetor for desligado.*
- *Para apresentar ou esconder o marcador enquanto o projetor está a funcionar, ligue ou desligue o [MARCADOR] a partir do menu.*
- *Se quiser tornar as diferenças de balanço de brancos e de brilho entre os projetores menos visíveis, ajuste [REF. BALANÇO DE BRANCO] e [COMPENSAÇÃO MULTI-ECRÃ] para obter os melhores resultados possíveis. (→ página 129)*

Ajuste do nível de preto

Se notar algumas diferenças no brilho de uma imagem, utilize o [NÍVEL DE PRETO] para ajustar a parte mais escura ou o nível de brilho.

NOTA:
Esta função está ativada apenas quando [MODO] está ligado.
A área ajustável varia dependendo da combinação de [TOPO], [FUNDO], [ESQUERDA] e [DIREITA] que estão ligados.

Exemplo: Ajustar o nível de preto ao colocar dois projetores lado a lado

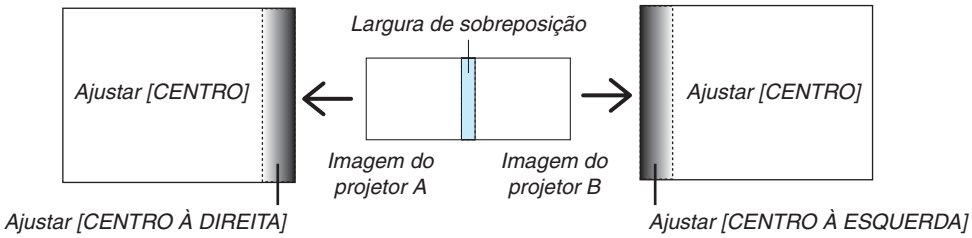

1. ***Ligar [MODO]***
2. ***Selecione [NÍVEL DE PRETO] e prima o botão ENTER.***

3. ***Utilize o botão ▼ ou ▲ para escolher um item e utilize ◀ ou ▶ para ajustar o nível de preto.***
   Se for necessário faça o mesmo para o outro projetor.

Porções de 9 segmentos para o ajuste do nível de preto

Projetor central

Esta função ajusta o nível de brilho de porções de 9 segmentos para o projetor central e de porções de 4 segmentos para o projetor inferior esquerdo, como se mostra abaixo.

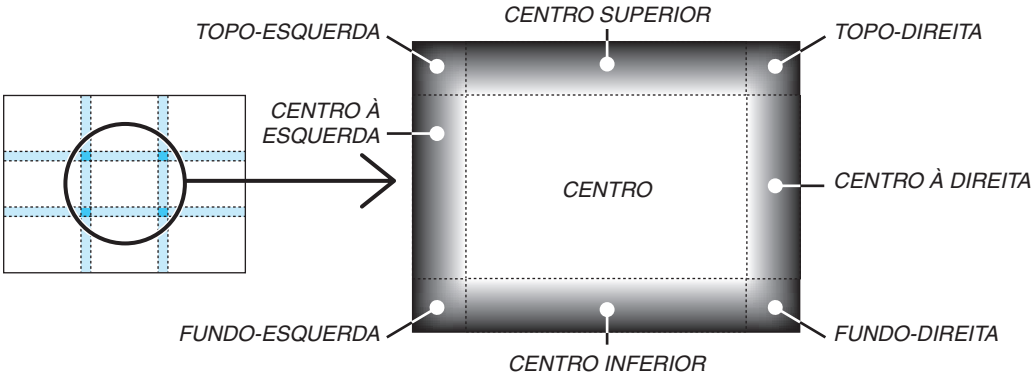

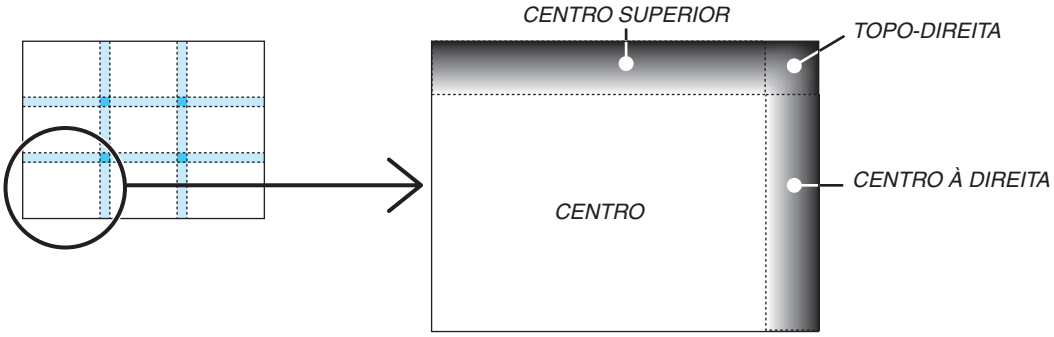

⓬ Controlar o projector usando um navegador HTTP

Visão geral

A função de Servidor HTTP garante definições e funcionamentos para:

1. ***Configurar redes com/sem fios (NETWORK SETTINGS)***

   Para usar a ligação de rede sem fios, é necessária a unidade opcional de rede sem fios USB. (→ página 178)

   Para usar uma ligação LAN com/sem fios, ligue o projector ao computador com um cabo LAN disponível comercialmente. (→ página 177)

2. ***Configurar email de alerta (ALERT MAIL)***

   Quando o projector está ligado a uma rede com/sem fios, o tempo de substituição da lâmpada ou as mensagens de erro serão enviadas por e-mail.

3. ***Trabalhar com o projector***

   É possível ligar/desligar, seleccionar a entrada e ajustar a imagem.

4. ***Configurar PJLink PASSWORD e AMX BEACON***

Acesso à função de servidor HTTP:

- ***Inicie o navegador web no computador através da rede ligada ao projector e introduza o seguinte URL:***

  http://<o endereço de IP do projector> /index.html

SUGESTÃO: O endereço IP definido de fábrica é [DHCP ON].

NOTA:

- *Para usar o projector numa rede fale com o administrador de rede sobre as respectivas configurações.*
- *A resposta do ecrã ou do botão pode ser retardada ou a operação pode não ser aceite, dependendo das definições da sua rede. Se tal acontecer, consulte o seu administrador de rede. O projector poderá não responder se os seus botões forem repetidamente premidos em intervalos curtos. Se tal acontecer, aguarde um momento e repita. Se continuar a não obter nenhuma resposta, desligue e torne a ligar o projector.*
- *Se o ecrã PROJECTOR NETWORK SETTINGS não aparecer no browser da Internet, prima as teclas Ctrl+F5 para actualizar o seu browser da Internet (ou limpar a memória cache).*
- *Este dispositivo usa "JavaScript" e "Cookies" e o navegador deve estar configurado para aceitar estas funções. O método de configuração varia de acordo com a versão do navegador. Consulte os ficheiros de ajuda e a outra informação fornecida com o software.*

Preparação antes de usar

Ligue o projector a um cabo LAN (comum, disponível no mercado) antes de iniciar as operações no navegador. (→ página 177)

A operação com um navegador que use um servidor proxy poderá não ser possível, dependendo do tipo de servidor proxy e do método de configuração. Apesar de o tipo de servidor proxy ser um factor, é possível que os itens que já foram definidos não sejam apresentados, dependendo da eficácia do cache, e o conteúdo definido a partir do navegador poderá não ser reflectido na operação. Recomenda-se não usar um servidor proxy a menos que tal seja inevitável.

Tratamento do endereço para operação através de um navegador

Em relação ao endereço real que é introduzido para endereço ou introduzido na coluna URL quando a operação do projector é feita através de um navegador, o nome do hospedeiro pode ser usado tal como é quando o nome do hospedeiro correspondente ao endereço IP do projector tiver sido registado no servidor do nome do domínio por um administrador da rede, ou nome do hospedeiro correspondente ao endereço IP do projector tiver sido definido no ficheiro “HOSTS” do computador em uso.

Exemplo 1: Quando o nome de hospedeiro do projector tiver sido definido para “pj.nec.co.jp”, é permitido o acesso às definições de rede especificando
http://pj.nec.co.jp/index.html
para o endereço ou a coluna de entrada do URL.

Exemplo 2: Quando o endereço IP do projector for “192.168.73.1”, é permitido o acesso às definições de rede especificando
http://192.168.73.1/index.html\
para o endereço ou a coluna de entrada do URL.

PROJECTOR ADJUSTMENT

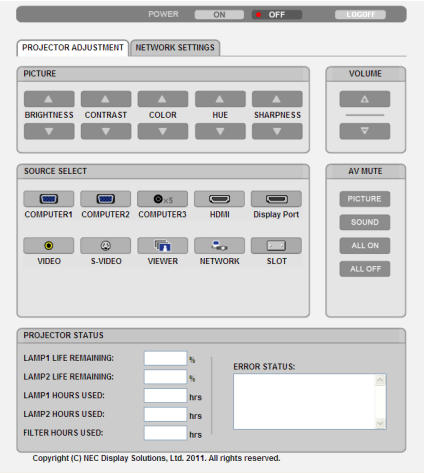

POWER: Controla a alimentação do projector.
ON ..... A alimentação está ligada.
OFF ..... A alimentação está desligada.

VOLUME: Este controlo não está disponível neste modelo.

AV-MUTE: Controla a função de silenciar do projector.
PICTURE..... Silencia o vídeo.
PICTURE ⊘ ..... Cancela o silenciamento do vídeo.
SOUND* ..... Silencia o áudio.
SOUND* ⊘..... Cancela o silenciamento do áudio.
ALL ON ..... Silencia cada uma das funções vídeo e áudio*.
ALL OFF..... Cancela o silenciamento de cada uma das funções vídeo e áudio*.

NOTA:
** A função de silenciamento do áudio não está disponível porque o projector não tem uma função de áudio.*

PICTURE: Controla o ajuste de vídeo do projector.

BRIGHTNESS ▲ .... Aumenta o valor de ajuste de brilho.

BRIGHTNESS ▼ .... Diminui o valor de ajuste de brilho.

CONTRAST ▲..... Aumenta o valor de ajuste de contraste.

CONTRAST ▼..... Diminui o valor de ajuste de contraste.

COLOR ▲ ..... Aumenta o valor de ajuste de cor.

COLOR ▼ ..... Diminui o valor de ajuste de cor.

HUE ▲..... Aumenta o valor de ajuste de matiz.

HUE ▼..... Diminui o valor de ajuste de matiz.

SHARPNESS ▲ ..... Aumenta o valor de ajuste de nitidez.

SHARPNESS ▼ ..... Diminui o valor de ajuste de nitidez.

- As funções que podem ser controladas variam dependendo do sinal a ser introduzido no projector. (→ página 115)

SOURCE SELECT: Comuta o conector de entrada do projector.

COMPUTER 1 ..... Comuta para o conector COMPUTER 1 IN.

COMPUTER 2 ..... Comuta para o conector COMPUTER 2 IN.

COMPUTER 3 ..... Comuta para o conector COMPUTER 3 IN.

HDMI ..... Comuta para o conector HDMI IN.

DisplayPort ..... Comuta para o DisplayPort.

VIDEO ..... Comuta para o conector VIDEO IN.

S-VIDEO ..... Comuta para o conector S-VIDEO IN.

VIEWER ..... Comuta para os dados no dispositivo de memória USB.

NETWORK ..... Comuta para o sinal LAN.

SLOT..... Comuta para a placa opcional.

PROJECTOR STATUS: Apresenta a condição do projector.

LAMP 1 LIFE REMAINING .. Apresenta a vida restante da lâmpada 1 em percentagem.

LAMP 2 LIFE REMAINING .. Apresenta a vida restante da lâmpada 2 em percentagem.

LAMP 1 HOURS USED..... Apresenta quantas horas a lâmpada 1 foi usada.

LAMP 2 HOURS USED..... Apresenta quantas horas a lâmpada 2 foi usada.

FILTER HOURS USED ..... Apresenta quantas horas o filtro foi usado.

ERROR STATUS..... Apresenta o estado de erros ocorridos dentrodo projector.

LOG OFF: Faz o seu projector sair do sistema e voltar ao ecrã de autenticação (ecrã LOGON).

DEFINIÇÕES DE REDE

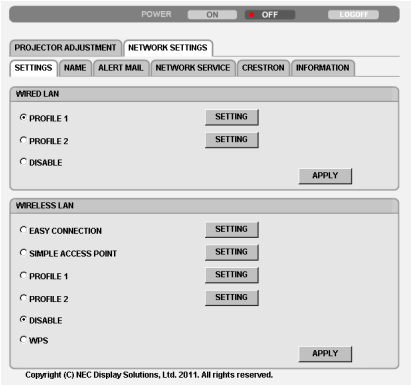

• SETTINGS

WIRED ou WIRELESS

SETTING	Configurado para rede com fios ou rede sem fios.
APPLY	Aplicar as definições à rede com fios ou à rede sem fios.
DHCP ON	Atribui automaticamente endereço IP, máscara subnet e portal ao projector a partir do servidor DHCP.
DHCP OFF	Define endereço IP, máscara subnet e portal ao projector atribuído pelo administrador de rede.
IP ADDRESS	Define o endereço IP da rede ligada ao projector.
SUBNET MASK	Define o número de máscara de subnet da rede ligada ao projector.
GATEWAY	Define o portal por omissão da rede ligada ao projector.
WINS	Define o endereço de IP do servidor WINS da rede ligada ao projector, quando [DHCP] está ligado esta opção não está disponível.
AUTO DNS ON	O servidor DHCP atribuirá automaticamente um endereço IP do servidor DNS ligado ao projector.
AUTO DNS OFF	Define o endereço IP do servidor DNS ligado ao projector.

Definição para WIRED LAN

PROFILE 1/PROFILE 2	Podem ser definidas duas configurações para a ligação com fios. Seleccione PROFILE 1 ou PROFILE 2.
DISABLE	Desactiva a ligação à rede com fios

Definição para WIRELESS LAN (unidade de rede sem fios opcional necessária para a Europa, Austrália e países Asiáticos)

EASY CONNECTION	Executa uma rede sem fios usando EASY CONNECTION.
SIMPLE ACESS POINT	Configure o projector para um ponto de acesso simples.
WPS	Utilize o WPS (Wi-Fi Protected Setup™) para configurar a rede sem fios do projector. NOTA: Utilize os menus do projector para estabelecer ligações WPS e alterar as definições do perfil WPS.
CHANNEL	Seleccionar um canal. Os canais disponíveis variam dependendo do país e da região. Quando seleccionar [INFRAESTRUTURA] certifique-se de que o projector e o seu ponto de acesso estão no mesmo canal; quando seleccionar [AD HOC], certifique-se de que o projector e o computador estão no mesmo canal.

PROFILE 1/PROFILE 2	Podem ser definidas duas configurações para a ligação sem fios. Seleccione PROFILE 1 ou PROFILE 2.
SSID	Introduza um identificador (SSID) para a rede sem fios. A comunicação só poderá ser feita com equipamento cujo SSID corresponda ao SSID da rede sem fios.
SITE SURVEY	Apresenta uma lista de SSID disponíveis para a rede sem fios no local. Seleccione um SSID a que possa aceder.
NETWORK TYPE	Seleccione o método de comunicação quando usar a rede sem fios. INFRASTRUCTURE: Seleccione esta opção quando comunicar com um ou mais equipamentos ligados à rede sem fios através de um ponto de acesso sem fios. AD HOC: Seleccione esta opção quando usar a rede sem fios para comunicar directamente com um computador em modo peer-to-peer.
SECURITY TYPE	Ligue ou desligue o modo de encriptação para segurança da transmissão. Quando ligar o modo de encriptação, defina a chave WEP ou chave encriptada.

DISABLE	Não activará a função de encriptação. As comunicações poderão ser monitorizadas por terceiros.
WEP 64 bit	Usa comprimento de dados de 64 bits para segurança da transmissão.
WEP 128 bit	Usa comprimento de dados de 128 bits para segurança da transmissão. Esta opção aumenta a privacidade e segurança quando comparada com o uso de encriptação com comprimento de dados de 64 bits.
WPA-PSK TKIP/ WPA-PSK AES/ WPA2-PSK TKIP/ WPA2-PSK AES/ WPA-EAP TKIP EAP-TLS/ WPA-EAP AES EAP-TLS/ WPA-EAP TKIP PEAP-MSCHAP v2/ WPA-EAP AES PEAP-MSCHAP v2/ WPA2-EAP TKIP EAP-TLS/ WPA2-EAP AES EAP-TLS/ WPA2-EAP TKIP PEAP-MSCHAP v2/ WPA2-EAP AES PEAP-MSCHAP v2	Estas opções oferecem maior segurança que WEP.

NOTA:
- *As definições WEP deverão ser as mesmas que os dispositivos de comunicação tais como PC ou pontos de acesso na rede sem fios.*
- *Quando usar WEP, a velocidade de transmissão de imagem será reduzida.*
- *Outras chaves de encriptação que não WEP 64 bit e WEP 128 bit não estão disponíveis quando está seleccionado [AD HOC] a partir de [NETWORK TYPE].*
- *Para instalar um certificado digital, utilize o menu do projector. (→ página 151)*

INDEX	Seleccione a senha de encriptação ao seleccionar [WEP 64 bit] ou [WEP 128 bit] em [SECURITY TYPE].
KEY	Quando seleccionar [WEP 64 bit] ou [WEP 128 bit] em [SECURITY TYPE]: Introduza a chave WEP.

Seleccionar	Caracteres (ASCII)	Dígitos hexadecimais (HEX)
WEP 64 bit	Até 5 caracteres	Até 10 caracteres
WEP 128 bit	Até 13 caracteres	Até 26 caracteres

	Quando seleccionar [WPA PSK-TKIP], [WPA PSK-AES], [WPA2 PSK-TKIP] ou [WPA2 PSK-AES]: Introduza a chave de encriptação. A chave deverá ter um comprimento de 8 ou superior e 63 ou inferior.
USERNAME	Defina um nome de utilizador para WPA-EAP/WPA2-EAP.

PASSWORD	Defina uma senha para WPA-EAP TKIP PEAP-MSCHAP v2/WPA-EAP AES PEAP-MSCHAP v2/WPA2-EAP TKIP PEAP-MSCHAP v2/WPA2-EAP AES PEAP-MSCHAP v2.
USE DIGITAL CERTIFICATE	Seleccione esta opção se utilizar um certificado digital para WPA-EAP TKIP PEAP-MSCHAP v2/WPA-EAP AES PEAP-MSCHAP v2/WPA2-EAP TKIP PEAP-MSCHAP v2/WPA2-EAP AES PEAP-MSCHAP v2.

• NAME

PROJECTOR NAME	Introduza um nome para o projector de modo que o computador possa identificar o projector. O nome do projector deverá ter 16 caracteres ou menos. SUGESTÃO: O nome do projector não será afectado mesmo quando fizer [REINI.] a partir do menu.
HOST NAME	Introduza o nome do hospedeiro da rede ligada ao projector. O nome do hospedeiro deverá ter 15 caracteres ou menos.
DOMAIN NAME	Introduza o nome do domínio da rede ligada ao projector. O nome do domínio deverá ter 60 caracteres ou menos.

• ALERT MAIL

ALERT MAIL	Esta opção notificará o computador do tempo para substituição da lâmpada ou mensagens de erro através de email quando usar uma rede com ou sem fios. Colocar uma marca de verificação activará a função de alerta de correio. Retirar a marca de verificação desactivará a função de alerta de correio. Exemplo de mensagem a ser enviada pelo projector: The lamp and filters are at the end of its usable life. Please replace the lamp. Projector Name: XXXXX Lamp 1 Hours Used: XXX [H] Lamp 2 Hours Used: XXX [H]
SENDER'S ADDRESS	Introduza o endereço do remetente.
SMTP SERVER NAME	Introduza o nome do servidor SMTP a ser ligado ao projector.
RECIPIENT'S ADDRESS 1, 2, 3	Introduza o endereço do destinatário. Podem ser introduzidos até três endereços.
TEST MAIL	Envie um email de teste para verificar se as suas definições estão correctas *NOTA:* • *Se executar um teste, poderá não receber um email de alerta. Se tal acontecer, verifique se as definições de rede estão correctas.* • *Se introduzir um endereço incorrecto num teste, poderá não receber um email de alerta. Se tal acontecer, verifique se o endereço do destinatário está correcto.*
SAVE	Clique neste botão para guardar as definições na memória do projector.

• NETWORK SERVICE

PJLink PASSWORD	Defina uma palavra-passe para PJLink*. A senha deverá ter 32 caracteres ou menos. Não se esqueça da sua senha. Contudo, se se esquecer da sua senha, consulte o seu revendedor.
HTTP PASSWORD	Defina uma senha para o servidor HTTP. A senha deverá ter 10 caracteres ou menos.
AMX BEACON	Active ou desactive para detecção de AMX Device Discovery quando ligar a uma rede suportada por um sistema de controlo AMX's NetLinx. *SUGESTÃO:* *Quando usar um dispositivo que suporte AMX Device Discovery, todo o sistema de controlo AMX NetLinx reconhecerá o dispositivo e descarregará o módulo Device Discovery apropriado de um servidor AMX.* *Colocando uma marca de verificação será activada a detecção do projector pelo AMX Device Discovery.* *Se apagar a marca de verificação desactivará a detecção do projector pelo AMX Device Discovery.*

NOTA: Se se esquecer da sua senha, contacte o seu revendedor.

*O que é PJLink?
PJLink é a normalização do protocolo usado para controlar projectores de diferentes fabricantes. Este protocolo padrão foi estabelecido por Japan Business Machine and Information System Industries Association (JBMIA) em 2005.
O projector suporta todos os comandos de PJLink Classe 1.
A definição de PJLink não será afectada mesmo quando se fizer [REINI.] no menu.

Compatibilidade do CRESTRON ROOMVIEW

O projector suporta o CRESTRON ROOMVIEW, permitindo que múltiplos dispositivos ligados à rede sejam geridos e controlados a partir de um computador ou controlador.
Para mais informações visite http://www.crestron.com
<Procedimento de ajuste>
Aceda à função do servidor HTTP e faça as configurações necessárias para [CRESTRON] nas [DEFINIÇÕES DE REDE].

• ROOMVIEW para gerir a partir do computador.

DISABLE	Desactiva o ROOMVIEW.
ENABLE	Activa o ROOMVIEW.

• CRESTRON CONTROL para gerir a partir do controlador.

DISABLE	Desactiva o CRESTRON CONTROL.
ENABLE	Activa o CRESTRON CONTROL.
IP ADDRESS	Define o seu endereço de IP do CRESTRON SERVER.
IP ID	Define a sua ID de IP do CRESTRON SERVER.

SUGESTÃO: As definições CRESTRON são necessárias apenas para utilização com CRESTRON ROOMVIEW.
Para obter mais informações, visite http://www.crestron.com

• INFORMATION

WIRED LAN	Apresenta uma lista de definições da ligação rede com fios.
WIRELESS LAN	Apresenta uma lista de definições da ligação de rede sem fios.
UPDATE	Reflecte as definições quando estas são alteradas.

⓭ Projectar a imagem do ecrã do computador através de uma rede [PROJECTOR DE REDE]

Seleccionando o projector ligado à mesma rede que aquela do seu PC, a imagem do último pode ser projectada através da rede. Não há necessidade de fazer uma ligação usando o cabo de computador (VGA).

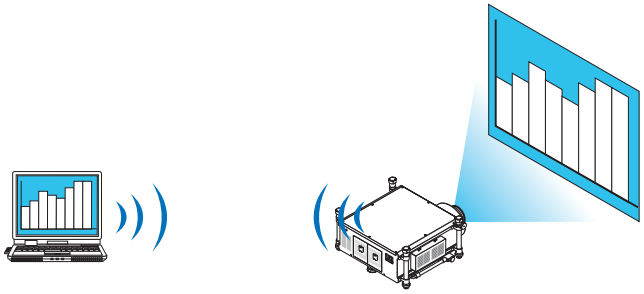

Ambiente de operação

SO aplicáveis	Windows 7 Professional Windows 7 Ultimate Windows 7 Enterprise Windows Vista Home Premium Windows Vista Business Windows Vista Ultimate Windows Vista Enterprise
Especificações de hardware	Devem satisfazer-se as especificações recomendadas pela Microsoft quanto ao ambiente de operação para o Windows 7/Windows Vista.
Ambiente de rede	É necessário um ambiente de rede com ou sem fios que suporte TCP/IP.
Cor de ecrã	High Color (16 bits) True Color (24 bits e 32 bits) * Configurar com 256 cores ou menos não está disponível.

Configurar o projector para modo de entrada de projector de rede

1. ***Com o projector ligado, prima o botão SOURCE no corpo do projector.***

   Aparece a janela de selecção da entrada.

   Outra forma de apresentar a janela de selecção de entrada é premindo o botão NETWORK no comando à distância. Será apresentado o APPLICATION MENU. Vá para o passo 3.

2. *Prima o botão ▼ ou ▲ para seleccionar [REDE] e prima o botão ENTER.*

É apresentado o menu [APPLICATION MENU] no ecrã.

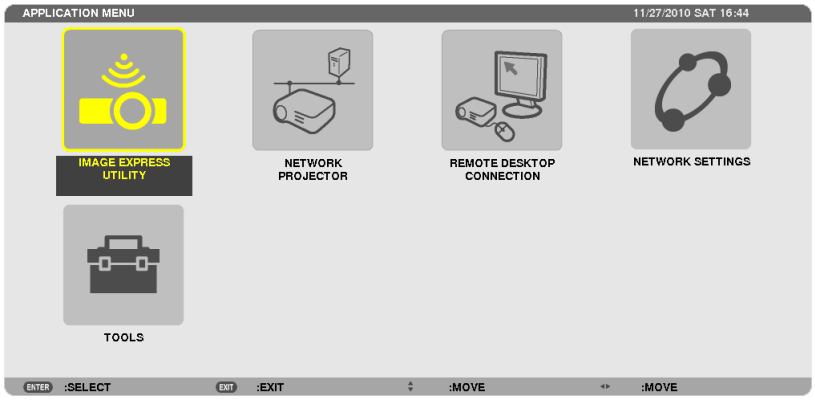

3. *No menu [APPLICATION MENU], seleccione [NETWORK PROJECTOR].*

Será apresentado o [NOME DO PROJECTOR/DISPLAY RESOLUTION/SENHA/URL].

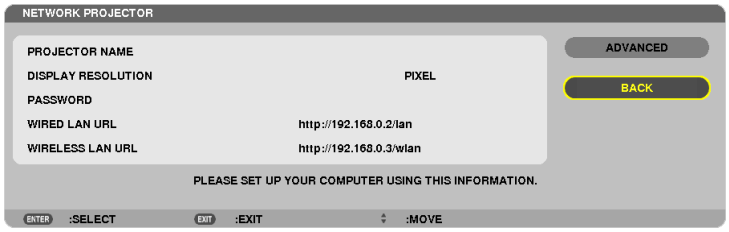

Projectar a imagem com o projector de rede

1. ***Clique em [Iniciar] no ambiente de trabalho do Windows 7.***
2. ***Clique em [Todos os programas].***
3. ***Clique em [Acessórios].***
4. ***Clique em [Ligar a um projector de rede].***

   Quando aparecer a janela de [Permissão para ligar a um projector de rede], clique em [Sim].

   Aparece a janela "Ligar a um projector de rede".

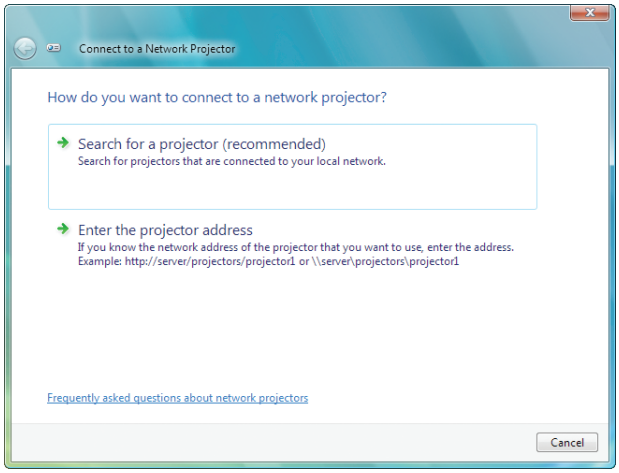

5. ***Clique em [→ Procurar por um projector (recomendado)].***

   Na caixa "Projectores disponíveis", é apresentado "Séries PH1400".
6. ***Clique em [Séries PH1400].***

   A mensagem "Introduza a senha para o projector que seleccionou." é apresentada no fundo da janela.

7. Introduza a senha na respectiva caixa apresentada no passo 3 da página 66.

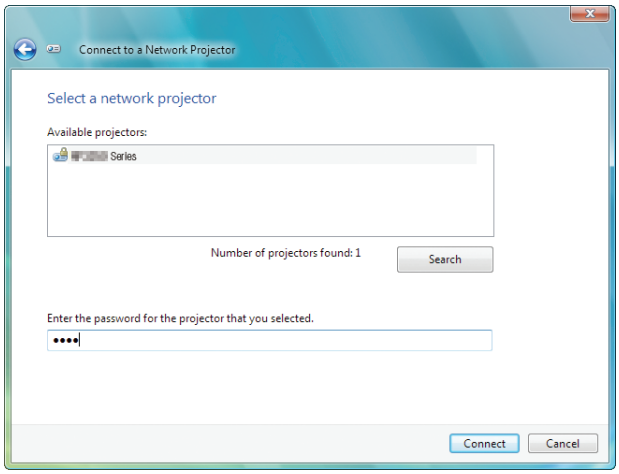

8. Clique em [Ligar].

A função projector de rede é activada e o ecrã do Windows 7 é apresentado pelo projector.

- *Se a resolução do ecrã do seu computador for diferente da resolução de ecrã do projector, a função NETWORK PROJECTOR pode não funcionar. Se isto acontecer, altere a resolução do ecrã de computador para uma resolução inferior àquela apresentada no Passo 3 na página 66.*

NOTA: Quando o projector de rede é activado, a cor de fundo do ambiente de trabalho muda para preto. Quando o projector de rede é parado, a cor de fundo original é reposta.

Referência: Se o projector não for detectado no passo 5, clique em [→ Introduzir o endereço do projector]. Depois introduza o "Endereço de rede" (exemplo: http://10.32.97.61/lan) e a "Senhaprojector" (exemplo: 82291627) apresentados no ecrã exibido pelo projector.

Sair do funcionamento de projector de rede

1. Clique em [A projectar: Séries PH1400] na barra de tarefas do Windows Vista.

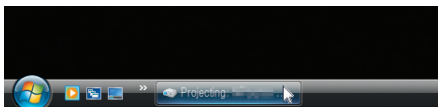

2. Clique em [Desligar].

A função de projector de rede é interrompida.

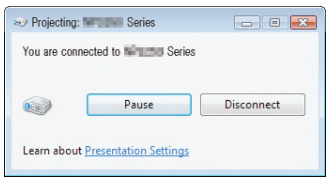

3. Prima o botão SOURCE do projector para seleccionar um terminal de entrada que não [REDE].

Quando usar o comando à distância, prima outro botão que não o botão NETWORK.

⓮ Usar o projector para operar o computador através de uma rede [REMOTE DESKTOP]

- Ao seleccionar o PC ligado à mesma rede que a do projector, a imagem do ecrã do PC pode ser projectada através da rede.

  Então, com o auxílio do teclado, pode manipular o Windows 7, Windows Vista ou Windows XP no PC ligado à rede.
- Com a função Ambiente de trabalho remoto, pode manipular remotamente o PC colocado a uma distância do projector.

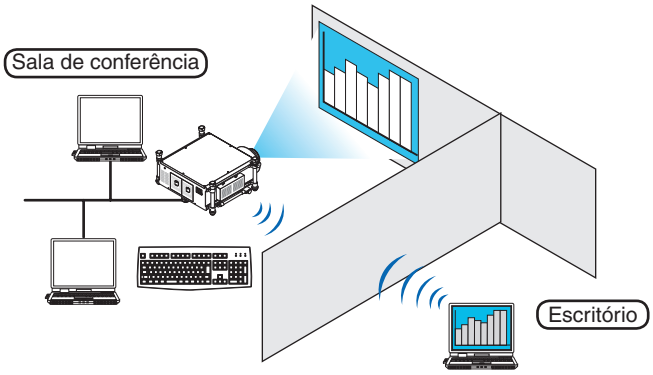

NOTA:
- *A função [REMOTE DESKTOP] irá trabalhar nas seguintes edições do Windows.*
  Windows 7 Professional
  Windows 7 Ultimate
  Windows 7 Enterprise
  Windows Vista Business
  Windows Vista Ultimate
  Windows Vista Enterprise
  Windows XP Professional com Service Pack 3
  (Nota)
- *Neste manual do usuário, esta característica é descrita usando o Windows 7 como exemplo, mas o Windows Vista e o Windows XP Professional com Service Pack 2 ou posterior também irão trabalhar com esta funcionalidade.*
- *É necessário um teclado para usar a função de Ambiente de trabalho remoto.*
- *A função de Ambiente de trabalho remoto pode ser executada com um teclado. Usando um rato sem fios com um teclado sem fios é mais útil para a manipulação.*
  Utilize um teclado e rato sem fios e um receptor sem fios USB disponíveis comercialmente.
  Utilize um teclado e rato USB comercialmente disponíveis.
- *Um teclado USB com um hub USB incorporado não pode ser usado com o projector.*
- *Um teclado sem fios ou rato que suporte Bluetooth não pode ser usado com o projector.*
- *Não garantimos que a porta USB do projector suportará todas as memórias USB à venda no mercado.*

Prepare um teclado sem fios comercialmente disponível (versão de disposição dos EUA).

Ligue o receptor sem fios USB à porta USB (tipo A) do projector. Estabeleça todas as configurações necessárias para o teclado e rato sem fios.

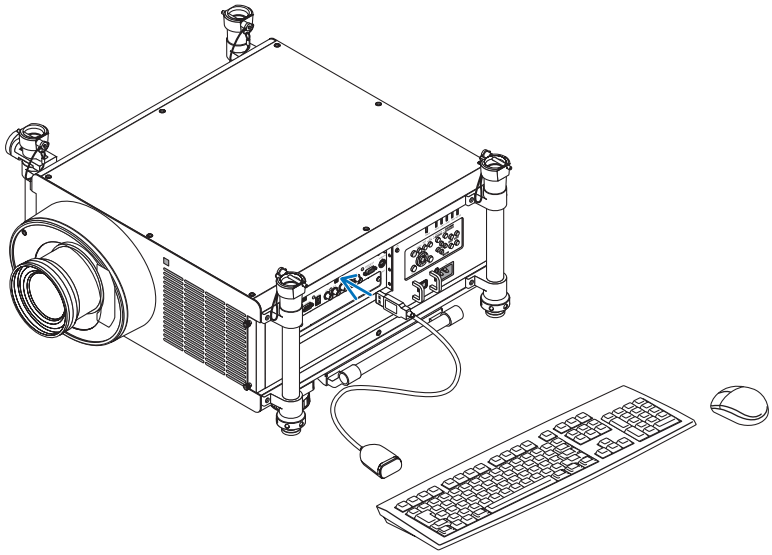

Definir a senha para a conta de utilizador do Windows 7

SUGESTÃO: Se tiver sido definida uma senha para uma conta, os passos 1 a 9 podem ser ignorados.

1. ***Clique em [Iniciar] no ambiente de trabalho do Windows 7.***
2. ***Clique em [Painel de Controlo].***
3. ***Clique em [Adicionar ou remover contas de utilizador] apresentado sob [Contas de utilizador].***
4. ***Quando a janela de [Controlo de Conta de Utilizador] aparecer, clique [Continuar].***
5. ***Clique em [Administrador].***
6. ***Clique em [Criar uma senha].***
7. ***Introduza a senha na caixa [Nova senha].***
8. ***Introduza a mesma senha que no passo 7 na caixa [Confirmar nova senha].***
9. ***Clique em [Criar uma senha].***

   O Administrador é alterado para [Protegido por senha].

Definir o acesso remoto

1. ***Clique em [Iniciar] no ambiente de trabalho do Windows 7.***
2. ***Clique em [Painel de Controlo].***
3. ***Clique em [Sistema e segurança].***
4. ***Clique em [Permitir acesso remoto] apresentado sob [Sistema].***
5. ***Quando a janela de [Controlo de Conta de Utilizador] aparecer, clique [Continuar].***

   Aparece a janela de [Propriedades do sistema].
6. ***Clique em [Permitir ligações de computadores com qualquer versão do Ambiente de trabalho remoto (menos seguro)] na caixa do Ambiente de trabalho remoto e clique em [OK].***

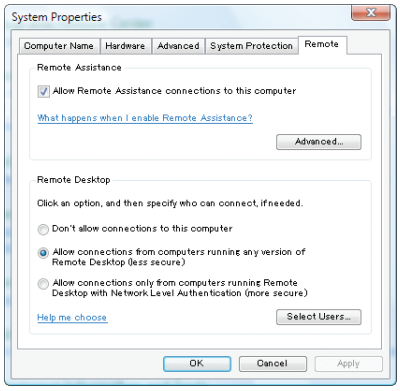

Verificar o endereço de IP no Windows 7

1. ***Clique em [Iniciar] no ambiente de trabalho do Windows 7.***
2. ***Clique em [Painel de Controlo].***
3. ***Clique em [Ver estado da rede e tarefas] apresentado sob [Rede e Internet].***

4. ***Clique em [Ver estado] apresentado a azul à direita de [Ligação da área local] na janela.***

   Aparece a janela do [Estado da ligação da área local].

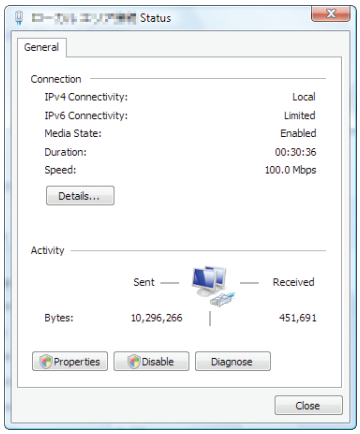

5. ***Clique em [Detalhes…].***

   Aponte o valor de "Endereço de IP IPv4" (xxx.xxx.xxx.xxx) apresentado.

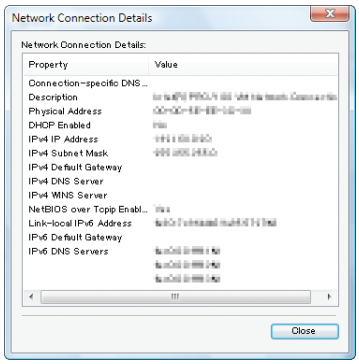

6. ***Clique em [Fechar].***
7. ***Clique no [X] no canto superior direito da janela.***

   O sistema regressa ao ambiente de trabalho.

Iniciar o Ambiente de trabalho remoto

1. ***Com o projector ligado, prima o botão SOURCE no corpo do projector.***

   Aparece a janela de selecção da entrada.

   Outra forma de apresentar a janela de selecção de entrada é premindo o botão NETWORK no comando à distância. O ecrã MENU DA APLICAÇÃO é apresentado. Vá para o passo 3.

2. ***Prima o botão ▼ ou ▲ para seleccionar [REDE] e prima o botão ENTER.***

   Será apresentado o menu [MENU DA APLICAÇÃO].

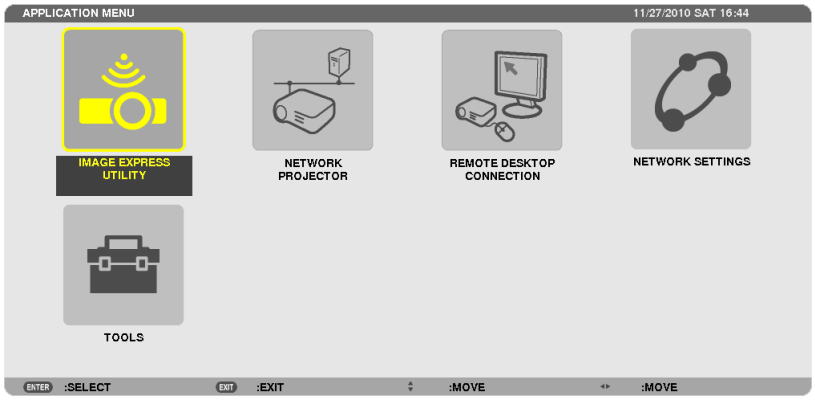

3. ***A partir do menu [MENU DA APLICAÇÃO], utilize o teclado sem fios para seleccionar [REMOTE DESKTOP CONNECTION].***

   Aparece a janela [REMOTE DESKTOP CONNECTION].

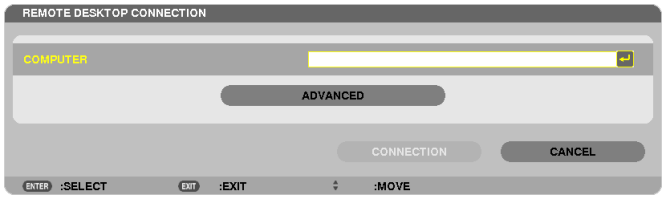

4. ***Trabalhe com o teclado sem fios para introduzir o endereço de IP do Windows 7 e clique em [CONNECTION].***

   O ecrã de autenticação do Windows 7 é apresentado no ecrã exibido pelo projector.

5. ***Trabalhe com o teclado sem fios para introduzir a senha do utilizador e prima "Enter".***

   A função do ambiente de trabalho remoto é inicializada.

   O ambiente de trabalho do Windows 7 é apresentado no ecrã exibido pelo projector.

   Termine a sessão do computador.

   Utilize o teclado sem fios ligado ao projector para trabalhar com o Windows 7.

NOTA: Quando a projecção é feita com a função de Ambiente de trabalho remoto, a cor de fundo do ambiente de trabalho é alterada para preto.

Sair do Ambiente de trabalho remoto

1. ***Trabalhe com o teclado sem fios para clicar em [Iniciar] no ecrã do ambiente de trabalho apresentado pelo projector.***

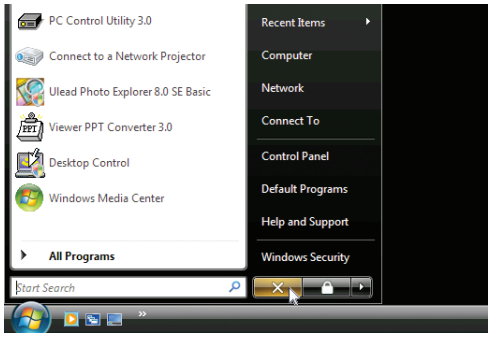

2. ***Clique em [X] no lado direito do menu iniciar.***

   A função de Ambiente de trabalho remoto é parada.

3. ***Prima o botão SOURCE do projector para seleccionar um terminal de entrada que não [REDE].***

   Quando usar o comando à distância, prima outro botão que não o botão NETWORK.

SUGESTÃO:
Configurar [OPÇÕES] em REMOTE DESKTOP
Clicar em [OPÇÕES] apresenta o ecrã de [PERFORMANCE].
Fazer configurações às [OPÇÕES] irá permitir-lhe apresentar o fundo do ambiente de trabalho ou activar a função de animação de janela durante o funcionamento do Ambiente de trabalho remoto. Todavia, esta configuração irá causar uma diminuição na resposta do mostrador ou do rato.
Se a resposta do mostrador ou do rato estiver mais lenta, tente uma das seguintes sugestões:

DESKTOP BACKGROUND: Retire a marca de confirmação para apresentar o fundo do ambiente de trabalho em monocromático.
MENU AND WINDOW ANIMATION: Retire a marca de confirmação para desactivar as animações de o menu e janela.
THEMES: Retire a marca de confirmação para não utilizar temas.
SHOW CONTENTS OF WINDOW WHILE DRAGGING: Retire a marca de confirmação para mostrar apenas os limites da janela enquanto a arrastar.

⑮ Visualizar imagens 3D

Ao ligar o conector STEREO DVI do projetor com um leitor 3D (Método de Sequência de Frame), pode ver imagens 3D utilizando óculos shutter de LCD.

⚠ Precauções de saúde para os utilizadores que visualizarem imagens em 3D

Antes de visualizar, certifique-se de que lê as precauções de saúde que se podem encontrar no manual de utilizador incluído com os seus óculos obturadores de LCD ou conteúdo compatível com 3D, tal como DVDs, videojogos, ficheiros de vídeo de computador e semelhantes.
Para evitar quaisquer sintomas adversos, atente ao seguinte:

- Não use os óculos obturadores de LCD para ver qualquer outro material que não imagens 3D.
- Deixe uma distância de 2 m ou superior entre o ecrã e um utilizador. Visualizar imagens 3D a uma distância muito curta, pode esforçar excessivamente os seus olhos.
- Evite a visualização de imagens 3D por um longo período de tempo. Faça um intervalo de 15 ou mais minutos por cada hora de visualização.
- Se você ou qualquer membro da sua família tiver um historial de epilepsia fotossensível, consulte um médico antes de visualizar imagens 3D.
- Pare a visualização se, enquanto visualiza imagens 3D, ficar mal disposto, sentir náuseas, tonturas, dores de cabeça, fadiga ocular, visão desfocada, convulsões e formigueiro. Se os sintomas persistirem, consulte um médico.
- Veja imagens 3D de fronte para o ecrã. Olhar o ecrã de lado pode causar fatiga ou cansaço nos olhos.

Preparação

Tenha o NVIDIA® 3D Vision™ Pro ou sistema equivalente preparado.

- Uma placa gráfica tal como a NVIDIA Quadro® que suporte o método de sequência de frame e um sinal de 1080 p/120 Hz (DVI Dual Link)
- Um computador com a placa gráfica mencionada acima ou uma aplicação 3D
- Óculos shutter de LCD compatíveis com o sistema
- Transmissor de sincronização para óculos shutter de LCD que suportem o sistema

Passos para ver imagens 3D

1. Ligue os conectores STEREO DVI, SYNC OUT e SYNC IN ao sistema.

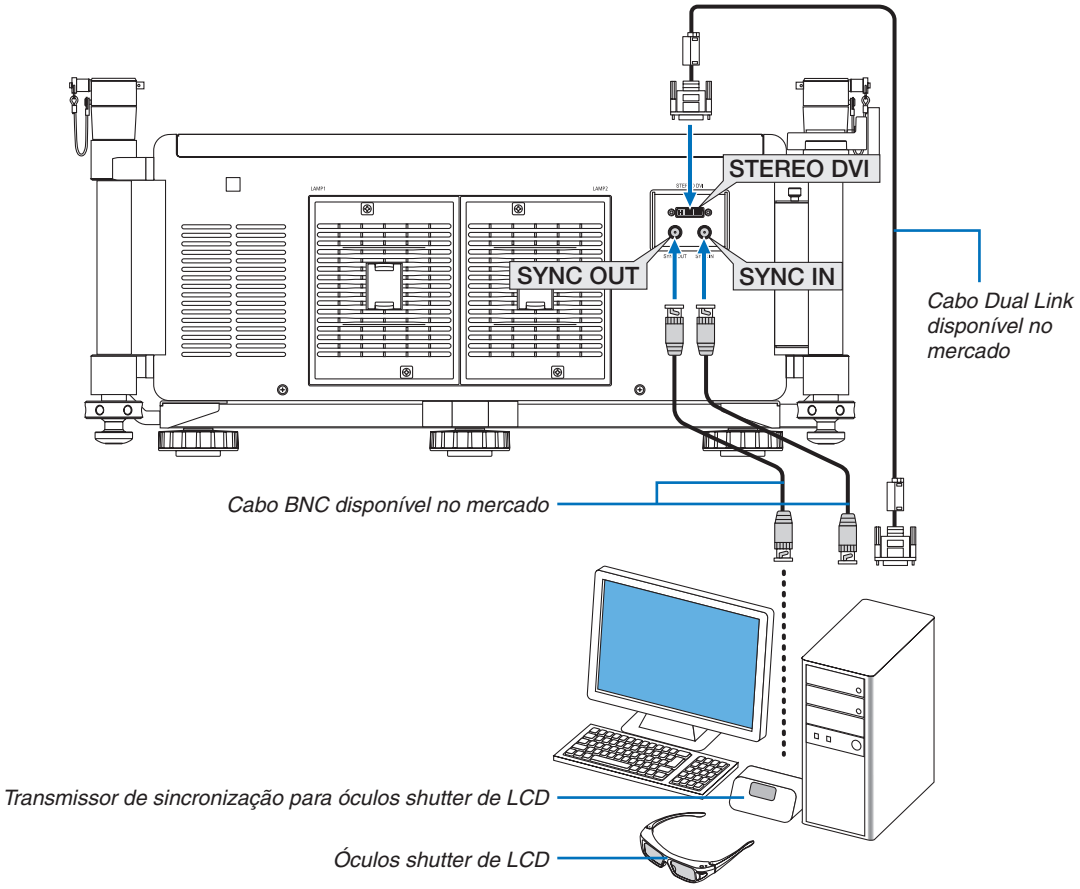

STEREO DVI (Dual Link)	Ligue a uma fonte 3D ou a um computador com uma placa gráfica 3D e aplicações 3D.
SYNC IN	Ligue a uma fonte 3D ou a um computador com uma placa gráfica 3D e aplicações 3D para se assegurar de que o conteúdo do olho esquerdo/direito está sincronizado com o utilizador e o projetor. Alguns sistemas 3D não utilizam este conector.
SYNC OUT	Ligue ao transmissor de sincronização que envia sinais E/D ao recetor nos óculos shutter de LCD que controla os shutters E/R alternativamente.

2. Prima o botão AUX no comando à distância para apresentar as imagens 3D.

Selecione outra entrada premindo um dos botões de origem de entrada no comando à distância.

NOTA:
As seguintes funções, botões e itens de ajuste não estão disponíveis quando a imagem 3D é apresentada
- *Menu no ecrã*
- *Botão 3D REFORM (Correção da distorção)*
- *Botões D-ZOOM (Função de zoom digital)*
- *Botão FREEZE*
- *Botão ON-SCREEN*
- *Botão PICTURE*
- *Botão AV-MUTE*

REFERÊNCIA:
Com o PC Control Utility Pro 4, pode ajustar as definições 3D. Note que o PC Control Utility Pro 5 não permite ajustar as definições 3D.
Para instalar o PC Control Utility Pro 4 no seu computador, consulte a página 196.
Para obter informações sobre como usar o PC Control Utility Pro 4, consulte a Ajuda no PC Control Utility Pro 4.

Ajustar a imagem 3D

Color Temperature: Isto permite-lhe selecionar a temperatura da cor da imagem 3D.
White Balance: Isto permite-lhe ajustar a temperatura do balanço de brancos da imagem 3D. O Contraste para cada cor (RGB) para ajustar o nível de branco no ecrã; O Brilho para cada cor (RGB) é utilizado para ajustar o nível de preto da imagem 3D.
3D Settings: Faça as configurações para Dark Time, Sync Invert, Sync Delay, Sync Reference como necessário.

4. Usar o visualizador

❶ O que pode fazer com o Visualizador

A funcionalidade do visualizador permite-lhe ver diapositivos ou ficheiros de filme armazenados numa memória USB no projector ou numa pasta partilhada num computador ligado à rede.
O Visualizador tem as seguintes características.

- Quando uma memória USB disponível no mercado que armazena imagens é inserida na porta USB (Tipo A) do projector, o Visualizador permite visualizar os ficheiros de imagem na memória USB.

  Mesmo que nenhum computador esteja disponível, as apresentações poderão ser conduzidas apenas com o projector.
- Pode ser reproduzido um ficheiro de filme.
- Um ficheiro Microsoft PowerPoint ou Adobe PDF podem ser simplesmente projectados no ecrã sem a ligação de um computador.
- Podem ser projectados ficheiros de imagem e de filme armazenados numa pasta partilhada num computador ligado à rede.

  Pode utilizar-se um computador com o “Media Sharing” do Windows Media Player 11 ligado, como servidor de media.

Formatos gráficos suportados

Formato	Extensão do nome do ficheiro
JPEG	.jpg, .jpe, .jpeg (CMYK não é suportado).
BMP	.bmp (campo de bits não suportado)
PNG	.png (PNG entrelaçado e PNG canal α não são suportados).
GIF	.gif (GIF entrelaçado, GIF transparente e GIF animado não são suportados).

* Se for seleccionada uma imagem não suportada, o ícone será apresentado.

NOTA:
O número máximo de pixéis de uma imagem que podem ser apresentados é:
- *JPEG Progressivo: 1280 × 1280*
- *GIF: 1280 × 1280*
- *Outros: 4000 × 4000*
- *Alguns ficheiros suportados pelos requerimentos acima podem não ser apresentados.*

Ficheiros de filme suportados

Extensão do nome do ficheiro	Método de compressão/expansão de vídeo	Método de compressão/expansão de áudio
.mpg, .mpeg	MPEG2	MPEG Audio Layer2
		MPEG Audio Layer3
.wmv	VC-1/WMV9	WMA9 padrão
.mp4	H.264/AVC	AAC-LC

Requisitos de reprodução:
Resolução: 320 × 240 a 1280 × 720
Taxa de frames de vídeo: até 30 fps
Taxa de bits: até 15 Mbps
Tamanho máx. de ficheiro: até 2 GB

NOTA:
- *Alguns dos ficheiros que respeitam os requisitos acima podem não ser reproduzidos.*
  Quando um ficheiro de filme suportado é reproduzido, o respectivo áudio não sairá do projector.

NOTA:
- *Os ficheiros de filme convertidos usando um formato de vídeo/áudio que não é suportado por este projector não podem ser reproduzidos.*
  Neste caso, não haverá nenhum ícone que mostre que a reprodução não é possível.
- *Ficheiros com protecção Digital Rights Management (DRM) não podem ser reproduzidos.*
- *Alguns dos ficheiros de filme que cumprem com os requisitos acima não podem ser reproduzidos.*
- *Um ficheiro de formato de vídeo WMV será apresentado com uma relação de apresentação de 1 para 1 independentemente da sua relação de apresentação original.*
- *Os ficheiros que se podem reproduzir no servidor de media são ficheiros de gráficos e filmes. No Windows Media Player 11 (Windows XP/Windows Vista), os ficheiros mp4 não se podem reproduzir.*

Ficheiros PDF suportados

Extensão do nome do ficheiro	Formato de ficheiro suportado
.pdf	Adobe Acrobat PDF

NOTA:
- *As fontes não incluídas no ficheiro PDF podem não ser apresentadas*
- *Não irão funcionar ou ser apresentadas as funções acrescentadas ao ficheiro PDF depois da sua criação. As funções adicionadas que não serão apresentadas são marcadores, caixas com a ferramenta de formulário e notas.*
  O virar de página automático e a transição automática não irão funcionar.
- *Alguns ficheiros PDF podem não ser apresentados.*

Ficheiros de PowerPoint suportados

Extensão do nome do ficheiro	Formato de ficheiro suportado
.ppt	Microsoft PowerPoint 97 – 2003

NOTA:
- *Estão restritas as fontes reproduzíveis, cores, ornamentos de fontes, o posicionamento, a inserção de objectos e a animação.*
- *Podem não ser apresentados alguns ficheiros Microsoft PowerPoint 97 – 2003.*

Dispositivos de memória USB suportados

- Certifique-se de que utiliza um dispositivo de memória USB formatado para o sistema de ficheiros FAT, exFAT, FAT32 ou FAT16.

  O projector não suporta a memória USB com o formato NTFS.

  Se o projector não reconhecer a sua memória USB, verifique se o formato é suportado.

  Para formatar a sua memória USB no seu computador, consulte o documento ou o ficheiro de ajuda que vem com o seu Windows.
- Não garantimos que a porta USB do projector suportará todas as memórias USB à venda no mercado.
- Aguarde pelo menos 5 segundos após desligar o dispositivo de memória USB antes de tornar a ligar o cabo e vice versa.

  O projector poderá não identificar o dispositivo de memória USB se este for repetidamente ligado e desligado em intervalos rápidos.

Avisos relativos a pastas partilhadas e servidor de media

- Ficheiros de uma pasta partilhada ou servidor de media podem não ser projectados se estiver instalado um software de segurança ou antivírus.
- Abra as seguintes portas de firewall:
  - Servidor de media

Número da porta	Protocolo
1900	UDP
2869	TCP
10243	TCP
10280-10284	UDP

  - Pasta partilhada

Número da porta	Protocolo
137	UDP/TCP
138	UDP/TCP
139	UDP/TCP
445	UDP/TCP

- Configure o seu computador relativamente à partilha e segurança para garantir acesso aos ficheiros na pasta partilhada e configure o software de segurança ou antivírus para garantir esse mesmo acesso. Para mais informações consulte o administrador da sua rede.
- Os ficheiros de filme na pasta partilhada ou no servidor de media podem não ser reproduzidos correctamente dependendo do ambiente da sua rede ou da taxa de bits do seu ficheiro.

NOTA:
Não desligue o projector e o computador removendo o cabo de rede ou desligando o projector quando um ficheiro PowerPoint ou PDF está a ser reproduzido a partir de uma pasta partilhada.
Fazê-lo irá tornar o Visualizador inoperável.

NOTA:
- *As seguintes operações através da utilização dos botões do projector não são possíveis quando o ecrã VISUALIZADOR, tal como o ecrã de diapositivos e o ecrã de miniaturas, é apresentado.*
  - *Ajuste Automático através da utilização do botão AUTO ADJ.*
- *No comando à distância não é possível congelar a imagem usando o botão CTL+PIP/FREEZE ou AUTO ADJ. quando o ecrã do VISUALIZADOR, tal como o ecrã de diapositivos e o ecrã de miniaturas, estiver a ser apresentado.*
- *Executando [REINI.] → [TODOS OS DADOS] a partir do menu reporá as definições da barra de ferramentas do visualizador nos valores de fábrica.*

❷ Preparar os materiais de apresentação

1. ***Crie os seus materiais de apresentação e guarde-os num formato suportado no seu computador.***
   - *Consulte a página 103 para formatos suportados de ficheiro.*
   - *Certifique-se de que o ficheiro PowerPoint é apresentado no Visualizador antes de proceder com a apresentação real.*

     Pode converter os ficheiros PowerPoint em ficheiros índex, com o Viewer PPT Converter 3.0, que podem ser apresentados no Visualizador. O Viewer PPT Converter 3.0 pode ser descarregado do nosso website.
   - *Quando criar um ficheiro PDF, inclua as fontes no mesmo ficheiro. A inclusão das fontes requer o Adobe Acrobat. Isto não se pode fazer no Adobe Reader.*

SUGESTÃO:

• Utilizar o comando de impressão

Exemplo para a inclusão de fontes usando o comando de impressão. Consulte a ajuda do Adobe Acrobat para mais informação.

1. ***Seleccione "Imprimir" a partir do menu "Ficheiro".***
2. ***Seleccione "Adobe PDF" para "Nome de impressora" e clique no botão "Propriedades".***

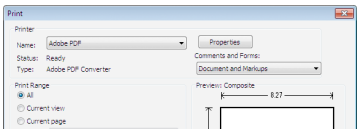

3. ***Clique no botão "Editar" no separador "Definições do Adobe PDF".***
4. ***Clique no separador das fontes no ecrã Editar para seleccionar o ecrã de inclusão de fontes.***

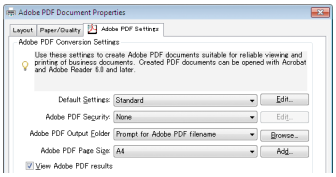

5. ***Coloque um visto em "Incluir todas as fontes".***

   Clique em "OK" para voltar ao ecrã de impressão e clique em "OK" para iniciar a criação do ficheiro PDF.

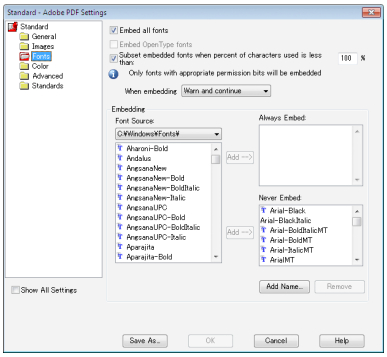

2. ***Guarde um ficheiro para a sua unidade.***

   Para guardar um ficheiro para a memória USB:

   Utilize o Explorador do Windows para copiar o ficheiro para a memória USB.

   Para colocar um ficheiro numa pasta partilhada que criou no computador, consulte a página 94.

   Para usar o "Media Sharing" no Windows Media Player 11, consulte a página 98.

❸ Projectar imagens armazenadas num dispositivo de memória USB

Esta secção explica a utilização básica do Visualizador.
A explicação apresenta o procedimento operacional quando a barra de ferramentas do visualizador tem as definições de fábrica.

Preparação: Antes de iniciar o Visualizador, guarde as imagens na memória USB utilizando o seu computador.

Iniciar o Visualizador

1. ***Ligue o projector. (→ página 18)***
2. ***Introduza a memória USB na porta USB do projector.***

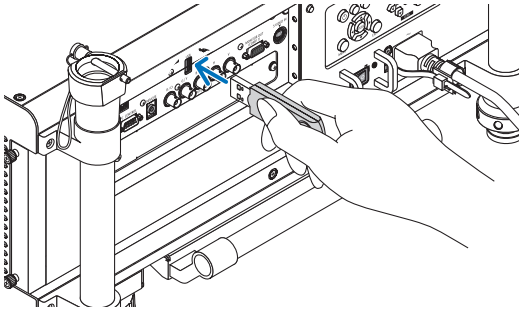

NOTA:
- *Não remova a memória USB do projector enquanto o seu LED estiver a piscar. Se o fizer poderá corromper os dados.*

SUGESTÃO:
Pode introduzir uma memória USB no projector quando o ecrã da lista de unidades for apresentado.

3. ***Prima o botão SOURCE para seleccionar [VISUALIZADOR].***

   Premir o botão SOURCE irá apresentar o ecrã de selecção da fonte.

   Mais pressões do botão SOURCE irão levar à apresentação do ecrã da lista de unidades.

   Outra forma de seleccionar o [VISUALIZADOR] é premir o respectivo botão VIEWER no controlo remoto.

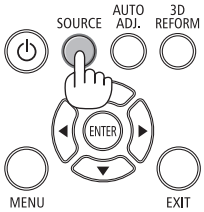

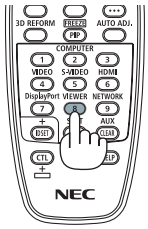

SUGESTÃO:
- *Para mais informações sobre o ecrã da lista de unidades, consulte a página 86.*
- *Para apresentar gráficos numa pasta partilhada consulte a página 94; para apresentar imagens paradas ou ficheiros de filme num servidor de media consulte página 98.*

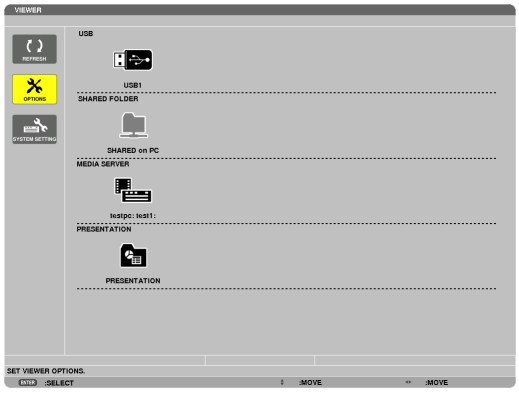

4. Prima o botão ▶ para seleccionar "USB1" e prima o botão ENTER.

O ecrã de miniatura "USB1" será apresentado.

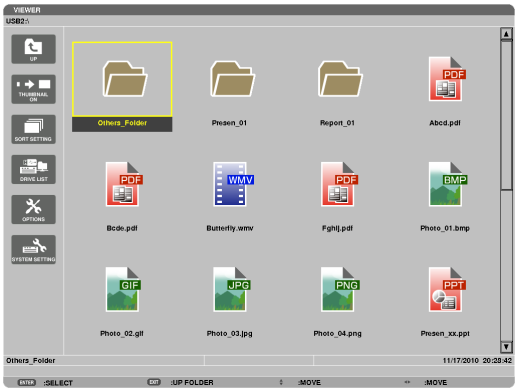

SUGESTÃO:

- *Para mais informações sobre o ecrã da lista de unidades, consulte a página 88.*

5. Use o botão ▲▼◀ ou ▶ para seleccionar um ícone.

- *O símbolo → (seta) à direita indica que há mais páginas.*

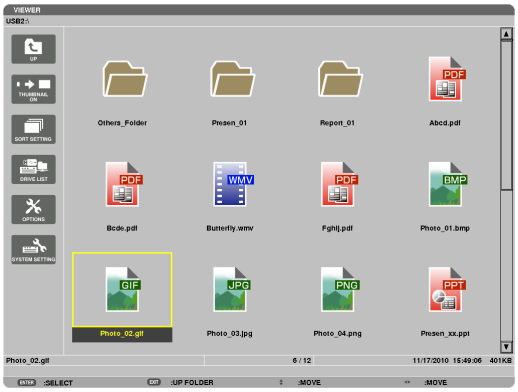

6. Prima o botão ENTER.

A operação varia de acordo com o ficheiro seleccionado.

• Imagem parada

Será apresentado o diapositivo seleccionado.

O botão ◀ ou ▶ pode ser usado para seleccionar o diapositivo seguinte (direita) ou o anterior (esquerda) no ecrã de miniaturas.

- *Premir o botão ENTER irá apresentar a barra de controlo que é usada para seleccionar ou rodar um diapositivo. (→ página 89)*

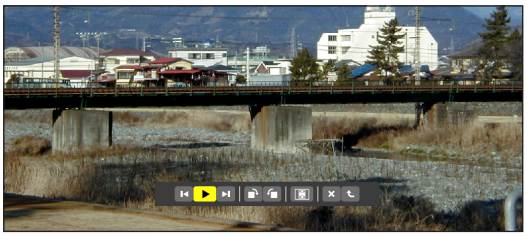

• Ficheiro de cinema

O ficheiro de cinema começará a ser reproduzido.

Depois de a reprodução terminar o ecrã irá ficar preto. Para voltar a fechar o ecrã de miniaturas, prima o botão EXIT.

- *Premir o botão ENTER irá apresentar a barra de controlo do filme com que pode pausar, acelerar e efectuar outras operações sobre a reprodução.*

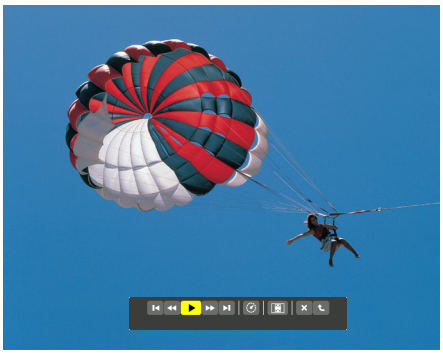

• Ficheiro Microsoft PowerPoint

Será apresentado o diapositivo na primeira página.

Prima ▶ para seleccionar o próximo diapositivo; prima ◀ para seleccionar o dispositivo anterior.

- *Também pode usar o botão ▼ ou ▲ para seleccionar uma página. Para regressar ao ecrã de miniaturas, prima o botão EXIT.*

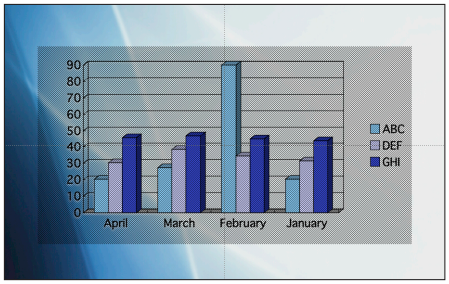

NOTA:
- *Ficheiros de apresentação de diapositivos ou efeitos de animação podem não ser correctamente apresentados no Visualizador.*
  Consulte "Ficheiros de PowerPoint suportados" na página 79, 103.

• Ficheiro Adobe PDF

A primeira página será apresentada.

- *O ficheiro PDF irá preencher a largura do ecrã.*

Premir o botão ▼ ou ▲ irá puxar o ecrã para cima ou para baixo.

Para regressar ao ecrã de miniaturas, prima o botão EXIT.

- *Quando é apresentado um ecrã de introdução de senha significa que o ficheiro PDF está protegido por senha.*

  Premir o botão ENTER irá apresentar o teclado virtual. Utilize-o para introduzir a sua senha.

  Seleccione [OK] e prima o botão ENTER. O ficheiro PDF será apresentado.
- *Para mais informações sobre o teclado virtual, consulte a página 157.*

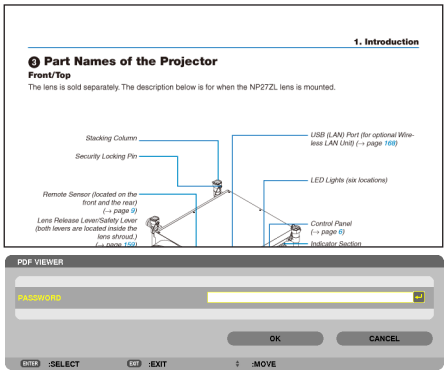

NOTA:
Marcadores e notas adicionadas depois da conversão PDF não serão apresentados.
Se as fontes não foram incluídas na altura da conversão em PDF, então essas fontes não serão apresentadas.

SUGESTÃO:
Demora algum tempo (cerca de 30 segundos a dois minutos) a apresentar um ficheiro grande ou a passar páginas de um ficheiro PDF que tenha muitas páginas.

- ***Ficheiro index (extensão: .idx)***
- *Os arquivos Index, que são convertidos usando o Viewer PPT Converter 3.0, aparecerão no ecrã de miniaturas.*

  Apenas as pastas e arquivos JPEG convertidos usando o Viewer PPT Converter 3.0 aparecerão no ecrã de miniaturas.
- *Para seleccionar uma apresentação de slides dos arquivos índex, abra a pasta [APRESENTAÇÃO] no ecrã DRIVE LIST.*

  Todavia, os arquivos índex não aparecerão. Apenas as pastas e ficheiros JPEG aparecerão.
- *Até quatro pastas índex são apresentadas no seu dispositivo USB e pasta partilhada. As quatro pastas serão apresentadas numa ordem cronológica inversa*
- *Quando você insere o dispositivo de memória USB que armazena os arquivos índex, enquanto o Visualizador está funcionando, o respectivo conteúdo desses arquivos será apresentado.*

NOTA:
- *O modo de reprodução (MANUAL/AUTO) para dispositivos de arquivos índex funciona da seguinte maneira:*
  No caso de mudar de [MANUAL] para [PLAY MODE]
  Quando seleccionar [OPÇÕES] → [SLIDE SETTING] → [PLAY MODE] → [MANUAL], os arquivos índex serão configurados para uma reprodução manual, independentemente de [INTERVAL] estar configurado.
  No caso de mudar de [AUTO] para [PLAY MODE]
  Quando seleccionar [OPÇÕES] → [SLIDE SETTING] → [PLAY MODE] → [AUTO], os arquivos índex serão configurados para reprodução automática em intervalos definidos em [INTERVAL].
  Quando, todavia, [-1] estiver seleccionado para [INTERVAL], o modo de reprodução será definido para reprodução automática de acordo com a configuração para [OPÇÕES] → [SLIDE SETTING] → [INTERVAL].

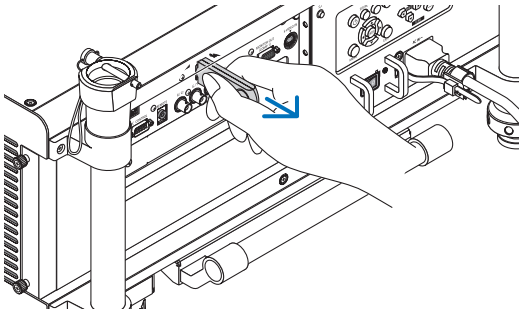

7. *Remova a memória USB do projector.*

Voltar ao ecrã da lista de unidades. Verifique se o LED da memória USB não está a piscar antes de remover a memória USB.

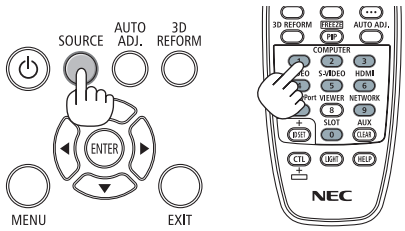

NOTA: Se remover a memória USB do projector com um diapositivo projectado, o projector poderá deixar de funcionar correctamente. Se isto acontecer, desligue o projector, desligue o interruptor da alimentação e o cabo de alimentação da tomada. Aguarde 3 minutos e em seguida, ligue o cabo de alimentação, o interruptor da alimentação e ligue o projector.

Sair do Visualizador

1. *Prima o botão SOURCE para seleccionar outra fonte que não o [VISUALIZADOR].*

Premir o botão SOURCE irá apresentar o ecrã de selecção da fonte.

Mais pressões do botão SOURCE irão levar à apresentação do ecrã da lista de unidades.

- *Para sair do Visualizador utilizando o controlo remoto, seleccione uma fonte diferente de [VISUALIZADOR].*

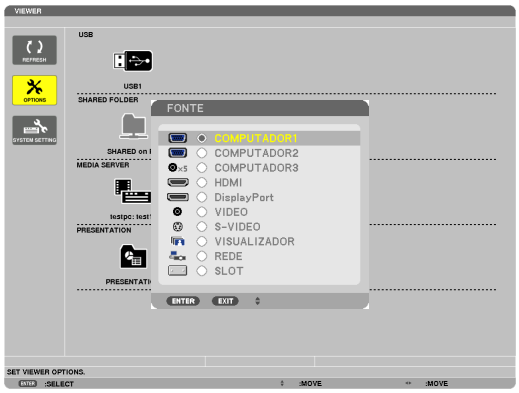

Nomes e funções do ecrã do Visualizador

O Visualizador tem três ecrãs: Ecrã da lista de unidades, ecrã de miniaturas e ecrã de diapositivos.

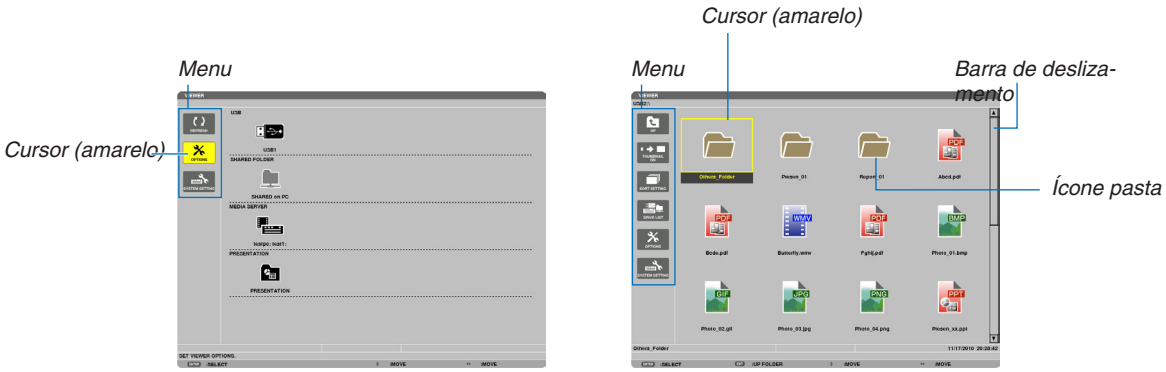

[Ecrã da lista de unidades] [Ecrã de miniaturas]

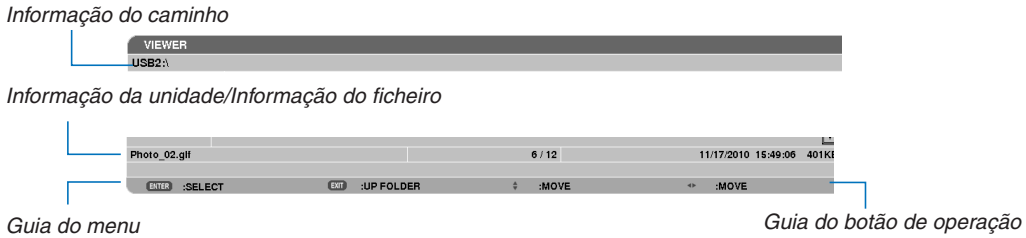

Barra de controlo
* A operação para imagens paradas difere da operação para filmes.

[Ecrã de diapositivos]

• Ecrã da lista de unidades

Apresenta uma lista de unidades ligadas ao projector.

Operação do menu

- ***Utilize o botão ▼ ou ▲ para mover o cursor para cima ou para baixo. Seleccione o item do menu e prima o botão ENTER para apresentar o submenu.***

Operação para o ecrã da lista de unidades

1. ***Prima o botão ▶ para mover o cursor para a lista de unidades.***

   (Use o botão ◀ ou ▶ para alternar entre o menu e a lista de unidades).

   Prima o botão ▼ ou ▲ para seleccionar um tipo de unidade; prima o botão ◀ ou ▶ para seleccionar uma unidade ligada ao projector.

2. ***Seleccione uma unidade e prima o botão ENTER para entrar no ecrã de miniaturas da unidade seleccionada.***

Funções

Nome	Descrição
REFRESH	Apresenta servidores de media adicionais no ecrã da lista de unidades.
OPÇÕES	Apresenta o menu OPÇÕES.
SLIDE SETTING	Configura os diapositivos. (→ página 91)
MOVIE SETTING	Configura os ficheiros de filme. (→ página 92)
AUTO PLAY SETTING	Configura o início automático. (→ página 92)
SHARED FOLDER	Configura uma pasta partilhada. (→ página 94)
MEDIA SERVER	Configura um servidor de media. (→ página 98)
RETURN	Fecha o menu OPÇÕES.
SYSTEM SETTING	Passa para o menu de configuração do sistema. Consulte rede com fios, sem fios, WPS, informação de rede, rato e teclado em “9. Menu da aplicação”. (→ página 144)
USB	Mostra o ícone para uma memória USB introduzida na porta USB do projector.
SHARED FOLDER	Apresenta até quatro unidades de um computador ligado a uma rede (definido para se ligar a uma pasta partilhada). * Consulte a página 94 para as definições de ligação do projector a uma pasta partilhada.
MEDIA SERVER	Apresenta até quatro unidades de um computador ligado a uma rede (definido para se ligar a um servidor de media). * Consulte a página 98 para as definições de ligação do projector a um servidor de media.
APRESENTAÇÃO	Mostra o ícone quando uma memória USB ou pasta partilhada armazena ficheiros índex.
Informação do caminho	Apresenta a localização de uma pasta ou ficheiro.
Informação da unidade	[Exemplo] USB1 — Apresenta a unidade. 314 MB LIVRES/492 MB — Apresenta o espaço livre e a capacidade da unidade. (apenas USB)
Guia do menu	Apresenta a descrição de um menu seleccionado.
Guia do botão de operação	Apresenta informação sobre os botões de operação.

* É apresentado num número de três dígitos (arredondando)

NOTA:
Quando é apresentado o menu OPÇÕES, a lista de unidades não será apresentada. Para a apresentar seleccione o ícone [RETURN] e prima o botão ENTER.

• Ecrã de miniaturas

Apresenta uma lista de pastas, miniaturas e ícones na unidade seleccionada no ecrã da lista de unidades.

Operação do menu

- ***Utilize o botão ▼ ou ▲ para mover o cursor para cima ou para baixo. Seleccione o item do menu e prima o botão ENTER para apresentar o submenu.***

Operação para o ecrã de miniaturas

1. ***Prima o botão ▶ para mover o cursor para o ecrã de miniaturas quando o menu OPÇÕES não é apresentado.***
2. ***Prima o botão ▼, ▲, ◀ ou ▶ para seleccionar um ficheiro ou pasta.***
3. ***Prima o botão ENTER para iniciar a apresentação de diapositivos ou reprodução do ficheiro seleccionado. Seleccionar uma pasta irá apresentar o ecrã de miniaturas.***

Funções

Nome	Descrição
UP	Sobe um nível de menu.
THUMBNAIL	Alterna entre duas apresentações, uma de miniatura e outra de ícone.
SORT SETTING	Reorganiza as pastas ou ficheiros.
LISTA DE UNIDADES	Volta ao ecrã da lista de unidades.
OPÇÕES	Passa para o menu OPÇÕES.
SYSTEM SETTING	Abre o menu de configuração do sistema.
Barra de deslizamento	O ecrã de miniaturas irá apresentar 12 ficheiros de 4 por 3. Se o ecrã de miniaturas tiver doze ou mais ficheiros ou pastas, a barra de deslizamento é apresentada do lado direito.
Informação do caminho	Apresenta a localização de uma pasta ou ficheiro.
Informação de miniatura	[Exemplo] 005.jpg — Seleccionado para nome da pasta ou nome do ficheiro 5/200 — Números e ordem dos ficheiros numa pasta (apenas quando a pasta é seleccionada) 11/03/2010 13:25:12 — Criar/mudar a data: M/D/A/H/M/B 502 KB — Apresenta a capacidade do ficheiro
Guia do menu	Apresenta a descrição de um menu seleccionado.
Guia do botão de operação	Apresenta informação sobre os botões de operação.

SUGESTÃO:

- *Se for seleccionada uma imagem não suportada, o ícone [?] será apresentado,*
- *O número máximo de apresentação de imagens é 300 no ecrã de miniaturas, incluindo o número de pastas.*
- *Se um nome de ficheiro ou caminho de uma pasta for maior que o especificado, será apresentado com caracteres centrados ou com o caminho omitido.*
  Exemplo: "123456789.jpg" será apresentado como "123..789.jpg".

• Ecrã de diapositivos (imagem parada/filme)

Reproduz um ficheiro seleccionado de uma lista de miniaturas ou ícones.

- Para manipular um ficheiro Microsoft PowerPoint e Adobe PDF, consulte a página 84.

Operação da barra de controlo

- A barra de controlo será apresentada apenas quando uma imagem parada (ou ficheiro índex) e um ficheiro de filme forem seleccionados.
- A barra de controlo para imagens paradas é diferente da barra para ficheiros de filme.

1. Premir o botão ENTER no ecrã de diapositivos irá apresentar a barra de controlo no fundo do ecrã.

2. Utilize o botão ◀ ou ▶ para seleccionar um ficheiro e prima o botão ENTER.

- *A função seleccionada será executada.*

Funções da barra de controlo da imagem parada

Nome	Descrição	
PREV	Volta à imagem anterior O botão ▲ irá desempenhar a mesma função.	
PLAY	Apresenta a imagem. Este botão também é usado para parar ou iniciar a apresentação de uma imagem.	
NEXT	Avança para a imagem seguinte. O botão ▼ irá desempenhar a mesma função.	
RIGHT	Roda a imagem 90° para a direita. • Para cancelar seleccione outra pasta.	
LEFT	Roda a imagem 90° para a esquerda. • Para cancelar seleccione outra pasta.	
SIZE	BEST FIT	Apresenta a imagem no projector com uma relação de apresentação correspondente à resolução máxima de apresentação do dispositivo.
	ACTUAL SIZE	Apresenta a imagem no tamanho real.
CLOSE	Fecha a barra de controlo. • Também pode premir o botão EXIT para fechar a barra de controlo.	
END	Pára a reprodução de diapositivos ou a apresentação de diapositivos e fecha a barra de controlo para voltar ao ecrã de miniaturas.	

Funções da barra de controlo de filme

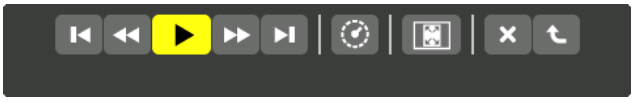

Nome		Descrição	
	PREV	Volta ao início de um ficheiro de filme. • Volta ao início do ficheiro de filme anterior se executado imediatamente depois da sua reprodução ter sido iniciada.	
	FR	Retrocede rapidamente um ficheiro de filme em 7 segundos.	
PLAY/PAUSE		PLAY	Reproduz um ficheiro de cinema.
		PAUSE	Pára a reprodução de um ficheiro de cinema.
	FF	Avança rapidamente um ficheiro de filme em 7 segundos.	
	NEXT	Vai para o inicio do próximo ficheiro de cinema.	
	TIME	Apresenta o tempo decorrido para a reprodução ou pausa.	
SIZE		BEST FIT	Apresenta a imagem no projector com uma relação de apresentação correspondente à resolução máxima de apresentação do dispositivo.
		ACTUAL SIZE	Apresenta a imagem no tamanho real.
	CLOSE	Fecha a barra de controlo. • Também pode premir o botão EXIT para fechar a barra de controlo.	
	END	Pára a reprodução do filme e fecha a barra de controlo para voltar ao ecrã de miniaturas.	

Configurações opcionais do Visualizador

• SLIDE SETTING

Configura imagens paradas ou diapositivos.

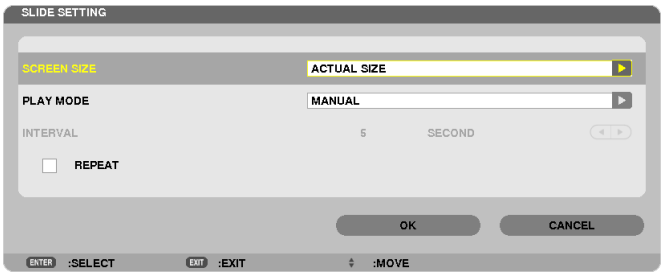

Nome	Opções	Descrição
TAMANHO DE ECRÃ	BEST FIT	Apresenta a imagem no projector com uma relação de apresentação correspondente à resolução máxima de apresentação do dispositivo.
	ACTUAL SIZE	Apresenta a imagem no tamanho real.
PLAY MODE	MANUAL	Selecciona a reprodução manual.
	AUTO	Selecciona o início automático.
INTERVAL	5 - 300 segundos	Especifica o tempo de intervalo quando está seleccionado [AUTO] para PLAY MODE.
REPEAT	Marca de confirmação	Activa ou desliga a função de repetição.

SUGESTÃO

- *Para reproduzir um ou mais diapositivos, coloque esses ficheiros numa pasta.*

• MOVIE SETTING

Configura as funções para um ficheiro de cinema.

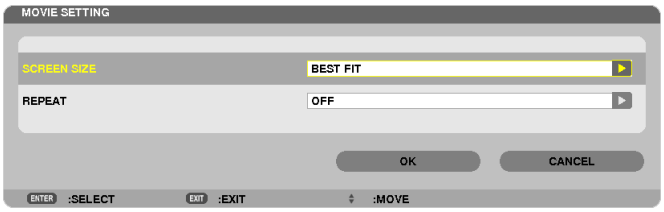

Nome	Opções	Descrição
TAMANHO DE ECRÃ	BEST FIT	Apresenta a imagem no projector com uma relação de apresentação correspondente à resolução máxima de apresentação do dispositivo.
	ACTUAL SIZE	Apresenta a imagem no tamanho real.
REPEAT	DESLIG.	Activa ou desliga a função de repetição.
	ONE REPEAT	Repete apenas um ficheiro.
	ALL REPEAT	Repete todos os ficheiros da pasta actual.

SUGESTÃO

- *Ligar [REPEAT] irá apresentar um ecrã preto durante o intervalo entre filmes.*

• AUTO PLAY SETTING

Define a reprodução automática para apresentação de diapositivos quando um dispositivo de memória USB é inserido na respectiva porta do projector ou quando está seleccionado [VISUALIZADOR] para [FONTE].

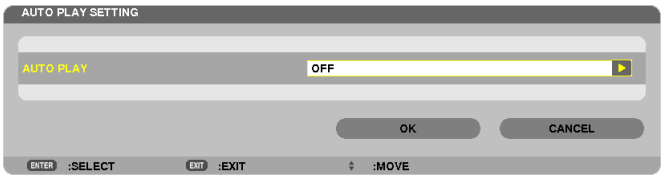

Nome	Opções	Descrição
AUTO PLAY	DESLIG.	—
	IMAGE	Reproduz a primeira imagem parada numa unidade.
	EM MOVIMENTO	Reproduz o primeiro ficheiro de cinema numa unidade.
	PowerPoint	Reproduz o primeiro ficheiro de PowerPoint encontrado numa unidade.

SUGESTÃO

- *O comportamento da reprodução automática é diferente quando um dispositivo de memória USB é inserido na porta USB do projector e quando o [VISUALIZADOR] está escolhido para [FONTE].*
- *A reprodução automática começa para o primeiro ficheiro encontrado que suporte a configuração de tipo de ficheiro definida para Reprodução Automática. O ficheiro será procurado na raiz da unidade ou num nível inferior.*
- *Quando está seleccionado [VISUALIZADOR] para [FONTE], o último ficheiro seleccionado será automaticamente reproduzido se for encontrado ou a última pasta seleccionada será procurada e o primeiro ficheiro encontrado será automaticamente reproduzido. Para reproduzir automaticamente um ficheiro de filme numa memória USB, guarde um ficheiro de filme ou altere o seu nome para que possa ser procurado primeiro.*

• SORT SETTING

Define a ordem da apresentação de miniaturas ou diapositivos.

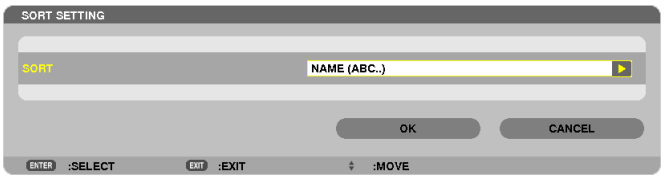

Nome	Opções	Descrição
SORT	NOME (ABC..)	Apresenta os ficheiros alfabeticamente pelo nome numa ordem ascendente.
	NOME (ZYX..)	Apresenta os ficheiros alfabeticamente pelo nome numa ordem descendente.
	EXT. (ABC..)	Apresenta os ficheiros alfabeticamente pela extensão numa ordem ascendente.
	EXT. (ZYX..)	Apresenta os ficheiros alfabeticamente pela extensão numa ordem descendente.
	DATA (NOVO)	Apresenta os ficheiros em ordem cronológica inversa.
	DATA (VELHO)	Apresenta os ficheiros numa ordem cronológica.
	TAMANHO (BIG)	Apresenta os ficheiros pelo respectivo tamanho numa ordem descendente.
	SIZE (SMALL)	Apresenta os ficheiros pelo respectivo tamanho numa ordem ascendente.

❹ Projectar dados de uma pasta partilhada

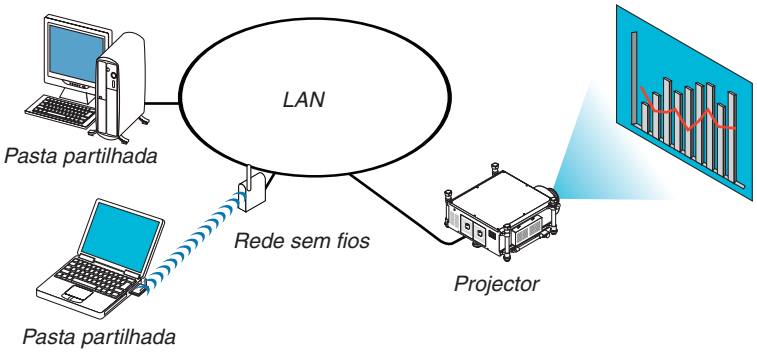

Preparação

Para o projector: Ligar o projector à rede.
Para o computador: Colocar os ficheiros a projector numa pasta partilhada e anotar o caminho da pasta. Memorize ou escreva o caminho para mais tarde o utilizar.

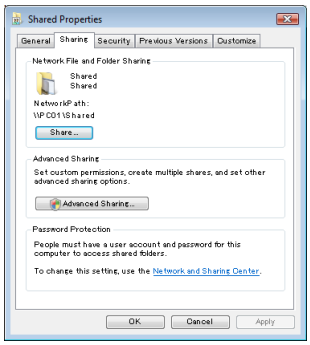

- Para partilhar uma pasta, consulte o guia ou ficheiro de ajuda que acompanha o seu computador Windows.
- Utilize um teclado para dar um nome à pasta partilhada usando caracteres alfanuméricos.
- Para ligar a pasta partilhada além da subnet, defina [WINS CONFIGURATION] em [DEFINIÇÕES DE REDE] a partir do menu.
- A assinatura digital (assinatura SMB) não é suportada.

Ligar o projector à pasta partilhada

1. Prima o botão VIEWER no comando à distância.

Será apresentada a janela da unidade.

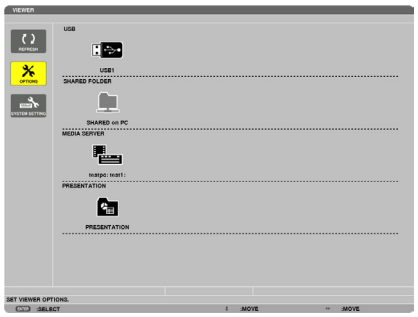

- *Outra maneira para iniciar o VISUALIZADOR é premir o botão SOURCE algumas vezes na estrutura do projector. (→ página 22)*

2. *Apresenta o menu de [OPÇÕES].*

Prima o botão ▼ para seleccionar o ícone OPTIONS *(OPÇÕES) e prima o botão ENTER.*

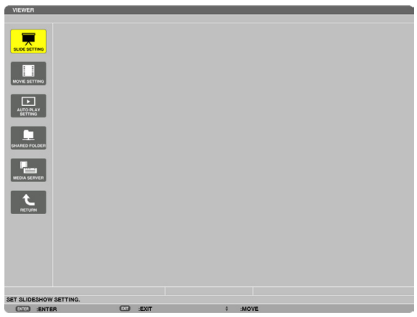

- *Quando é apresentado o menu de OPÇÕES, a lista de unidades não será apresentada.*

3. *Apresenta o ecrã de [SHARED FOLDER SETTING].*

Prima o botão ▼ para seleccionar o ícone SHARED FOLDER *(SHARED FOLDER SETTING) e prima o botão ENTER.*

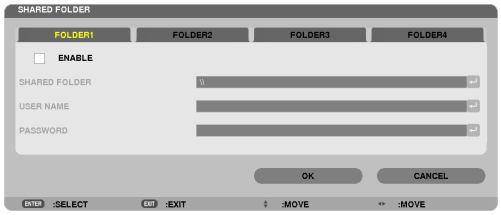

4. *Seleccione um número de pasta e coloque-o para activar.*

Prima o botão ◀ ou ▶ num número de pasta partilhada e prima o botão ▼ para seleccionar [ENABLE] pressionando depois o botão ENTER.

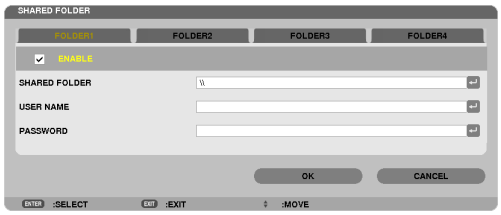

5. *Introduza o caminho, o nome de utilizador e a senha para a pasta partilhada.*

Prima o botão ▼ para seleccionar o campo [SHARED FOLDER]. Será apresentado o teclado virtual.

Para utilizar o teclado virtual, consulte a página 157.

- *Se o seu computador não estiver protegido com uma senha, a sua introdução não é necessária.*
- *Podem adicionar-se até quarto pastas partilhadas.*
- *O comprimento máximo de um caminho para a pasta partilhada deve ter 15 caracteres alfanuméricos para o nome do computador e 23 caracteres alfanuméricos para o nome da pasta.*

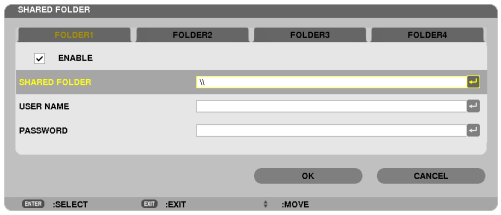

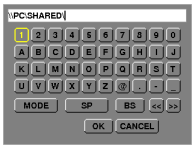

6. Sair da configuração.

Prima o botão ▼ para seleccionar [OK] e prima o botão ENTER.

Isto irá fechar o ecrã [SHARED FOLDER].

- *Se aparecer uma mensagem de erro, as suas definições não estão correctas. Tente de novo.*

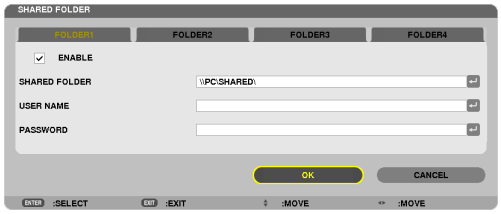

Desligar a pasta partilhada do projector

- ***Desactive o número de uma pasta partilhada que pretende desligar***
  Prima o botão ▼ para seleccionar [ENABLE] e prima o botão ENTER para a eliminar.

NOTA:
- *Não desligue o cabo LAN quando um ficheiro PowerPoint ou PDF é apresentado. Se o fizer, o Visualizador não irá funcionar.*

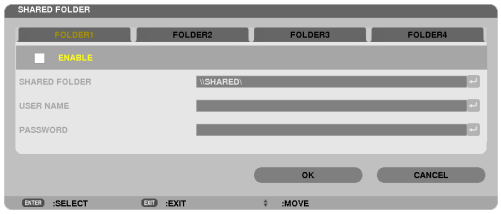

SUGESTÃO:
- *Definições de ligação para a Pasta partilhada*
  Podem guardar-se as definições de até quatro pastas.
  Reiniciar o projector irá apresentar as pastas partilhadas com definições guardadas num ícone de pasta a cinzento no ecrã da lista de unidades.
  Seleccionar o ícone da pasta cinzenta irá evitar a introdução do caminho da pasta.
- *A falha da ligação com uma pasta partilhada é representada por um ícone de pasta com um "x" como marca. Se isto acontecer, verifique as configurações da pasta.*

❺ Projectar dados de um servidor de media

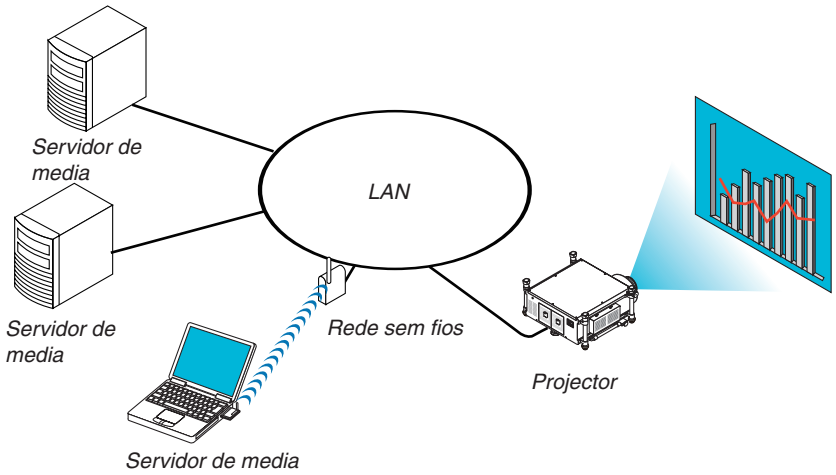

Preparação
Para o projector: Ligar o projector à rede.
Para o computador: Preparar os ficheiros de imagem ou filme a projectar e configurar “Media Sharing” no Windows Media Player 11 ou Windows Media Player 12.

NOTA:
- *Tanto o projector como o servidor de media devem estar na mesma subnet. Ligar ao servidor de media além da subnet não é possível.*
- *Os tipos de imagens e filmes que podem ser partilhadas(os) podem variar dependendo da versão do Windows.*

Configurar o “Media Sharing” no Windows Media Player 11

1. Iniciar o Windows Media Player 11.

2. Seleccionar “Partilha de media” em “Biblioteca”.

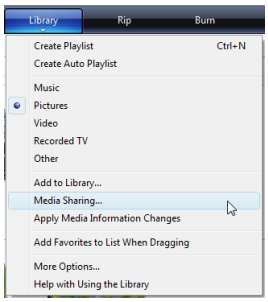

A caixa de diálogo “Partilha de media” será apresentada.

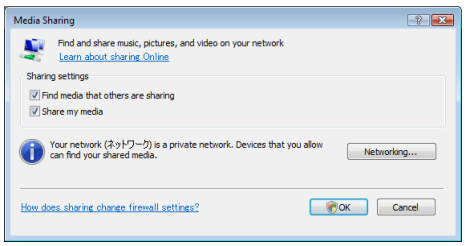

3. Marcar a caixa "Partilhar a minha media" e depois seleccionar OK.

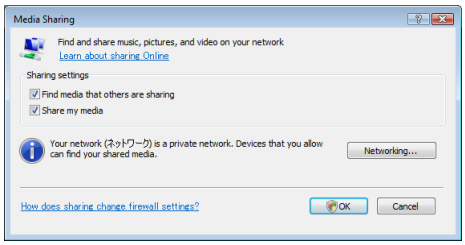

Será apresentada uma lista com os dispositivos acessíveis.

4. Seleccione "PH1400 Series" e depois "Permitir".

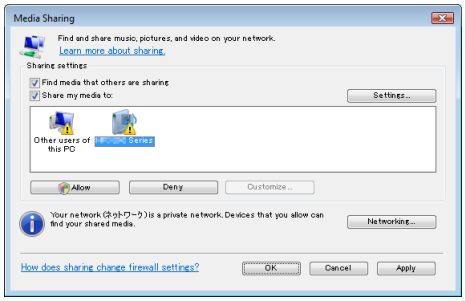

Será acrescentada uma marca de confirmação ao ícone "PH1400 Series".

- *O "PH1400 Series" corresponde a um nome de projector especificado em [DEFINIÇÕES DE REDE].*

5. Seleccionar "OK".

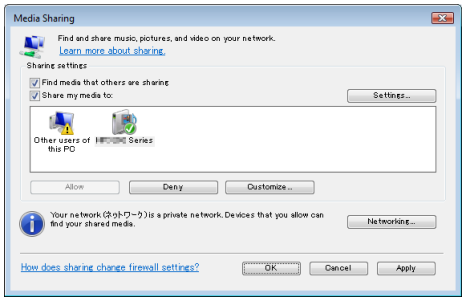

Isto tornará as imagens e vídeos em "Biblioteca" disponíveis para o projector.

Configurar o “Media Sharing” no Windows Media Player 12

1. Iniciar o Windows Media Player 12.

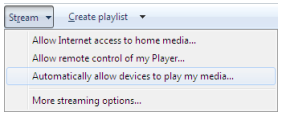

2. Seleccione “Descarregar”, e depois seleccione “Permitir automaticamente que dispositivos reproduzam os meus ficheiros de media”.

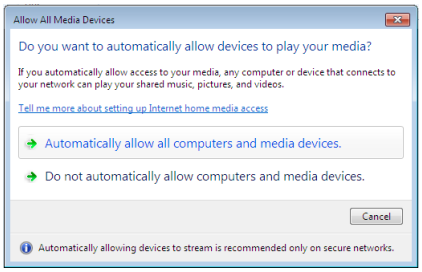

Será apresentada a janela “Permitir todos os dispositivos de media”.

3. Seleccione “Permitir automaticamente todos os computadores e dispositivos de media”.

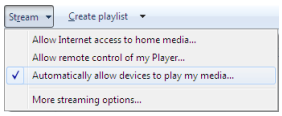

Ficheiros de gráficos e filmes na “Biblioteca” podem usar-se a partir do projector.

Ligar o projector ao servidor de media

Prima o botão VIEWER no comando à distância.
O VISUALIZADOR irá iniciar-se.

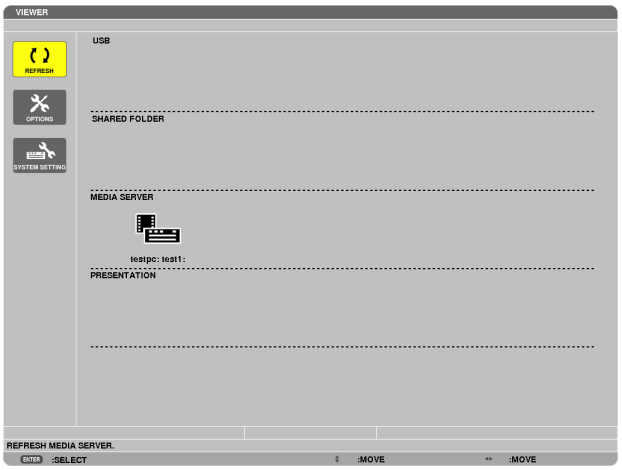

- Outra maneira para iniciar o VISUALIZADOR é premir o botão SOURCE algumas vezes na estrutura do projector. (→ página 22)
- Isto irá iniciar a procura, na rede, de um computador com “Partilha de media” activada e irá adicioná-lo a “Servidor de media” no ecrã de miniaturas.

  Outra forma de fazer isto é apontar o cursor para “Servidor de media” e seleccionar [REFRESH] a partir do menu de miniaturas e premir o botão ENTER.

NOTA:
- *Até quatro servidores de media acessíveis podem ser automaticamente procurados e apresentados. O quinto dispositivo ou posterior não pode ser apresentado.*

(→ página 82)

Desligar o projector do servidor de media

1. ***Apresenta o menu de OPÇÕES.***

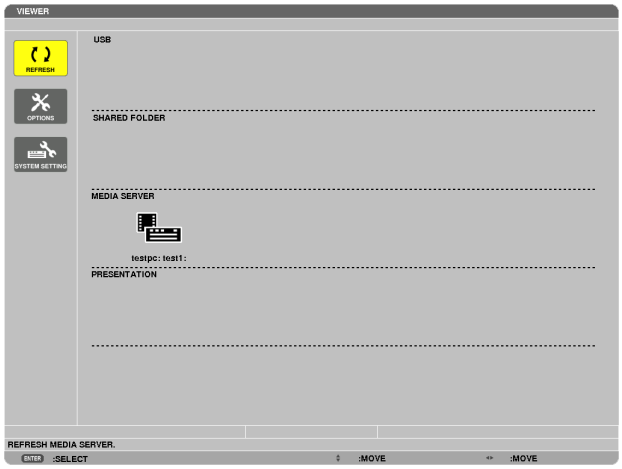

Prima o botão ▼ para seleccionar o ícone [OPÇÕES] e seleccione o botão ENTER.

2. ***Apresenta o ecrã de SERVIDOR DE MEDIA.***

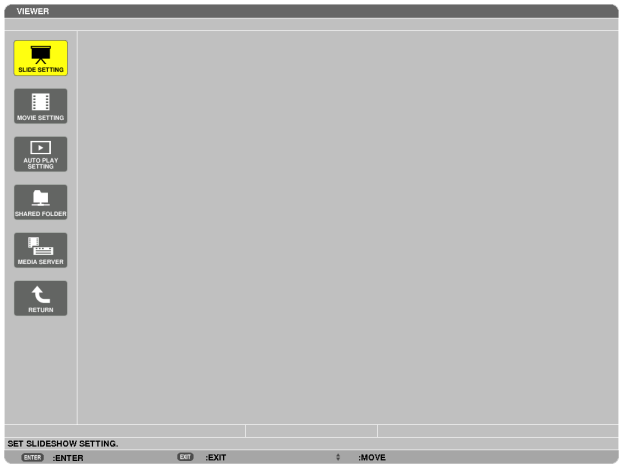

Prima o botão ▼ para seleccionar o ícone do SERVIDOR DE MEDIA e prima o botão ENTER.

3. ***Desactive a ligação.***

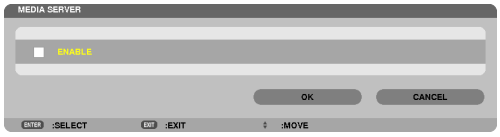

Prima o botão ENTER para retirar a marca de confirmação para desactivar a ligação.

Prima o botão ▼ para seleccionar [OK] e prima o botão ENTER para fechar o ecrã de configuração do SERVIDOR DE MEDIA.

❻ Restrições na apresentação de ficheiros

O Visualizador permite-lhe apresentar uma exibição simplificada de um ficheiro PowerPoint ou PDF.
Por isso, todavia, a representação actual pode ser diferente daquela no programa de computador.

Algumas restrições nos ficheiros PowerPoint

- As fontes serão automaticamente convertidas para as fontes instaladas no projector. As fontes podem variar em tamanho ou largura, causando a desorganização da disposição

  Alguns caracteres ou fontes podem não ser apresentados.
- Algumas funções incluídas na fonte não são suportadas.

  Exemplo: Existem algumas restrições na animação, selecção ou hiperligação.
- Pode levar mais tempo a passar de página, comparativamente a um computador
- Nalguns casos podem não ser apresentados alguns ficheiros Microsoft PowerPoint 97 – 2003.

Algumas restrições em ficheiros PDF

- As fontes não incluídas na altura da criação do PDF não serão apresentadas.
- Algumas funções incluídas na fonte não são suportadas.

  Exemplo: Existem algumas restrições nas anotações, selecção, forma ou espaço de cor.
- Pode levar mais tempo a passar de página, comparativamente a um computador
- Nalguns casos podem não ser apresentados os ficheiros Adobe Acrobat.

5. Utilizar o Menu no Ecrã

❶ Usar os menus

NOTA: O menu no ecrã pode não ser apresentado correctamente enquanto estiver a ser projectada uma imagem de vídeo.

1. Prima o botão MENU no comando à distância ou no corpo do projector para apresentar o menu.

NOTA: Os comandos tais como ENTER, EXIT, ▲▼, ◀▶ no fundo indicam botões disponíveis para operação.

2. Prima os botões ◀▶ no comando à distância ou no corpo do projector para apresentar o submenu.

3. Prima o botão ENTER no comando à distância ou no corpo do projector para realçar o item do topo ou o primeiro separador.

4. Use os botões ▲▼ do comando à distância ou do corpo do projector para seleccionar o item que quer ajustar ou definir.

Pode usar os botões ◀▶ do comando à distância ou do corpo do projector para seleccionar o separador que quiser.

5. Prima o botão ENTER no comando à distância ou no corpo do projector para apresentar o submenu.

6. Ajuste o nível ou ligue ou desligue o item seleccionado usando os botões ▲▼◀▶ no comando à distância ou no corpo do projector.

As alterações são guardadas até serem novamente ajustadas.

7. Repita os passos 2 -6 para ajustar um item adicional, ou prima o botão EXIT do comando à distância ou do corpo do projector para abandonar a apresentação do menu.

NOTA: Quando é apresentado um menu ou mensagem, podem ser perdidas várias linhas de informação, dependendo do sinal e das definições.

8. Prima o botão MENU para fechar o menu.

Para voltar ao menu anterior prima o botão EXIT.

❷ Elementos de menu

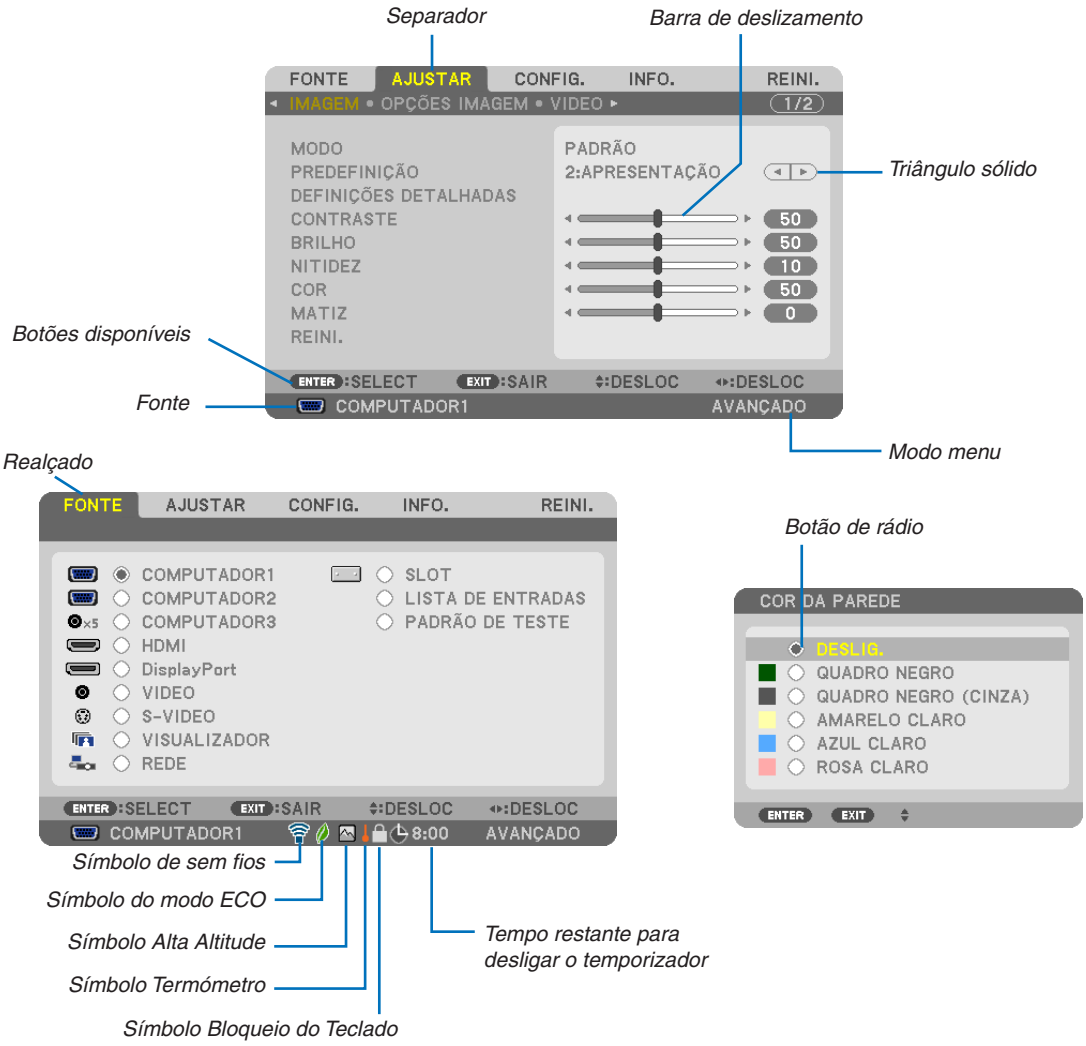

As janelas de menu ou as caixas de diálogo têm tipicamente os seguintes elementos:

Realçado..... Indica o menu ou item seleccionado.

Triângulo sólido ..... Indica que outras escolhas estão disponíveis. Um triângulo realçado indica que o item está activo.

Separador ..... Indica um grupo de funções numa caixa de diálogo. Seleccionar qualquer separador traz a sua página para a frente.

Botão de rádio ..... Use este botão redondo para seleccionar uma opção numa caixa de diálogo.

Fonte..... Indica a fonte seleccionada no momento.

Modo menu ..... Indica o modo actual do menu: BÁSICO ou AVANÇADO.

Tempo restante para desligar o temporizador

..... Indica o tempo restante da contagem decrescente quando é definido [TEMPORIZ. P/DESLIGAR].

Barra de deslizamento ..... Indica definições ou a direcção do ajuste.

Símbolo do modo ECO ..... Indica que o [MODO ECO] está definido.

Símbolo Bloqueio do Teclado ... Indica que [BLOQ. PAINEL CONTROLO] está activado.

Símbolo Termómetro..... Indica que o [MODO ECO] foi definido forçosamente para [LIGADO] porque a temperatura interna está muito elevada.

Símbolo Alta Altitude ..... Indica que o [MODO VENTILADOR] está definido para o modo [ALTA ALTITUDE].

Símbolo de sem fios..... Indica que a ligação rede sem fios está activada.

❸ Lista de itens do menu

• Os itens básicos de menu estão indicados a sombreado.

Alguns itens do menu não estão disponíveis dependendo da fonte de entrada.

Item de menu				Padrão	Opções
FONTE	COMPUTADOR1			*	
	COMPUTADOR2			*	
	COMPUTADOR3			*	
	HDMI			*	
	DisplayPort			*	
	VIDEO			*	
	S-VIDEO			*	
	VISUALIZADOR			*	
	REDE			*	
	SLOT				
	LISTA DE ENTRADAS				
	PADRÃO DE TESTE				
AJUSTAR	IMAGE	MODO		PADRÃO	PADRÃO, PROFISSIONAL
		PREDEFINIÇÃO		*	ALTO BRILHO, APRESENTAÇÃO, VIDEO, EM MOVIMENTO, GRÁFICO, sRGB, DICOM SIM.
		DEFINIÇÕES DETALHADAS	GERAL		
			REFERÊNCIA	*	ALTO BRILHO, APRESENTAÇÃO, VIDEO, EM MOVIMENTO, GRÁFICO, sRGB, DICOM SIM.
			CORRECÇÃO GAMMA		DINÂMICA, NATURAL, DETALHE PRETO
			TAMANHO DE ECRÃ*1	*	GRANDE, MÉDIO, PEQUENO
			TEMPERATURA DE COR*2	*	5000, 6500, 7800, 8500, 9300, 10 500
			CONTRASTE DINÂMICO	*	DESLIG., LIGADO
			BALANÇO DE BRANCO		
			CONTRASTE R	0	
			CONTRASTE G	0	
			CONTRASTE B	0	
			BRILHO R	0	
			BRILHO G	0	
			BRILHO B	0	
			SATURAÇÃO		
			VERMELHO	0	
			VERDE	0	
			AZUL	0	
			AMARELO	0	
			MAGENTA	0	
			CYAN	0	
		CONTRASTE		50	
		BRILHO		50	
		NITIDEZ		10	
		COR		50	
		MATIZ		0	
		REINI.			
	OPÇÕES IMAGEM	RELÓGIO		*	
		FASE		*	
		HORIZONTAL		*	
		VERTICAL		*	
		BRANQUEAR		*	TOPO, FUNDO, ESQUERDA, DIREITA
		SOBRE DIGITALIZAÇÃO		*	AUTO, 0[%], 5[%], 10[%]
		RELAÇÃO DE APRESENTAÇÃO		*	(COMPUTADOR1/2/3) AUTO, 4:3, 5:4, 16:9, 15:9, 16:10, NATIVO
				*	(COMPONENTE/VIDEO/S-VIDEO) AUTO, 4:3, LETTERBOX, ECRÃ PANORÂMICO, ZOOM
				*	(COMPONENTE/VIDEO/S-VIDEO) AUTO, JANELA 4:3, LETTERBOX, ECRÃ PANORÂMICO, PREENCHIMENTO 4:3
		RESOLUÇÃO		*	–
	VIDEO	REDUÇÃO DE RUÍDO	RED. DE RUÍDO ALEATÓRIA	*	DESLIG., BAIXO, MÉDIO, ALTO
			RED. DE RUÍDO MOSQUITO	DESLIG.	DESLIG., BAIXO, MÉDIO, ALTO
			BLOQUEAR RED. DE RUÍDO	DESLIG.	DESLIG., LIGADO
		DESINTERLAÇAR		AUTO	AUTO, VIDEO, FILME
		SEPARAÇÃO 3D Y/C		LIGADO	DESLIG., LIGADO
		REALCE DE DETALHES		*	
		TIPO DE SINAL		RGB	RGB, COMPONENTE
		NÍVEL VÍDEO		AUTO	AUTO, NORMAL, MELHORADO

* O asterisco (*) indica que as definições padrão variam dependendo do sinal.

*1 O item de [TAMANHO DE ECRÃ] está disponível quando [DICOM SIM.] está seleccionado para [REFERÊNCIA].

*2 Quando estiver seleccionado [APRESENTAÇÃO] ou [ALTO BRILHO] em [REFERÊNCIA], a função [TEMPERATURA DE COR] não está disponível.

Item de menu				Padrão	Opções
AJUSTAR	MEMÓRIA OBJECTIVA	MEMORIZAR			
		DESLOC			
		REINI.			
CONFIG.	BÁSICO	TRAPEZÓIDE	HORIZONTAL	0	
			VERTICAL	0	
		ANGULAÇÃO			
		PIP/IMAGEM AO LADO DE IMAGEM	MODO PIP/PBP	IMAGEM EM IMAGEM	PIP, IMAGEM AO LADO DE IMAGEM
			POSIÇÃO PIP	FUNDO-DIREITA	TOPO-ESQUERDA, TOPO-DIREITA, FUNDO-ESQUERDA, FUNDO-DIREITA
			FONTE PIP/PBP	DESLIG.	DESLIG., VIDEO, S-VIDEO
		COR DA PAREDE		DESLIG.	DESLIG., QUADRO NEGRO, QUADRO NEGRO (CINZA), AMARELO CLARO, AZUL CLARO, ROSA CLARO
		MODO DA LÂMPADA	MODO ECO	DESLIG.	DESLIG., LIGADO
			SELECCIONAR LÂMPADA	DUPLA	DUPLA, ÚNICA, APENAS LÂMPADA1, APENAS LÂMPADA2
			MODO INTERVALO LÂMPADA	DESLIG.	OFF, 12 HORAS, 24 HORAS, 1 SEMANA
			TEMPO SUBST LÂMPADA	00:00	00:00 - 24:00
			DIA SUBST LÂMPADA	DOM	DOM, SEG, TER, QUA, QUI, SEX, SÁB
		LEGENDA FECHADA		DESLIG.	DESLIG., LEGENDA1, LEGENDA2, LEGENDA3, LEGENDA4, TEXTO1, TEXTO2, TEXTO3, TEXTO4
		TEMPORIZ. P/DESLIGAR		DESLIG.	DESLIG., 0:30, 1:00, 2:00, 4:00, 8:00, 12:00, 16:00
		FERRAMENTAS			MODO DE ADMINISTRAÇÃO, TEMPORIZADOR DE PROGRAMA, HORA, RATO
		IDIOMA		ENGLISH	ENGLISH, DEUTSCH, FRANÇAIS, ITALIANO, ESPAÑOL, SVENSKA, 日本語
					DANSK, PORTUGUÊS, ČEŠTINA, MAGYAR, POLSKI, NEDERLANDS, SUOMI
					NORSK, TÜRKÇE, РУССКИЙ, عربي, Ελληνικά, 中文, 한국어
					ROMÂNĂ, HRVATSKA, БЪЛГАРСКИ, INDONESIA, हिन्दी, ä·Â
	MENU	SELECÇÃO DE COR		COR	COR, MONOCROMÁTICO
		ECRÃ FONTE		LIGADO	DESLIG., LIGADO
		ECRÃ DE MENSAGEM		LIGADO	DESLIG., LIGADO
		APRESENTAÇÃO DE ID		LIGADO	DESLIG., LIGADO
		MENSAGEM ECO		DESLIG.	DESLIG., LIGADO
		TEMPO DE APRESENTAÇÃO		AUTO 45 SEG	MANUAL, AUTO 5 SEG, AUTO 15 SEG, AUTO 45 SEG
		FUNDO		LOGO	AZUL, PRETO, LOGO
		MENSAGEM DE FILTRO		DESLIG.	DESLIG., 100[H], 500[H], 1000[H], 2000[H], 5000[H]
	INSTALAÇÃO (1)	ORIENTAÇÃO		FRENTE DE SECRETÁRIA	FRENTE DE SECRETÁRIA, TRÁS DE TECTO, TRÁS DE SECRETÁRIA, FRENTE DE TECTO
		ECRÃ	TIPO DE ECRÃ	ECRÃ 4:3	ECRÃ 4:3, ECRÃ 16:9, ECRÃ 16:10
		CORRECÇÃO GEOMÉTRICA		DESLIG.	DESLIG., 1, 2, 3
		COMPENSAÇÃO MULTI-ECRÃ	MODO	DESLIG.	DESLIG., LIGADO
			CONTRASTE	0	
			BRILHO	0	
		REF. BALANÇO DE BRANCO	CONTRASTE R	0	
			CONTRASTE G	0	
			CONTRASTE B	0	
			BRILHO R	0	
			BRILHO G	0	
			BRILHO B	0	
			UNIFORMITY R	0	
			UNIFORMITY B	0	
		MEMÓRIA OBJECT REF.	MEMORIZAR		
			DESLOC		
			REINI.		
			CARGA POR SINAL	DESLIG.	DESLIG., LIGADO
			SILENCIAM FORÇADO	DESLIG.	DESLIG., LIGADO
			CALIBRAÇÃO		
	INSTALAÇÃO (2)	DEFINIÇÕES DE REDE			REDE COM FIOS, REDE SEM FIOS, WPS, INFORMAÇÃO DE REDE, NOME DO PROJECTOR, DOMÍNIO, EMAIL DE ALERTA, SERVIÇO DE REDE
		BLOQ. PAINEL CONTROLO		DESLIG.	DESLIG., LIGADO
		SEGURANÇA		DESLIG.	DESLIG., LIGADO
		VELOC. DE COMUNICAÇÃO		38400bps	4800bps, 9600bps, 19200bps, 38400bps, 115200bps
		SENSOR REMOTO		FRENTE/TRÁS	FRENTE/TRÁS, FRENTE, TRÁS
		ID DE CONTROLO	NÚMERO DE ID DE CONTROLO	1	1–254
			ID DE CONTROLO	DESLIG.	DESLIG., LIGADO

* O asterisco (*) indica que as definições padrão variam dependendo do sinal.

Item de menu				Padrão	Opções
CONFIG.	OPÇÕES(1)	AUTO AJUSTE		NORMAL	DESLIG., NORMAL, FINO
		MODO VENTILADOR		AUTO	MODO: AUTO, ALTO, ALTA ALTITUDE
				CHÃO	DEFINIÇÃO: CHÃO, TECTO, INCLIN. VERTIC P/CIMA, INCLIN. VERTIC P/BAIXO ([INCLIN. VERTIC P/CIMA] e [INCLIN. VERTIC P/BAIXO] não estão disponíveis neste projetor.)
		SELECÇÃO DE SINAL(COMP3)		RGB/COMPONENTE	RGB/COMPONENTE, VIDEO
		COMUTAÇÃO CONTÍNUA		DESLIG.	DESLIG., LIGADO
		SISTEMA DE COR	VIDEO	AUTO	AUTO, NTSC3.58, NTSC4.43, PAL, PAL-M, PAL-N, PAL60, SECAM
			S-VIDEO	AUTO	AUTO, NTSC3.58, NTSC4.43, PAL, PAL-M, PAL-N, PAL60, SECAM
			COMPUTADOR3 (VIDEO)	AUTO	AUTO, NTSC3.58, NTSC4.43, PAL, PAL-M, PAL-N, PAL60, SECAM
		ALIMENTAÇÃO SLOT	PROJECTOR LIGADO		DESLIG., LIGADO
			PROJECTOR EM ESPERA	ACTIVAR	DESACTIVAR, ACTIVAR
	OPÇÕES(2)	MODO ESPERA		NORMAL	NORMAL, ECONOMIZAR ENERGIA, REDE EM ESPERA
		LIGAÇÃO DIRECTA		DESLIG.	DESLIG., LIGADO
		LIGAÇÃO AUTOM.(COMP.1/3)		DESLIG.	DESLIG., COMPUTADOR1, COMPUTADOR3
		DESLIGAÇÃO AUTOMÁTICA		DESLIG.	DESLIG., 0:05, 0:10, 0:20, 0:30
		SELECÇÃO FONTE PADRÃO		ÚLTIMO	ÚLTIMO, AUTO, COMPUTADOR1, COMPUTADOR2, COMPUTADOR3, HDMI, DisplayPort, VIDEO, S-VIDEO, VISUALIZADOR, REDE
	COMBINAÇÃO DE BORDAS	MODO		DESLIG.	DESLIG., LIGADO (LIGADO: TOPO, FUNDO, ESQUERDA, DIREITA, NÍVEL DE PRETO)
INFO.	TEMPO DE USO	LAMP 1 LIFE REMAINING			
		LAMP 2 LIFE REMAINING			
		LAMP 1 HOURS USED			
		LAMP 2 HOURS USED			
		FILTER HOURS USED			
		POUP. TOT. DE CARB.			
	FONTE(1)	TERMINAL DE ENTRADA			
		RESOLUÇÃO			
		FREQUÊNCIA HORIZONTAL			
		FREQUÊNCIA VERTICAL			
		TIPO DE SINC			
		POLARIDADE DE SINC			
		TIPO DE DIGITALIZAÇÃO			
		NOME DA FONTE			
		ENTRADA NO.			
	FONTE(2)	TIPO DE SINAL			
		TIPO DE VÍDEO			
		PROFUNDIDADE DE BITS			
		NÍVEL VÍDEO			
		VELOCIDADE DA LIGAÇÃO			
		PISTA DE LIGAÇÕES			
	WIRED LAN	ENDEREÇO IP			
		MÁSCARA SUBNET			
		PORTAL			
		ENDEREÇO MAC			
	REDE SEM FIOS(1)	ENDEREÇO IP			
		MÁSCARA SUBNET			
		PORTAL			
		ENDEREÇO MAC			
	REDE SEM FIOS(2)	SSID			
		TIPO DE REDE			
		WEP/WPA			
		CANAL			
		NÍVEL DE SINAL			
	VERSION (1)	FIRMWARE			
		DATA			
		FIRMWARE2			
	VERSION (2)	FIRMWARE3			
	OUTROS	NOME DO PROJECTOR			
		MODEL NO.			
		SERIAL NUMBER			
		LAN UNIT TYPE			
		CONTROL ID (quando [ID DE CONTROLO] for definido)			
REINI.	SINAL CORRENTE				
	TODOS OS DADOS				
	TODOS OS DADOS (INCLUINDO LISTA DE ENTRADAS)				
	APAGAR HORAS LÂMP1				
	APAGAR HORAS LÂMP2				
	APAGAR HORAS DO FILTRO				

❹ Descrições e funções do menu [FONTE]

COMPUTADOR1, 2 e 3

Selecciona o computador ligado ao sinal do conector de entrada COMPUTER 1, 2 ou COMPUTER 3.

NOTA: Quando o sinal de entrada do componente for ligado ao conector COMPUTER 1 IN, COMPUTER 2 IN ou COMPUTER 3 IN, seleccione [COMPUTADOR1], [COMPUTADOR2] ou [COMPUTADOR3] respectivamente. O projector determina automaticamente se o sinal de entrada do COMPUTADOR1, 2 ou 3 é um sinal RGB ou um sinal componente.

HDMI

Selecciona o equipamento compatível HDMI ligado ao seu conector HDMI IN.

DisplayPort

Projecta a imagem do dispositivo ligado ao conector de entrada DisplayPort.

VIDEO

Selecciona o que está conectado à sua entrada VIDEO - videogravador, leitor DVD ou câmara de documentos.

S-VIDEO

Selecciona o que está conectado à sua entrada S-VIDEO - videogravador ou leitor DVD.

NOTA: Um fotograma poderá congelar por um curto período de tempo quando um vídeo é reproduzido em avanço rápido ou recuo rápido com uma fonte Video ou S-Video.

VISUALIZADOR

Esta funcionalidade permite-lhe fazer apresentações usando uma memória USB que contenha diapositivos.
(→ página 78 “4. Usar o visualizador”)

REDE

Selecciona um sinal da porta LAN (RJ-45) ou da unidade sem fios USB instalada (opcional para modelos da Europa, Austrália, Ásia e outros países além da América do Norte).

SLOT (para placa opcional)

Seleccione um sinal a partir da placa opcional (SB-01HC ou outras placas de interface da NEC) quando esta está montada.

LISTA DE ENTRADAS

Apresenta uma lista de sinais. Consulte as seguintes páginas.

PADRÃO DE TESTE

Apresenta o padrão de teste.

NOTA:
- *O padrão de teste pode ser apresentado mesmo quando o menu é apresentado. Os itens do menu que não estão disponíveis são apresentados a cinzento.*

Usar a lista de entradas

Quando são feitos quaisquer ajustes à fonte ou memória da objectiva, os mesmo são automaticamente registados na lista de entradas. Os (valores de ajuste de) sinais registados podem ser carregados da lista de entradas sempre que necessário.
Todavia, apenas podem ser registados até 100 padrões na lista de entradas. Quando 100 padrões tiverem sido registados na lista de entradas uma mensagem de erro é apresentada e não se poderão registar mais padrões. Deve, então, apagar os (valores de ajuste de) sinais que não mais são necessários.

Apresentar a lista de entradas

1. ***Prima o botão MENU.***

   O menu é apresentado.

2. ***Prima o botão ◀ ou ▶ para seleccionar [FONTE].***

   Será apresentada a lista FONTE.

3. ***Use ◀, ▶, ▲ ou ▼ para seleccionar a [LISTA DE ENTRADAS] e prima o botão ENTER.***

   Será apresentada a janela da LISTA DE ENTRADAS.

   Se a janela da LISTA DE ENTRADAS não for apresentada, passe o menu para [AVANÇADO].

   Para comutar o menu entre [AVANÇADO] e [BÁSICO], seleccione [APPLICATION MENU] → [FERRAMENTAS] → [ADMINISTRATOR MODE]. (→ página 162)

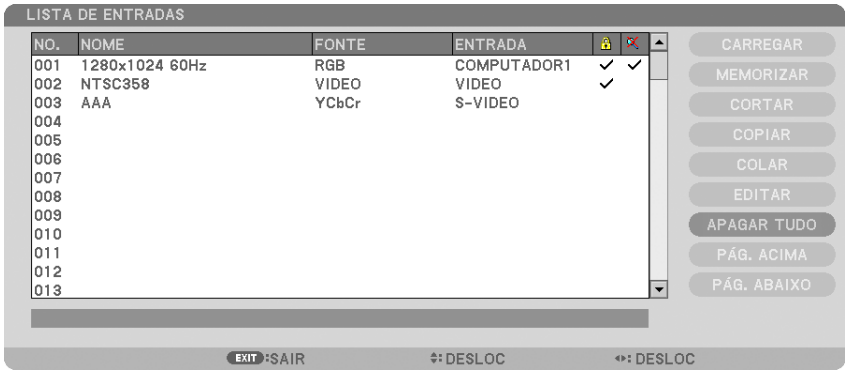

Introduzir o sinal actualmente projectado na lista de entradas [MEMORIZAR]

1. ***Prima o botão ▲ ou ▼ para seleccionar qualquer número.***
2. ***Prima o botão ◀ ou ▶ para seleccionar [MEMORIZAR] e prima o botão ENTER.***

Chamar um sinal da lista de entradas [CARREGAR]

Prima o botão ▲ ou ▼ para seleccionar um sinal e prima o botão ENTER.

Editar um sinal da lista de entradas [EDITAR]

1. ***Prima o botão ▲ ou ▼ para seleccionar um sinal que pretenda editar.***
2. ***Prima o botão ◀, ▶, ▲ ou ▼ para seleccionar [EDITAR] e prima o botão ENTER.***

   Será apresentada a janela editar.

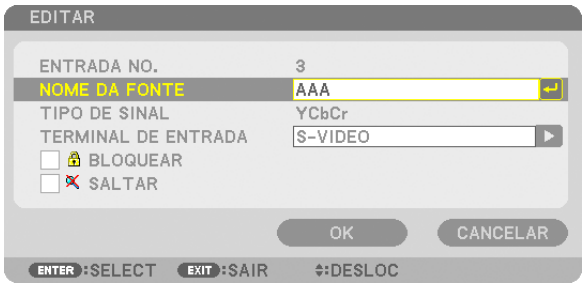

NOME DA FONTE	Introduza um nome de sinal. Podem usar-se até 18 caracteres alfanuméricos.
TERMINAL DE ENTRADA	Seleccione a fonte de entrada.
BLOQUEAR	Defina para que o sinal seleccionado não possa ser apagado quando [APAGAR TUDO] for executado. As mudanças feitas depois da execução BLOQUEAR não podem ser guardadas.
SALTAR	Defina para que o sinal seleccionado seja ignorado durante a procura automática.

3. ***Defina os itens acima e seleccione [OK] e prima o botão ENTER.***

NOTA: O terminal de entrada não pode ser alterado para o sinal actualmente projectado.

Cortar um sinal da lista de entradas [CORTAR]

1. ***Prima o botão ▲ ou ▼ para seleccionar um sinal que pretenda apagar.***
2. ***Prima o botão ◀, ▶, ▲ ou ▼ para seleccionar [CORTAR] e prima o botão ENTER.***

   O sinal será apagado da lista de entradas e será apresentado na área de transferência no fundo da lista de entradas.

NOTA:
- *O sinal actualmente projectado não pode ser apagado.*
- *Se o sinal bloqueado está seleccionado então será apresentado a cinzento, indicando que não está disponível.*

SUGESTÃO:
- *Os dados na área de transferência serão passados para a lista de entradas.*
- *Os dados na área de transferência não serão perdidos depois da lista de entradas ser fechada.*

Copiar e colar um sinal da lista de entradas [COPIAR] / [COLAR]

1. ***Prima o botão ▲ ou ▼ para seleccionar um sinal que pretenda copiar.***
2. ***Prima o botão ◀, ▶, ▲ ou ▼ para seleccionar [COPIAR] e prima o botão ENTER.***

   O sinal copiado será apresentado na área de transferência no fundo da lista de entradas.
3. ***Prima o botão ◀ ou ▶ para mover para a lista.***
4. ***Prima o botão ▲ ou ▼ para seleccionar um sinal.***
5. ***Prima o botão ◀, ▶, ▲ ou ▼ para seleccionar [COLAR] e prima o botão ENTER.***

   Os dados na área de transferência serão colados ao sinal.

Apagar todos os sinais da lista de entradas [APAGAR TUDO]

1. ***Prima o botão ◀, ▶, ▲ ou ▼ para seleccionar [APAGAR TUDO] e prima o botão ENTER.***

   A mensagem de confirmação será apresentada.
2. ***Prima o botão ◀ ou ▶ para seleccionar [SIM] e prima o botão ENTER.***

NOTA: O sinal bloqueado não pode ser apagado.

❺ Descrições e funções do menu [AJUSTAR]

[IMAGEM]

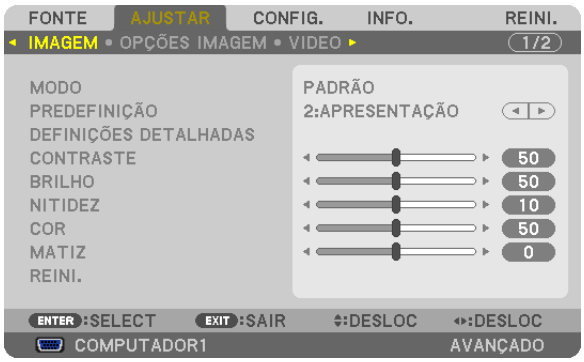

[MODO]

Esta função permite-lhe determinar como guardar as definições para [DEFINIÇÕES DETALHADAS] de [PREDEFINIÇÃO] para cada entrada.

PADRÃO ..... Guarda as definições para cada item de [PREDEFINIÇÃO] (Predefinição 1 a 7)

PROFISSIONAL..... Guarda todas as definições de [IMAGEM] para cada entrada.

[PREDEFINIÇÃO]

Esta função permite seleccionar as definições optimizadas para sua imagem projectada.
Pode ajustar a tonalidade neutra para o amarelo, ciano ou magenta.
Existem sete predefinições optimizadas de fábrica para os diferentes tipos de imagem. Você também pode usar [DEFINIÇÕES DETALHADAS] para preparar as definições ajustáveis pelo utilizador para personalizar cada gama ou cor.
As definições podem ser guardadas de [PREDEFINIÇÃO 1] a [PREDEFINIÇÃO 7].

ALTO BRILHO ..... Recomendada para uso numa sala muito iluminada.

APRESENTAÇÃO.... Recomendada para uma apresentação usando um ficheiro PowerPoint.

VIDEO ..... Recomendado para visualização típica de um programa de televisão.

EM MOVIMENTO ... Recomendado para filmes.

GRÁFICO..... Recomendado para gráficos.

sRGB ..... Valores de cor padrão

DICOM SIM. ..... Recomendado para formato simulação DICOM.

NOTA:

- *A opção [DICOM SIM.] é apenas para treino/referência e não deve ser utilizada para realizar diagnósticos reais.*
- *DICOM representa Digital Imaging and Communications in Medicine (Imagiologia digital e comunicações em medicina). É uma norma desenvolvida pelo American College of Radiology (ACR) e o National Electrical Manufacturers Association (NEMA). A norma especifica como podem ser movidos os dados de imagens digitais de um sistema para outro.*

[DEFINIÇÕES DETALHADAS]

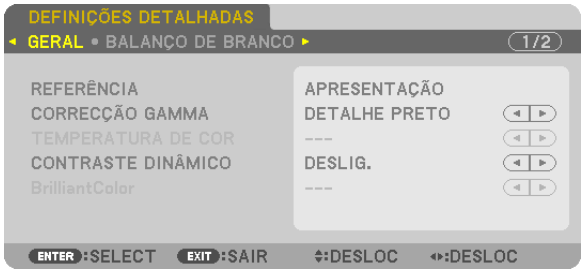

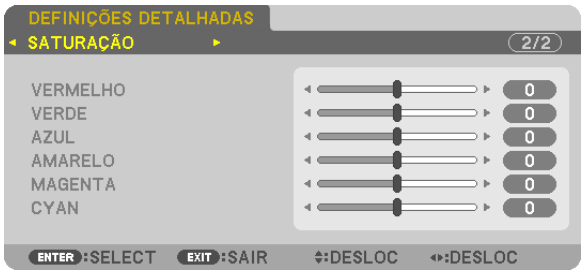

[GERAL]

Guardar as definições personalizadas [REFERÊNCIA]

Esta função permite guardar as definições personalizadas de [PREDEFINIÇÃO 1] a [PREDEFINIÇÃO 7].
Em primeiro lugar, seleccione um modo de predefinição de base em [REFERÊNCIA], depois defina [CORRECÇÃO GAMMA] e [TEMPERATURA DE COR].

ALTO BRILHO ..... Recomendada para uso numa sala muito iluminada.

APRESENTAÇÃO.... Recomendada para uma apresentação usando um ficheiro PowerPoint.

VIDEO ..... Recomendado para visualização típica de um programa de televisão.

EM MOVIMENTO ... Recomendado para filmes.

GRÁFICO..... Recomendado para gráficos.

sRGB ..... Valores de cor padrão.

DICOM SIM. ..... Recomendado para formato simulação DICOM.

Selecção do modo de correcção gama [CORRECÇÃO GAMMA]

Cada modo é recomendado para:

DINÂMICA ..... Cria uma imagem de alto contraste.

NATURAL..... Reprodução natural da imagem.

DETALHE PRETO ... Enfatiza os detalhes nas áreas escuras da imagem.

Seleccionar o tamanho do ecrã para DICOM SIM. [TAMANHO DE ECRÃ]

Esta função realizará a correcção de gama apropriada para o tamanho de ecrã.

GRANDE ..... Para ecrãs de 200"

MÉDIO ..... Para ecrãs de 150"

PEQUENO ..... Para ecrãs de 100"

NOTA: Esta função está disponível apenas quando [DICOM SIM.] estiver seleccionado para [DEFINIÇÕES DETALHADAS].

Ajuste da temperatura de cor [TEMPERATURA DE COR]

Esta opção permite-lhe seleccionar a temperatura de cor de sua preferência.

NOTA:
- *Quando estiver seleccionado [APRESENTAÇÃO] ou [ALTO BRILHO] em [REFERÊNCIA], esta função não está disponível.*
- *Quando uma opção de cor diferente de [DESLIG.] está seleccionada para [COR DA PAREDE], esta função não está disponível.*

Ajustar o Brilho e o Contraste [CONTRASTE DINÂMICO]

Esta função permite-lhe ajustar opticamente a relação de contraste usando a íris embutida.
Para aumentar a relação de contraste, seleccione [LIGADO].

Ajustar o Balanço de Branco [BALANÇO DE BRANCO]

Esta opção permite ajustar o balanço de branco. O contraste de cada cor (RGB) para ajustar o nível de branco no ecrã; O brilho para cada cor (RGB) é utilizado para ajustar o nível de preto no ecrã.

[SATURAÇÃO]

Corrige a saturação para todos os sinais.
Ajusta a saturação para as cores vermelho, verde, azul, amarelo, magenta e ciano.

VERMELHO..... Ajusta a cor nas áreas vermelhas, centradas à volta do vermelho.
VERDE ..... Ajusta a cor nas áreas verdes, centradas à volta do verde.
AZUL..... Ajusta a cor nas áreas azuis, centradas à volta do azul.
AMARELO..... Ajusta a cor nas áreas amarelas, centradas à volta do amarelo.
MAGENTA..... Ajusta a cor nas áreas magentas, centradas à volta do magenta.
CYAN ..... Ajuste a cor nas áreas do ciano, centradas à volta do ciano.

[CONTRASTE]

Ajusta a intensidade da imagem de acordo com o sinal de entrada.

[BRILHO]

Ajusta o nível do brilho ou a intensidade de rastreio do preto.

[NITIDEZ]

Controla o pormenor da imagem.

[COR]

Aumenta ou diminui o nível de saturação de cor.

[MATIZ]

Faz variar o nível de cor de +/– verde a +/– azul. O nível de vermelho é usado como referência.

Sinal de entrada	CONTRASTE	BRILHO	NITIDEZ	COR	MATIZ
COMPUTADOR/DisplayPort/HDMI (RGB)	Sim	Sim	Sim	Não (Sim: SDTV/HDTV)	Não (Sim: SDTV/HDTV)
COMPUTADOR/DisplayPort/HDMI (COMPONENTE)	Sim	Sim	Sim	Sim	Sim
VIDEO/S-VIDEO/COMPONENTE	Sim	Sim	Sim	Sim	Sim
VISUALIZADOR/REDE	Sim	Sim	Sim	Não	Não

Sim = Ajustável, Não = Não ajustável

[REINI.]

As definições e ajustes de [IMAGEM] serão repostas nas definições de fábrica com a excepção do seguinte; Números predefinidos e [REFERÊNCIA] dentro do ecrã [PREDEFINIÇÃO].
As definições e ajustes em [DEFINIÇÕES DETALHADAS] dentro do ecrã [PREDEFINIÇÃO] que não estiverem seleccionadas no momento não serão repostas.

[OPÇÕES IMAGEM]

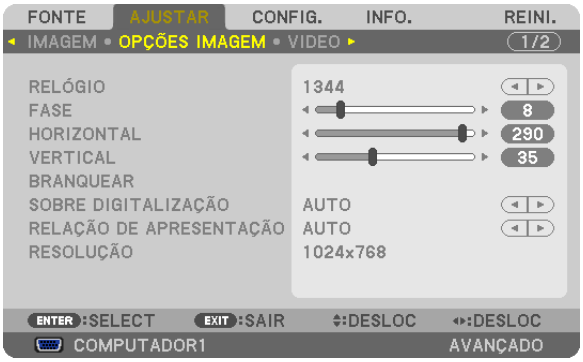

Ajuste de relógio e de fase [RELÓGIO/FASE]

Isto permite-lhe ajustar manualmente o RELÓGIO e a FASE.

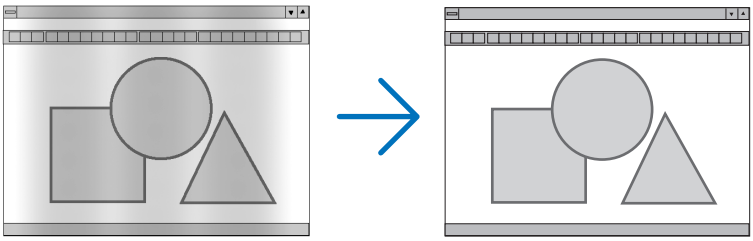

RELÓGIO ..... Use este item para afinar a imagem do computador ou para remover quaisquer bandas verticais que possam aparecer. Esta função ajusta as frequências do relógio que eliminam as bandas horizontais da imagem.

Este ajuste pode ser necessário quando ligar o seu computador pela primeira vez.

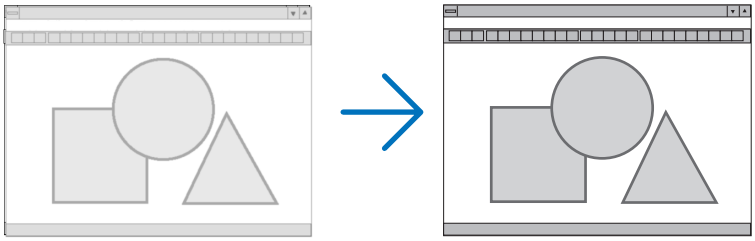

FASE ..... Use este item para ajustar a fase do relógio ou para reduzir o ruído de vídeo, interferência de pontos ou diafonia. (Isto é evidente quando parte da imagem parece tremer.)

Use [FASE] apenas após o [RELÓGIO] estar completo.

NOTA: Os itens [RELÓGIO] e [FASE] estão disponíveis apenas para sinais RGB.

Ajustar a posição horizontal/vertical [HORIZONTAL/VERTICAL]

Ajusta a localização da imagem horizontalmente e verticalmente.

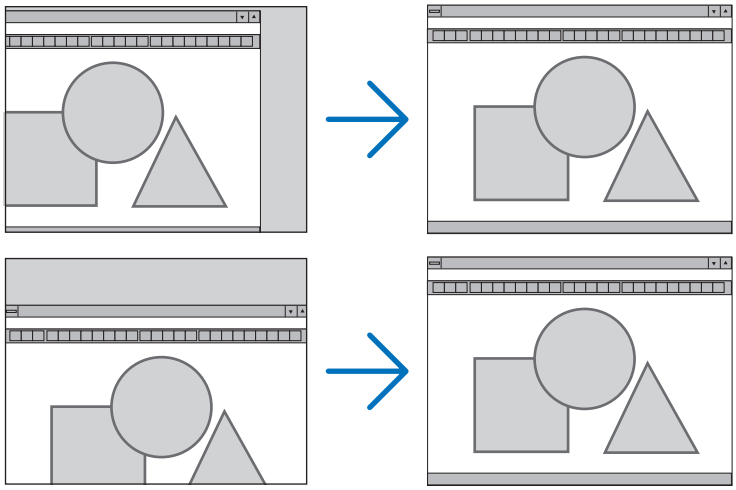

- Uma imagem pode ser distorcida durante o ajuste de [RELÓGIO] e [FASE]. Isto não é um mau funcionamento.
- Os ajustes para [RELÓGIO], [FASE], [HORIZONTAL] e [VERTICAL] serão guardados na memória para o sinal actual. A próxima vez em que você projectar o sinal com a mesma resolução, frequência horizontal e vertical, os seus ajustes serão invocados e aplicados.

  Para apagar os ajustes guardados na memória, no menu, seleccione [REINI.] → [SINAL CORRENTE] e reinicie os ajustes.

[BRANQUEAR]

Ajusta a gama de apresentação (branquear) nos bordos do topo, fundo, esquerda e direita do sinal de entrada.

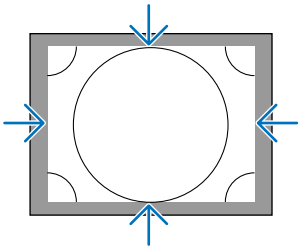

Seleccionar percentagem de sobre-digitalização [SOBRE DIGITALIZAÇÃO]

Seleccione a percentagem de sobre-digitalização (Auto, 0%, 5% e 10%) para o sinal.

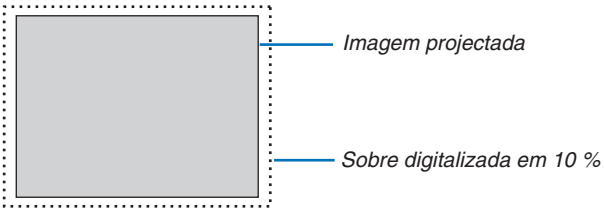

NOTA:
- *O item [SOBRE DIGITALIZAÇÃO] não está disponível:*
  - quando [NATIVO] está seleccionado para [RELAÇÃO DE APRESENTAÇÃO].
  - quando [VISUALIZADOR] ou [REDE] está seleccionado para [FONTE]

Seleccionar a Relação de Apresentação [RELAÇÃO DE APRESENTAÇÃO]

Utilize esta função para seleccionar a relação de apresentação vertical:horizontal do ecrã.
Seleccione o tipo de ecrã (ecrã 4:3, ecrã 16:9 ou ecrã 16:10) na definição de ecrã antes de definir a relação de apresentação. (→ página 128)
O projector identifica automaticamente o sinal de entrada e define a melhor relação de apresentação.

Para sinal de computador

Para sinais componente/Video/S-video

Quando o tipo de ecrã está definido para 4:3

Quando o tipo de ecrã está definido para 16:9 ou 16:10

Resolução		Relação de apresentação
VGA	640 × 480	4:3
SVGA	800 × 600	4:3
XGA	1024 × 768	4:3
WXGA	1280 × 768	15:9
WXGA	1280 × 800	16:10
HD(FWXGA)	1366 × 768	aprox. 16:9
WXGA+	1440 × 900	16:10
SXGA	1280 × 1024	5:4
SXGA+	1400 × 1050	4:3
WXGA++	1600 × 900	16:9
UXGA	1600 × 1200	4:3
WSXGA+	1680 × 1050	16:9
FHD(1080P)	1920 × 1080	16:9
WUXGA	1920 × 1200	16:10

Opções	Função
AUTO	O projector determinará automaticamente o sinal de entrada e apresenta-o na respectiva relação de apresentação. O projector pode determinar erradamente a relação de apresentação dependendo do sinal. Se isto ocorrer, seleccione a relação de apresentação apropriada das que se seguem.
4:3	A imagem é apresentada numa relação de apresentação de 4:3.
5:4	A imagem é apresentada numa relação de apresentação de 5:4
16:9	A imagem é apresentada numa relação de apresentação de 16:9
15:9	A imagem é apresentada numa relação de apresentação de 15:9
16:10	A imagem é apresentada numa relação de apresentação de 16:10

NATIVO	O projector apresenta a imagem actual na sua verdadeira resolução quando o sinal de entrada do computador tiver uma resolução inferior ou superior à resolução nativa do projector. (→ página 2, 227) Quando o sinal de entrada do computador tiver uma resolução superior à resolução nativa do projector, será apresentado o centro de uma imagem. 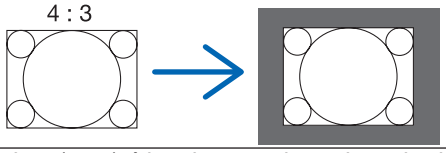
LETTERBOX	A imagem de um sinal letterbox (16:9) é igualmente alargada na horizontal e na vertical para se ajustar ao ecrã. 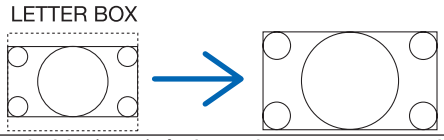
ECRÃ PANORÂ-MICO	A imagem de um sinal comprimido (16:9) é alargada para a esquerda e direita em 16:9. 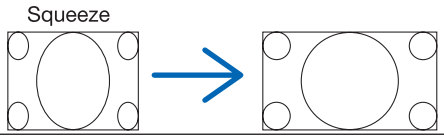
ZOOM	A imagem de um sinal comprimido (16:9) é alargada para a esquerda e direita em 4:3. As partes da imagem apresentada são cortadas nas extremidades esquerda e direita e não são, por isso, visíveis.
4:3 FILL	A imagem de um sinal (4:3) é alargada para a esquerda e direita em 16:9. 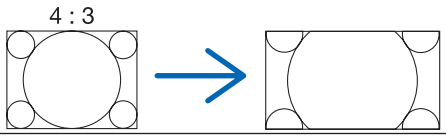

SUGESTÃO:

- *A posição da imagem pode ser ajustada verticalmente utilizando [POSIÇÃO] quando as relações de apresentação [16:9], [15:9], ou [16:10] forem seleccionadas.*
- *O termo "letterbox" refere-se a uma imagem mais orientada horizontalmente em comparação com uma imagem 4:3, que é a relação de apresentação standard para uma fonte de vídeo.*
  O sinal letterbox tem relações de apresentação com o tamanho vista "1.85:1" ou tamanho de cinema "2.35:1" para filmes.
- *O termo "comprimir" refere-se à imagem comprimida cuja relação de apresentação é convertida de 16:9 para 4:3.*

[RESOLUÇÃO]

Esta função define a resolução de uma imagem projectada se a detecção automática falhar.

[VIDEO]

Utilizar a redução de ruído [REDUÇÃO DE RUÍDO]

Esta função é utilizada para reduzir o ruído no vídeo.

RED. DE RUÍDO ALEATÓRIA..... Reduz o ruído aleatório tremeluzente numa imagem.
RED. DE RUÍDO MOSQUITO..... Reduz o ruído mosquito que aparece nos bordos de uma imagem durante a reprodução de um DVD.
BLOQUEAR RED. DE RUÍDO..... Ao seleccionar LIGADO reduz o ruído de padrão de bloco ou mosaicos.

Seleccionar o modo de processamento entrelaçado de conversão progressiva [DESINTERLAÇAR]

Esta função permite-lhe seleccionar um processo de conversão de entrelaçado-para-progressivo para sinais de vídeo.

AUTO ..... Determina, automaticamente, um processo de conversão de entrelaçado-para-progressivo apropriado.
VIDEO ..... Aplica um processo normal de conversão de entrelaçado-para-progressivo.
FILME ..... Aplica o modo automático de detecção para sinais de telecinema. Este modo é recomendado para um filme.

NOTA: Esta função não está disponível para sinais RGB.

Ligar ou desligar a separação 3D dimensional [SEPARAÇÃO 3D Y/C]

Quando projectar uma imagem de uma entrada VIDEO, defina LIGADO para projectar a imagem de maior qualidade.

DESLIG. ..... Desliga a funcionalidade da separação tridimensional.
LIGADO..... Liga a funcionalidade da separação tridimensional.

NOTA: Apenas disponível para sinais de vídeo NTSC 3.58.

[REALCE DE DETALHES]

Esta função melhora os contornos da imagem quando projectar sinais componente.

NOTA:
Esta função pode não estar disponível dependendo do sinal ou configuração do ecrã.

[TIPO DE SINAL]

O projector identifica automaticamente se os sinais de entrada COMPUTADOR1, COMPUTADOR2 ou COMPUTADOR3* são RGB ou componente. Se, todavia, as cores não forem naturais tente alterar a definição.
* Para COMPUTADOR3, o sinal de computador e de vídeo pode ser seleccionado em SELECÇÃO DE SINAL(COMP3).

RGB ..... Troca para a entrada RGB.

COMPONENTE..... Troca para o sinal de entrada componente.

[NÍVEL VÍDEO]

Esta função selecciona o nível do sinal de vídeo quando está ligado o conector HDMI e DisplayPort de entrada do projector e um dispositivo externo.

AUTO ..... O nível de vídeo é trocado automaticamente baseando-se na informação do dispositivo que emite o sinal.
Dependendo do dispositivo ligado esta definição pode não ser feita de forma adequada. Nesse caso, troque para “NORMAL” ou “MELHORADO”, a partir do menu, e visualize com a definição óptima.

NORMAL..... Isto desactiva o modo melhorado.

MELHORADO..... Isto melhora o contraste da imagem, exprimindo as secções escuras e claras de forma mais dinâmica.

Usando a função de memória da objectiva [MEMÓRIA OBJECTIVA]

Esta função serve para armazenar os valores ajustados para cada sinal de entrada utilizando os botões LENS SHIFT, ZOOM e FOCUS do projetor. Os valores ajustados podem ser aplicados ao sinal que seleccionou. Isto eliminará a necessidade de ajustar a deslocação da lente, a focagem e o zoom aquando da selecção da fonte.

MEMORIZAR ..... Guarda os valores actualmente ajustados, para cada sinal de entrada, na memória.

DESLOC..... Aplica os valores ajustado ao sinal actual.

REINI. ..... Redefine os valores ajustado para a última condição.

NOTA:

- *Os ajustes de deslocamento de lente, zoom e focagem podem ser realizados com o controlo remoto. (→ página 27, 29, 30)*
- *Para guardar os valores ajustados comuns a todas as fontes de entrada, utilize a função MEMÓRIA OBJECT REF. Consulte a página 49, 130.*
- *Os ajustes da memória da objectiva serão registados automaticamente na LISTA DE ENTRADAS. Estes ajustes da memória da objectiva podem ser carregados a partir da LISTA DE ENTRADAS. (→ página 110)*
  Note que aplicar o comando [CORTAR] ou [APAGAR TUDO] na LISTA DE ENTRADAS irá apagar os ajustes da memória da objectiva e os ajustes à fonte. Esta eliminação não entrará em efeito até que outros ajustes sejam carregados.

❻ Descrições e funções do menu [CONFIG.]

[BÁSICO]

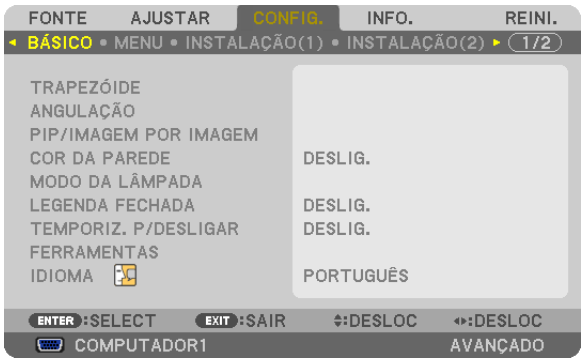

Correcção manual da distorção de trapezóide vertical [TRAPEZÓIDE]

Pode corrigir manualmente a distorção vertical. (→ página 31)

SUGESTÃO: Quando esta opção for realçada, premindo o botão ENTER é exibida a barra de cursor para ajuste.

Seleccionar o modo de angulação [ANGULAÇÃO]

Esta opção permite-lhe corrigir a distorção de trapezóide.
Seleccionar este item irá apresentar o ecrã de ajuste de angulação. (→ página 41)

NOTA: O item [ANGULAÇÃO] não está disponível quando estiver seleccionado [TRAPEZÓIDE] ou [CORRECÇÃO GEOMÉTRICA].

Usar a função PIP/IMAGEM AO LADO DE IMAGEM [PIP/IMAGEM AO LADO DE IMAGEM]

Esta função permite-lhe ver simultaneamente dois sinais diferentes. (→ página 44)

MODO:

Esta opção permite-lhe seleccionar dois modos: PIP e IMAGEM AO LADO DE IMAGEM.
IMAGEM EM IMAGEM: Esta opção permite-lhe ver uma imagem secundária na imagem principal.
IMAGEM AO LADO DE IMAGEM: Isto permite-lhe ver duas imagens lado a lado.

POSIÇÃO:

Quando estiver seleccionado [PIP] para [MODO], esta opção permite-lhe seleccionar a posição da imagem secundária na imagem principal.
As opções são: TOPO-ESQUERDA, TOPO-DIREITA, FUNDO-ESQUERDA e FUNDO-DIREITA.

NOTA: A [POSIÇÃO] não pode ser seleccionada quando [IMAGEM AO LADO DE IMAGEM] estiver seleccionada.

FONTE:

Esta opção permite-lhe seleccionar um sinal secundário de imagem.
As opções são: DESLIG., VIDEO e S-VIDEO.
Seleccionar [DESLIG.] irá cancelar o modo PIP/IMAGEM AO LADO DE IMAGEM e voltar ao modo de ecrã normal.

Usando a correcção de cor de parede [COR DA PAREDE]

Esta função permite uma rápida correcção de adaptação de cor em aplicações em que o material do ecrã não é branco.

[MODO DA LÂMPADA]

O projector está estruturado para aceitar duas lâmpadas (sistema de duas lâmpadas).

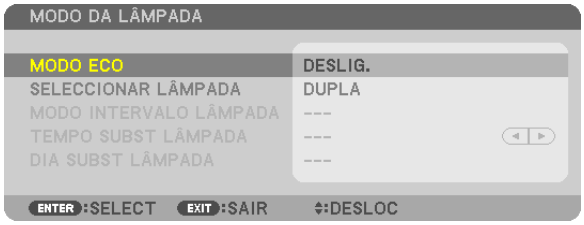

Este sistema de duas lâmpadas permite um aumento no tempo de vida ou alto brilho ou uma lâmpada extra (lâmpada de vida estendida).
O item [MODO DA LÂMPADA] tem 3 opções: [MODO ECO], [SELECCIONAR LÂMPADA] e [MODO INTERVALO LÂMPADA].

NOTA: Certifique-se de que utiliza o mesmo tipo de lâmpada para a lâmpada 1 e 2.

Definir Modo Eco [MODO ECO]

O MODO ECO aumenta a vida da lâmpada, diminui o consumo de energia e reduz as emissões de CO_2.
Podem ser seleccionados dois modos de luminosidade: modos [DESLIG.] e [LIGADO].
(→ página 39).

Seleccionar a lâmpada a utilizar [SELECCIONAR LÂMPADA]

Esta funcionalidade permite-lhe seleccionar que lâmpada utilizar.

NOTA: Esta opção não é apresentada no menu básico.

DUPLA.....Seleccione para utilizar duas lâmpadas ao mesmo tempo para aumentar o brilho.

ÚNICA.....Acende quer a lâmpada 1 ou 2, aquela que mais recentemente tiver sido acesa. Esta opção também selecciona a lâmpada 1 ou lâmpada 2 de acordo com o tempo predefinido em intervalo de lâmpada.

APENAS LÂMPADA1.....Seleccione para escolher a lâmpada 1 de entre as duas lâmpadas. (A lâmpada 1 à direita do lado traseiro)

APENAS LÂMPADA2.....Seleccione para escolher a lâmpada 2 de entre as duas lâmpadas. (A lâmpada 2 à esquerda do lado traseiro)

SUGESTÃO:
Ao seleccionar [ÚNICA] para [SELECCIONAR LÂMPADA]

- *Uma propriedade da lâmpada é a luminosidade desaparecer gradualmente com o tempo. Para manter o brilho das duas lâmpadas ao mesmo nível, tanto quanto possível, seleccione [ÚNICA] para [SELECCIONAR LÂMPADA].*
- *A vida útil da lâmpada irá diminuir quando forem definidos menores tempos de intervalo da lâmpada no menu no ecrã. Recomendamos que estenda o tempo de intervalo da lâmpada.*

Definir o intervalo de lâmpada [MODO INTERVALO LÂMPADA]

Isto permite-lhe especificar o tempo de comutação entre as duas lâmpadas. Esta opção está disponível apenas quando [ÚNICA] está seleccionado para [SELECCIONAR LÂMPADA].

DESLIG. ..... Desactiva a configuração do modo de intervalo da lâmpada.

12 HORAS/24 HORAS/1 SEMANA

..... Seleccione uma destas três opções para o tempo de intervalo.

NOTA:

- *Esta função apenas está disponível quando [ÚNICA] estiver seleccionado para [SELECCIONAR LÂMPADA].*
- *Antes de definir [MODO INTERVALO LÂMPADA], [TEMPO SUBST LÂMPADA] ou [DIA SUBST LÂMPADA], certifique-se de que a data e a hora actuais estão definidas para o projector. Para definir a data e hora para o projector, seleccione [MENU DA APLICAÇÃO] → [FERRAMENTAS] → [DATA E HORA] a partir do menu. (→ página 166)*

Definir o tempo para substituir a lâmpada [TEMPO SUBST LÂMPADA]

Isto permite-lhe definir a hora para trocar a lâmpada.

Exemplo – Quando [ÚNICA] está seleccionado para [SELECCIONAR LÂMPADA] e [24 HORAS] para [MODO INTERVALO LÂMPADA]:

Isto indica que a lâmpada está ligada.
Isto indica que a lâmpada está desligada.

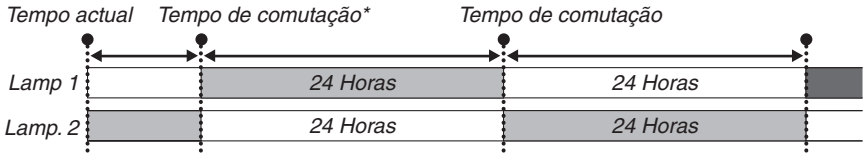

(*) Depois de definir o tempo actual, se o valor entre o tempo actual e o tempo de substituição for menor que cinco (5) minutos, o instante da primeira troca da lâmpada não ocorre.

Definir o dia para trocar a lâmpada [DIA SUBST LÂMPADA]

Isto permite-lhe definir o dia para trocar a lâmpada.
As opções são: DOM (Domingo), SEG (Segunda), TER (Terça), QUA (Quarta), QUI (Quinta), SEX (Sexta) e SÁB (Sábado).

NOTA:
- *Esta função apenas está disponível quando [1 SEMANA] estiver seleccionado para [MODO INTERVALO LÂMPADA].*

Definição de Legenda fechada [LEGENDA FECHADA]

Esta opção define vários modos de legenda fechada que permitem que seja sobreposto texto à imagem projectada de vídeo ou S-Video.

DESLIG. ..... Fecha o modo de legenda fechada.

LEGENDA 1-4 ..... O texto é sobreposto.

TEXTO 1-4 ..... O texto é apresentado.

Usar o temporizador para desligar [TEMPORIZ. P/DESLIGAR]

1. ***Seleccione o tempo desejado entre 30 minutos e 16 horas: DESLIG., 0:30, 1:00, 2:00, 4:00, 8:00, 12:00, 16:00.***
2. ***Prima o botão ENTER no comando à distância.***
3. ***Começa a contagem decrescente do tempo restante.***
4. ***O projector desliga depois da contagem decrescente terminar.***

NOTA:
- *Para cancelar o tempo predefinido, defina [DESLIG.] para o tempo predefinido ou desligue a alimentação.*
- *Quando o tempo restante chegar a 3 minutos antes do projector ser desligado, a mensagem [O PROJECTOR DESLIGARÁ DENTRO DE 3 MINUTOS] é apresentada no fundo do ecrã.*

[FERRAMENTAS]

Consulte “APPLICATION MENU” (menu da aplicação) na página 144.

Selecção do idioma de menu [IDIOMA]

Pode escolher um dos 27 idiomas do menu no ecrã.

NOTA: A sua definição não será afectada, mesmo quando se fizer [REINI.] no menu.

[MENU]

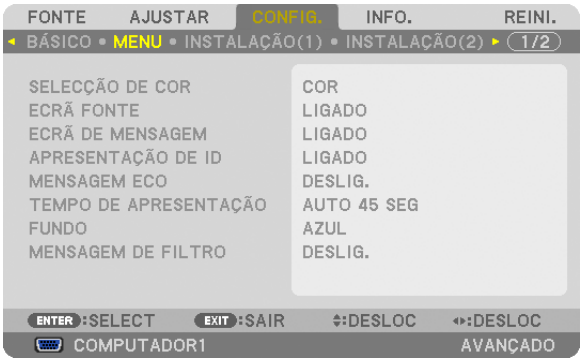

Selecção da cor do menu [SELECÇÃO DE COR]

Pode escolher entre duas opções para a cor do menu: COR e MONOCROMÁTICO.

Ligar / Desligar Ecrã Fonte [ECRÃ FONTE]

Esta opção activa e desactiva a apresentação do nome da entrada tal como COMPUTADOR1, COMPUTADOR2, COMPUTADOR3, HDMI, DisplayPort, VIDEO, S-VIDEO, VISUALIZADOR, REDE, a apresentar no canto superior direito do ecrã.

Ligar e desligar mensagens [ECRÃ DE MENSAGEM]

Esta opção selecciona se quer ou não apresentar as mensagens do projector no fundo da imagem projectada. Mesmo quando está seleccionado “DESLIG.”, o aviso de bloqueio de segurança é apresentado. O aviso do bloqueio de segurança desliga-se quando o bloqueio de segurança é cancelado.

Ligar/Desligar (ON/OFF) ID de Controlo [APRESENTAÇÃO DE ID]

APRESENTAÇÃO DE ID..... Esta opção liga e desliga o número ID que é apresentado quando o botão ID SET no comando à distância é premido. (→ página 131)

Ligar / Desligar Mensagem Eco [MENSAGEM ECO]

Esta opção liga ou desliga as seguintes mensagens quando o projector é ligado.

A mensagem Eco pergunta se o utilizador pretende economizar energia. Quando [DESLIG.] estiver seleccionado para [MODO ECO] uma mensagem será apresentada a perguntar se pretende seleccionar [LIGADO] para [MODO ECO].

Quando [LIGADO] está seleccionado para [MODO ECO]

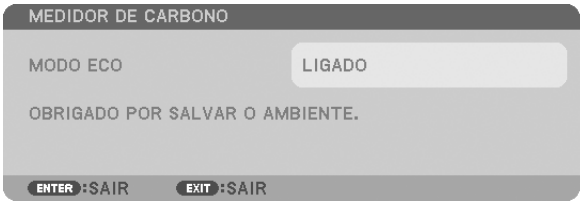

Para fechar a mensagem, prima qualquer um dos botões. A mensagem desaparecerá se não utilizar nenhum botão por cerca de 30 segundos.

Quando [DESLIG.] está seleccionado para [MODO ECO]

Premir o botão ENTER exibirá o ecrã de [MODO ECO]. (→ página 39)
Para fechar a mensagem, prima o botão EXIT.

Selecção do tempo de apresentação do menu [TEMPO DE APRESENTAÇÃO]

Esta opção permite-lhe seleccionar quanto tempo o projector aguarda após o último toque de um botão para desligar o menu. As escolhas predefinidas são [MANUAL], [AUTO 5 SEG], [AUTO 15 SEG] e [AUTO 45 SEG]. A escolha [AUTO 45 SEG] é predefinida de origem.

Selecção de uma cor ou logótipo para fundo [FUNDO]

Use esta função para apresentar um ecrã azul/preto ou logótipo quando não houver nenhum sinal disponível. O fundo por defeito é [LOGO].

NOTA:
- *Mesmo quando o logótipo de fundo está seleccionado, se forem exibidas duas imagens no modo [PIP/IMAGEM AO LADO DE IMAGEM], o fundo azul é apresentado sem o logótipo quando não há nenhum sinal.*

Selecção do tempo de intervalo para a mensagem de filtro [MENSAGEM DE FILTRO]

Esta opção permite-lhe seleccionar o intervalo de tempo para a apresentação da mensagem de filtro. Limpe o filtro quando aparecer a mensagem “POR FAVOR LIMPE O FILTRO”. (→ página 184)
Há seis opções disponíveis: DESLIG., 100[H], 500[H], 1000[H], 2000[H], 5000[H]
A definição padrão é [DESLIG.].

NOTA: A sua definição não será afectada, mesmo quando se fizer [REINI.] no menu.

[INSTALAÇÃO(1)]

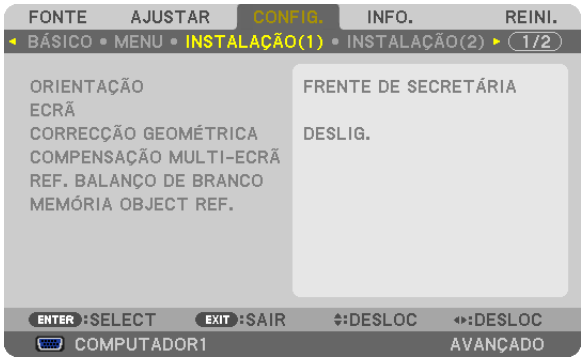

Selecção da orientação do projector [ORIENTAÇÃO]

Isto reorienta a imagem para o tipo de projecção. As opções são: frente de secretária, trás de tecto, trás de secretária e frente de tecto.

NOTA:
Quando mudar a orientação do projector, mude também a opção [DEFINIÇÃO] do [MODO VENTILADOR] adequadamente. (→ página 133)

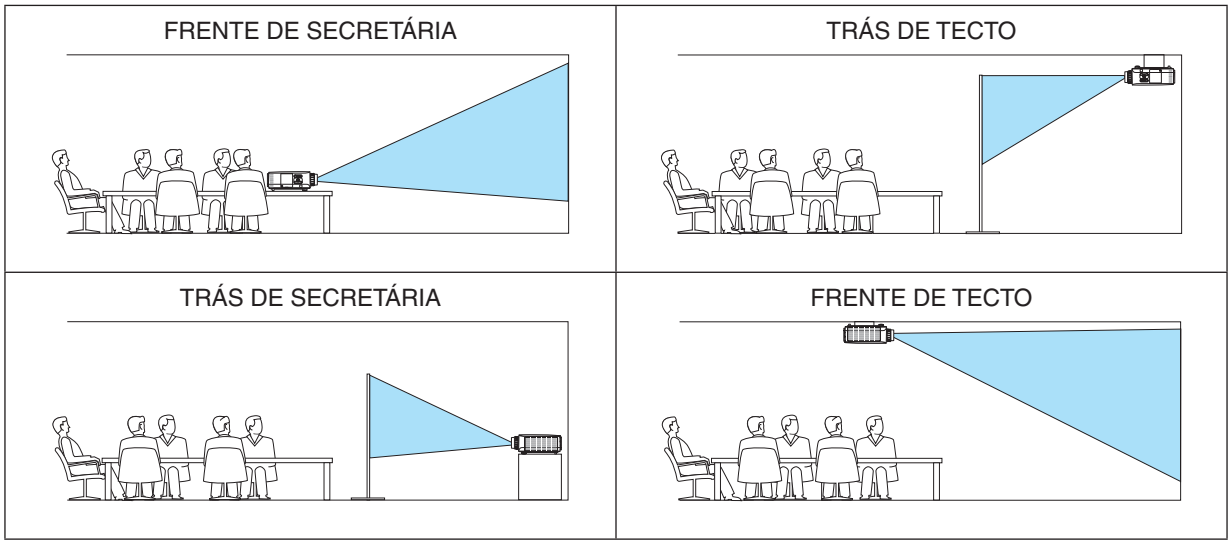

Seleccionar a relação de apresentação e posição para o ecrã [ECRÃ]

Tipo de ecrã	Define a relação de apresentação do ecrã de projecção.	
	Ecrã 4:3	Para um ecrã com uma relação de apresentação de 4:3
	Ecrã 16:9	Para um ecrã com uma relação de apresentação de 16:9
	Ecrã 16:10	Para um ecrã com uma relação de apresentação de 16:10
Posição de apresentação	Quando o tipo de ecrã está definido para 16:9 ou 16:10, ajuste a posição vertical da gama de apresentação.	

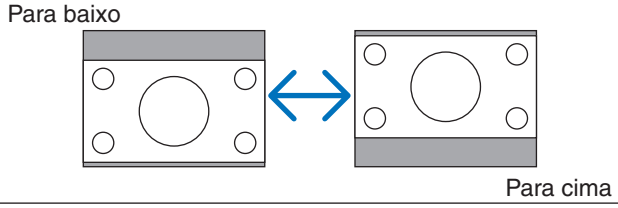

NOTA:
- *Depois de alterar o tipo de ecrã, verifique a definição da [RELAÇÃO DE APRESENTAÇÃO] no menu.*
  (→ página 118)

Usar a correcção geométrica [CORRECÇÃO GEOMÉTRICA]

Esta funcionalidade fornece os dados geométricos guardados na memória do projector.
Foram registadas três pré-definições de dados geométricos. Para desligar esta funcionalidade, seleccione [DESLIG.].

NOTA:
- *Os ajustes de [TRAPEZÓIDE] e [ANGULAÇÃO] não estão disponíveis quando os dados geométricos são aplicados.*
- *Para apagar os dados geométricos, prima o botão 3D REFORM durante, pelo menos, 2 segundos.*
- *A funcionalidade [CORRECÇÃO GEOMÉTRICA] pode dar origem a uma imagem ligeiramente desfocada porque a correcção é feita electronicamente.*

Usar a compensação multi-ecrã [COMPENSAÇÃO MULTI-ECRÃ]

Esta funcionalidade permite-lhe igualar o brilho das imagens projectadas de múltiplos projectores.
Antes de utilizar [COMPENSAÇÃO MULTI-ECRÃ] é necessário igualar a cor das imagens projectadas de múltiplos projectores.

MODO..... DESLIG.: Desliga esta função.
LIGADO: Liga esta função. Pode ajustar-se o [BRILHO] e o [CONTRASTE].
CONTRASTE ..... Ajusta a parte clara da imagem.
BRILHO..... Ajusta a parte escura da imagem.

Ajustar

1. *Prepara imagens a preto e branco para que as mesmas possam ser apresentadas no ecrã de computador.*
2. *Apresente a imagem preta no ecrã do computador e projecte a imagem a partir do projector.*
3. *Seleccione [COMPENSAÇÃO MULTI-ECRÃ] → [MODO] → [LIGADO].*
4. *Ajuste a parte escura das imagens.*
   Prima o botão ▼ para seleccionar [BRILHO] e utilize ◀ ou ▶ para fazer corresponder à parte preta de outro projector.
5. *Apresente o ecrã branco no ecrã do computador.*
   Projecte a imagem a partir de dois ou mais projectores.
6. *Ajuste a parte clara das imagens.*
   Prima o botão ▼ para seleccionar [CONTRASTE] e utilize ◀ ou ▶ para fazer corresponder à parte branca de outro projector.
   Mover a barra deslizante na direcção [+] (mais) pode alterar a parte branca da imagem. Se isto acontecer, mova a barra deslizante na direcção [–] (menos) para ajustar o brilho.

SUGESTÃO:
- *Quando usar múltiplos projectores, pode usar a função [ID DE CONTROLO] para trabalhar com um ou todos os projectores a partir do comando à distância. (→ página 131)*
- *A sua definição não será afectada, mesmo quando se fizer [REINI.] no menu.*

[REF. BALANÇO DE BRANCO]

Esta opção permite ajustar o balanço de branco para todos os sinais.
Os níveis de preto e branco do sinal são ajustados para uma reprodução de cor optimizada.
A uniformidade também é ajustada quando o vermelho (red, R) e o azul (blue, B) da cor branca na direcção horizontal (esquerda/direita) do ecrã, não são iguais.

BRILHO R/BRILHO G/BRILHO B
..... Estes ajustam a cor preta da imagem.
CONTRASTE R/CONTRASTE G/CONTRASTE B
..... Estes ajustam a cor branca da imagem.
UNIFORMITY R..... Quanto mais esta definição estiver para o lado +, mais forte é o vermelho no lado esquerdo da imagem (aumentando em direcção ao bordo esquerdo) e mais fraco será do lado direito (diminuindo em direcção ao bordo direito).
Isto inverte-se quando definido para o lado –.
UNIFORMITY B..... Quanto mais esta definição estiver para o lado +, mais forte é o azul no lado esquerdo da imagem (aumentando em direcção ao bordo esquerdo) e mais fraco será do lado direito (diminuindo em direcção ao bordo direito).
Isto inverte-se quando definido para o lado –.

Usando a função de memória de referência da lente [MEMÓRIA OBJECT REF.]

Esta função serve para armazenar os valores ajustados comuns a todas as fontes de entrada quando utilizar os botões de LENS SHIFT, ZOOM e FOCUS do projector ou comando à distância. Os valores ajustados guardados na memória podem ser usados como referência do actual.

MEMORIZAR .....Guarda os valores actualmente ajustados na memória como referência.

DESLOC.....Aplica os valores ajustados de referência, guardados em [MEMORIZAR], ao sinal actual.

REINI. .....Redefine os valores ajustado de referência para a configuração padrão de fábrica.

CARGA POR SINAL .....Para que as mudanças entrem em efeito aquando da selecção da fonte, seleccione [SIM].

SILENCIAM FORÇADO..Para apagar a imagem durante a deslocação da lente, seleccione [SIM].

CALIBRAÇÃO.....Corrige o zoom e a distância de focagem ajustáveis.

O zoom e a distância de focagem ajustáveis podem variar dependendo da lente em uso. Certifique-se de que efectua a [CALIBRAÇÃO] depois da substituição das lentes.

NOTA:
As seguintes objectivas precisam de calibração:
- *NP26ZL, NP27ZL, NP28ZL, NP29ZL, NP32ZL*

NOTA:
- *Os valores ajustados em [MEMÓRIA OBJECTIVA REF.] não serão repostos ao padrão quando definir [SINAL CORRENTE] ou [TODOS OS DADOS] para [REINI.] no menu.*
- *Para guardar os valores ajustados para cada fonte de entrada, utilize a função memória objectiva. (→ página 49, 121)*

[INSTALAÇÃO(2)]

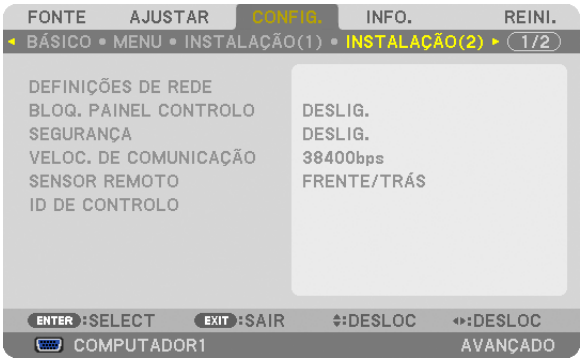

[DEFINIÇÕES DE REDE]

Consulte “APPLICATION MENU” (menu da aplicação) na página 144.

Desactivar os botões do corpo do projector [BLOQ. PAINEL CONTROLO]

Esta opção liga e desliga a função BLOQ. PAINEL CONTROLO.

NOTA:
- *Este BLOQ. PAINEL CONTROLO não afecta as funções de controlo remoto.*
- *Quando o painel de controlo estiver bloqueado, premindo e mantendo premido o botão EXIT no corpo do projector durante cerca de 10 segundos altera a definição para [DESLIG.].*

SUGESTÃO: Quando o [BLOQ. PAINEL CONTROLO] estiver ligado, será apresentado um ícone de bloqueio de teclas [ ] no canto inferior direito do menu.

Activar a segurança [SEGURANÇA]

Esta função liga e desliga a função SEGURANÇA.
Se a senha correcta não for introduzida, o projector não pode projectar nenhuma imagem. (→ página 46)

NOTA: A sua definição não será afectada, mesmo quando se fizer [REINI.] no menu.

Selecção da velocidade de comunicação [VELOC. DE COMUNICAÇÃO]

Esta função define a taxa baud da porta de controlo do PC (D-Sub 9P). Suporta taxas de dados de 4800 a 115200bps. A taxa padrão é 38400bps. Seleccione a taxa baud apropriada para o equipamento ligado (dependendo do equipamento, uma taxa baud mais baixa poderá ser recomendada para uso com cabos longos).

NOTA:
- *Seleccione [38400bps] ou menos quando usar o User Supportware.*
- *A velocidade de comunicação seleccionada não será afectada mesmo quando for usado [REINI.] no menu.*

Ligar ou desligar o sensor remoto [SENSOR REMOTO]

Esta opção determina que sensor remoto do projector é activado em modo sem fios.
As opções são: FRENTE/TRÁS, FRENTE, e TRÁS.
Se o sistema do controlo remoto não funcionar quando nele houver luz solar directa ou uma forte iluminação, mude para outra opção.

Definir ID em [ID DE CONTROLO] do projector

Você pode operar múltiplos projectores separada e independentemente com o único comando à distância que tenha a função ID DE CONTROLO. Se você atribuir o mesmo ID a todos os projectores, poderá operar convenientemente todos os projectores em conjunto usando um único controlo remoto. Para o fazer, deve atribuir um número ID a cada projector.

NÚMERO DE ID DE CONTROLO .....Seleccione um número de 1 a 254 que deseje atribuir ao projector.

ID DE CONTROLO.....Seleccione [DESLIG.] para desligar o ID DE CONTROLO e seleccionar [LIGADO] para ligar a definição de ID DE CONTROLO.

NOTA:
- *Quando [LIGADO] está seleccionado para [ID DE CONTROLO], o projector não pode ser operado usando o comando à distância que não suporta a função ID DE CONTROLO. (Neste caso, podem usar-se os botões no corpo do projector.)*
- *A sua definição não será afectada, mesmo quando se fizer [REINI.] no menu.*
- *Premir e manter premido o botão ENTER da estrutura do projector durante 10 segundos apresentará o menu de cancelamento do ID de Controlo.*

Atribuir ou alterar o ID de controlo

1. Ligue o projector.

2. Prima o botão ID SET no comando à distância.

Será apresentado o ecrã ID DE CONTROLO.

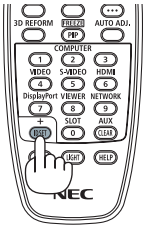

Se o projector puder ser operado com o ID de controlo remoto actual, será apresentado [ACTIVO]. Se o projector não puder ser operado com o ID de controlo remoto actual, será apresentado [INACTIVO]. Para operar o projector inactivo, atribua o ID de controlo usado para o projector utilizando o seguinte procedimento (Passo 3).

3. Prima um dos botões do teclado numérico enquanto prime e mantém premido o botão ID SET do comando à distância.

Exemplo:

Para definir "3", prima o botão "3" no comando à distância.

Nenhum ID significa que todos os projectores podem ser operados com um único comando à distância. Para definir "Nenhum ID", introduza "000" ou prima o botão APAGAR.

SUGESTÃO: A gama de IDs é de 1 a 254.

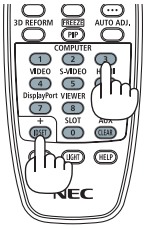

4. Liberte o botão ID SET.

Será apresentado o ecrã ID DE CONTROLO actualizado.

NOTA:
- *Os IDs podem ser apagados alguns dias depois de as baterias se esgotarem ou serem removidas.*
- *Premir acidentalmente qualquer um dos botões do comando à distância, com as baterias removidas, irá limpar o ID especificado.*

[OPÇÕES(1)]

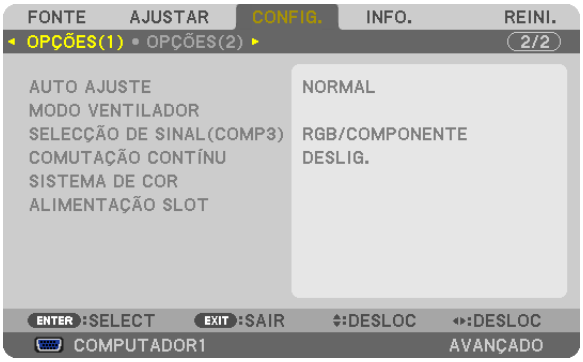

Configurar o Ajuste Automático [AUTO AJUSTE]

Esta característica define o modo de Ajuste Automático de modo a que o sinal do computador possa ser ajustado automática ou manualmente quanto a distorções e estabilidade. Pode fazer os ajustes automaticamente de duas formas: [NORMAL] e [FINO].

DESLIG. ..... O sinal do computador não será ajustado automaticamente. Pode optimizar automaticamente o sinal do computador.

NORMAL..... Configuração predefinida. O sinal do computador será ajustado automaticamente. Seleccione geralmente esta opção.

FINO ..... Seleccione esta opção se for necessário um ajuste fino. Pode levar mais tempo a passar para a fonte do que quando selecciona a opção [NORMAL].

Seleccionar o modo ventilador [MODO VENTILADOR]

O modo ventilador é usado para definir a velocidade do ventilador interno de arrefecimento.

MODO..... Seleccione três modos para a velocidade dos ventiladores: AUTO, ALTO, e ALTA ALTITUDE.
AUTO: Os ventiladores incorporados funcionam a uma velocidade variável de acordo com a temperatura interna.
ALTO: Os ventiladores incorporados funcionam a alta velocidade.
ALTA ALTITUDE: Os ventiladores incorporados funcionam a alta velocidade. Seleccione esta opção quando usar o projector em altitudes de cerca de 5500 pés/1600 metros ou superiores.

DEFINIÇÃO ..... Selecione uma das duas opções ([CHÃO], [TETO]) de acordo com a orientação do projetor.

NOTA:

- *[INCLIN. VERTIC P/CIMA] e [INCLIN. VERTIC P/BAIXO] não estão disponíveis neste projetor. Mesmo que selecione [INCLIN. VERTIC P/CIMA] ou [INCLIN. VERTIC P/BAIXO] a partir do [MODO VENTILADOR], a definição irá ser desativada.*
- *Certifique-se de que selecciona a opção [DEFINIÇÃO] de acordo com a orientação do projector. Não o fazer pode causar mau funcionamento do produto. Se instalar o projetor no teto enquanto o mantém numa orientação de ambiente de trabalho, selecione [CHÃO] para [TETO].*

Quando desejar arrefecer rapidamente a temperatura interior do projector, seleccione [ALTO].

NOTA:
- *Quando está seleccionada [ALTA ALTITUDE] para [MODO VENTILADOR], um ícone será apresentado ao fundo do menu.*
- *Recomenda-se que seleccione o modo de velocidade alta se usar o projector sem paragens por dias consecutivos.*
- *Defina o [MODO VENTILADOR] em [ALTA ALTITUDE] quando usar o projector em altitudes de aproximadamente 5500 pés/1600 metros ou superiores.*
- *Usar o projector em altitudes de aproximadamente 5500 pés/1600 metros sem definir [ALTA ALTITUDE] pode provocar sobreaquecimento do projector e o protector pode desligar-se. Se tal acontecer, aguarde alguns minutos e ligue novamente o projector.*
- *Usar o projector em altitudes inferiores a aproximadamente 5500 pés/1600 metros e definir [ALTA ALTITUDE] pode provocar que a lâmpada arrefeça demasiado, provocando tremulação da imagem. Comute o [MODO VENTILADOR] em [AUTO].*
- *Usar o projector em altitudes de aproximadamente 5500 pés/1600 metros ou superiores pode encurtar o tempo de vida das partes internas como a lâmpada.*
- *A sua definição não será afectada, mesmo quando se fizer [REINI.] no menu.*

Seleccionar o Formato do Sinal [SELECÇÃO DE SINAL(COMP3)]

Quando um dispositivo de saída está ligado ao conectores de entrada vídeo COMPUTER3, isto define o sinal de entrada.

RGB/COMPONENTE.....Os sinais RGB e componente são identificados automaticamente.

VIDEO .....Isto comuta para o sinal vídeo.

NOTA: Quando um cabo de vídeo (comercialmente disponível) está ligado aos conectores de entrada vídeo COMPUTADOR3 conector G/Y, os sinais de vídeo podem ser projectados. Neste caso, definido para "VIDEO".

[COMUTAÇÃO CONTÍNUA]

Quando o conector de entrada é comutado, a imagem anteriormente apresentada antes da comutação é mantida para trocar para uma nova imagem sem quebra por ausência de sinal.

[SISTEMA DE COR]

Esta funcionalidade permite-lhe seleccionar o sinal de vídeo da TV que difere de país para país (NTSC, PAL, etc.). Isto está definido para [AUTO] por padrão de fábrica. Defina isto se o projector não puder identificar o sinal automaticamente.

Definição para a placa opcional [ALIMENTAÇÃO SLOT]

Quando usar a placa opcional como a SB-01HC instalada na ranhura, defina as seguintes opções.

PROJECTOR LIGADO..... Esta funcionalidade irá ligar ou desligar a alimentação à placa opcional.

DESLIG.: Desliga forçosamente a alimentação à placa opcional instalada na ranhura.

LIGADO (Padrão): Liga a alimentação à placa opcional instalada na ranhura.

PROJECTOR EM ESPERA... Esta funcionalidade irá automaticamente activar ou desactivar a placa opcional montada na ranhura quando o projector está em espera.

DESACTIVAR: Seleccione esta opção para desactivar a placa opcional quando o projector está em espera.

ACTIVAR (Padrão): Seleccione esta opção para activar a placa opcional quando o projector está em espera.

NOTA:
- *Seleccione [DESLIG.] quando a placa opcional não estiver instalada na ranhura.*

[OPÇÕES(2)]

Seleccionar economizar energia em [MODO ESPERA]

O projector tem três modos de espera: [NORMAL], [ECONOMIZAR ENERGIA] e [REDE EM ESPERA].
O modo ECONOMIZAR ENERGIA é o modo que permite colocar o projector na condição de poupança de energia que consome menos energia do que o modo NORMAL. O projector é predefinido em modo NORMAL de origem.

NORMAL..... Indicador de alimentação: Luz laranja/Indicador STATUS: Luz verde

ECONOMIZAR ENERGIA ..... Indicador de alimentação: Luz vermelha/Indicador STATUS: Deslig.

Os seguintes conectores, botões ou funções não funcionarão durante este modo.

- Conector MONITOR OUT (COMP. 1)
- Funções de alerta de Rede e Correio
- Botões além do botão POWER na estrutura
- Botões além do botão POWER ON no comando à distância
- Função Virtual Remote Tool
- [LIGAÇÃO AUTOM.(COMP1/3)]
- Comandos de controlo por PC para outras funções que não ligar alimentação

REDE EM ESPERA ..... Quando em modo de espera, o indicador POWER acenderá para laranja e o indicador STATUS não irá acender. Isto mostra que a alimentação do projector pode ser ligada através de rede com fios.

Quando em modo de espera, os seguintes conectores, botões ou funções não funcionarão durante este modo.

- Conector MONITOR OUT (COMP. 1)
- Unidade de rede sem fios
- [LIGAÇÃO AUTOM.(COMP1/3)]
- Botões além do botão POWER na estrutura
- Botões além do botão POWER ON no comando à distância
- Comandos de controlo por PC para outras funções que não ligar alimentação

Importante:

- *Quando estiver ligado [BLOQ. PAINEL CONTROLO] ou [ID DE CONTROLO] ou quando [COMPUTADOR1] ou [COMPUTADOR3] está seleccionado para [LIGAÇÃO AUTOM.(COMP1/3)], a definição [MODO ESPERA] torna-se inválida.*
  Isto significa que o projector está na mesma condição quando está seleccionado [NORMAL] para [MODO ESPERA].

NOTA:

- *Mesmo quando [ECONOMIZAR ENERGIA] está seleccionado para [MODO ESPERA], ligar ou desligar o projector ainda é possível através da porta PC CONTROL.*
- *O consumo energético em modo espera não será incluído no cálculo da redução na emissão de CO_2.*
- *A sua definição não será afectada, mesmo quando se fizer [REINI.] no menu.*

Activar Auto ligação [LIGAÇÃO DIRECTA]

Liga automaticamente o projector quando o cabo de alimentação é introduzido numa tomada de corrente activa. Isto elimina a necessidade de usar sempre o botão POWER do comando à distância ou do corpo do projector.

Ligar o projector aplicando sinal de computador [LIGAÇÃO AUTOM.(COMP1/3)]

Quando o projector está no modo de espera, a aplicação de um sinal de computador de um computador ligado à entrada COMPUTER1 IN ou COMPUTER3 IN faz acender o projector e faz projectar simultaneamente a imagem do computador.
Esta funcionalidade elimina a necessidade de usar sempre o botão POWER do comando à distância ou do corpo do projector para ligar o projector.
Para usar essa função, primeiro ligue um computador ao projector e o projector a uma entrada CA sob tensão.

NOTA:
- *Desligar um sinal de computador do computador não desliga o projector. Recomenda-se usar esta função em combinação com a função DESLIGAÇÃO AUTOMÁTICA.*
- *Essa função não estará disponível nas seguintes condições:*
  - *quando for aplicado um sinal componente ao conector COMPUTER1 IN ou COMPUTER3 IN*
  - *quando for aplicado um sinal RGB Sincronizado em Verde ou um sinal composto sincronizado*
- *Quando [LIGAÇÃO AUTOM.(COMP1/3)] está definido, a definição [MODO ESPERA] torna-se inválida. Isto significa que o projector está na mesma condição quando está seleccionado [NORMAL] para [MODO ESPERA].*
- *Para activar LIGAÇÃO AUTOM.(COMP1/3) depois de desligar o projector, aguarde 3 segundos e insira um sinal de computador. Se um sinal de computador ainda estiver presente quando o projector estiver desligado, LIGAÇÃO AUTOM.(COMP1/3) não funcionará e o projector fica em modo de espera.*

Activar a gestão da corrente [DESLIGAÇÃO AUTOMÁTICA]

Quando seleccionar esta opção, pode fazer com que o projector se desligue automaticamente (a uma altura escolhida: 5 min., 10 min., 20 min., 30 min.) se não houver qualquer sinal recebido por uma entrada ou se não for realizada qualquer operação.

NOTA:
- *A função [DESLIGAÇÃO AUTOMÁTICA] não irá funcionar quando [VISUALIZADOR] ou [REDE] estiver seleccionado para [FONTE].*

Selecção da fonte padrão [SELECÇÃO FONTE PADRÃO]

Pode definir o projector como por defeito para qualquer das suas entradas de cada vez que o projector for ligado.

ÚLTIMO ..... Regula como padrão a última entrada activa de cada vez que o projector é iniciado.

AUTO ..... Procura por uma fonte activa segundo a ordem COMPUTADOR1 → COMPUTADOR2 → COMPUTADOR3 → HDMI → DisplayPort → VIDEO → S-VIDEO → VISUALIZADOR → COMPUTADOR1 e apresenta a primeira fonte encontrada.

COMPUTADOR1 .... Apresenta o sinal do conector COMPUTER 1 IN cada vez que o projector for ligado.

COMPUTADOR2 .... Apresenta o sinal do conector COMPUTER 2 IN cada vez que o projector for ligado.

COMPUTADOR3 .... Apresenta o sinal do conector COMPUTER 3 IN cada vez que o projector for ligado.

HDMI ..... Apresenta a fonte digital do conector HDMI IN de cada vez que o projector é ligado.

DisplayPort ..... Apresenta a fonte digital do conector DisplayPort de cada vez que o projector é ligado.

VIDEO ..... Apresenta a fonte vídeo do conector VIDEO IN de cada vez que o projector é ligado.

S-VIDEO ..... Apresenta a fonte vídeo do conector S-VIDEO IN de cada vez que o projector é ligado.

VISUALIZADOR ..... Apresenta diapositivos ou reproduz ficheiros de filmes do dispositivo de memória USB cada vez que o projector é ligado.

REDE ..... Projecta os dados enviados do computador através da porta de rede (RJ-45) ou da unidade de rede sem fios (vendida separadamente) montada no projector.

SLOT..... Apresenta um sinal a partir da placa opcional (SB-01HC ou outras placas opcionais da NEC) quando esta está montada.

[COMBINAÇÃO DE BORDAS]

Esta função ajusta as bordas sobrepostas das imagens projectadas de cada projetor para as tornar imagens uniformes em vários ecrãs.

Liga ou desliga a função de combinação de bordas. [MODO]

Ligar [MODO] irá fazer com que [TOPO], [FUNDO], [ESQUERDA], [DIREITA] e [NÍVEL DE PRETO] fiquem disponíveis. (Padrão: DESLIG.).

Selecione a borda do topo, fundo, esquerda e direita do ecrã para efetuar a função de combinação de bordas. [TOPO/FUNDO/ESQUERDA/DIREITA]

Ligar [CONTROLE] irá fazer com que [MARCADOR], [DISTÂNCIA] e [POSIÇÃO] fiquem disponíveis. (→ página 53)

CONTROLE ..... Liga ou desliga [TOPO], [FUNDO], [ESQUERDA] e [DIREITA].

MARCADOR..... Liga ou desliga o marcador para o ajuste de distância e posição. Ligar o [MARCADOR] irá apresentar um marcador magenta para a [DISTÂNCIA] e um marcador verde para a [POSIÇÃO].

DISTÂNCIA ..... Ajusta a distância da combinação de bordas (largura).

POSIÇÃO ..... Ajusta a posição de início da combinação de bordas.

Ajuste o nível de brilho das porções de 9 segmentos. [NÍVEL DE PRETO]

As porções de 9 segmentos são [TOPO-ESQUERDA], [CENTRO SUPERIOR], [TOPO-DIREITA], [CENTRO À ESQUERDA], [CENTRO], [CENTRO À DIREITA], [FUNDO-ESQUERDA], [CENTRO INFERIOR] e [FUNDO-DIREITA]. (→ página 56)

❼ Descrições de menu e funções [INFO.]

Apresenta o estado do sinal corrente e da utilização da lâmpada. Este item tem nove páginas. A informação incluída é a seguinte:

SUGESTÃO: Premir o botão HELP do comando à distância apresentará os itens do menu [INFO.].

[TEMPO DE USO]

[VIDA RESTANTE LAMP1] (%)*
[VIDA RESTANTE LAMP2] (%)*
[HORAS USADAS LÂMP1] (H)
[HORAS USADAS LÂMP2] (H)
[HORAS DO FILTRO USADAS] (H)
[POUP. TOT. DE CARB.] (kg-CO2)

* O indicador de progresso mostra a percentagem da vida da lâmpada restante.

O valor informa a quantidade de uso da lâmpada. Quando o tempo restante de lâmpada chegar a 0, a barra indicadora TEMPO DA LÂMPA. REST. mudará de 0% para 100 horas e iniciará a contagem decrescente.

Se o tempo restante da lâmpada chegar a 0 horas, o projector não ligará.

- Será apresentada a mensagem de que a lâmpada ou os filtros devem ser substituídos durante um minuto quando o projector for ligado e quando for premido o botão POWER do projector ou do comando à distância.

  Para cancelar a mensagem, prima qualquer botão do corpo do projector ou do comando à distância.

Vida da lâmpada (H)		Substituição da lâmpada
MODO ECO		
DESLIG.	LIGADO	
2500	3000	NP25LP

- [POUP. TOT. DE CARB.]

  Isto exibe uma estimativa sobre a informação relativa à poupança de carbono em kg. O factor da pegada de carbono no cálculo da poupança de carbono é baseado na OCDE (Edição de 2008). (→ página 40)

[FONTE(1)]

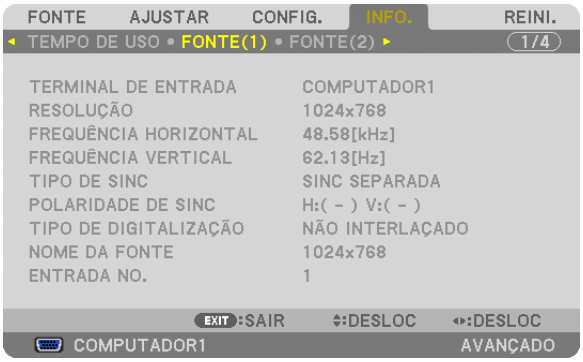

TERMINAL DE ENTRADA
FREQUÊNCIA HORIZONTAL
TIPO DE SINC
TIPO DE DIGITALIZAÇÃO
ENTRADA NO.

RESOLUÇÃO
FREQUÊNCIA VERTICAL
POLARIDADE DE SINC
NOME DA FONTE

[FONTE(2)]

TIPO DE SINAL
PROFUNDIDADE DE BITS
VELOCIDADE DA LIGAÇÃO

TIPO DE VÍDEO
NÍVEL VÍDEO
PISTA DE LIGAÇÕES

[REDE COM FIOS]

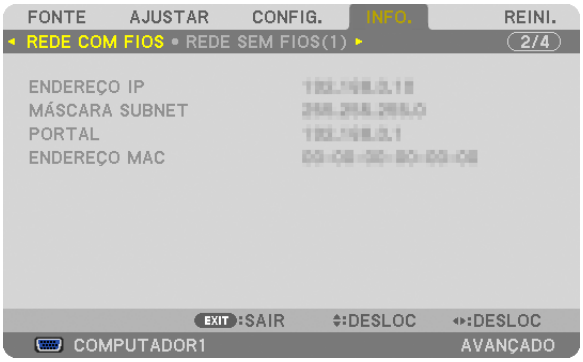

ENDEREÇO IP
PORTAL

MÁSCARA SUBNET
ENDEREÇO MAC

[REDE SEM FIOS(1)]

ENDEREÇO IP
PORTAL

MÁSCARA SUBNET
ENDEREÇO MAC

[REDE SEM FIOS(2)]

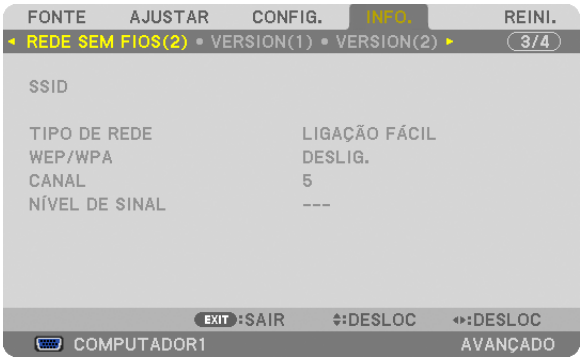

SSID
WEP/WPA
NÍVEL DE SINAL

TIPO DE REDE
CANAL

[VERSION(1)]

FIRMWARE
FIRMWARE2

DATA

[VERSION(2)]

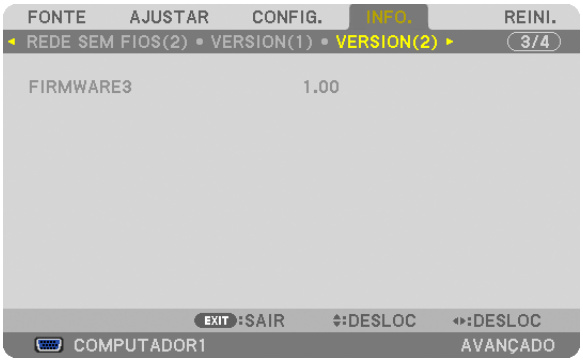

FIRMWARE3

[OUTROS]

NOME DO PROJECTOR
SERIAL NUMBER
CONTROL ID (quando [ID DE CONTROLO] for definido)
MODEL NO.
LAN UNIT TYPE

❽ Descrições e funções do menu [REINI.]

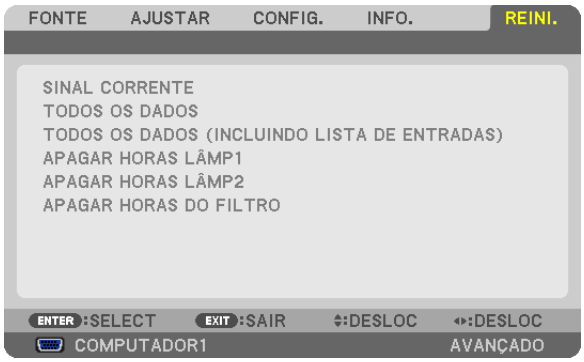

Voltar aos valores de fábrica [REINI.]

A função REINI. permite alterar os ajustes e as definições para as predefinições de fábrica de uma (todas) fonte(s), excepto o seguinte:

[SINAL CORRENTE]
Reinicia os ajustes para o sinal corrente para os níveis predefinidos de fábrica.
Os itens que podem ser reiniciados são: [PREDEFINIÇÃO], [CONTRASTE], [BRILHO], [COR], [MATIZ], [NITIDEZ], [RELAÇÃO DE APRESENTAÇÃO], [HORIZONTAL], [VERTICAL], [RELÓGIO], [FASE] e [SOBRE DIGITALIZAÇÃO].

[TODOS OS DADOS]
Reinicia todos os ajustes e definições para todos os sinais para as predefinições de fábrica.
Todos os itens podem ser reiniciados **EXCEPTO** [LISTA DE ENTRADAS], [IDIOMA], [FUNDO], [MENSAGEM DE FILTRO], [ECRÃ], [CORRECÇÃO GEOMÉTRICA], [COMPENSAÇÃO MULTI-ECRÃ], [REF. BALANÇO DE BRANCO], [BLOQ. PAINEL CONTROLO], [SEGURANÇA], [VELOC. DE COMUNICAÇÃO], [ID DE CONTROLO], [COMUTAÇÃO CONTÍNUA], [MODO ESPERA], [MODO VENTILADOR], [COMBINAÇÃO DE BORDAS], [MEMÓRIA OBJECT REF.], [DATA E HORA], [TEMPO DA LÂMPA. REST.], [HORAS DE LÂMPADA USADAS], [HORAS DO FILTRO USADAS], [POUP. TOT. DE CARB.], [REDE COM FIOS] e [REDE SEM FIOS].
Para reiniciar o tempo de uso da lâmpada, veja “Apagar o contador de horas da lâmpada [APAGAR HORAS DA LÂMPADA]” abaixo.

[TODOS OS DADOS (INCLUINDO LISTA DE ENTRADAS)]

Reinicia todos os ajustes e definições para todos os sinais para as predefinições de fábrica exceptuando [IDIOMA], [FUNDO], [MENSAGEM DE FILTRO], [ECRÃ], [COMPENSAÇÃO MULTI-ECRÃ], [REF. BALANÇO DE BRANCO], [BLOQ. PAINEL CONTROLO], [COMUTAÇÃO CONTÍNUA], [SEGURANÇA], [VELOC. DE COMUNICAÇÃO], [ID DE CONTROLO], [MODO VENTILADOR], [COMBINAÇÃO DE BORDAS], [CORRECÇÃO GEOMÉTRICA], [MEMÓRIA OBJECT REF.], [DATA E HORA], [MODO ESPERA], [TEMPO DA LÂMPA. REST.], [HORAS DE LÂMPADA USADAS], [HORAS DO FILTRO USADAS], [POUP. TOT. DE CARB.], [REDE COM FIOS] e [REDE SEM FIOS].
Também apaga todos os sinais na [LISA DE ENTRADAS] e volta à predefinição de fábrica.

NOTA: Os sinais bloqueados na lista de entradas não podem ser reiniciados.

Apagar o medidor de horas da lâmpada [APAGAR HORAS LÂMP1/APAGAR HORAS LÂMP2]

Reinicia o relógio da lâmpada a zero. Seleccionar esta opção apresenta o submenu de confirmação. Seleccione a opção [SIM] e prima o botão ENTER.

NOTA: O tempo decorrido de uso da lâmpada não será afectado mesmo quando for feito [REINI.] a partir do menu.

NOTA: O projector desligará e entrará no modo de espera quando você continuar a usar o projector por mais 100 horas após a lâmpada ter alcançado o fim da sua vida. Nesta condição, não será possível apagar o medidor de horas da lâmpada no menu. Se tal acontecer, prima o botão HELP do comando à distância durante 10 segundos para repor o relógio da lâmpada novamente em zero. Faça isto apenas após substituir a lâmpada.

Apagar as Horas do Filtro [APAGAR HORAS DO FILTRO]

Reinicia o tempo de utilização do filtro novamente em zero. Seleccionar esta opção apresenta o submenu de confirmação. Seleccione a opção [SIM] e prima o botão ENTER.

É seleccionado [DESLIG.] para [MENSAGEM DE FILTRO] de fábrica. Quando está seleccionado [DESLIG.], não é necessário apagar as horas de uso do filtro.

NOTA: O tempo decorrido de utilização do filtro não será afectado, mesmo quando escolher a opção [REINI.] no menu.

❾ Menu da aplicação

Quando [REDE] é seleccionado no menu [FONTE], o menu de aplicação [APPLICATION MENU] será apresentado. O menu de aplicação permite-lhe definir o User Supportware, as definições de rede (DEFINIÇÕES DE REDE) e ferramentas (FERRAMENTAS).
O User Supportware pode ser descarregado a partir do nosso website.
Em [ADMINISTRATOR MODE], quer o menu [AVANÇADO] quer o menu [BÁSICO] podem ser seleccionados. (→ página 162)
O menu [BÁSICO] contem os mínimos essenciais de menus e comandos.

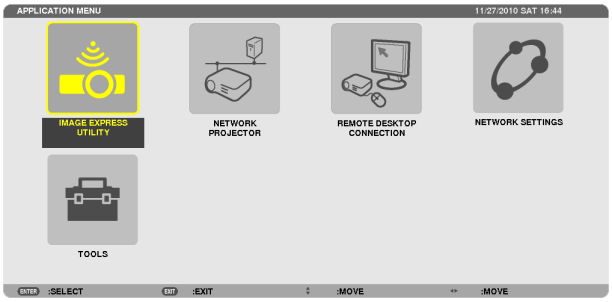

IMAGE EXPRESS UTILITY

Isto mostra informação para o nome do projector, resolução e rede (com/sem fios) necessários para utilizar o Image Express Utility.
Utilize esta informação para configurar o seu computador.

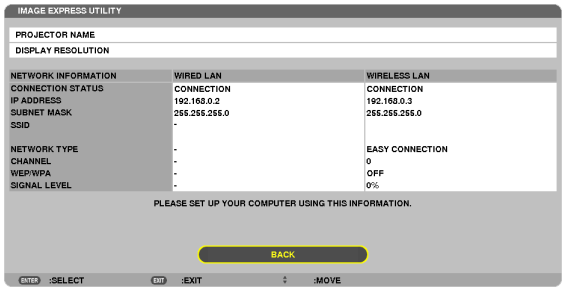

NETWORK PROJECTOR

Isto mostra informação para o nome do projector, resolução e rede (com/sem fios) necessários para utilizar o projector de rede.
Utilize esta informação para configurar o seu computador.

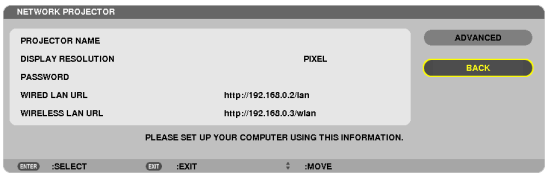

REMOTE DESKTOP CONNECTION

Isto permite-lhe configurar o nome do computador e os efeitos da área de trabalho remota.

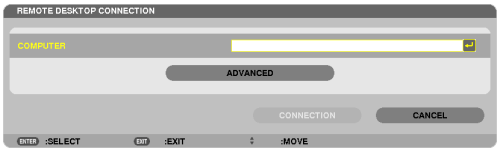

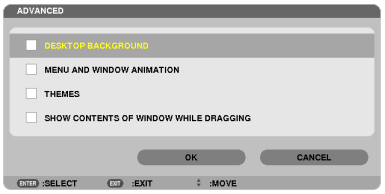

NOTA:

- *É necessário um teclado USB para configurar a ligação da área de trabalho remota.*

DEFINIÇÕES DE REDE

Importante:
- *Consulte o seu administrador de rede sobre estas definições.*
- *Quando usar uma ligação de rede com fios, ligue um cabo LAN (cabo Ethernet) à porta LAN (RJ-45) do projector. (→ página 177)*

SUGESTÃO: As definições da rede que fizer não serão afectadas mesmo quando fizer [REINI.] a partir do menu.

Sugestões sobre como definir uma ligação LAN

Para configurar o projector para uma ligação LAN:
Seleccione [REDE COM FIOS] ou [REDE SEM FIOS] → [PROFILES] → [PROFILE 1] ou [PROFILE 2].
Podem ser definidas duas configurações para a ligação com ou sem fios.
Depois, ligue ou desligue [DHCP], [ENDEREÇO IP], [MÁSCARA SUBNET], e [PORTAL] e seleccione [OK] e prima o botão ENTER. (→ página 147)

Para invocar as definições LAN guardadas no número de perfil:
Seleccione [PROFILE 1] ou [PROFILE 2] para ligação com ou sem fios e seleccione depois [OK] e prima o botão ENTER. (→ página 147)

Para ligar a um servidor DHCP:
Ligue [DHCP] para a ligação com ou sem fios. Seleccione a opção [LIGADO] e prima o botão ENTER. Para especificar um endereço IP sem usar o servidor DHCP, desligue [DHCP]. (→ página 148)

Para definir apenas para rede sem fios (TIPO REDE e WEP/WPA):
Seleccione [PROFILE 1] ou [PROFILE 2] para ligação sem fios e seleccione depois [AVANÇADO] e [OK] e prima o botão ENTER. O menu avançado é apresentado. (→ página 149)

Para seleccionar um SSID:
Seleccione a opção [AVANÇADO] → [SITE SURVEY] e prima o botão ENTER.
Seleccione um SSID e prima o botão > para seleccionar [OK] e prima o botão ENTER.
Se não usar [SITE SURVEY], introduza o SSID e seleccione [INFRAESTRUTURA] ou [AD HOC]. (→ página 149)

Para receber o tempo de substituição da lâmpada ou mensagens de erro por email:
Seleccione [ALERT MAIL] e defina [SENDER'S ADDRESS], [SMTP SERVER NAME] e [RECIPIENT'S ADDRESS].
Por fim seleccione [OK] e prima o botão ENTER. (→ página 160)

Para executar [LIGAÇÃO FÁCIL] usando o Image Express Utility 2.0 ou o Image Express Utility 2 para Mac:
A [LIGAÇÃO FÁCIL] é um modo que pode abreviar as complicadas definições de LAN quando usar Image Express Utility e ligar o PC e o projector através de uma rede sem fios.
O Image Express Utility 2.0 e o Image Express Utility 2 para Mac estão no CD-ROM fornecido com o Projector NEC.
Para utilizar a [LIGAÇÃO FÁCIL], seleccione [REDE SEM FIOS] → [PROFILES] → [LIGAÇÃO FÁCIL].

NOTA: A função [LIGAÇÃO FÁCIL] está disponível em Windows 7, Windows Vista ou Windows XP SP3.

REDE COM FIOS ou REDE SEM FIOS (apenas menu AVANÇADO)

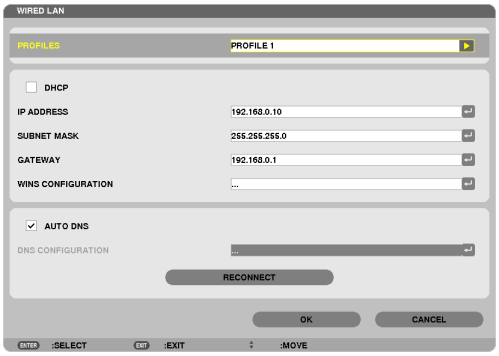

* Para usar as funções de rede sem fios, ligue uma unidade de rede sem fios, vendida em separado, ao projector. (→ página 178)

PROFILES	• Podem ser guardadas na memória do projector até duas definições para a unidade de rede sem fios USB ou para o porto LAN. Podem guardar-se um total de quatro definições. Podem armazenar-se cinco definições: duas para a porta de rede embutida, duas para a rede sem fios e uma para WPS. • Seleccione [PROFILE 1] ou [PROFILE 2] e depois faça as configurações para [DHCP] e as outras opções. Depois de fazer isto, seleccione [OK] e prima o botão ENTER. Isto irá guardar as suas definições na memória. • Para invocar as definições da memória: Depois de seleccionar [PROFILE 1] ou [PROFILE 2] a partir da lista [PROFILES]. Seleccione [OK] e prima o botão ENTER. • Para interromper a emissão de ondas rádio da unidade de rede sem fios USB, seleccione [DISABLE] a partir da lista [PROFILES]. • Seleccionar [SIMPLE ACESS POINT] irá permitir ao projector a criação de uma rede de infra-estrutura. Será automaticamente criada uma SSID. Quando o endereço de IP do projector for alterado, este entrará automaticamente em efeito dentro de um ou dois minutos. Seleccione “Obter um Endereço de IP Automaticamente” para configurar o endereço de IP de um computador ligado. Demora alguns segundos para que uma alteração no endereço de IP do seu computador entre em efeito no Windows 7/Windows Vista enquanto que para o Windows XP demora cerca de um ou dois minutos. Quando se ligar ao computador para guardar o seu perfil e seleccionar “Ligar automaticamente quando ao alcance” a partir do separador de propriedades da Rede sem fios no Windows para o perfil que seleccionou, a sua rede sem fios poderá ser acedida nas seguintes condições: • quando ligar o computador ou o projector • quando o portátil está ao alcance da rede sem fios. A transmissão de dados entre uma rede sem e uma rede com fios não é possível. Quando o modo [SIMPLE ACESS POINT] é utilizado para enviar imagens, recomenda-se que se ligue apenas a um computador.	—

	• Quando seleccionar [WPS], a rede irá ser ligada usando as configurações guardadas automaticamente com a função WPS. Seleccionar [WPS] irá permitir que o projector aceda à rede usando as definições que a função WPS automaticamente guardou.	
DHCP	Coloque uma marca de confirmação para atribuir automaticamente endereço IP ao projector a partir do servidor DHCP. Desmarque esta caixa de confirmação para registar o endereço de IP ou o número da máscara subnet obtido a partir do seu administrador de rede.	—
ENDEREÇO IP	Define o endereço IP da rede ligada ao projector quando [DHCP] está desligado.	Até 12 caracteres numéricos
MÁSCARA SUBNET	Define o número de máscara de subnet da rede ligada ao projector quando [DHCP] está desligado.	Até 12 caracteres numéricos
PORTAL	Define o portal por omissão da rede ligada ao projector quando [DHCP] está desligado.	Até 12 caracteres numéricos
WNS CONFIGURATION	Define o endereço de IP do servidor WINS da rede ligada ao projector, quando [DHCP] está desligado.	Até 12 caracteres numéricos
AUTO DNS	Coloque uma marca de confirmação para atribuir automaticamente o endereço de IP do seu servidor DNS ligado ao projector a partir do servidor DHCP. Limpe esta marca de confirmação para definir o endereço IP do servidor DNS ligado ao projector.	Até 12 caracteres numéricos
DNS CONFIGURATION	Define o endereço de IP do servidor DNS da rede ligada ao projector quando [AUTO DNS] está desmarcado.	Até 12 caracteres numéricos
AVANÇADO*	Este menu permite-lhe definir vários itens para a sua ligação de rede sem fios (tipo de rede, segurança).	—
RECONNECT	Tentar de novo ligar o projector a uma rede. Tente isto se tiver alterado [PROFILES].	—

* O ecrã de definição [AVANÇADO] está disponível apenas para [REDE SEM FIOS].

NOTA:
- *Se seleccionar [LIGAÇÃO FÁCIL] em [PROFILES], não pode fazer configurações ao DHCP e aos respectivos itens com excepção de [CANAL] em [AVANÇADO].*

Definições Avançadas (definições apenas necessárias quando estiver a usar uma unidade LAN sem fios vendida em separado) (apenas menu AVANÇADO)

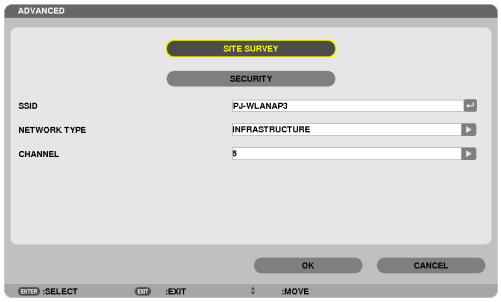

SITE SURVEY	Apresenta uma lista de SSID disponíveis para a rede sem fios no local. Seleccione um SSID a que possa aceder. Seleccione um SSID, realce [SSID] e use ▶ para seleccionar [OK] e prima o botão ENTER. ..... Ponto de acesso sem fios ..... PC Ad Hoc ..... WEP ou WPA activados	—
SEGURANÇA	Isto irá ligar ou desligar o modo de encriptação para uma transmissão segura. Para usar a encriptação, especifique uma chave WEP ou uma chave de encriptação. Seleccione o tipo de segurança apropriado para o seu computador e unidade de rede sem fios. DISABLE..... Não activará a função de encriptação. As comunicações poderão ser monitorizadas por terceiros. WEP(64bit)..... Usa comprimento de dados de 64 bits para segurança da transmissão. WEP(128bit)..... Usa comprimento de dados de 128 bits para segurança da transmissão. Esta opção aumenta a privacidade e segurança quando comparada com o uso de encriptação com comprimento de dados de 64 bits. WPA-PSK/WPA2-PSK/WPA-EAP/WPA2-EAP ..... Estas opções oferecem maior segurança que WEP. *NOTA:* • *As definições do tipo de segurança, a chave WEP e a chave de encriptação devem ser as mesmas para dispositivos de comunicação como PC ou pontos de acesso na sua rede sem fios.* • *Quando usar [SEGURANÇA], a velocidade de transmissão de imagem será reduzida.* • *[WPA-PSK], [WPA-EAP], [WPA2-PSK] e [WPA2-EAP] não estão disponíveis quando [AD HOC] é seleccionado em [TIPO DE REDE].*	—
SSID	Introduza um identificador (SSID) para a rede sem fios. A comunicação só poderá ser feita com equipamento cujo SSID corresponda ao SSID da rede sem fios.	Até 32 caracteres alfanuméricos (sensível a maiúsculas).
TIPO DE REDE	Seleccione o método de comunicação quando usar a rede sem fios. INFRAESTRUTURA... Seleccione esta opção quando comunicar com um ou mais equipamentos ligados à rede com ou sem fios através de um ponto de acesso sem fios. AD HOC ..... Seleccione esta opção quando usar a rede sem fios para comunicar directamente com um computador em modo peer-to-peer.	—

CANAL	Seleccionar um canal. Os canais disponíveis variam dependendo do país e da região. Quando seleccionar [INFRAESTRUTURA] certifique-se de que o projector e o seu ponto de acesso estão no mesmo canal; quando seleccionar [AD HOC], certifique-se de que o projector e o computador estão no mesmo canal.	—

Quando está seleccionado [WEP(64bit)] ou [WEP(128bit)] para [SECURITY TYPE]

KEY SELECT	Seleccione uma chave WEP a partir das quatros chaves abaixo.
KEY1, KEY2, KEY3, KEY4	Introduza a chave WEP. **• Número máximo de caracteres**

Opção	Alfanumérico (ASCII)	Hexadecimal (HEX)
WEP 64bit	5	10
WEP 128bit	13	26

Quando [WPA-PSK], [WPA-EAP], [WPA2-PSK] ou [WPA2-EAP] está seleccionado para [SECURITY TYPE]

ENCRYPTION TYPE	Seleccione [TKIP] ou [AES].
KEY	Introduza a chave de encriptação. A chave deverá ter um comprimento de 8 ou superior e 63 ou inferior.

[AUTHENTICATION] (necessário apenas para rede sem fios)

A definição é necessária para utilizar WPA-EAP ou WP2-EAP.

Preparação antes da configuração

Seleccione uma rede sem fios que permita a autenticação WPA-EAP ou WPA2-EAP e instale um certificado digital no projector.

1. ***Defina [DATE AND TIME] no projector. (→ página 166)***
2. ***Utilize um computador para guardar certificados digitais (ficheiros) de definições WPA-EAP ou WPA2-EAP no dispositivo de memória USB.***

   Depois de terminar de guardar o ficheiro, remova o dispositivo de memória USB do computador.

Importante:
- *Os formatos de ficheiro de certificado digital que são suportados pelo projector são apenas DER e PKCS#12.*
- *O projector não pode manipular qualquer certificado digital cujo tamanho de ficheiro exceda os 8 KB.*
- *Não é suportado CRL (Certificate Relocation List, Lista de relocação de certificados).*
- *A cadeia de certificados de cliente não é suportada.*

---

3. ***Introduza a memória USB na porta USB do projector.***

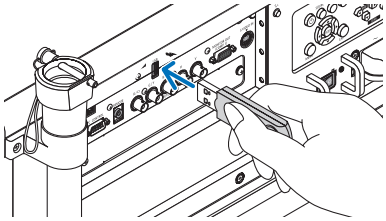

Procedimentos de configuração

1. ***Seleccione [DEFINIÇÕES DE REDE] → [REDE SEM FIOS].***

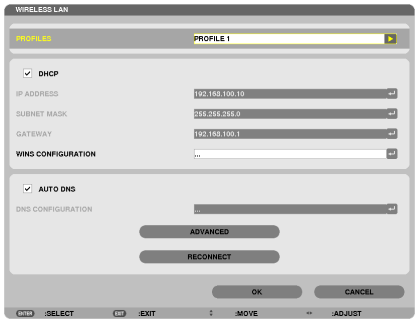

2. ***Configure os itens como PROFILES, DHCP, ENDEREÇO IP, MÁSCARA SUBNET e outros conforme necessário.***
   - *Seleccione [PROFILE 1] ou [PROFILE 2] para [PROFILES]. Se for seleccionado [LIGAÇÃO FÁCIL], WPA-PSK, WPA2-PSK, WPA-EAP, ou WPA2-EAP não estarão disponíveis.*
3. ***Seleccione a opção [AVANÇADO] e prima o botão ENTER.***

   Será apresentado o ecrã de definição [AVANÇADO].

4. Seleccione a opção [SITE SURVEY] e prima o botão ENTER.

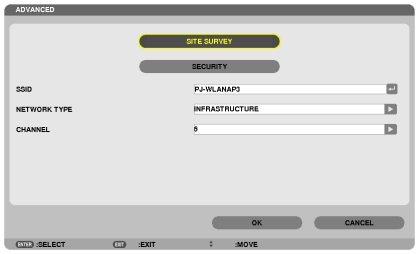

Será apresentada a lista "SSID".

5. Seleccione um SSID a ligar e depois seleccione [OK].

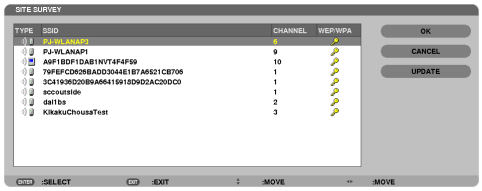

Por fim prima o botão ENTER.

- *Seleccione o SSID para o qual está definido WPA-PSK ou WPA2-PSK.*
- *Seleccione [INFRAESTRUTURA ( )] para [TIPO DE REDE]. WPA-PSK, WPA2-PSK, WPA-EAP ou WPA2-EAP não estão disponíveis quando [AD HOC ( )] está seleccionado.*

6. Seleccione o separador de [SEGURANÇA].

A página de [SEGURANÇA] será apresentada.

7. Seleccione o campo [SECURITY TYPE] e prima o botão ENTER.

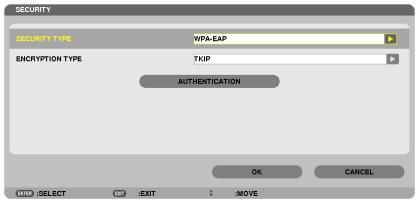

Será apresentada a lista desdobrável.

8. Seleccione a opção [WPA-EAP] ou [WPA2-EAP] e prima o botão ENTER.

9. Seleccione o campo [TKIP/AES] e prima o botão ENTER.

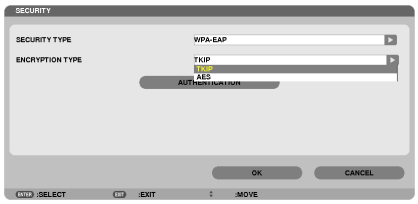

Será apresentada a lista desdobrável.

10. Seleccione a opção [TKIP] ou [AES] e prima o botão ENTER.

Seleccione [TKIP] ou [AES] de acordo com a configuração para o seu ponto de acesso.

11.Seleccione o separador de [AUTHENTICATION].

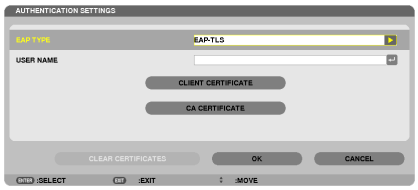

Será apresentada a página de [AUTHENTICATION].

Seleccione quer [EAP-TLS] ou [PEAP-MSCHAPv2] para [EAP TYPE]. Os itens de definição variam dependendo do tipo de EAP.

Consulte a tabela abaixo.

Tipo EAP	Definir item	Nota
EAP-TLS	Nome de utilizador	1 carácter ou mais e 32 caracteres ou menos
	Certificado de cliente	Ficheiro de formato PKCS#12
	Certificado CA (Certificado de autoridade do certificado)	Ficheiro de formato DER
PEAP-MSCHAPv2	Nome de utilizador	1 carácter ou mais e 32 caracteres ou menos
	Senha	1 carácter ou mais e 32 caracteres ou menos
	Certificado CA (Certificado de autoridade do certificado)	Ficheiro de formato DER

① **Seleccionar [EAP-TLS] para [EAP TYPE]:**

A secção seguinte explica a operação para seleccionar [EAP-TLS].

Para seleccionar [PEAP-MSCHAPv2], vá para o passo 12 na página 155.

12.Seleccione o campo [USER NAME] e prima o botão ENTER.

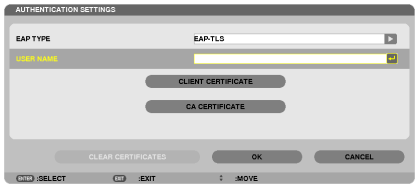

Será apresentado o ecrã de introdução de caracteres (teclado virtual). Defina um nome de utilizador.

- *Um nome de utilizador deve ter entre 1 carácter ou mais e 32 caracteres ou menos.*
  (→ página 157)

13.Seleccione a opção [CLIENT CERTIFICATE] e prima o botão ENTER.

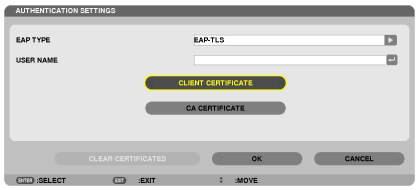

Será apresentada uma lista de ficheiros (ecrã de miniaturas).

- *Para manipular o ecrã de miniaturas, consulte "4. Usar o visualizador" no "Manual do usuário" (PDF).*
- *Para voltar à página de [AUTHENTICATION] prima o botão EXIT.*

NOTA:

Instalar um certificado digital

Pode instalar cada certificado digital (certificado de cliente e certificado CA) para [PROFILE 1 (ou 2)] numa base ficheiro-a-ficheiro.

- *Instalar um certifica CA de raiz para um certificado CA.*
- *Se instalar um certificado digital sobre um certificado digital existente, este último será substituído pelo novo certificado digital.*
- *Uma vez que um certificado digital tenha sido instalado, a sua informação não pode ser apagada mesmo que pare de configurar WPA-EAP ou WPA2-EAP.*

14.No ecrã de miniaturas, seleccione um certificado digital (ficheiro de formato PKCS#12) guardado no seu dispositivo de memória USB e prima o botão ENTER.

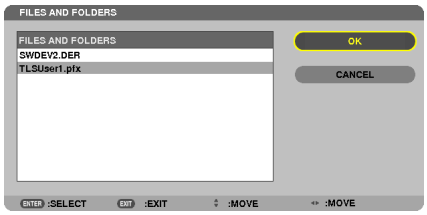

O ecrã de senha será apresentado.

15.Seleccione o campo [SENHA] e prima o botão ENTER.

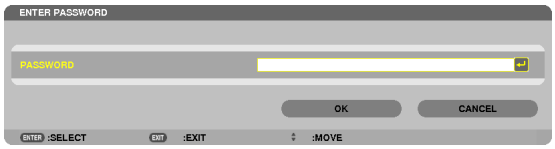

Será apresentado o ecrã de introdução de caracteres (teclado virtual). Defina a senha da chave privada. A senha deverá ter entre 1 carácter ou mais e 32 caracteres ou menos.

O ficheiro do certificado digital seleccionado será instalado no projector.

- *Quando o certificado CA de raiz não estiver incluído no ficheiro que foi seleccionado no passo 14, prossiga para o passo 16. Quando a certificação de raiz do certificado de autoridade estiver incluído, prossiga para o passo 18.*

16.Seleccione a opção [CA CERTIFICATE] e prima o botão ENTER.

Será apresentado o ecrã da lista de unidades.

17.No ecrã de miniaturas, seleccione um certificado digital (ficheiro de formato DER) guardado no seu dispositivo de memória USB e prima o botão ENTER.

- *Seleccione aqui o seu certificado de raiz CA.*

  O ficheiro do certificado digital seleccionado será instalado no projector.

18.Depois de ter completado as configurações necessárias, seleccione [OK] e prima o botão ENTER.

A página [SEM FIOS] será apresentada.

19.Seleccione a opção [RECONNECT] e prima o botão ENTER.

20.Seleccione [OK] e prima o botão ENTER.

Isto irá completar a definição [EAP-TLS] para [EAP TYPE] em [WPA-EAP] ou [WPA2-EAP].

SUGESTÃO:

Apagar o certificado digital que está instalado no projector

Para eliminar o certificado digital que está instalado no projector, siga os passos abaixo.
Ao fazer o seguinte procedimento, todos os certificados digitais para o perfil actualmente apresentado serão apagados.

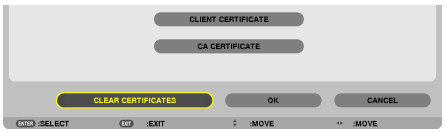

1. Seleccione [CLEAR CERTIFICATES] no canto esquerdo do ecrã de definição [AVANÇADO] e prima o botão ENTER.

Será apresentada uma mensagem de confirmação.

2. Seleccione a opção [SIM] e prima o botão ENTER.

Os certificados digitais serão eliminados.

SUGESTÃO:

- *O certificado digital de formato PKCS#12 que inclui um certificado CA será instalado com um certificado de raiz CA.*

② Seleccionar [PEAP-MSCHAPv2] para [EAP TYPE]:

12.Da página [AUTHENTICATION], seleccione o campo [EAP TYPE] e prima o botão ENTER.

Será apresentada a lista desdobrável.

13.Seleccione a opção [PEAP-MSCHAPv2] e prima o botão ENTER.

14.Seleccione a opção [USER NAME] e prima o botão ENTER.

Será apresentado o ecrã de introdução de caracteres (teclado virtual). Defina um nome de utilizador.

- *Um nome de utilizador deverá ter 32 caracteres ou menos.*

(→ página 157)

15.Depois de completar a definição de um nome de utilizador, seleccione o campo [SENHA] e prima o botão ENTER.

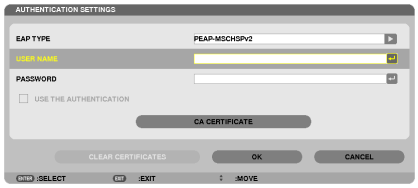

Será apresentado o ecrã de introdução de caracteres (teclado virtual). Defina uma senha.

- *A senha deverá ter 32 caracteres ou menos.*

16.Depois de completar a definição da senha, seleccione o campo [CA CERTIFICATE] e prima o botão ENTER.

Será apresentado o ecrã da lista de unidades.

- *Para manipular o ecrã de miniaturas, consulte "4. Usar o visualizador" no "Manual do usuário" (PDF).*
- *Para voltar à página de [AUTHENTICATION] prima o botão EXIT.*

NOTA:

Instalar um certificado digital

Pode instalar cada certificado digital (certificado de cliente e certificado CA) para [PROFILE 1 (ou 2)] numa base ficheiro-a-ficheiro.

- *Instalar um certifica CA de raiz para um certificado CA.*
- *Se instalar um certificado digital sobre um certificado digital existente, este último será substituído pelo novo certificado digital.*
- *Uma vez que um certificado digital tenha sido instalado, a sua informação não pode ser apagada mesmo que pare de configurar WPA-EAP ou WPA2-EAP.*

17.No ecrã de miniaturas, seleccione um certificado digital (ficheiro de formato DER) guardado no seu dispositivo de memória USB e prima o botão ENTER.

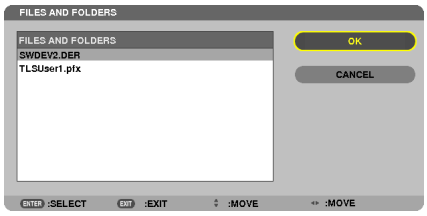

- *Seleccione aqui o seu certificado de raiz CA.*
  O ficheiro do certificado digital seleccionado será instalado no projector.

18.Depois de ter completado as configurações necessárias, seleccione [OK] e prima o botão ENTER.

A página [SEM FIOS] será apresentada.

19.Seleccione a opção [RECONNECT] e prima o botão ENTER.

20.Seleccione [OK] e prima o botão ENTER.

Isto irá completar a definição [PEAP-MSCHAPv2] para [EAP TYPE] em [WPA-EAP] ou [WPA2-EAP].

SUGESTÃO:

Apagar o certificado digital que está instalado no projector

Para eliminar o certificado digital que está instalado no projector, siga os passos abaixo.
Ao fazer o seguinte procedimento, todos os certificados digitais para o perfil actualmente apresentado serão apagados.

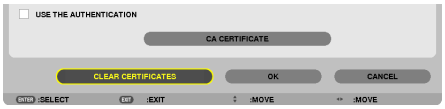

1. Seleccione [CLEAR CERTIFICATES] no canto esquerdo do ecrã de definição [AVANÇADO] e prima o botão ENTER.

Será apresentada uma mensagem de confirmação.

2. Seleccione a opção [SIM] e prima o botão ENTER.

Os certificados digitais serão eliminados.

SUGESTÃO:

Introduzir chaves WEP (alternar entre caracteres alfanuméricos e hexadecimais)

Faça o seguinte para introduzir da [KEY1] à [KEY4]:

1. Seleccione uma das [KEY 1], [KEY 2], [KEY 3] e [KEY 4] e prima o botão ENTER.

Será apresentado o ecrã de introdução de caracteres (teclado virtual).

2. Utilize o botão ▼, ▲, ◀ ou ▶ para seleccionar um carácter e prima o botão ENTER.

- *Para introduzir uma chave ou frase senha WEP, utilize caracteres alfanuméricos (ASCII) ou hexadecimais (HEX). Para introduzir uma chave PSK, utilize caracteres alfanuméricos (ASCII).*
- *Prima o botão [HEX] para mudar para [ASCII] e definir a chave em dígitos ASCII. Pode alternar este botão entre [ASCII] e [HEX].*
- *Introduza 0x(numero e alfabeto respectivamente) mesmo em frente à sua chave de código.*
- *O hexadecimal usa 0 a 9 e A a F.*

3. Depois de introduzir a chave ou frase senha WEP, utilize o botão ▼, ▲, ◀ ou ▶ para seleccionar [OK] e prima o botão ENTER.

O ecrã de introdução de caracteres (teclado virtual) será fechado.

WPS

Quando o ponto de acesso de rede sem fios ligado a que o projector está ligado suporta WPS (Wi-Fi Protected Setup TM, configuração protegida Wi-Fi), pode utilizar um método de PIN ou premir botão para definir a rede sem fios para o projector.

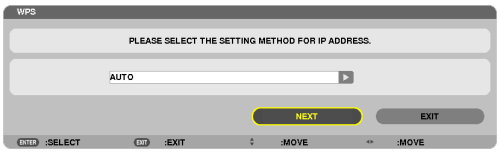

PIN TYPE	Defina um código de PIN de 4 ou 8 dígitos para a WPS do ponto de acesso para completar a definição de segurança SSID.
PUSH BUTTON TYPE	Prima o botão dedicado ao ponto de acesso e à unidade de rede sem fios do projector para completar a definição de segurança SSID.

NETWORK INFORMATION

A seguinte informação será apresentada quando o projector está ligado a uma rede (com ou sem fios).

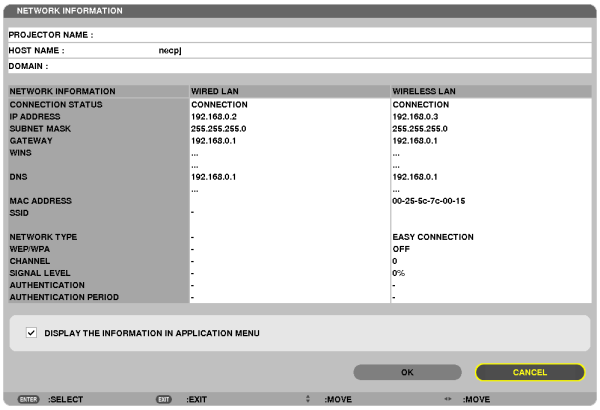

NOME DO PROJECTOR	
HOST NAME	
DOMÍNIO	
NETWORK INFORMATION (REDE COM/SEM FIOS)	CONNECTION STATUS, ENDEREÇO IP, MÁSCARA SUBNET, PORTAL, WINS, DNS, ENDEREÇO MAC, SSID, TIPO DE REDE, WEP/WPA, CANAL, NÍVEL DE SINAL, AUTHENTICATION, AUTHENTICATION PERIOD
DISPLAY THE INFORMATION IN APPLICATION MENU	Ligar ou desligar a apresentação da informação de rede.

O significado destas afirmações de estado está descrito abaixo.

Afirmação	Estado de autenticação
Autenticado	A autenticação está feita correctamente.
Falha	A autenticação falhou.
A autenticar…	A autenticação está a decorrer.
Expirado	O certificado digital está expirado. Ou [DATE, TIME PRESET] não estão definidos correctamente.
Erro de hora	A [DATE, TIME PRESET] foi apagada. Defina a data e hora correctas.

NOME DO PROJECTOR (apenas para o menu AVANÇADO)

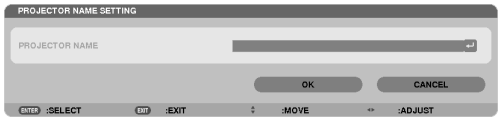

NOME DO PROJECTOR	Defina um nome único de projector.	Até 16 caracteres alfanuméricos e símbolos

DOMÍNIO (apenas para o menu AVANÇADO)

Defina um nome de hospedeiro e um nome de domínio do projector.

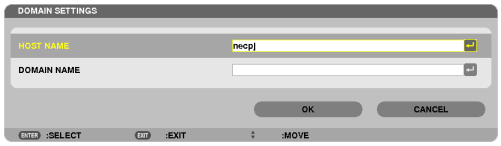

HOST NAME	Defina um nome de hospedeiro do projector.	Até 15 caracteres alfanuméricos
DOMAIN NAME	Defina um nome de domínio do projector.	Até 60 caracteres alfanuméricos

ALERT MAIL (apenas para o menu AVANÇADO)

ALERT MAIL	Esta opção notificará o computador do tempo para substituição da lâmpada ou mensagens de erro através de email quando usar uma rede com ou sem fios. Colocar uma marca de verificação activará a função de alerta de correio. Retirar a marca de verificação desactivará a função de alerta de correio. **Exemplo de mensagem a ser enviada pelo projector:** A lâmpada e os filtros estão no fim de vida. Por favor substitua a lâmpada e os filtros. Nome do projector: NEC Projector Horas da lâmpada 1 usadas: xxxx [H] Horas da lâmpada 2 usadas: xxxx [H]	—
HOST NAME	Introduza um nome de hospedeiro.	Até 15 caracteres alfanuméricos
DOMAIN NAME	Introduza o nome do domínio da rede ligada ao projector.	Até 60 caracteres alfanuméricos
SENDER'S ADDRESS	Especifique o endereço do remetente.	Até 60 caracteres alfa-numéricos e símbolos
SMTP SERVER NAME	Introduza o nome do servidor SMTP a ser ligado ao projector.	Até 60 caracteres alfanuméricos
RECIPIENT'S ADDRESS 1, 2, 3	Introduza o endereço do seu destinatário.	Até 60 caracteres alfa-numéricos e símbolos
TEST MAIL	Envie um email de teste para verificar se as suas definições estão correctas. *NOTA:* • *Se introduzir um endereço incorrecto num teste, poderá não receber um email de alerta. Se tal acontecer, verifique se o endereço do destinatário está correcto.* • *A não ser que um de [SENDER'S ADDRESS], [SMTP SERVER'S NAME] ou [RECIPIENT'S ADDRESS 1-3] esteja seleccionado, o [TEST MAIL] não está disponível.* • *Certifique-se de realçar [OK] e premir o botão ENTER antes de executar o [TEST MAIL].*	—

SERVIÇO DE REDE (apenas para o menu AVANÇADO)

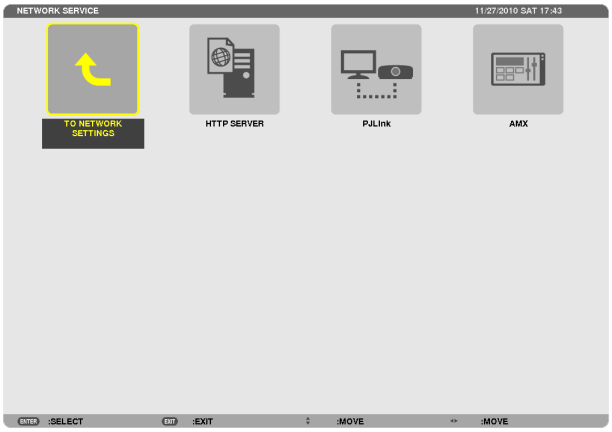

HTTP SERVER	Defina uma senha para o servidor HTTP.	Até 10 caracteres alfanuméricos
PJLink	Esta opção permite-lhe definir uma senha quando usar a funcionalidade PJLink. *NOTA:* • *Não se esqueça da sua senha. Contudo, se se esquecer da sua senha, consulte o seu revendedor.* • *O que é PJLink?* *PJLink é a normalização do protocolo usado para controlar projectores de diferentes fabricantes. Este protocolo padrão foi estabelecido por Japan Business Machine and Information System Industries Association (JBMIA) em 2005.* *O projector suporta todos os comandos de PJLink Classe 1.* • *A definição de PJLink não será afectada mesmo quando se fizer [REINI.] no menu.*	Até 32 caracteres alfanuméricos
AMX	Active ou desactive para detecção de AMX Device Discovery quando ligar a uma rede suportada por um sistema de controlo AMX's NetLinx. *SUGESTÃO:* *Quando usar um dispositivo que suporte AMX Device Discovery, todo o sistema de controlo AMX NetLinx reconhecerá o dispositivo e descarregará o módulo Device Discovery apropriado de um servidor AMX.* Colocando uma marca de verificação será activada a detecção do projector pelo AMX Device Discovery. Se apagar a marca de verificação desactivará a detecção do projector pelo AMX Device Discovery.	—

FERRAMENTAS

ADMINISTRATOR MODE

Isto permite-lhe seleccionar MENU MODE, guardar definições e definir uma senha para o modo de administração.

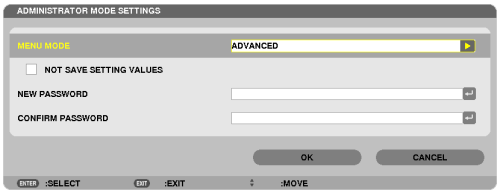

MENU MODE	Seleccione quer o menu [BÁSICO] ou o menu [AVANÇADO]. (→ página 106)	—
NOT SAVE SETTING VALUES	Colocar uma marca de confirmação não irá guardar as suas definições do projector. Desmarque esta caixa de confirmação para guardar as suas definições do projector.	—
NEW PASSWORD/ CONFIRM PAS-SWORD	Atribua uma senha para o modo de administração.	Até 10 caracteres alfanuméricos

NOTA:
Quando está seleccionado [ÚLTIMO] em [SELECÇÃO FONTE PADRÃO], marcar [NOT SAVE SETTING VALUES] seleccionará REDE para a fonte a cada vez que liga.
Para evitar isto, seleccione [AUTO] para [SELECÇÃO FONTE PADRÃO] antes de marcar [VALORES DA DEFINIÇÃO NÃO GUARDADOS].

SUGESTÃO:

Para voltar para o menu AVANÇADO a partir do menu BÁSICO, faça o seguinte:

1. ***Utilize o botão SOURCE na estrutura ou prima o botão NETWORK no comando à distância e seleccione [REDE] para apresentar o APPLICATION MENU.***
2. ***Seleccione [FERRAMENTAS] → [ADMINISTRATOR MODE] → [MENU MODE] → [ADVANCED MODE].***

PROGRAM TIMER

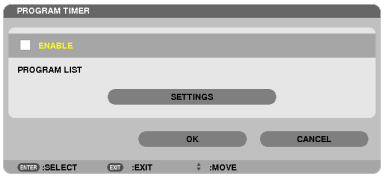

Esta opção liga/desliga o projector a altera os sinais de vídeo e selecciona o modo ECO automaticamente num horário especificado.

NOTA:
- *Antes de utilizar o [PROGRAM TIMER], certifique-se de que a funcionalidade de [DATE AND TIME] está configurada. (→ página 166)*
- *Certifique-se de que o projector está na condição de espera com o cabo de POWER ligado.*
- *O projector tem um relógio embutido. O relógio manter-se-á a trabalhar durante cerca de duas semanas depois da unidade de alimentação principal ser desligada. Se a alimentação principal estiver desligada por 2 semanas ou mais, o relógio embutido irá parar.*
- *Quando o [PROGRAM TIMER] está ligado, a configuração de [MODO ESPERA] fica invalidada.*
  Isto significa que o projector está na mesma condição quando está seleccionado [NORMAL] para [MODO ESPERA].

Definir um novo temporizador de programa

1. No ecrã PROGRAM TIMER, utilize o botão ▲ ou ▼ para seleccionar [SETTINGS] e prima o botão ENTER.

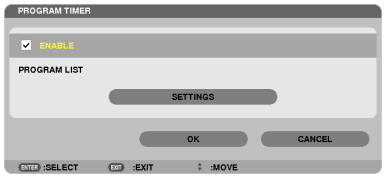

Será apresentado o ecrã [PROGRAM LIST].

2. Seleccione um número vazio de programa e prima o botão ENTER.

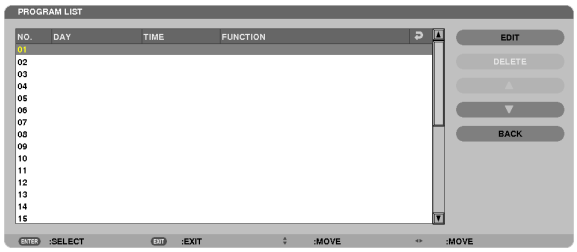

O ecrã [EDITAR] será apresentado.

3. Faça as configurações para cada item conforme necessário.

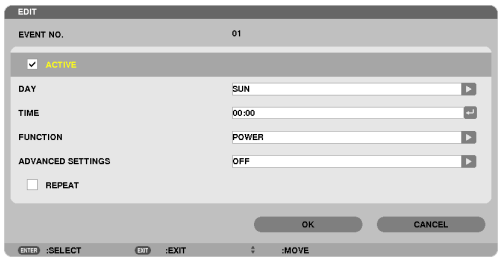

ACTIVE ..... Coloque uma marca de confirmação para activar o programa.

DAY..... Seleccione os dias da semana para o temporizador de programa. Para executar o programa de Segunda a Sexta, seleccione [MON-FRI]. Para executar o programa numa base diária, seleccione [EVERYDAY].

TIME..... Defina a hora para executar o programa. Introduza a hora num formato de 24 horas.

FUNCTION ..... Seleccione uma função a executar. Seleccionar [POWER] irá permitir-lhe ligar ou desligar o projector configurando as [ADVANCED SETTINGS]. Seleccionar [FONTE] irá permitir-lhe seleccionar uma fonte de vídeo configurando as [ADVANCED SETTINGS]. Seleccionar [MODO ECO] irá permitir-lhe seleccionar [MODO ECO] configurando [ADVANCED SETTINGS].

ADVANCED SETTINGS

..... Seleccione alimentação ligada/desligada, um tipo de fonte de vídeo ou MODO ECO para o item seleccionado em [FUNCTION].

REPEAT..... Coloque uma marca de confirmação para repetir o programa de forma contínua. Para usar o programa esta semana apenas, retire a marca de confirmação.

4. Seleccione [OK] e prima o botão ENTER.

Isto irá completar as definições.

Irá regressar ao ecrã [PROGRAM LIST].

5. Seleccione [TRÁS] e prima o botão ENTER.

Irá regressar ao ecrã [PROGRAM TIMER].

6. Seleccione [OK] e prima o botão ENTER.

Irá regressar ao ecrã [FERRAMENTAS].

NOTA:

- *Podem-se programar até 30 diferentes definições de temporizador.*
- *Quando o [PROGRAM TIMER] está ligado, a configuração de [MODO ESPERA] é ignorada.*
- *O temporizador de programa é executado numa base de tempo definido, não numa base programada.*
- *Uma vez que o programa não marcado em [REPEAT] tenha sido executado, a marca de confirmação na respectiva caixa [ACTIVE] irá ser automaticamente retirada e o programa desactivado.*
- *Quando o tempo ligado e o tempo desligado forem definidos para o mesmo horário, a definição de tempo desligado terá prevalência.*
- *Duas fontes diferentes são definidas para o mesmo horário, o programa com maior número irá prevalecer.*
- *A definição de tempo ligado não será executada enquanto as ventoinhas de arrefecimento estão em funcionamento ou ocorreu um erro.*
- *Se o tempo desligado tiver expirado sob a condição em que desligar a alimentação é impossível, a definição do temporizador para desligar não será executada até que seja possível desligar a alimentação.*
- *Os programas não marcados com uma marca de confirmação em [ACTIVE] no ecrã [EDITAR], não serão executados mesmo que o temporizador de programa esteja activado.*
- *Quando o projector é ligado usando o temporizador de programa e se quiser desligar o projector, defina o tempo de desligado ou faça-o manualmente para que não deixe o projector ligado durante um longo período de tempo.*

Activar o temporizador de programa

1. ***Seleccione [ENABLE] no ecrã [PROGRAM TIMER] e prima o botão ENTER.***
   [ENABLE] será activado.
2. ***Seleccione [OK] e prima o botão ENTER.***
   O ecrã [PROGRAM TIMER] mudará para o ecrã [FERRAMENTA].

NOTA:
- *Eliminar [ENABLE] irá desactivar o temporizador de programa mesmo quando um programa está marcado com uma marca de confirmação no ecrã [PROGRAM LIST].*
- *Quando [ENABLE] está seleccionado a [PROGRAM LIST] não pode ser editada. Para editar os programas, seleccione [ENABLE] para desligar o temporizador de programa.*

Alterar as definições programadas

1. ***No ecrã [PROGRAM LIST], seleccione um programa que pretende editar e prima o botão ENTER.***
2. ***Altere as definições no ecrã [EDITAR].***
3. ***Seleccione [OK] e prima o botão ENTER.***
   As definições programadas serão alteradas.
   Irá regressar ao ecrã [PROGRAM LIST].

Alterar a ordem dos programas

1. ***No ecrã [PROGRAM LIST], seleccione um programa cuja ordem pretende alterar e prima o botão ►.***
2. ***Prima o botão ▼ para seleccionar ▲ ou ▼.***
3. ***Prima o botão ENTER algumas vezes para seleccionar uma linha para a qual pretende mover o programa.***
   A ordem dos programas será alterada.

Apagar os programas

1. ***No ecrã [PROGRAM LIST], seleccione um programa cujo número pretende alterar e prima o botão ►.***
2. ***Prima o botão ▼ para seleccionar [DELETE].***
3. ***Prima o botão ENTER.***
   O ecrã de confirmação é apresentado.
4. ***Seleccione a opção [SIM] e prima o botão ENTER.***
   O programa será apagado.

Isto irá completar a remoção do programa.

DATE AND TIME

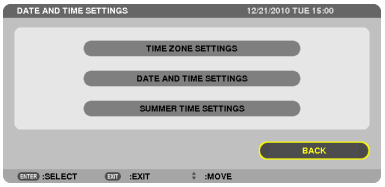

Pode definir a hora, mês, data e ano actuais.

NOTA: O projector tem um relógio embutido. O relógio manter-se-á a trabalhar durante 2 semanas depois da unidade de alimentação principal ser desligada. Se a alimentação principal estiver desligada por 2 semanas ou mais, o relógio embutido irá parar. Se o relógio embutido para, defina a data e hora de novo. O relógio embutido não irá parar enquanto em modo de espera.

TIME ZONE SETTINGS..... Seleccione o seu fuso horário.

DATE AND TIME SETTINGS..... Defina a data (MM/DD/AAAA) e hora (HH:MM) actual.

INTERNET TIME SERVER ..... Se colocar uma marca de confirmação, o relógio embutido do projector será sincronizado com um servidor de tempo da net a cada 24 horas e na altura do arranque do projector.

UPDATE ..... Sincroniza imediatamente o relógio embutido do projector. O botão UPDATE não está disponível a não ser que a caixa de confirmação INTERNET TIME SERVER esteja activada.

SUMMER TIME SETTINGS ..... Se colocar uma marca de confirmação, activar-se-á o relógio para o fuso horário de verão.

MOUSE

Esta opção permite-lhe alterar as definições rato USB. A funcionalidade de definições do rato está disponível apenas para ratos USB. Escolha as definições que pretende:

MOUSE BUTTON ..... [RIGHT HAND] ou [LEFT HAND]

MOUSE SENSITIVITY ..... [FAST], [MÉDIO] ou [SLOW]

6. Ligar a outro equipamento

❶ Montar a Lente Opcional

Podem ser usadas com este projector seis lentes estilo baioneta diferentes. As descrições aqui são para a lente NP27ZL. Monte outras lentes da mesma forma.

NOTA:
- *O projector e as lentes são feitas de peças precisas. Não os submeta a choques ou força excessiva.*
- *Remova a lente vendida separadamente quando movimentar o projector. Se não o fizer, a lente pode ser sujeita a choques enquanto o projector está a ser movido, danificando a lente e o respectivo mecanismo de deslocação.*
- *Desligue a alimentação, espere para que ventoinha de arrefecimento pare e desligue o interruptor da alimentação antes de montar ou remover a lente.*
- *Quando desmontar a lente do projector volte a colocar a lente na posição de partida antes de desligar a alimentação. Não o fazer poderá impedir que a lente seja montada ou desmontada por causa do pouco espaço entre o projector e a lente.*
- *Certifique-se de que realiza a [CALIBRAÇÃO] depois da instalação ou substituição da lente. (→ página 19, 130) A calibração corrige o zoom ajustável e a gama de focagem.*
  As seguintes objectivas precisam de calibração:
  - *NP26ZL, NP27ZL, NP28ZL, NP29ZL, NP32ZL*
- *Nunca toque na superfície da lente enquanto o projector está a funcionar.*
- *Tenha muito cuidado para não deixar que a superfície da lente ganhe pó, gordura, etc., e se risque.*
- *Faça estas operações numa superfície plana sobre um pedaço de tecido, etc., para evitar que a lente fique riscada.*
- *Quando deixar a lente fora do projector durante longos períodos de tempo, monte a tampa protectora no projector para evitar que sujidade ou pó entrem no projector.*
- *Se tiver múltiplos projectores tenha atenção ao seguinte:*
  - *As lentes NP25FL, NP26ZL, NP27ZL, NP28ZL, NP29ZL e NP32ZL são concebidas exclusivamente para este modelo de projector. Estas lentes não estão disponíveis para outros modelos de projector.*
  - *As outras lentes opcionais NEC não podem ser usadas com este modelo do projector.*

Antes de montar a lente:

- ***Prepare uma chave de fendas Phillips (cabeça em cruz)***
- ***Remova a tampa de pó do projector.***

SUGESTÃO
- *O projector vem com uma tampa de pó na altura de envio*

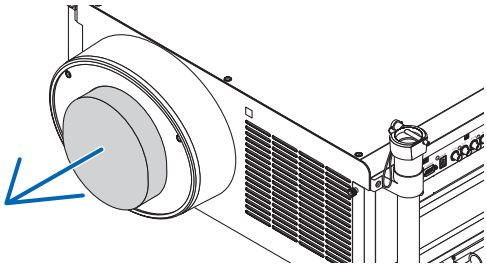

Montar a lente

1. Remova a protecção da lente.

(1)Desaperte dois parafusos.

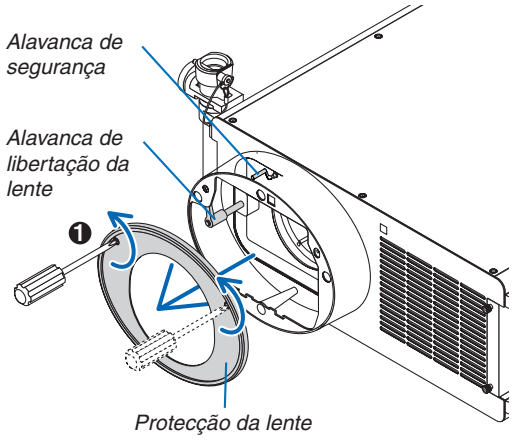

(2) Certifique-se de que a alavanca de libertação da lente aponta para cima (RELEASE).

(3) Certifique-se de que a alavanca de segurança está na posição desbloqueada (UNLOCK) para evitar que a lente caia.

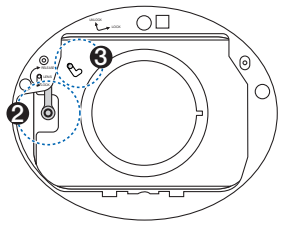

2. Remova a tampa da lente na parte de trás da lente.

- *A lente NP27ZL é usada como exemplo.*

NOTA: Montar a tampa da lente ao contrário no projector pode causar mau funcionamento.

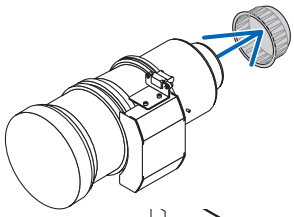

3. Coloque o pino guia na orientação correcta alinhando-o com o encaixe na cobertura da lente e insira depois a lente no projector.

Empurre a lente lentamente até que pare completamente.

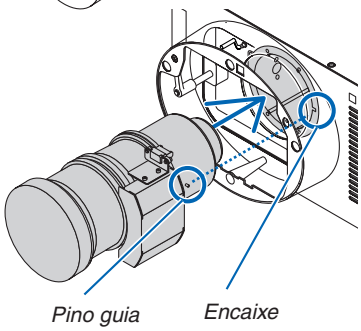

4. Coloque a alavanca de segurança na posição da direita (LOCK) para bloquear a lente.

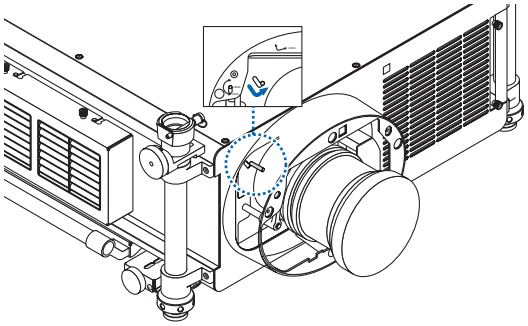

5. Vire lentamente a alavanca de libertação da lente no sentido contrário ao dos ponteiros do relógio até que a alavanca de libertação da lente esteja virada para baixo.

- *Se a alavanca de libertação da lente não puder ser virada, significa que a lente não está completamente inserida.*

  Volte a virar a alavanca de libertação da lente para a posição desbloqueada e empurre a lente para o projector até que pare completamente.

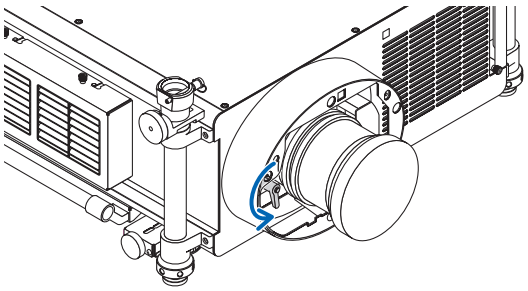

6. Coloque a protecção da lente de volta na cobertura da lente.

- *Aperte os dois parafusos para fixar a protecção da lente.*

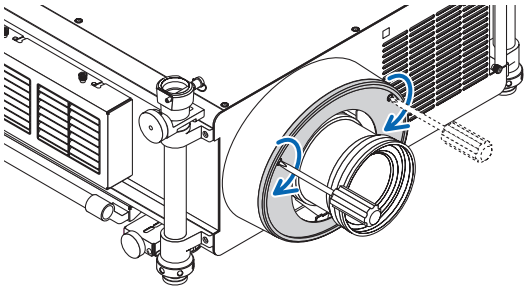

NOTA:
Certifique-se de que realiza a [CALIBRAÇÃO] depois da instalação ou substituição da lente. (→ página 19, 130)

Remover a lente

Antes de remover a lente:

1. ***Ligue o projector. (→ página 18)***
2. ***Prima e segure o botão SHUTTER/HOME POSITION durante um mínimo de 2 segundos.***
   A posição da lente retornará à posição inicial. (→ página 27)
3. ***Ligue a alimentação principal e desconecte o cabo da alimentação.***
4. ***Espere que o projector arrefeça suficientemente antes de remover a lente.***

1. Remova a protecção da lente.
(→ página 167)

2. Vire lentamente a alavanca de libertação da lente no sentido dos ponteiros do relógio até que aponte para cima.

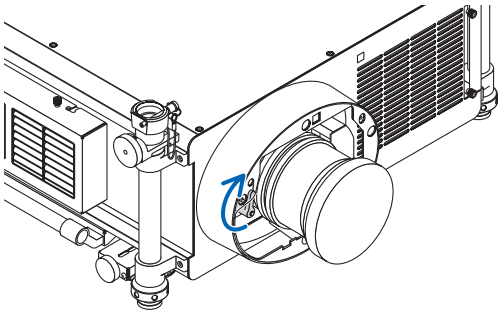

3. Coloque a alavanca de segurança na posição da esquerda (UNLOCK).

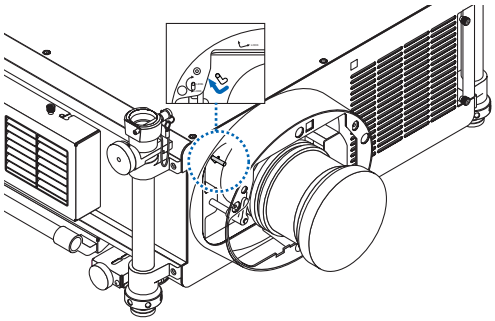

4. Remova lentamente a lente do projector puxando-a em linha recta para fora.

- *Depois de remover a lente, coloque a tampa da lente tanto à frente como atrás da lente para um armazenamento adequado.*

5. Coloque a protecção da lente de novo na cobertura da lente.

- *Aperte os dois parafusos para fixar a protecção da lente.*
- *Se o projector for armazenado sem a lente, coloque a tampa de pó na cobertura da lente.*

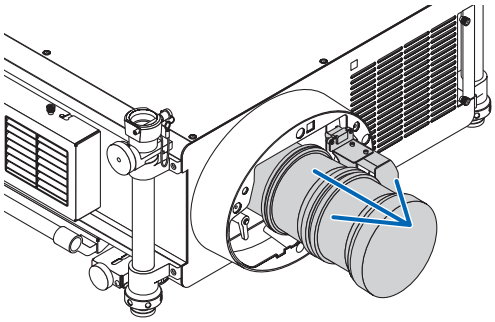

❷ Fazer as Ligações

O projector pode ser ligado a um computador usando o respectivo cabo, um cabo BNC 5 x, cabo HDMI ou cabo DisplayPort.
Prepare os cabos comercialmente disponíveis para ligação.

Ligação de sinal RGB analógico

- Ligue o cabo do computador entre o conector de saída do computador para monitor (mini D-sub de 15 pinos) e o conector Computador 1 ou Computador 2 de entrada de vídeo do projector.
- Quando ligar o conector de saída do computador para monitor (mini D-sub 15 pinos) e o conector Computador 3 de entrada de vídeo do projector, utilize um cabo de conversão BNC (5 núcleos) → mini D-sub 15 pinos.
- Utilize um equipamento de áudio comercialmente disponível para ouvir o som do computador.

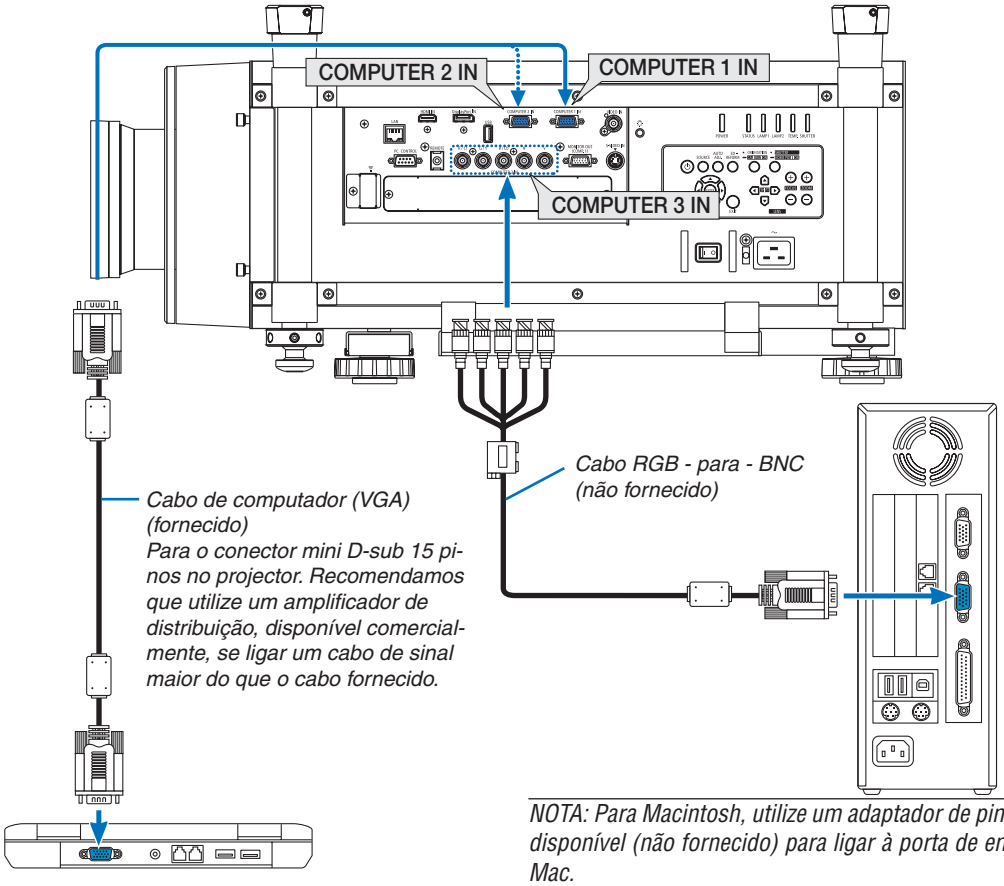

NOTA: Para Macintosh, utilize um adaptador de pinos comercialmente disponível (não fornecido) para ligar à porta de entrada de vídeo dos Mac.

- Seleccione o nome da fonte para o conector de entrada apropriado depois de ligar o projector.

Conector de entrada	Botão SOURCE na estrutura do projector	Botão no comando à distância
COMPUTER 1 IN	COMPUTER 1	COMPUTER 1
COMPUTER 2 IN	COMPUTER 2	COMPUTER 2
COMPUTER 3 IN	×5 COMPUTER 3	COMPUTER 3

Ligação de sinal digital RGB

- Ligue um cabo HDMI, comercialmente disponível, entre o conector de saída HDMI do computador e o conector de entrada HDMI do projector.
- Ligue um cabo DisplayPort, comercialmente disponível, entre o conector de saída DisplayPort do computador e o mesmo conector de entrada do projector.

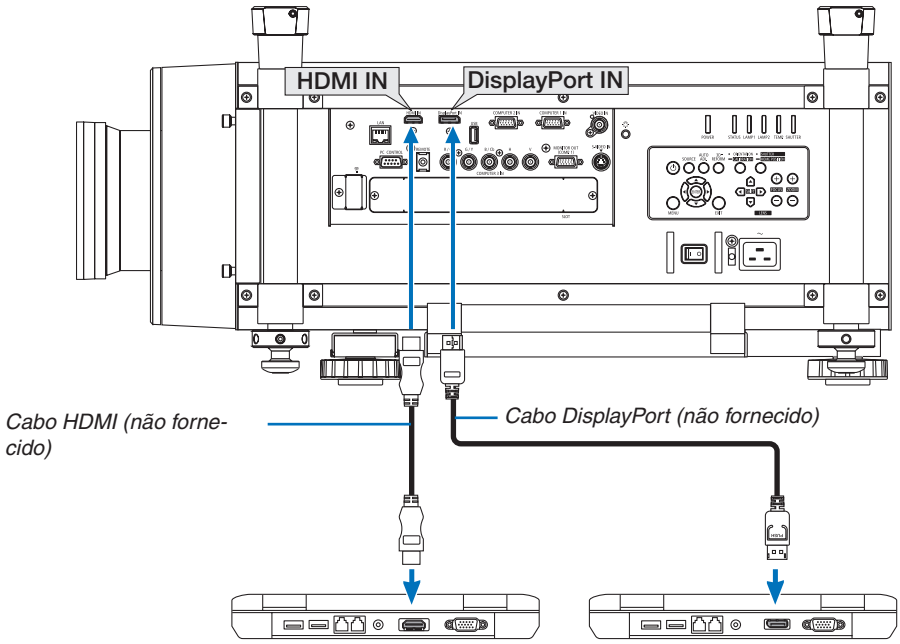

- Seleccione o nome da fonte para o conector de entrada apropriado depois de ligar o projector.

Conector de entrada	Botão SOURCE na estrutura do projector	Botão no comando à distância
HDMI IN	HDMI	HDMI
DisplayPort IN	DisplayPort	DisplayPort

NOTA:
- *Desligue a alimentação do computador e do projector antes de ligar.*
- *Este projector não suporta as saídas descodificadas de vídeo da unidade de vídeo NEC (modelo ISS-6020).*
- *Quando um módulo de vídeo é ligado através de um conversor de digitalizações, etc., a apresentação pode não ser a correcta durante avanços ou retrocessos rápidos.*

SUGESTÃO
- *Os conectores de entrada de vídeo Computador 1 e Computador 2 suportam Windows Plug and Play. O conector de entrada de vídeo Computador 3 não suporta Windows Plug and Play.*
- *Um adaptador de sinal Macintosh (comercialmente disponível) pode ser necessário para ligar a um computador Macintosh. Para ligar a um computador Macintosh, equipado com um Mini DisplayPort, ao projector, utilize um cabo conversor, comercialmente disponível, Mini DisplayPort → DisplayPort.*

Cuidados ao ligar um cabo HDMI

- Utilize um cabo de alta velocidade HDMI® ou um cabo de alta velocidade HDMI® certificado compatível com Ethernet.

Cuidados ao ligar um cabo DisplayPort

- Dependendo do computador pode ser necessário algum tempo até que a imagem seja apresentada.
- Alguns cabos DisplayPort (comercialmente disponíveis) têm bloqueios.
- Para desligar o cabo, prima o botão no cimo do conector do cabo e depois puxe o cabo para fora.
- Não se fornece alimentação do conector de entrada DisplayPort para o dispositivo ligado.
- Nalguns casos, quando os sinais de um dispositivo que utiliza um adaptador conversor de sinal são ligados ao conector de entrada DisplayPort, a imagem pode não ser apresentada.
- Quando a saída HDMI de um computador está ligada ao conector de entrada DisplayPort do projector utilize um conversor (comercialmente disponível).

Cuidados ao utilizar um sinal DVI

- Quando o computador tem um conector de saída DVI, utilize um cabo conversor, comercialmente disponível, para ligar o computador ao conector de entrada HDMI do projector (apenas sinais de vídeo digital podem dar entrada).

  Para ligar o conector de saída DVI do computador ao conector de entrada DisplayPort do projector utilize um conversor comercialmente disponível.

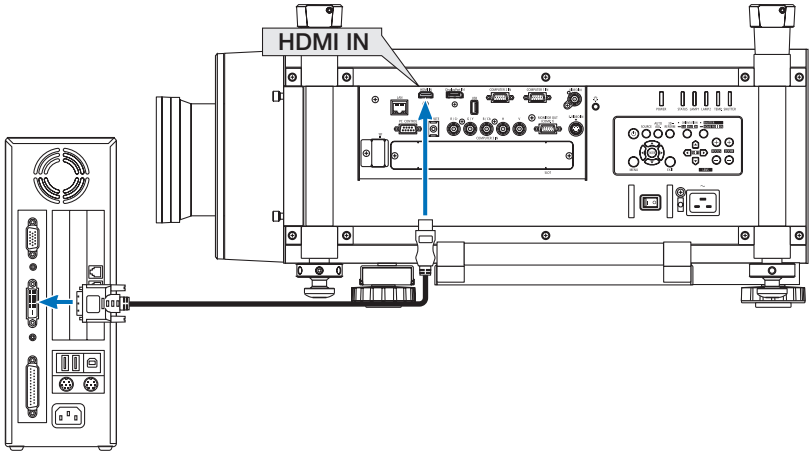

NOTA: Quando a visualizar um sinal DVI digital

- *Use um cabo DVI para HDMI que cumpra com a norma DDWG (Digital Display Working Group) DVI (Digital Visual Interface) revisão 1.0. O cabo deve ter menos de 5 m de comprimento.*
- *Desligue o projector e o PC antes de ligar o cabo DVI para HDMI.*
- *Para projectar um sinal digital DVI: Ligue os cabos, ligue o projector e depois, seleccione a entrada HDMI. Finalmente, ligue o seu PC.*
  A falha no procedimento poderá não activar a saída digital da carta gráfica resultando em nenhuma imagem sendo apresentada. Caso tal aconteça, reinicie o PC.
- *Algumas cartas gráficas têm tanto o RGB analógico (D-Sub de 15 pinos) como o DVI (ou saídas DFP). O uso do conector D-Sub de 15 pinos poderá resultar em que não seja apresentada nenhuma imagem da saída digital da carta gráfica.*
- *Não desconecte o cabo DVI para HDMI enquanto o projector estiver a funcionar. Se o cabo de sinal tiver sido desconectado e conectado novamente, a imagem poderá não ser correctamente apresentada. Caso tal aconteça, reinicie o PC.*

Ligar um Monitor Externo

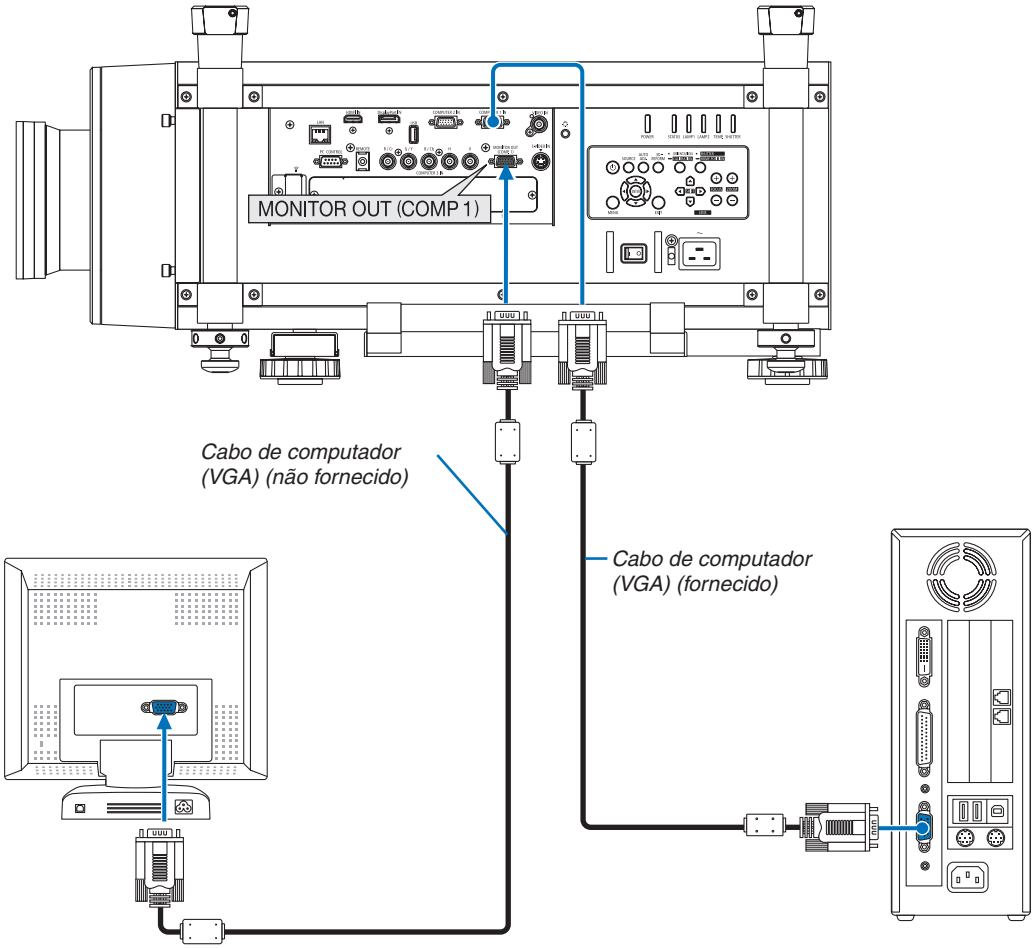

Pode ligar um monitor externo em separado ao seu projector, para ver simultaneamente num monitor a imagem analógica de computador que está a projectar.

NOTA:
- *Não é possível uma ligação em cadeia.*
- *Apenas o sinal do conector COMPUTER 1 IN dará saída pelo conector MONITOR OUT (COMP1).*
- *Quando estiver seleccionado, no menu no ecrã, [ECONOMIZAR ENERGIA] ou [REDE EM ESPERA] para [MODO ESPERA], o sinal não dará saída para o conector MONITOR OUT (COMP1) em espera.*
- *Quando o sinal dos conectores COMPUTER 3 IN é projectado, nenhum sinal de vídeo dará saída pelo conector MONITOR OUT (COMP1).*

Ligar o leitor de DVD ou outro equipamento AV

Ligar a entrada Video/S-Video

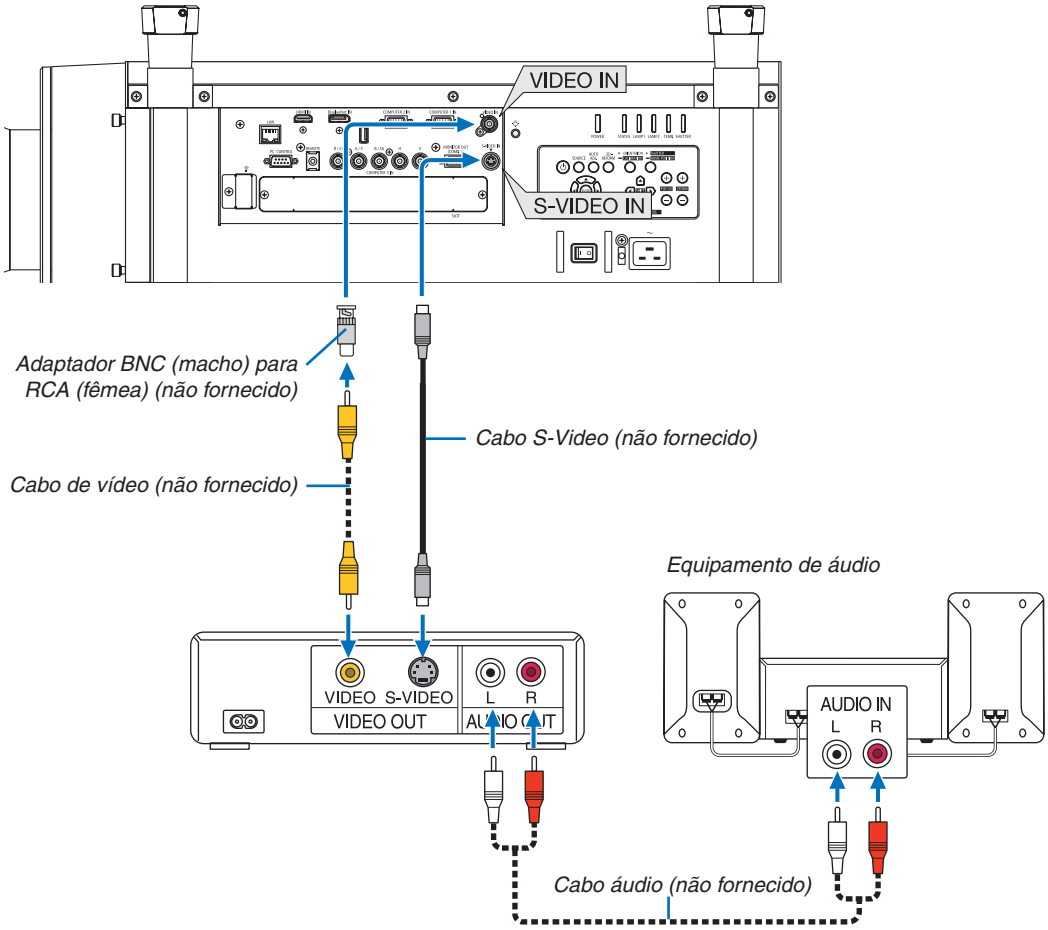

- Seleccione o nome da fonte para o conector de entrada apropriado depois de ligar o projector.

Conector de entrada	Botão SOURCE na estrutura do projector	Botão no comando à distância
VIDEO IN	VIDEO	VIDEO
S-VIDEO IN	S-VIDEO	S-VIDEO

NOTA: Consulte o manual de utilização do seu videogravador para mais informações acerca dos requisitos de saída de vídeo do seu equipamento.

NOTA:
- *Uma imagem pode não ser apresentada correctamente quando uma fonte de Vídeo ou S-Video for reproduzida em avanço ou retrocesso rápido com um conversor de digitalizações.*
- *Os sinais de vídeo podem ser projectados quando um cabo de vídeo (comercialmente disponível) está ligado ao conector G/Y do conector de entrada de vídeo Computador 3.*
  Neste caso, defina CONFIG. → OPTION(1) → SIGNAL SELECT(COMP3), no menu no ecrã, para [VIDEO] e seleccione Computador 3 para a selecção de entrada.

Ligar a entrada de componente

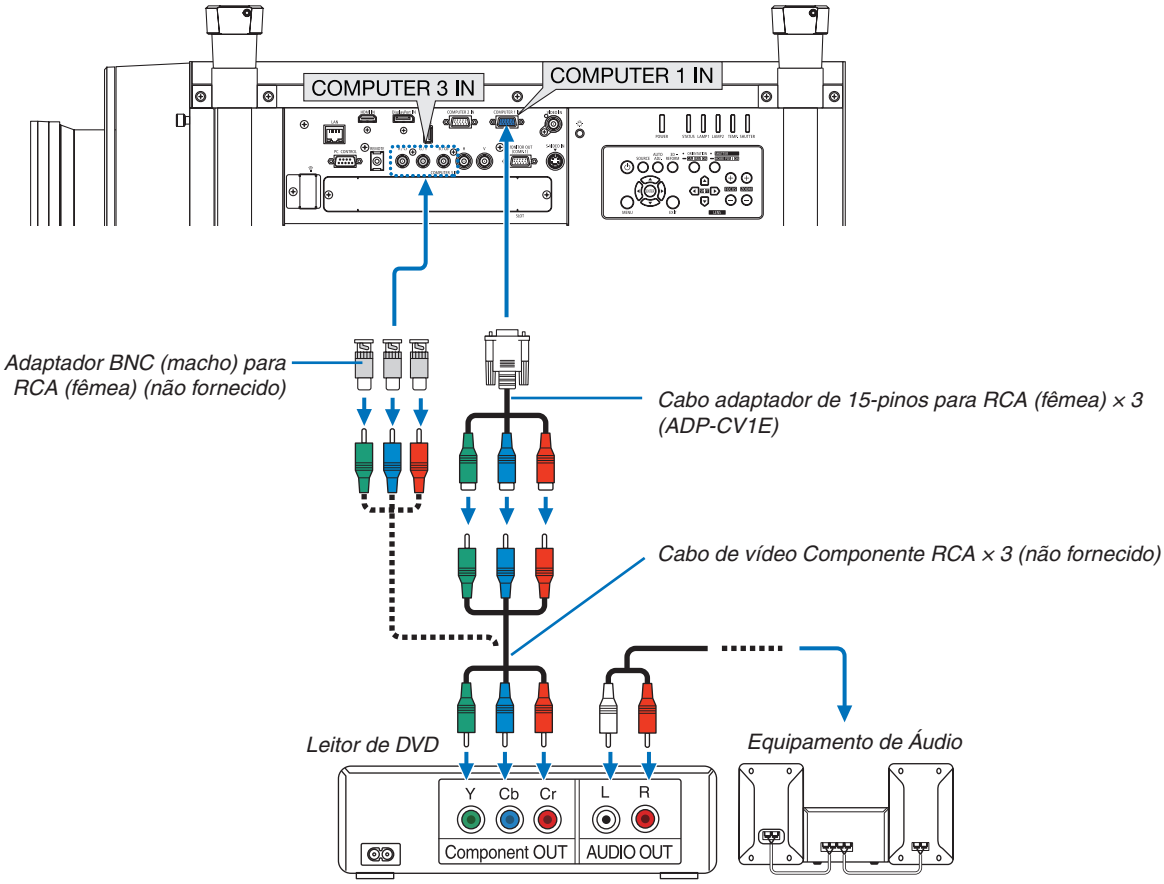

- Seleccione o nome da fonte para o conector de entrada apropriado depois de ligar o projector.

Conector de entrada	Botão SOURCE na estrutura do projector	Botão no comando à distância
COMPUTER 1 IN	COMPUTER 1	COMPUTER 1
COMPUTER 2 IN	COMPUTER 2	COMPUTER 2
COMPUTER 3 IN	×5 COMPUTER 3	COMPUTER 3

NOTA:
- *Normalmente o sinal de computador e o sinal componente são identificados e comutados automaticamente. Se, todavia, o sinal não puder ser identificado, seleccione o sinal em [AJUSTAR] → [VIDEO] → [TIPO DE SINAL] a partir do menu no ecrã do projector. Seleccione "COMPUTADOR" ou "VIDEO" para o conector de entrada de vídeo Computador 3 em [CONFIG.] → [OPTION (1)] → [SELECÇÃO DE SINAL(COMP3)] (→ página 134).*
- *Para ligar a um dispositivo de vídeo com um conector D, utilize o respectivo conector adaptador de conversão (modelo ADP-DT1E).*

Ligar a entrada HDMI

Pode ligar a saída HDMI do seu reprodutor de DVD, reprodutor de discos rígidos, reprodutor de Blu-ray ou PC portátil ao conector HDMI IN do projector.

NOTA: O conector HDMI IN suporta Plug & Play (DDC2B).

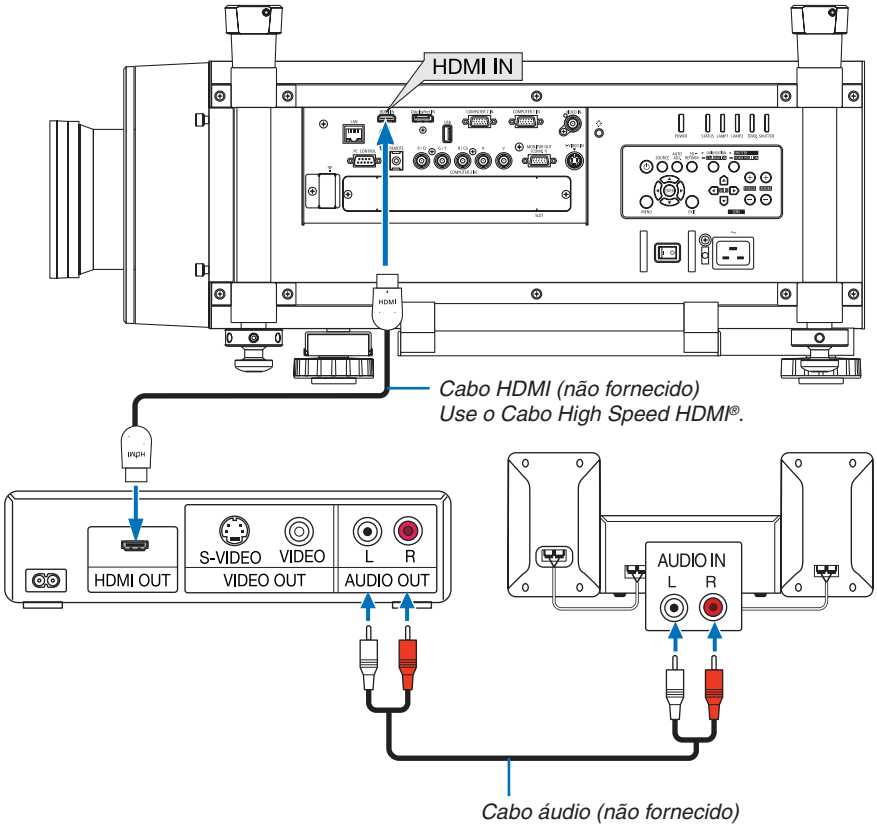

Conector de entrada	Botão SOURCE na estrutura do projector	Botão no comando à distância
HDMI IN	HDMI	HDMI

SUGESTÃO: Para utilizadores de equipamento vídeo com conector HDMI:
Seleccione "Melhorado" em vez de "Normal" se a saída HDMI for comutável entre "Melhorado" e "Normal".
Isto originará um melhor contraste de imagem e áreas escuras mais detalhadas.
Para mais informações sobre as definições, consulte o manual de instruções do equipamento áudio vídeo a ser ligado.

- Quando ligar o conector HDMI IN do projector ao leitor de DVD, o nível de vídeo do projector poderá ser configurado de acordo com o nível de vídeo do leitor de DVD. No menu, seleccione [AJUSTAR] → [VIDEO] → [NÍVEL VÍDEO] e estabeleça as definições necessárias.

Ligar a uma rede com fios

O projector vem com uma porta LAN (RJ-45) que permite uma ligação LAN através do respectivo cabo.
Para usar uma ligação LAN será necessário definir a LAN no menu do projector. Seleccione [MENU DA APLICAÇÃO] → [DEFINIÇÕES DE REDE] → [REDE COM FIOS]. (→ página 147).

Exemplo de ligação de rede

Exemplo de ligação de rede com fios

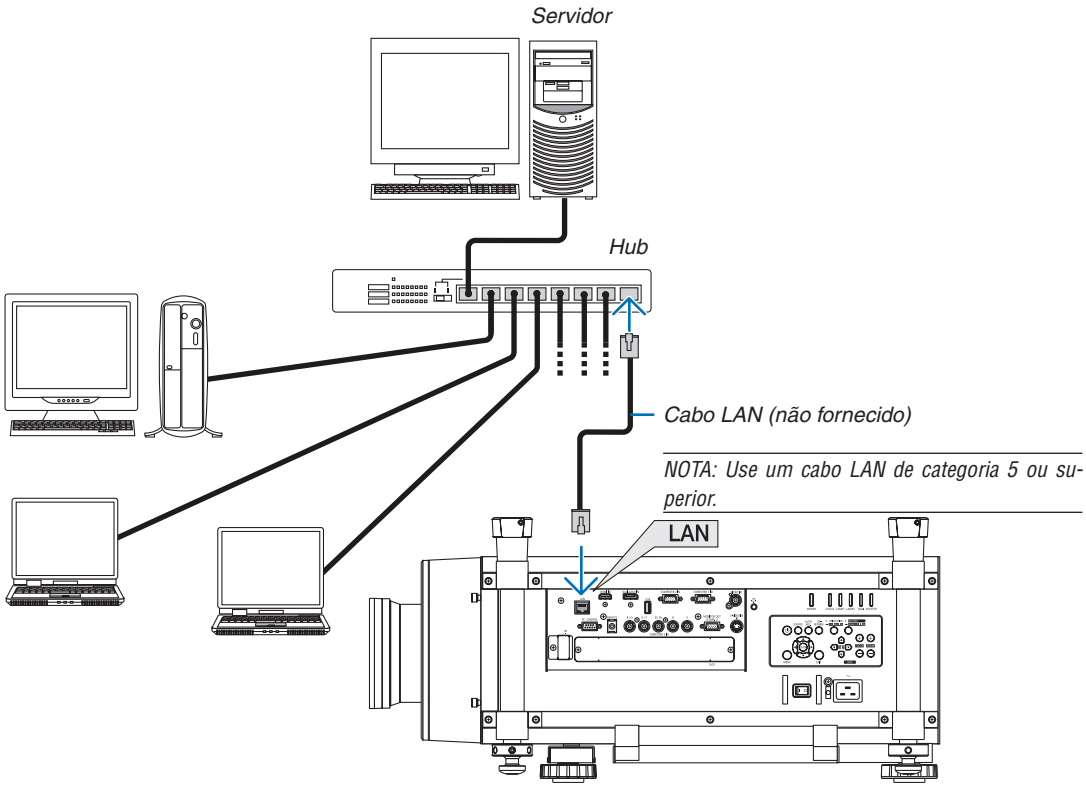

Ligar a uma rede sem fios (vendido separadamente)

A unidade de rede sem fios vendida separadamente permite-lhe ligar a uma ambiente de rede sem fios. Quando utilizar o projector num ambiente de rede sem fios, o endereço de IP e outras definições devem ser estabelecidas no projector.

Importante:

- Se usar o projector com a unidade de rede sem fios USB numa área onde seja proibido o uso de equipamento de rede sem fios, remova a unidade de rede sem fios USB do projector.
- Adquira a unidade de rede sem fios USB apropriada para o seu país ou área.

NOTA:
- *O LED verde da unidade de rede sem fios USB pisca para indicar que a unidade de rede sem fios USB está a funcionar.*
- *O adaptador da rede sem fios do seu computador (ou unidade) deverá cumprir com a norma Wi-Fi (IEEE802.11b/g/n).*

Sequência da configuração da rede sem fios

Passo 1: ***Instale a unidade de rede sem fios USB no projector. (→ página 179)***

Passo 2: ***Apresentar [DEFINIÇÕES DE REDE] a partir do [MENU DA APLICAÇÃO]. (→ página 146)***

Passo 3: ***Seleccionar [DEFINIÇÕES DE REDE] → [REDE SEM FIOS] → [PERFIS] e definir [LIGAÇÃO FÁCIL], [PERFIL 1] ou [PERFIL 2]. (→ página 147)***

SUGESTÃO:
Aceda à função do servidor HTTP para definir as [DEFINIÇÕES DE REDE] → [DEFINIÇÕES] → [SEM FIOS] → [LIGAÇÃO FÁCIL], [PERFIL1], [PERFIL2].

Montar uma unidade de rede sem fios

NOTA:
- *A unidade de rede sem fios tem uma parte da frente e uma parte de trás e deve ser montada na porta de rede sem fios numa direcção especifica. A porta está estruturada para que a unidade não possa ser montada na direcção oposta sendo que, tentar obrigar essa orientação, pode danificar a porta da unidade de rede sem fios.*
- *Para evitar danos com origem em electricidade estática, toque num objecto metálico próximo (uma maçaneta de porta, um pedaço de alumínio, etc.) antes de tocar na unidade de rede sem fios para eliminar a electricidade estática do seu corpo.*
- *Desligue a alimentação principal antes de montar e remover a unidade de rede sem fios.*
  Montar e remover a unidade de rede sem fios enquanto a alimentação do projector está ligada pode danificar a unidade de rede sem fios ou resultar num mau funcionamento do projector. Se o projector tiver um mau funcionamento, desligue a alimentação, desligue o interruptor da alimentação e desligue o cabo de alimentação e depois volte a ligar o cabo.
- *Não ligue qualquer outros dispositivo USB além da unidade de rede sem fios à porta USB (LAN). Além disso, não ligue a unidade de rede sem fios à porta USB na secção de conectores.*

1. ***Prima o botão ⏻ para colocar o projector em modo de espera e depois desligue o interruptor da alimentação.***

2. ***Retire a placa (tampa da porta).***

   Desaperte a tampa de segurança da porta aparafusada.

   - *O parafuso não é amovível.*

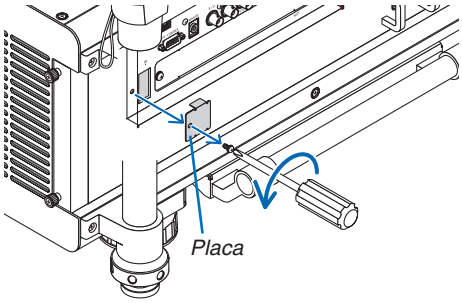

3. ***Introduza lentamente a unidade de rede sem fios USB na porta USB (LAN) ( ).***

   - *Retire a tampa da unidade de rede sem fios, coloque a unidade com a frente (o lado com o indicador) para cima, segure a extremidade traseira e insira a unidade gentilmente.*

     De seguida, prima a unidade de rede sem fios com um dedo.

   - *A tampa que removeu será usada quando a unidade de rede sem fios for retirada, por isso deve guardá-la num lugar seguro.*

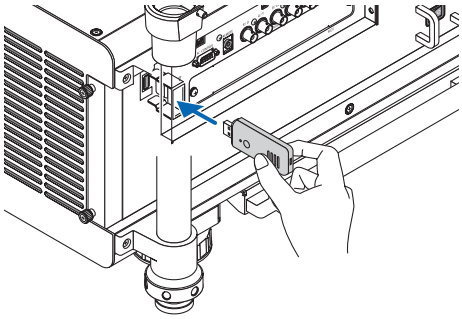

NOTA: Se a unidade de rede sem fios for difícil de encaixar, não a force.

4. ***Monte a tampa contra roubo para a unidade de rede sem fios.***

   Utilize o parafuso que removeu no passo 2 para fixar a tampa contra roubo.

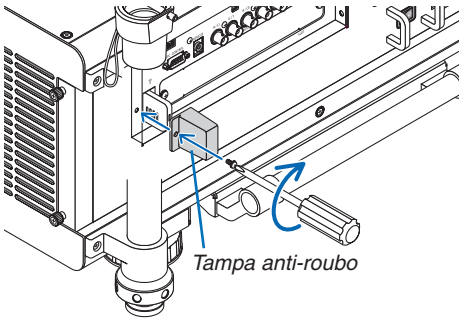

Para remover a unidade de rede sem fios

1. ***Prima o botão ⏻ para colocar o projector em modo de espera e depois desligue o interruptor da alimentação.***
2. ***Retire a tampa contra roubo.***

   Desaperte o parafuso e retire a tampa contra roubo para a unidade de rede sem fios.

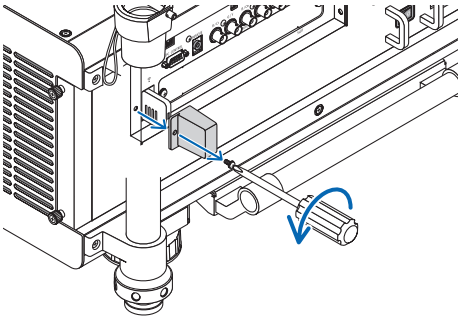

3. ***Puxe a unidade de rede sem fios da porta USB (LAN).***

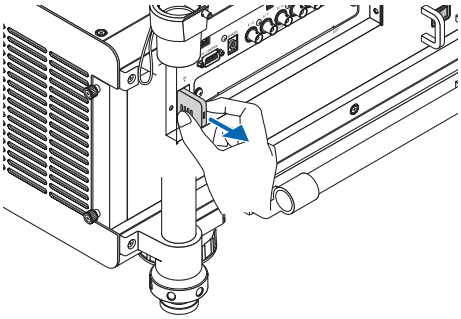

NOTA:
Se a unidade de rede sem fios não for ser usada durante um longo período de tempo, reponha a placa e fixe-a com os dois parafusos.

Exemplo de ligação de rede sem fios
(Tipo de rede → Infra-estrutura)
(→ página 149)

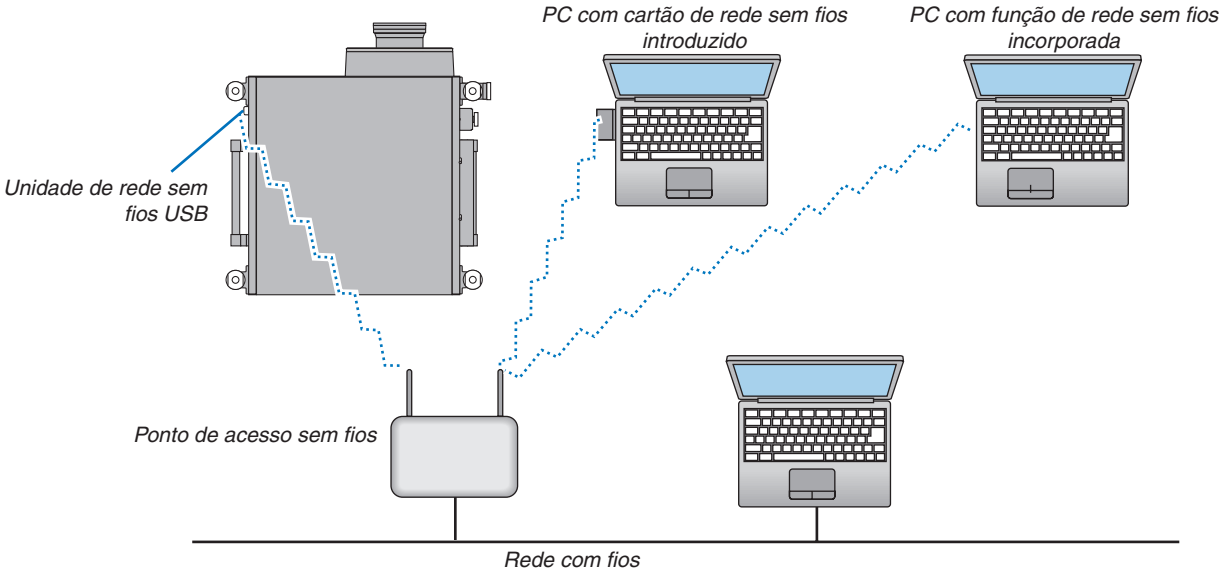

Exemplo de ligação de rede sem fios (Tipo de rede → Ad Hoc)

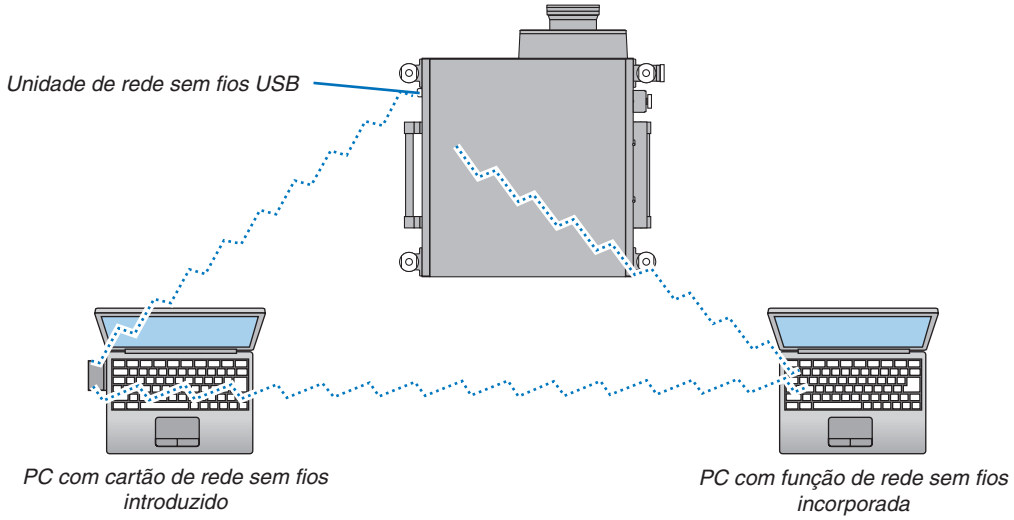

Para permitir comunicação directa (por ex., partilha de ficheiros) entre computadores e projectores, é necessário seleccionar o modo Ad Hoc. (→ página 149)

Empilhar projectores

O brilho da imagem projectada pode ser duplicado ao empilhar, fisicamente, dois projectores sem suporte externo. Chama-se a isto “Projecção empilhada”.

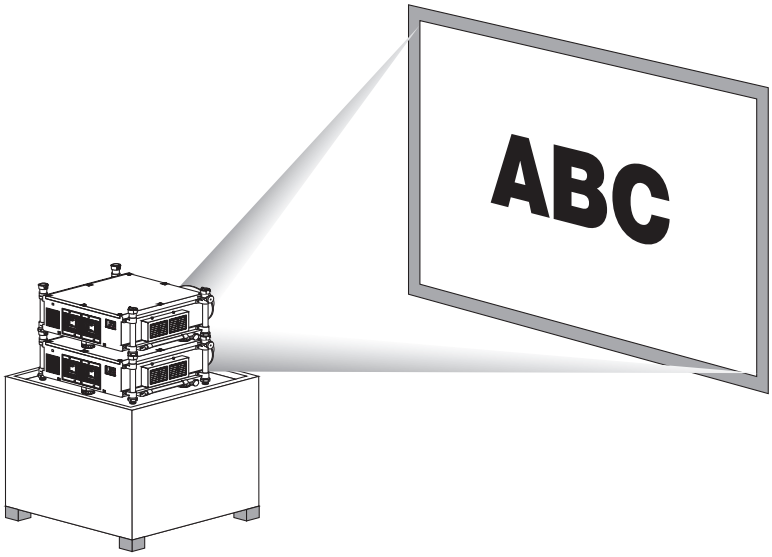

⚠ CUIDADO:

Um mínimo de duas pessoas são necessárias para transportar o projector. Doutra forma o projector pode tombar ou cair, causando danos pessoais.

NOTA:

- *Projectores com números de modelo diferentes não podem ser empilhados fisicamente.*
  Devem utilizar-se lentes opcionais com os mesmos números de modelo para a projecção empilhada.
- *A projecção empilhada não garante precisão na sobreposição de duas imagens de forma tão perfeita que pequenos textos e imagens detalhadas podem ser claramente lidos ou vistos.*
- *Utilize um amplificador comercialmente disponível para que tanto o projector primário (superior) como o secundário (inferior) distribuam o sinal às duas saídas dos dois projectores.*
- *Notas para empilhar*
  - *Peça ao seu técnico de manutenção para configurar e ajustar os projectores.*
  - *Monte os projectores num local ou estrutura que tenha força suficiente para suportar o peso combinado dos dois projectores. Um único projector com uma lente pesa aproximadamente 46 kg.*
  - *Para evitar que os projectores caiam, aperte-os de forma a resistirem a terramotos.*
  - *O empilhamento duplo irá implicar um aumento da temperatura da divisão. Ventile bem a divisão.*
  - *Não tente empilhar projectores no tecto. O empilhamento físico não se pode fazer no tecto.*
  - *Aqueça os projectores durante cerca de uma hora antes da projecção pretendida ser obtida.*
  - *Configure os projectores para que a imagem projectada apresente tão pouca distorção quanto possível. A lente é diferente quanto à distorção geométrica entre zoom panorâmico (+) e tele (–).*
  - *Ajuste a deslocação da lente horizontal para o centro.*

Nomes das Peças e Funções da Coluna de Empilhamento

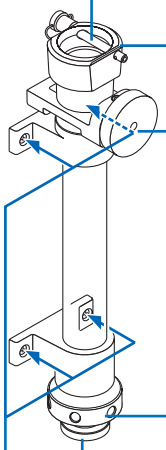

Pino de bloqueio de segurança (com um arame)
Depois de puxar para fora os quatro pinos de bloqueio de segurança, ponha cada pé do projector superior aqui e insira depois os quatro pinos de bloqueio de segurança completamente para que os pés não se possam mexer.
Cada pino de bloqueio de segurança pode ser inserido de qualquer direcção

Suporte de pé
Coloque os quatro pés no seu respectivo suporte de pé.

Maçaneta de ajuste horizontal
Incline finamente o projector superior horizontalmente. Vire-o no sentido dos ponteiros do relógio para orientar o projector para a direita; vire-o no sentido contrário ao dos ponteiros do relógio para orientar o projector para a esquerda.
Ângulo de rotação máximo: +/– 0,4°

Anel de ajuste vertical
Incline o projector verticalmente Vire o anel de ajuste vertical no sentido dos ponteiros do relógio para encurtar; vire-o no sentido contrário ao dos ponteiros do relógio para estender. Se não puder virá-lo manualmente, use uma chave sextavada. Não vire os parafusos interiores
Podem ser estendidos até 38 mm.

Pé (4 locais)
Suporte o projector nos quatro locais.

Parafusos (4 locais × 4 colunas)
Utilize os quatro parafusos para fixar cada coluna de empilhamento ao projetor.
Para retirar cada coluna de empilhamento, desaperte os quatro parafusos. Os parafusos não são removíveis.
As quatro colunas devem ser fixadas de volta às mesmas posições do projetor se forem necessárias novamente.

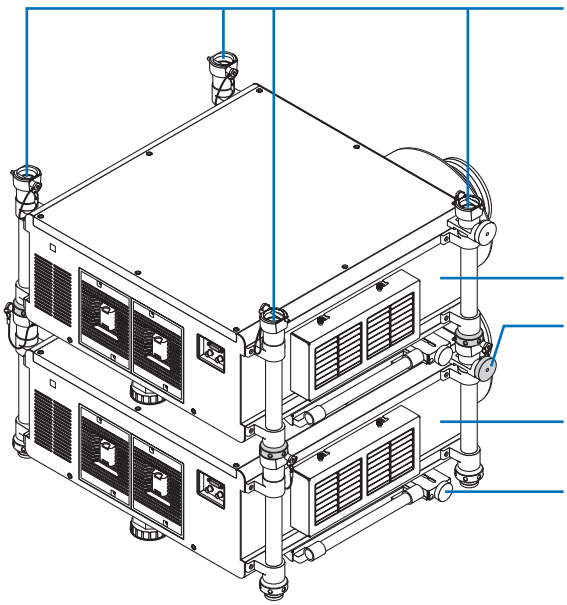

Coluna de empilhamento

Projector superior

Para inclinar o projector superior horizontalmente, utilize a maçaneta de ajuste horizontal do projector inferior.

Projector inferior

Utilize a maçaneta de ajuste horizontal do projector inferior para inclinar finamente os dois projectores horizontalmente.

7. Manutenção

Esta secção descreve os procedimentos simples de manutenção que deverá seguir para limpar os filtros, a lente, a estrutura, e para substituir a lâmpada e os filtros.

❶ Limpeza dos filtros

A esponja de filtro de ar impede a entrada de poeira e sujidade no projector e deverá ser frequentemente limpa. Se o filtro estiver sujo ou entupido, o projector poderá aquecer.

NOTA: A mensagem para a limpeza do filtro será apresentada durante um minuto depois de o projector ser ligado ou desligado. Quando a mensagem for apresentada, limpe os filtros. O tempo para a limpeza dos filtros está definido em [DESLIG.] à saída de fábrica. (→ página 127)
Para cancelar a mensagem, prima qualquer botão na estrutura do projector ou no comando à distância.

⚠ CUIDADO

- Antes de limpar os filtros, desligue o projector, o cabo de alimentação e depois deixe que a estrutura arrefeça. Se não o fizer poderá sofrer queimaduras ou choques eléctricos.

Preparação: Antes de limpar os filtros utilize um aspirador para limpar as ventilações (admissão).
Estão colocados dois filtros no lado esquerdo e no lado direito. Limpe ambos os filtros. Ambos os filtros têm a mesma forma.
Quando substituir os filtros, compre previamente o filtro opcional NP03FT.

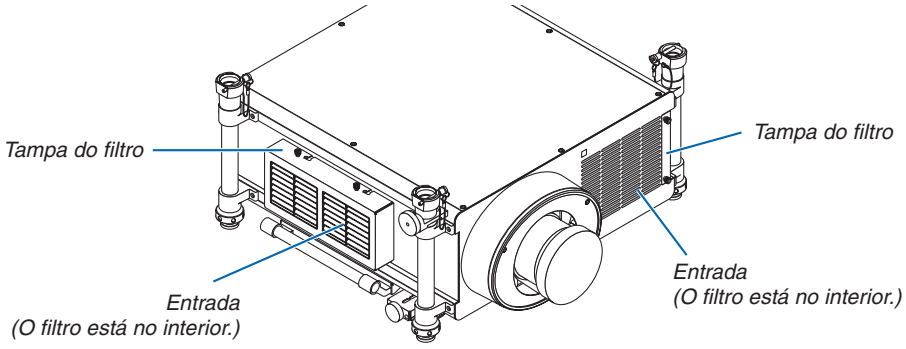

Limpar o filtro do lado esquerdo

1. Remova a tampa do filtro.

(1) Desaperte cada uma das duas maçanetas virando-as no sentido contrário ao dos ponteiros do relógio.

- *As maçanetas não são removíveis.*
- *Se as maçanetas estiverem demasiado apertadas pra serem viradas, utilize uma chave de fendas Phillips.*

(2) Remova a tampa do filtro deslizando-a para a esquerda e puxando-a para fora.

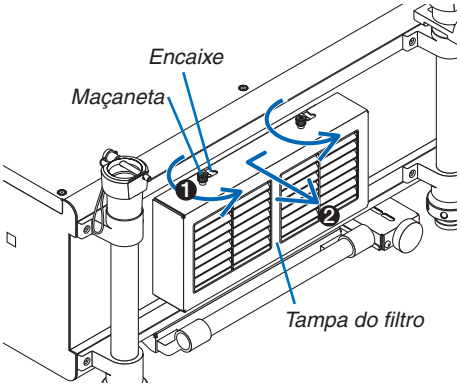

2. Remova o filtro.

Puxe o topo do filtro para fora e remova o filtro levantando-o.

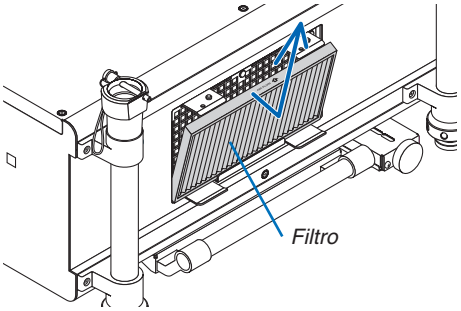

3. Utilize um aspirador para aspirar todo o pó do interior do filtro.

Descarte o pó no filtro de acordeão.

- *Remova o pó do interior da tampa do filtro e também da entrada do projector.*

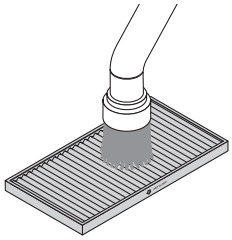

NOTA:

- *Sempre que aspirar o filtro, utilize o acessório de escova suave para aspirar. Isto evita danos ao filtro.*
- *Não lave o filtro com água. Fazê-lo pode resultar em danos à membrana do filtro e causar entupimento.*

4. Ponha o filtro de volta no seu lugar.

Insira o filtro com "↓ AIR FLOW ↓" virado para o projector.

(1)Insira o filtro no rebordo.

(2)Ajuste a borda superior do filtro na entrada.

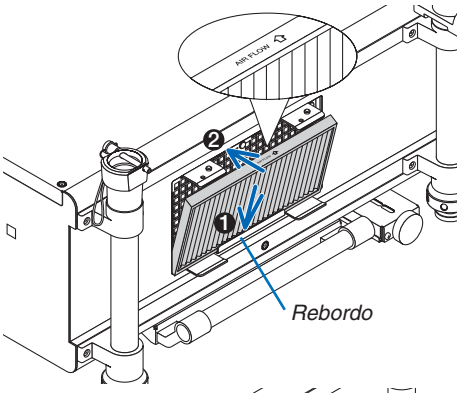

5. Coloque a tampa do filtro de volta na estrutura do projector.

(1)Insira o pino guia (4 locais) do projector no encaixe (4 locais) da tampa do filtro.

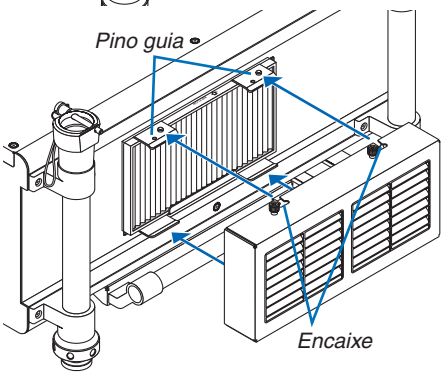

(2) Deslize a tampa do filtro para a direita e aperte cada uma das duas maçanetas virando-as no sentido dos ponteiros do relógio.

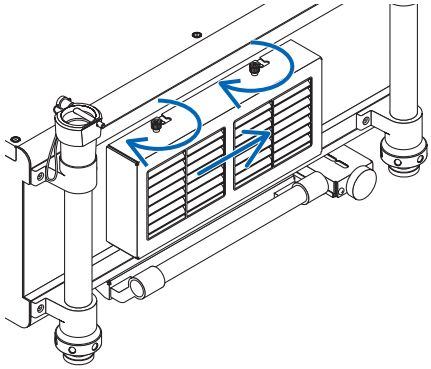

NOTA:
Certifique-se de que limpa ambos os filtros (lado direito e frente) para apresentar as horas de utilização do filtro da forma mais precisa possível.

Limpar o filtro no lado frontal

1. Remova a tampa do filtro.

(1) Desaperte cada uma das duas maçanetas virando-as no sentido contrário ao dos ponteiros do relógio.

- As maçanetas não são removíveis.
- Se as maçanetas estiverem demasiado apertadas pra serem viradas, utilize uma chave de fendas Phillips.

(2) Remova a tampa do filtro puxando-a para fora.

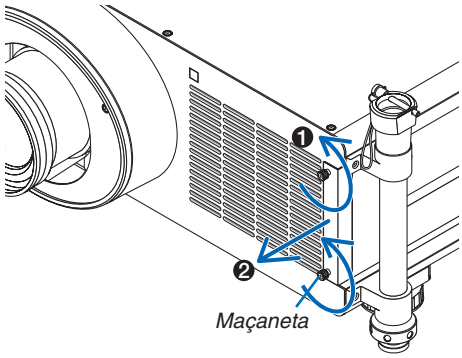

2. Remova o filtro.

Remova o filtro puxando-o para a direita.

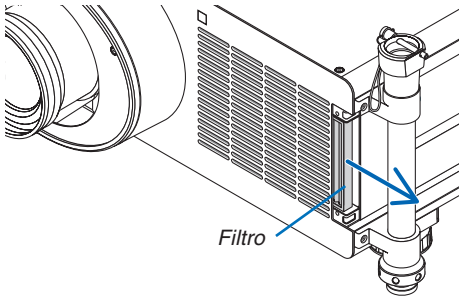

3. Utilize um aspirador para aspirar todo o pó do interior do filtro.

Descarte o pó no filtro de acordeão.

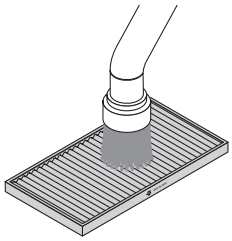

NOTA:
- Sempre que aspirar o filtro, utilize o acessório de escova suave para aspirar. Isto evita danos ao filtro.
- Não lave o filtro com água. Fazê-lo pode resultar em danos à membrana do filtro e causar entupimento.

4. Ponha o filtro de volta no seu lugar.

Insira o filtro com "↓ AIR FLOW ↓" virado para o projector.

(1)Insira o filtro na entrada.

(2)Ajuste a borda superior do filtro na entrada.

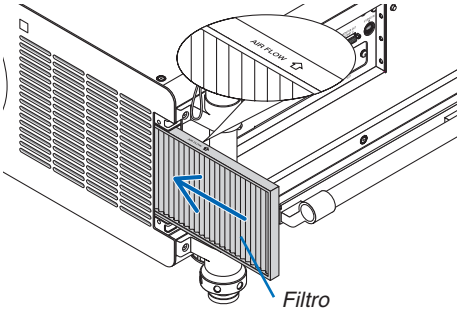

5. Coloque a tampa do filtro de volta na estrutura do projector.

(1)Alinhe a maçaneta (parafuso) com o orifício do parafuso.

(2)Aperte cada uma das duas maçanetas virando-as no sentido dos ponteiros do relógio.

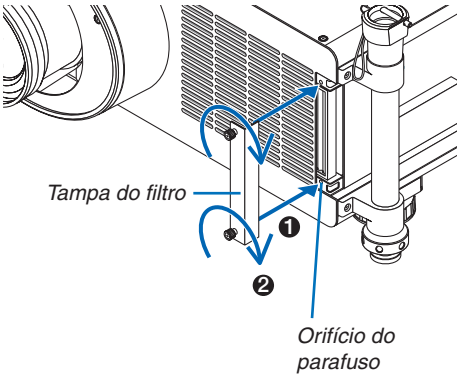

6. Apague as horas de utilização do filtro.

Conecte o cabo da alimentação na tomada de parede, ligue o interruptor da alimentação e ligue depois o projector.

A partir do menu, seleccione [REINI.]→ [APAGAR HORAS DO FILTRO] e reinicie as horas de utilização do filtro. (→ página 143)

❷ Limpeza da lente

- Desligue o projector antes de proceder à limpeza.
- Utilize uma pêra de ar ou papel para lentes para limpar a lente, e tenha cuidado para não a riscar ou marcar.

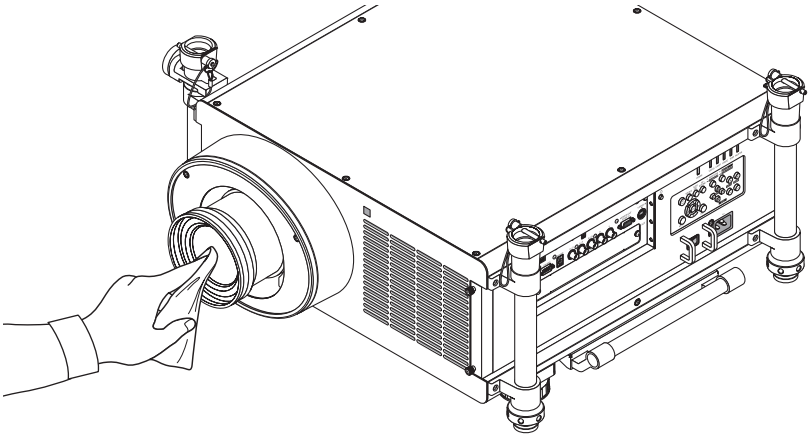

❸ Limpeza da estrutura

Desligue o projector e retire a ficha da tomada antes de limpar.

- Utilize um pano seco e macio para limpar o pó da estrutura.

  Se este estiver muito sujo, use um detergente suave.
- Nunca use detergentes nem solventes fortes tais como álcool ou diluente.
- Ao limpar, com um aspirador, as fendas de ventilação ou o altifalante, não force o pincel da peça do aspirador nas fendas da estrutura.

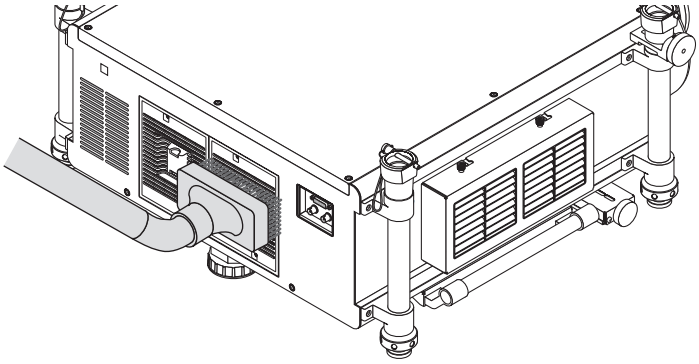

Aspire o pó das fendas de ventilação.

- Fendas de ventilação que estejam entupidas podem provocar um aumento na temperatura interna do projector, resultando em mau funcionamento.
- Não risque ou bata na estrutura com os dedos ou um qualquer objecto duro
- Contacte o revendedor para limpar o interior do projector.

NOTA: Não aplique agentes voláteis, como insecticidas, na estrutura, na lente ou no ecrã. Não deixe que um produto de borracha ou vinil fique em contacto prolongado com o mesmo. Doutra forma a superfície acabará por ficar deteriorada ou o revestimento começará a sair.

❹ Substituição da lâmpada e dos filtros

Quando a lâmpada atingir o fim da sua vida, o indicador LAMP (Lâmpada) na estrutura pisca em vermelho e aparece a mensagem "A LÂMPADA CHEGOU AO FIM DO SEU TEMPO DE VIDA ÚTIL. POR FAVOR SUBSTITUA A LÂMPADA. UTILIZE A LÂMPADA INDICADA PARA GARANTIR A SEGURANÇA E O DESEMPENHO." (*). Ainda que a lâmpada ainda funcione, substitua-a para manter um óptimo comportamento do projector. Após substituir a lâmpada, assegure-se de que apaga o contador de horas da lâmpada. (→ página 142)

⚠ CUIDADO

- NÃO TOQUE NA LÂMPADA imediatamente após esta ter sido usada. Ela estará extremamente quente. Desligue o projector e depois desligue o cabo de corrente. Aguarde pelo menos uma hora para a lâmpada arrefecer antes de a manusear.

- Utilize a lâmpada especificada para segurança e desempenho.
- NÃO REMOVA NENHUNS PARAFUSOS excepto os dois (2) parafusos da tampa da lâmpada e os três (3) parafusos do compartimento da lâmpada. Pode sofrer um choque eléctrico.
- Não parta o vidro de revestimento da lâmpada.

  Mantenha os dedos afastados da superfície de vidro de revestimento da lâmpada. Deixar dedadas na superfície do vidro pode fazer com que apareçam sombras indesejadas e uma pobre qualidade de imagem.
- O projector desligará e entrará no modo de espera quando você continuar a usar o projector por mais 100 horas após a lâmpada ter alcançado o fim da sua vida. Se tal acontecer, assegure-se de que substitui a lâmpada. Se continuar a usar a lâmpada depois desta atingir o fim do seu tempo de utilização, a lâmpada poderá quebrar-se, e poderão espalhar-se pedaços de vidro na caixa da lâmpada. Não toque neles, pois pode lesionar-se. Se tal acontecer, solicite ao representante NEC que efectue a substituição da lâmpada.

**NOTA: Esta mensagem é apresentada nas seguintes condições:*
- *durante um minuto após o projector ter sido ligado*
- *quando o botão ⏻ (POWER) na estrutura do projector, ou o botão POWER OFF no comando à distância for premido*

Para desligar a mensagem, prima qualquer botão na estrutura do projector ou no comando à distância.

Lâmpada opcional e ferramentas necessárias para a substituição:
- Chave de parafusos Philips (ponta +)
- Lâmpada de substituição:
  NP25LP

Sequência da substituição da lâmpada e filtros

O seguinte procedimento é um exemplo para a substituição de ambas as lâmpadas.

Passo 1. ***Substitua a lâmpada***

Passo 2. ***Substitua os filtros (→ página 192)***

Passo 3. ***Apague as horas de uso da lâmpada e as horas de uso do filtro (→ página 142, 143)***

Para substituir a lâmpada:

1. Retire a tampa da lâmpada.

(1) Desaperte os dois parafusos da tampa da lâmpada.

- O parafuso da tampa da lâmpada não é amovível.

(2) Puxe a tampa da lâmpada para si e remova-a.

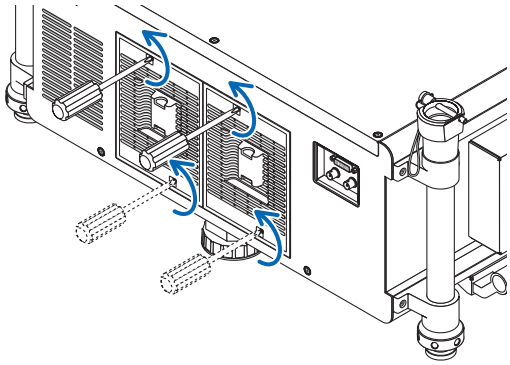

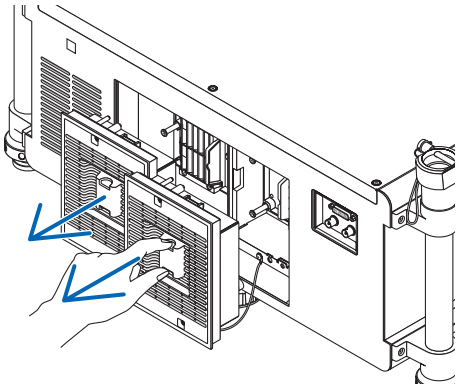

2. Retirar o compartimento da lâmpada.

(1) Desaperte os três parafusos que seguram o compartimento da lâmpada até que a chave de estrela comece a rodar no vazio.

- Os três parafusos não são amovíveis.
- Não toque nos conectores de alimentação da ventoinha de exaustão.

(2) Retire o compartimento da lâmpada segurando-o.

> ⚠ **CUIDADO:**
> Certifique-se de que o revestimento da lâmpada está suficientemente frio antes de o retirar.

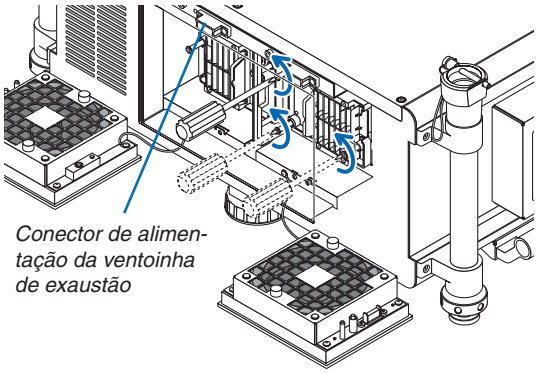

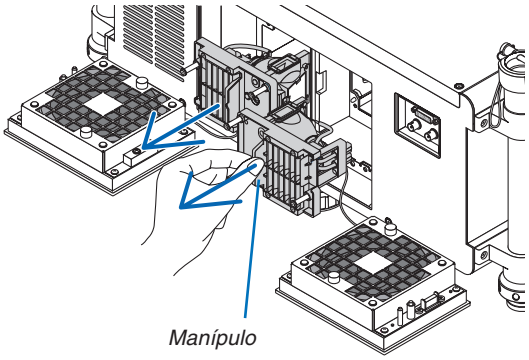

3. Instale um novo compartimento da lâmpada.

(1) Insira um novo compartimento da lâmpada até que este fique ligado na ficha.

(2) Fixe o compartimento no devido lugar com os três parafusos.

- Certifique-se que aperta os parafusos.

NOTA:

- *Certifique-se de que instala tanto a Lâmpada 1 como a Lâmpada 2. O projector não se irá ligar a não ser que ambas estejam instaladas.*

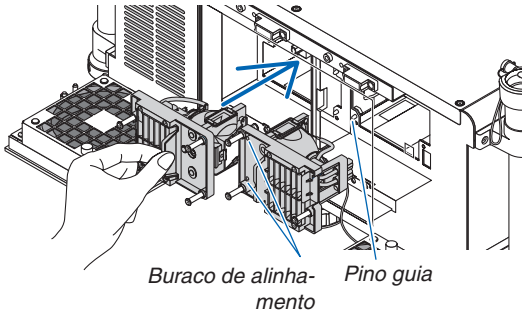

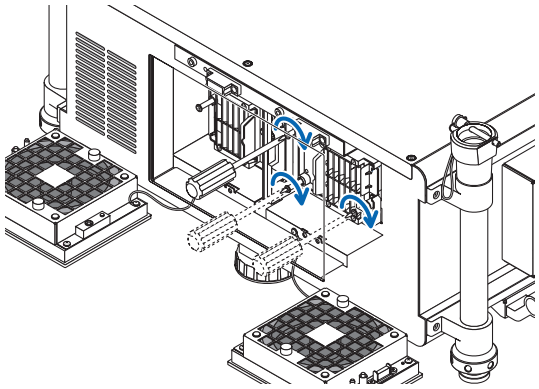

4. Volte a colocar a tampa da lâmpada.

(1) Alinhe o lado direito da cobertura da lâmpada com o lado esquerdo do encaixe da lâmpada e recoloque a cobertura da lâmpada. Enquanto o faz, coloque o arame dentro do compartimento da lâmpada não o deixando trilhado debaixo da cobertura da lâmpada.

(2) Aperte os dois parafusos para segurar a tampa da lâmpada.

- Certifique-se que aperta os parafusos.

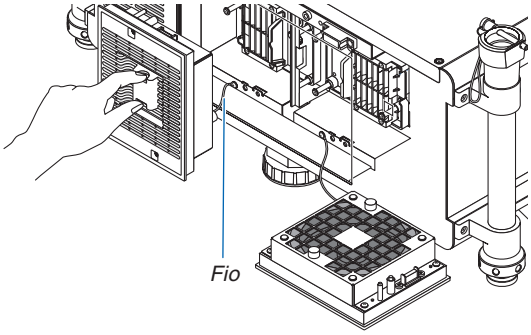

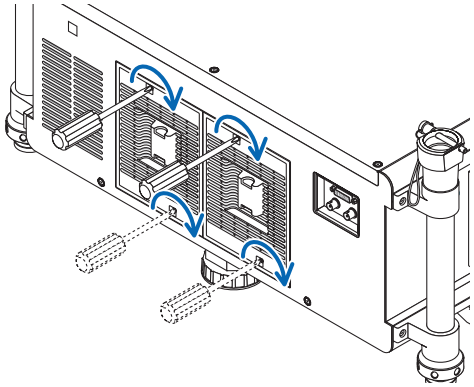

Isto completa a substituição da lâmpada.
Passe para a substituição do filtro.

NOTA: Quando continuar a utilizar o projector por mais 100 horas depois da lâmpada ter chegado ao seu fim de vida, tanto o indicador da LAMP 1 como da LAMP 2 irão acender a vermelho e o projector não se ligará, impedindo a apresentação do menu.
Se isto acontecer, prima o botão HELP no comando à distância durante 10 segundos para reiniciar o relógio da lâmpada a zero.
Quando o tempo do relógio da lâmpada estiver a zero, o indicador LAMP apaga-se. Quando apenas uma lâmpada é substituída, seleccione [REINI.] a partir do menu para reiniciar a hora usada da lâmpada. Não pressione o botão HELP.

❺ Substituir os filtros

Recomenda-se que os filtros sejam limpos depois de cada 5000 horas de utilização e substituídos depois de cada 10000 horas de utilização. As horas referidas podem variar de acordo com o seu ambiente de utilização.
Há dois filtros, um localizado na dianteira do projector e outro lateralmente.
Estão disponíveis filtros opcionais NP03FT (dois filtros).
Um mais pequeno para a frente
E um maior para o lado esquerdo

NOTA:
- *Substitua ambos os filtros pelos novos em simultâneo.*
- *Antes de substituir os filtros utilize um aspirador para limpar o pó e sujidade da ventilação (entrada) do projector e utilize um pano seco e suave para limpar o pó da estrutura.*
- *O projector tem peças de grande precisão. Impeça a entrada de pó e sujidade durante a substituição do filtro.*
- *Não lave o filtro com água. A água irá danificar a membrana do filtro.*
- *Monte o filtro na orientação correcta. Não o fazer pode implicar a entrada de pó e sujidade no projector, resultando no seu mau funcionamento.*

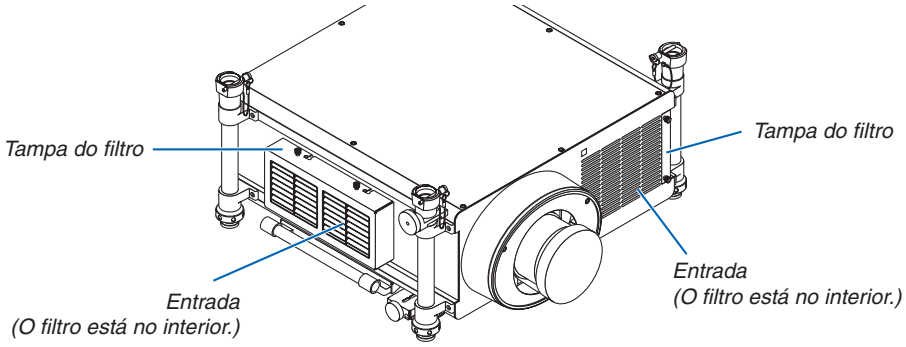

Substituir o filtro no lado esquerdo

1. Remova a tampa do filtro.

(1) Desaperte cada uma das duas maçanetas virando-as no sentido contrário ao dos ponteiros do relógio.
- *As maçanetas não são removíveis.*
- *Se as maçanetas estiverem demasiado apertadas pra serem viradas, utilize uma chave de fendas Phillips.*

(2) Remova a tampa do filtro deslizando-a para a esquerda e puxando-a para fora.

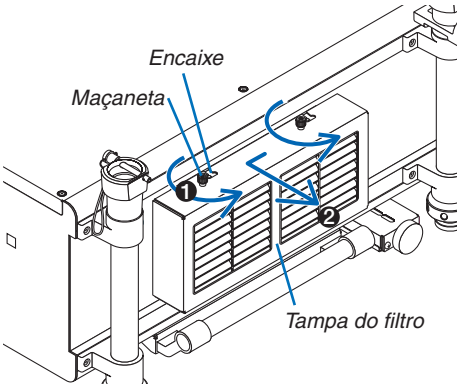

2. Remova o filtro.

Puxe o topo do filtro para fora e remova o filtro levantando-o.

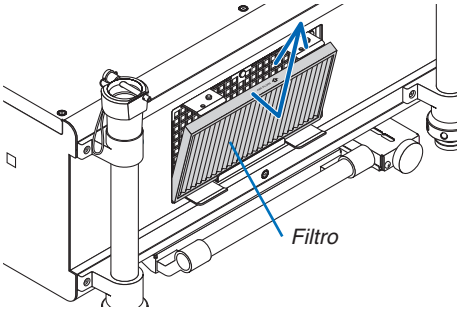

3. Instale o novo filtro.

Insira o filtro com "↓ AIR FLOW ↓" virado para o projector.

(1) Insira o filtro no rebordo.

(2) Ajuste a borda superior do filtro na entrada.

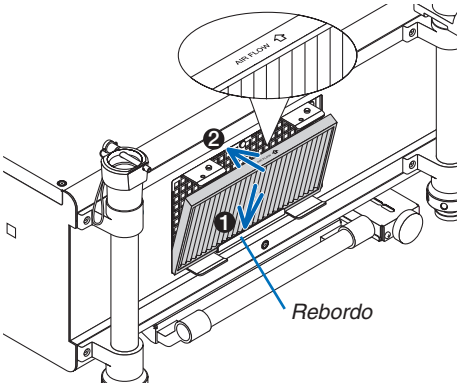

4. Coloque a tampa do filtro de volta na estrutura do projector.

(1) Insira o pino guia (4 locais) do projector no encaixe (4 locais) da tampa do filtro.

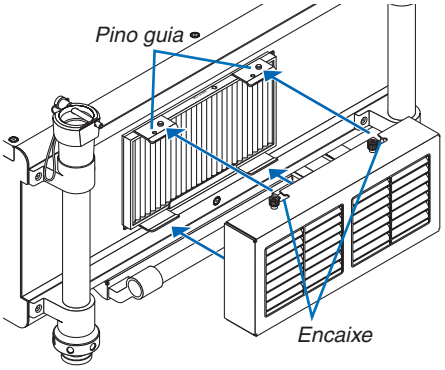

(2) Deslize a tampa do filtro para a direita e aperte cada uma das duas maçanetas virando-as no sentido dos ponteiros do relógio.

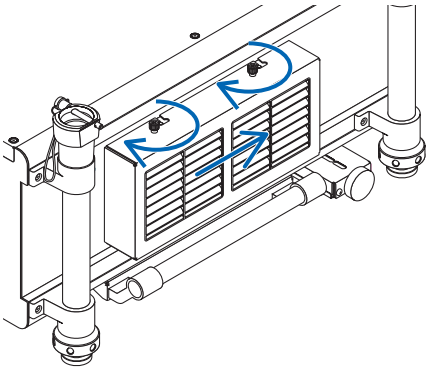

NOTA:
Certifique-se de que limpa ambos os filtros (lado direito e frente) para apresentar as horas de utilização do filtro da forma mais precisa possível.

Substituir o filtro no lado frontal

1. Remova a tampa do filtro.

(1) Desaperte cada uma das duas maçanetas virando-as no sentido contrário ao dos ponteiros do relógio.

- *As maçanetas não são removíveis.*
- *Se as maçanetas estiverem demasiado apertadas pra serem viradas, utilize uma chave de fendas Phillips.*

(2) Remova a tampa do filtro puxando-a para fora.

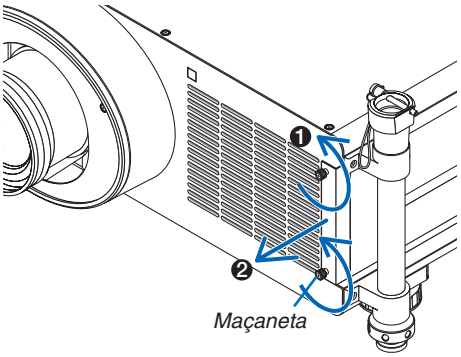

2. Remova o filtro.

Remova o filtro puxando-o para a direita.

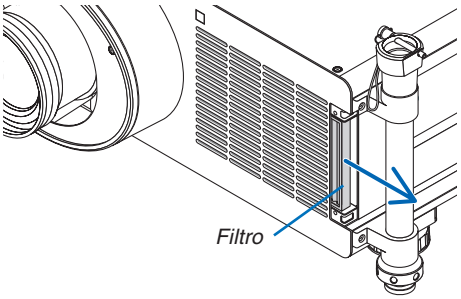

3. Instale o novo filtro.

Insira o filtro com "↓ AIR FLOW ↓" virado para o projector.

(1) Insira o filtro na entrada.

(2) Ajuste a borda superior do filtro na entrada.

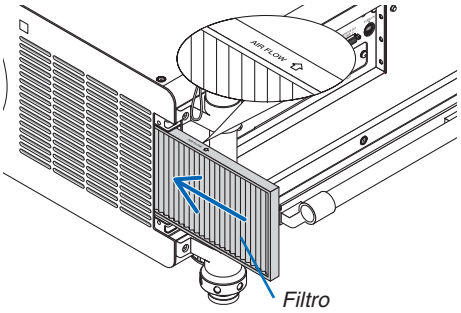

4. Coloque a tampa do filtro de volta na estrutura do projector.

(1) Alinhe a maçaneta (parafuso) com o orifício do parafuso.

(2) Aperte cada uma das duas maçanetas virando-as no sentido dos ponteiros do relógio.

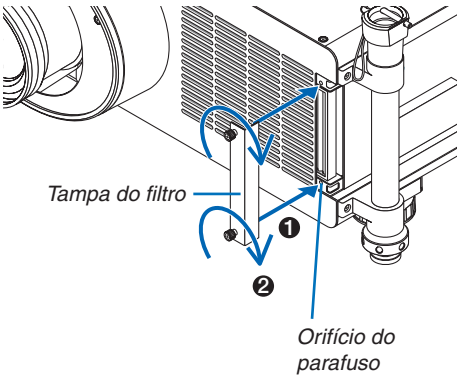

Isto completa a substituição do filtro.
Continue para limpar as contagens de horas da lâmpada e do filtro.

Para apagar as horas de uso da lâmpada e as horas de uso do filtro:

1. ***Coloque o projector onde o pretende usar.***
2. ***Ligue o cabo de alimentação à tomada, e depois ligue o projector.***
3. ***Apague as horas de uso da lâmpada e as horas de uso do filtro.***
   1. *A partir do menu, seleccione [REINI.] → [APAGAR HORAS DA LÂMPADA] e reinicie as horas de uso da lâmpada. (→ página 142)*
   2. *Seleccione [APAGAR HORAS DO FILTRO] e reinicie as horas de uso do filtro. (→ página 143)*

8. Ajuda ao Utilizador

❶ Instalar o programa

Instalação para software Windows

Os programas de software, exceto o Image Express Utility 2 para Mac e o PC Control Utility Pro 5, suportam Windows 8, Windows 7, Windows Vista e Windows XP.

1. ***Descarregue o programa de software actualizado a partir do nosso website (http://www.nec-display.com/dl/en/index.html)***

NOTA:

- *Para instalar ou desinstalar cada programa, as contas de utilizador do Windows têm de ter privilégios de "Administrador" (Windows 8, Windows 7, Windows Vista) ou privilégios de "Administrador de Computador" (Windows XP).*
- *Encerre todos os programas em execução antes da instalação. Se estiver qualquer programa em execução, a instalação poderá não ser terminada.*
- *Para executar o Virtual Remote Tool ou o PC Control Utility Pro 4 no Windows 8 e Windows XP Professional, é necessário o "Microsoft .NET Framework Version 2.0". O Microsoft .NET Framework Version 2.0, 3.0 ou 3.5 está disponível na página da internet da Microsoft. Faça o download e instale-o no seu computador.*

1. ***Ligue o seu computador à internet e visite o nosso site (http://www.nec-display.com/dl/en/index.html).***
2. ***Descarregue os programas de software suportados a partir de "Download" e guarde um ficheiro ".exe" para o seu computador.***

   O nome do ficheiro é diferente dependendo da versão do programa utilitário.
3. ***Clique no ficheiro ".exe".***

   A instalação é iniciada.

   Siga as instruções dos ecrãs do instalador para completar a instalação.

SUGESTÃO:

Desinstalar o programa

Preparação:

Saia do programa antes de desinstalar. Para desinstalar o programa de software, a conta de utilizador do Windows deverá ter privilégios de "Administrador" (Windows 8, Windows 7 e Windows Vista) ou privilégios de "Administrador de Computador" (Windows XP).

• Para Windows 7/Windows Vista

1 ***Clique em "Iniciar" e depois em "Painel de controlo".***

A janela do painel de controlo será exibida.

2 ***Clique em "Desinstalar um programa" em "Programas"***

A janela "Programas e funcionalidades" será exibida.

3 ***Seleccione o programa e clique-lhe.***

4 ***Clique "Desinstalar/Alterar" ou "Desinstalar".***

• Quando a janela de "Controlo de Conta de Utilizador" for exibida, clique "Continuar".

Siga as instruções nos diferentes ecrãs para completar a desinstalação.

• Para Windows XP

1 ***Clique em "Iniciar" e depois em "Painel de controlo".***

A janela do painel de controlo será exibida.

2 ***Clique duas vezes em "Adicionar / Remover programas".***

A janela Adicionar/Remover programas será exibida.

3 ***Clique no programa a partir da lista e depois clique em "Remover".***

Siga as instruções nos diferentes ecrãs para completar a desinstalação.

Instalação para software Macintosh

O Image Express Utility 2 para Mac suporta Mac OS X.

1. ***Conecte o seu computador Macintosh à internet e visite o nosso website (http://www.nec-display.com/dl/en/index.html).***
2. ***Faça o download de "Image Express Utility 2 for Mac OS (Intel)" ou de "Image Express Utility 2 for Mac OS (PowerPC)" em "Download".***

   O nome do ficheiro é diferente dependendo da versão do programa de software.
3. ***Mova a pasta "Image Express Utility 2" para a pasta "Aplicações" usando uma operação de clique e arraste.***

SUGESTÃO:

• Desinstalar o programa

1. ***Coloque a pasta "Image Express Utility 2" no ícone do lixo.***
2. ***Coloque o ficheiro de configuração do Image Express Utility 2 no ícone do lixo.***
   - *O ficheiro de configuração do Image Express Utility 2 está localizado em "/utilizador/o seu nome de utilizador/livraria/Preferências/jp.co.nec.nevt. ImageExpressUtility.plist".*

Para instalar/desinstalar o PC Control Utility Pro 5, consulte a página 210, 211.

❷ Projectar imagens ou vídeos a partir do projector através de uma LAN (Image Express Utility 2.0)

O que é possível fazer com o Image Express Utility 2.0

- A utilização Image Express Utility 2.0 permite-lhe enviar os ecrãs dos computadores para o projector através de uma ligação de rede com/sem fios.

  As imagens projectadas podem ser enviadas de um computador para não só um projector mas para dois ou mais projectores simultaneamente.

  Quando é usado o “Meeting Mode”, as imagens projectadas podem ser enviadas e recebidas entre dois ou mais computadores.

- **Transmissões de alta velocidade e alta qualidade baseadas no algoritmo original de compressão da NEC.**

  O algoritmo original de compressão da NEC permite que imagens de alta qualidade sejam enviadas por rede a alta velocidade, do computador para o projector.

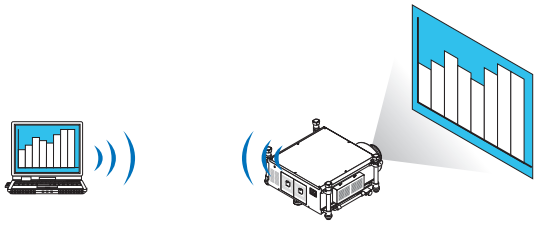

- **Projecção simultânea por múltiplos projectores**

  As imagens podem ser enviadas de um computador para não só um projector mas para dois ou mais projectores simultaneamente.

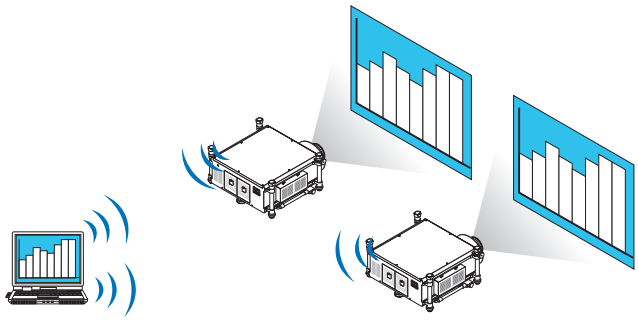

- **Função “Easy Connection” para ligar a uma rede sem fios**

  Usando a função “Easy Connection”*1, a configuração complicada de uma rede sem fios pode ser simplificada.

  *1 Esta função pode ser usada quando o Windows XP é usado como o SO e quando tiver privilégios de “Administrador de Computador”. Se o SO for Windows 7/Windows Vista, pode ser-lhe pedido a introdução da senha como “Administrador”.

- **As imagens projectadas podem ser transferidas e guardadas em computadores.**

  Quando é usado “Meeting Mode”, as imagens projectadas podem ser enviadas para os computadores de todos os participantes (presentes) de uma “Reunião”. As imagens recebidas podem ser guardadas no seu computador com um memo (dados de texto) anexado.

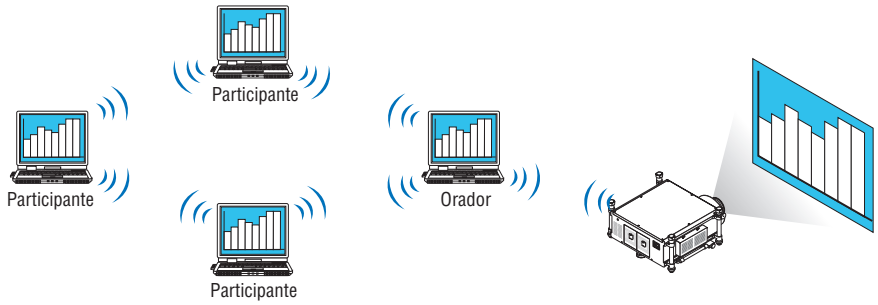

- **Troca do orador com 1-clique**

  Quando trocar para outro orador durante a conferência, os participantes (presentes) podem simplesmente clicar num botão para trocar para o novo orador.

- **Gestão central do computador de projecção**

  Usar o modo de treino permite-lhe usar um único computador (Gestor) para gerir que computador (dos presentes) projecta. A operação possível inclui a troca de computadores de projecção assim como a interrupção temporária da comunicação com o projector.

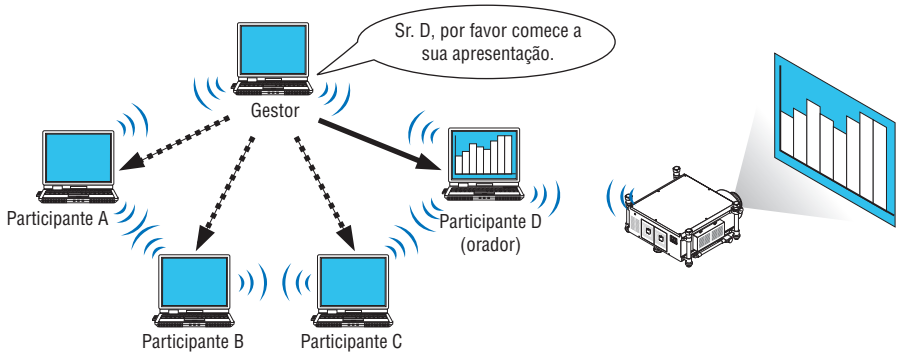

NOTA:
O modo de treino não é instalado com a opção de instalação “Typical” quando o Image Express Utility 2.0 é instalado.
Para usar o modo de treino, seleccione a opção de instalação “Extension” no ecrã de selecção de instalação que é apresentado enquanto a instalação do Image Express Utility 2.0 está a decorrer, e seleccione “Training Mode (Attendant)” (modo de treino (presente)) ou “Training Mode (Manager)” (modo de treino (gestor)).

Ligar o projector a uma LAN

Ligue o projector à LAN seguindo as instruções em “Ligar a uma rede com fios” (→ página 177), “Ligar a uma rede sem fios” (→ página 178) e “❾ Menu da aplicação — DEFINIÇÕES DE REDE” (→ página 146)

Operação básica do Image Express Utility 2.0

Esta secção explica três casos de exemplos de operação do Image Express Utility 2.0.

(1) Transferir imagens para o projector

(2) Realizar uma conferência

(3) Participar numa conferência

Enviar imagens para o projector

• Ligar o projector

1 Ligue a alimentação do projector cuja ligação de rede foi configurada.

2 No Windows, clique em [Iniciar] → [Todos programas] → [NEC Projector User Supportware] → [Image Express Utility 2.0] → [Image Express Utility 2.0], nesta ordem.

A janela "Selection Of Network Connections" será apresentada.

Será apresentada uma lista do equipamento de rede ligado ao computador.

IMPORTANTE:

Um ecrã como aquele abaixo é apresentado quando o software é iniciado num PC com Windows XP Service Pack 2 (SP2) (ou posterior).
Clique em "Desbloquear" se isto for apresentado.

3 Seleccione o equipamento de rede que vai ser usado e clique em [OK].

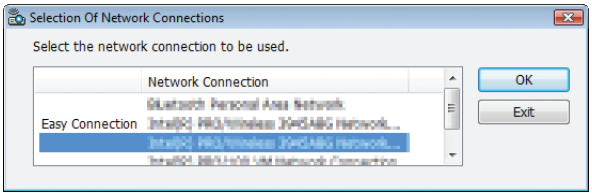

Seleccione o dispositivo de rede que apresenta "Easy Connection" se a configuração da rede do produto for para "Easy Connection". Isto irá requisitar a janela "Projector List".

4 Marque (☑) o projector a ligar e clique em [Connect].

Se o nome do projector a ligar não estiver na lista ou se estiver omisso, clique em [Update].

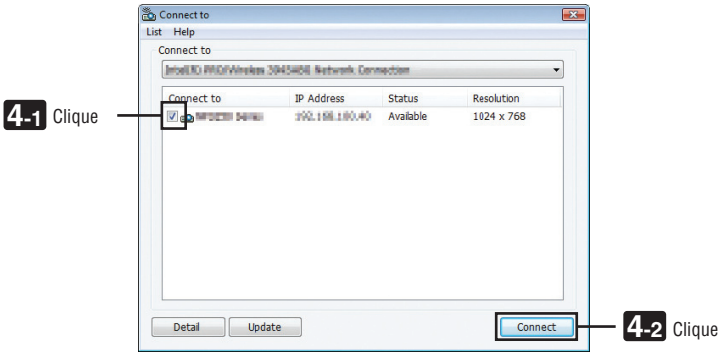

O ecrã do computador será apresentado pelo projector.

Nesta altura, o sinal de entrada do projector irá automaticamente mudar para "NETWORK".

NOTA:

- *Quando o projector for encontrado, "1280 × 800" será apresentado no campo de resolução.*

• Transferir imagens

Quando o computador está ligado ao projector, o ecrã do computador é projectado como está. Para fazer a sua apresentação usando um ficheiro PowerPoint, abra o respectivo ficheiro e inicie a sua apresentação.

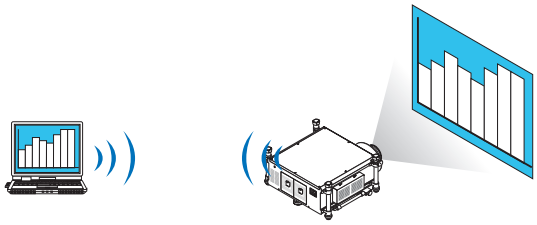

• Parar ou retomar a transmissão de imagens

A transmissão do ecrã do computador ao projector pode ser temporariamente interrompida e depois retomada.

1 Clique no ícone do projector ( ) na barra de tarefas do Windows.

Será apresentado um menu pop-up.

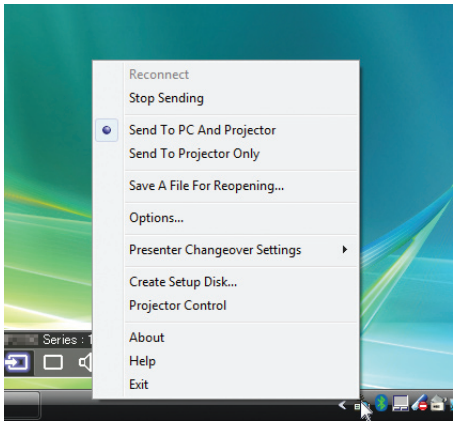

2 Clique em [Parar de enviar].

O ícone do projector na barra de tarefas irá mudar (→).

NOTA:
Mesmo que o ecrã do computador mude de estado, a imagem projectada não se altera.
Para manipular o ecrã que não deve ser apresentado (apresentado pelo projector), pare a transmissão.

---

3 Clique no ícone do projector ( ) na barra de tarefas do Windows.

Será apresentado um menu pop-up.

4 Clique em [Começar a enviar].

O ícone do projector na barra de tarefas irá mudar (→).

A transmissão do ecrã do computador será retomada e o ecrã actual do computador será apresentado pelo projector.

• Terminar a transmissão de imagens

Encerrar o Image Express Utility 2.0.

1 Clique no ícone do projector ( ) na barra de tarefas do Windows.

Será apresentado um menu pop-up.

2 Clique em [Sair].

Realizar conferências

• Realizar conferências

1 ***Siga os passos de 1 a 4 em "Ligar o projector" de "Enviar imagens para o projector" (→ página 200).***

O ecrã do computador será apresentado pelo projector.

• Apresente um ficheiro aos participantes da conferência.

NOTA:
A selecção para mostrar um ficheiro aos participantes apenas pode ser feita em unidades de pastas.
Portanto, uma pasta que apenas tenha ficheiros que podem ser apresentados aos participantes deve ser criada de antemão.

1 ***Clique no ícone do projector ( ) na barra de tarefas do Windows.***

Será apresentado um menu pop-up.

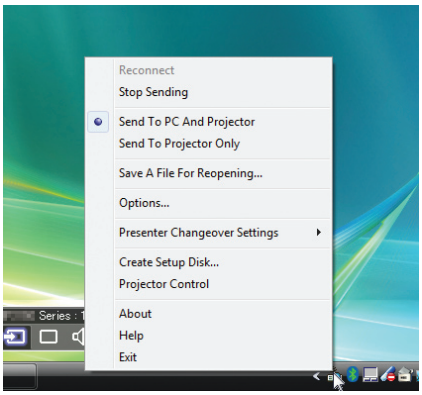

2 ***Antes de clicar em [Enviar para PC e Projector], verifique se há uma marca " • " aplicada.***

3 ***Clique no botão [Image Express Utility 2.0] na barra de ferramentas.***

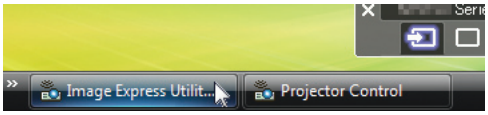

A janela de apresentação será aberta.

4 ***Clique em [Seleccionar Pasta].***

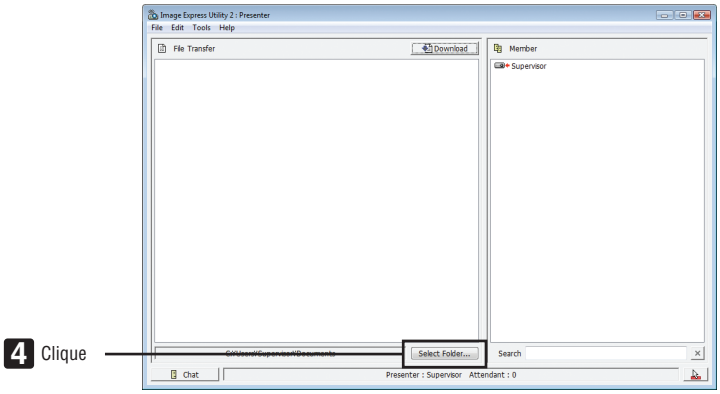

5 Seleccione a pasta que contem o ficheiro a apresentar aos participantes e clique em [OK].

O ficheiro na pasta seleccionada será apresentado na lista de ficheiros a transferir.

6 Clique em [Download].

O ficheiro será apresentado aos participantes.

NOTA:
Quando o computador está ligado ao projector, o ecrã do computador é projectado como está. Para manipular o ecrã que não deve ser apresentado (não projectado), pare a transmissão temporariamente (→ página 202).

• Terminar a conferência

1 Clique em [File] na janela de apresentação e clique em [Exit].

Também pode terminar a conferência clicando no [×] no canto superior direito da janela de apresentação.

Participar na conferência

• Participar em conferências

1 No Windows, clique em [Iniciar] → [Todos programas] → [NEC Projector User Supportware] → [Image Express Utility 2.0] → [Image Express Utility 2.0], nesta ordem.

A janela "Selection Of Network Connections" será apresentada.

Será apresentada uma lista do equipamento de rede ligado ao computador.

IMPORTANTE:
Um ecrã como aquele abaixo é apresentado quando o software é iniciado num PC com Windows XP Service Pack 2 (SP2) (ou posterior).
Clique em "Desbloquear" se isto for apresentado.

2 Seleccione o equipamento de rede que vai ser usado e clique em [OK].

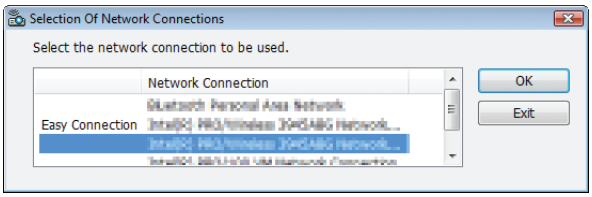

Seleccione o dispositivo de rede que apresenta "Easy Connection" se a configuração da rede do produto for para "Easy Connection". Isto irá requisitar a janela " Meeting List".

3 Clique no nome do encontro em que pretende participar e clique em [Ligar].

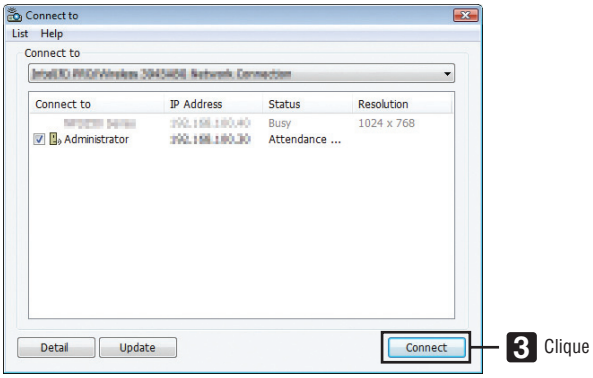

O computador ligar-se-á à conferência seleccionada e a janela de participação será apresentada.

Se o apresentador seleccionar "Send to PC And Projector", a imagem apresentada pelo projector é apresentada na janela do participante.

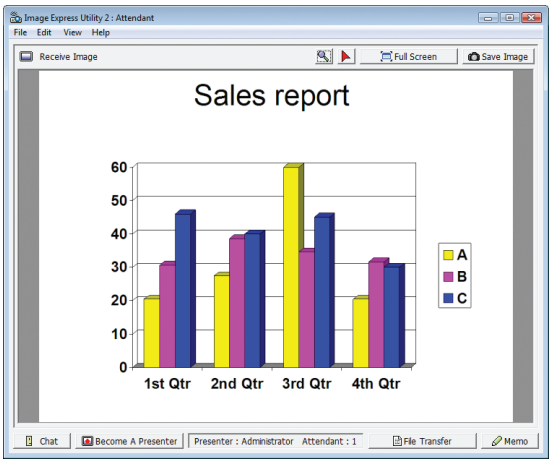

• Guardar imagens recebidas

1 Clique em [Memo] na janela de participação.

Um painel memo será apresentado.

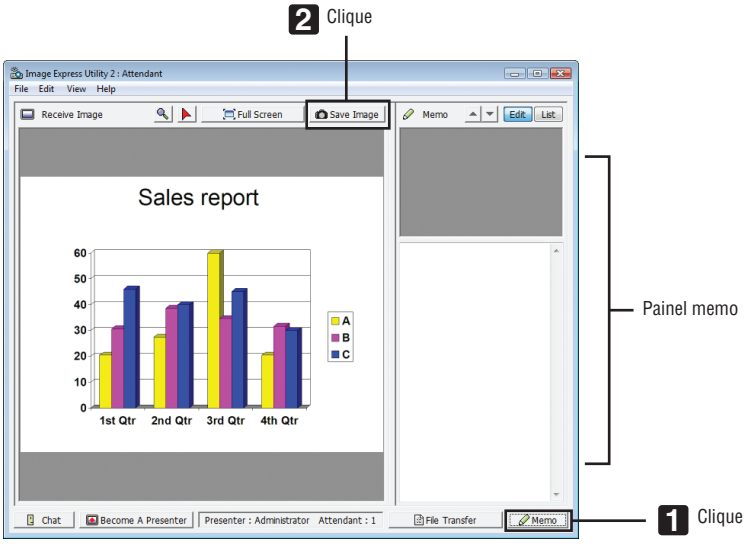

2 Clique em [Guardar imagem] na janela de participação.

A imagem apresentada na janela de participação será guardada.

- *A imagem guardada é adicionada à lista memo e é apresentada uma miniatura.*
- *Pode anexar-se um memo à imagem guardada.*

REFERÊNCIA:

- *No caso do Windows XP, um ficheiro criado é guardado, de acordo com as configurações padrão, em "Os meus documentos\ImageExpress\". No caso do Windows 7/Windows Vista, a pasta padrão para guardar um ficheiro guardado é "Documentos\ImageExpress\".*
- *Uma pasta é criada abaixo da pasta padrão de acordo com a hora e data da conferência e uma imagem é guardada num ficheiro na pasta criada.*
  Por exemplo, se uma conferência for realizada às 11:20 de 14 de Maio de 2009, o nome padrão da pasta no Windows XP será "Os meus documentos\ImageExpress\2009-05-14_11-20_Meeting Records".
  Nesta pasta será criado um ficheiro HTML chamado "Meeting Records".
  A imagem guardada está na pasta "Imagens".

• Descarregar um ficheiro apresentado

1 Clique em [Transferência de ficheiro] na janela de participação.

A janela "Transferência de ficheiro" será aberta.

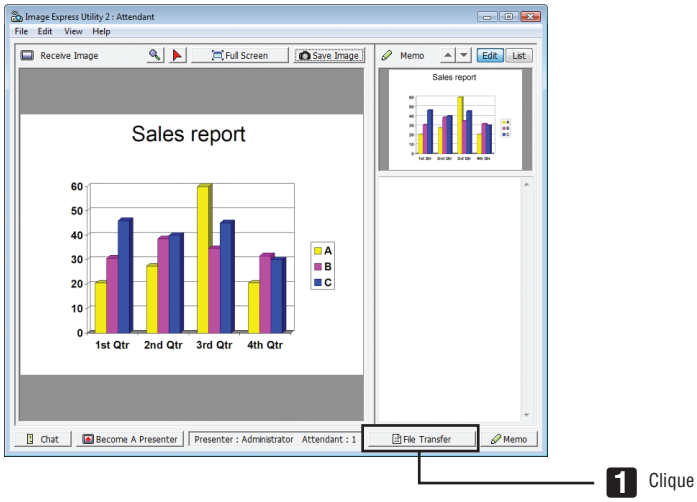

2 Seleccione um ficheiro para descarregar e clique em [Download].

A descarga irá começar.

O progresso da descarga é apresentado no canto inferior esquerdo da janela.

3 Quando a descarga estiver concluída, clique em [Ficheiro] na janela "File Transfer" e clique em [Sair].

A janela "Transferência de ficheiro" será fechada.

REFERÊNCIA:

- *Se estiver marcado "Abrir depois de transferir", o ficheiro será aberto por aplicações especificas do Windows depois da descarga estar concluída.*
- *No caso do Windows XP, um ficheiro criado é guardado, de acordo com as configurações padrão, em "Os meus documentos\ImageExpress\". No caso do Windows 7/Windows Vista, a pasta padrão para guardar um ficheiro guardado é "Documentos\ImageExpress\".*
- *Uma pasta é criada abaixo da pasta padrão de acordo com a hora e data da conferência e uma imagem é guardada num ficheiro na pasta criada.*
  Por exemplo, se uma conferência for realizada às 11:20 de 14 de Maio de 2009, o nome padrão da pasta no Windows XP será "Os meus documentos\ImageExpress\2009-05-14_11-20_Meeting Records".

• Mudar de orador

Podem fazer-se três tipos de configurações para alterar o orador: “Not Approved”, “Approved” e “Changing Prohibited” (estas podem ser seleccionadas apenas pelo orador).
No seguinte exemplo, está seleccionado “Not Approved”.

- ***Clique em [Become A Presenter] na janela de participação.***

  Passará de participante para orador.

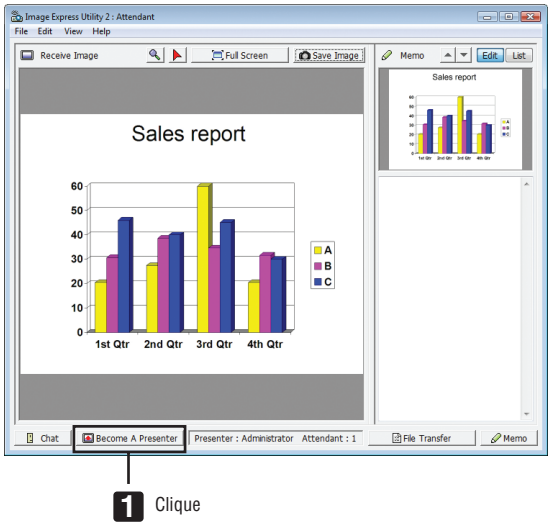

• Sair de uma conferência

Saia da conferência e encerre o Image Express Utility 2.0.

- ***Clique em [File] na janela de participação e clique em [Exit].***

  Também pode sair da conferência clicando no [x] no canto superior direito da janela de apresentação.

❸ Controlar o projector através de uma LAN (PC Control Utility Pro 4/Pro 5)

Utilizando o software utilitário “PC Control Utility Pro 4” ou o “PC Control Utility Pro 5”, o projetor pode ser controlado a partir de um computador através de uma LAN.
O PC Control Utility Pro 4 é um programa compatível com Windows. (→ esta página)
O PC Control Utility Pro 5 é um programa compatível com Mac OS. (→ página 210)

Funções de controlo
Alimentação ligada/desligada, selecção de sinal, congelamento de imagem, silenciamento de imagem, ajuste, notificação de mensagem de erro, programação de evento.

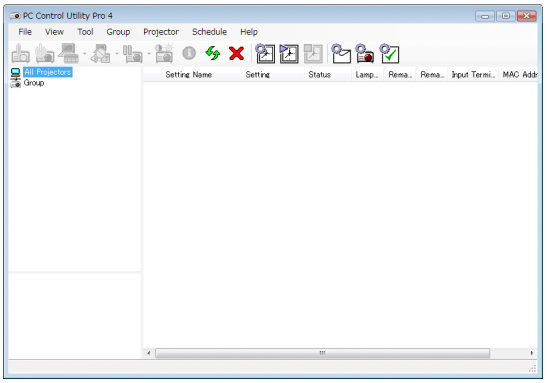

Ecrã de PC Control Utility Pro 4

Esta secção fornece orientações para a preparação relativa à utilização do PC Control Utility Pro 4/Pro 5. Para informações sobre como usar o PC Control Utility Pro 4/Pro 5, consulte Help no PC Control Utility Pro 4/Pro 5.

SUGESTÃO:
- *O PC Control Utility Pro 4 pode ser usado com uma ligação em série.*
- *PC Control Utility Pro 4 permite-lhe ajustar as definições 3D. (→ página 77)*

Utilizar no Windows

Ligue o projector a uma LAN.

Ligue o projector à LAN seguindo as instruções em “Ligar a uma rede com fios” (→ página 177), “Ligar a uma rede sem fios (Opcional: Série NP02LM)” (→ página 178) e “❾ Menu da aplicação — DEFINIÇÕES DE REDE” (→ página 146)

Inicie o PC Control Utility Pro 4

Clique “Iniciar” → “Todos programas” ou “Programas” → “NEC Projector User Supportware” → “PC Control Utility Pro 4” → “PC Control Utility Pro 4”.

NOTA:
- *Para que a função Schedule do PC Control Utility Pro 4 funcione, o seu computador deverá estar a trabalhar e não em modo espera/hibernação. Seleccione “Opções de energia” a partir do “Painel de controlo” no Windows e desactive o modo espera/hibernação.*

[Exemplo] Para o Windows 7:
Seleccione “Painel de Controlo” → “Sistema e Segurança” → “Opções de energia” → “Alterar o modo de suspensão do computador” → “Colocar o computador em hibernação” → “Nunca”.

NOTA:
- *Quando estiver seleccionado, a partir do menu, [ECONOMIZAR ENERGIA] para [MODO ESPERA], o projector não pode ser ligado através da ligação de rede (rede com/sem fios).*
  Quando estiver seleccionado [REDE EM ESPERA] para [MODO ESPERA], o projector não pode ser ligado através da ligação de rede sem fios.

SUGESTÃO:

Visualizar a Ajuda do PC Control Utility Pro 4

- ***Apresentar o ficheiro Ajuda do PC Control Utility Pro 4 enquanto este é executado.***

  Clique "Help (H)" → "Help (H) …" da janela do PC Control Utility Pro 4 por esta ordem.

  Será apresentado o menu pop-up.
- ***Exibir o ficheiro de ajuda usando o menu Iniciar.***

  Clique "Iniciar" → "Todos programas" ou "Programas" → "NEC Projector User Supportware" → "PC Control Utility Pro 4" → "PC Control Utility Pro 4 Help".

  Será apresentado o ecrã de ajuda.

Utilizar no Mac OS

Passo 1: Instale o PC Control Utility Pro 5 no computador

1. ***Ligue o seu computador à internet e visite o nosso site (http://www.nec-display.com/dl/en/index.html).***
2. ***Faça o download do PC Control Utility Pro 5 atualizado a partir do nosso website.***
3. ***Em Localizador, faça control-clique ("control" + clique) ou clique com o botão direito no PC Control Utility Pro 5.mpkg.***
4. ***Selecione "Abrir" no topo do menu contextual que aparece.***
5. ***Clique em "Abrir" na caixa de diálogo. Se for solicitado, introduza um nome de administrador e palavra-passe.***
6. ***Clique "Seguinte".***

   O ecrã "END USER LICENSE AGREEMENT" será exibido.
7. ***Leia o "END USER LICENSE AGREEMENT" e clique em "Seguinte".***

   Será exibida a janela de confirmação
8. ***Clique em "I accept the terms in the license agreement".***

   Siga as instruções nos ecrãs do instalador para concluir a instalação.

Passo 2: Ligue o projetor a uma LAN

Ligue o projetor à LAN seguindo as instruções em "Ligar a uma LAN com fios" (→ página 177), "Ligar a uma LAN sem fios (Opcional: Série NP02LM)" (→ página 178) e "❾ Menu de Aplicação - DEFINIÇÕES DE REDE" (→ página 146)

Passo 3: Inicie o PC Control Utility Pro 5

1. ***Abra a sua pasta de aplicações em Mac OS.***
2. ***Clique na pasta "PC Control Utility Pro 5".***
3. ***Clique no ícone "PC Control Utility Pro 5".***

   O PC Control Utility Pro 5 irá iniciar.

NOTA:

- *Para a função Agenda do PC Control Utility Pro 5 funcionar, deve ter o seu computador a funcionar e não no modo de hibernação. Selecione "Energy Saver" a partir das "Preferências de sistema" em Mac e desative o modo de hibernação antes de ligar o agendador.*
- *Quando [ECONOMIZAR ENERGIA] está selecionado para [MODO ESPERA] a partir do menu, o projetor não pode ser ligado através da ligação de rede (LAN com fios/LAN sem fios).*
- *Quando [REDE EM ESPERA] está selecionado para [MODO ESPERA] a partir do menu, o projetor não pode ser ligado através da ligação LAN sem fios.*

SUGESTÃO:

Visualizar a Ajuda do PC Control Utility Pro 5

• Apresentar o ficheiro Ajuda do PC Control Utility Pro 5 enquanto está a ser executado.

- ***A partir da barra de menu, clique em "Ajuda" → "Ajuda" nesta ordem.***

  Será exibido o ecrã Ajuda.

• Apresentar a Ajuda utilizando a Dock

1. ***Abra a "Pasta de Aplicação" em Mac OS.***
2. ***Clique na pasta "PC Control Utility Pro 5".***
3. ***Clique no ícone "Ajuda PC Control Utility Pro 5".***

   Será exibido o ecrã Ajuda.

SUGESTÃO:

Desinstalar um programa de software

1. ***Coloque a pasta "PC Control Utility Pro 5" no ícone do Lixo.***
2. ***Coloque o ficheiro de configuração do PC Control Utility Pro 5 no ícone do Lixo.***
   - *O ficheiro de configuração do PC Control Utility Pro 5 está localizado em "/Users/<o seu nome de utilizador>/ Application Data/NEC Projector User Supportware/PC Control Utility Pro 5".*

❹ Projectar a imagem de ecrã do seu computador Mac a partir do projector através de uma LAN (Image Express Utility 2 for Mac)

Usando o Image Express Utility 2 for Mac é possível enviar a imagem do ecrã do computador Mac para o projector através da rede (com ou sem fios).
O Image Express Utility 2 for Mac funciona no Mac OS X 10.2.8 ou posterior.
Funciona tanto no Mac OS X (PowerPC) como no Mac OS X (Intel).
Doravante, “Image Express Utility 2 for Mac” é abreviado para “Image Express Utility 2”.

O que é possível fazer com o Image Express Utility 2

- Através da rede, imagens no ecrã do seu Mac podem ser enviadas para o projector e serem apresentadas no ecrã.
- Um computador pode enviar imagens para mais de um projector.

Ambiente operativo

SO suportados

Necessário o Mac OS X 10.2.8 ou posterior
Recomendado o Mac OS X 10.3.0 ou posterior

Processador (CPU)

Necessário um processador PowerPC G3 600 MHz
Recomendado PowerPC G4 800 MHz ou superior
ou
Necessário um Intel Core Solo 1,5 GHz ou superior

Memória

Necessário 256 MB ou mais

Ambiente de rede

É necessário um ambiente de rede com ou sem fios que suporte TCP/IP
Apenas se garante que os cartões de rede sem fios AirPort e AirPort Extreme trabalhem com o Image Express Utility 2.
A “Easy Connection” apenas suporta o AirPort e AirPort Extreme.

Resolução suportada

Necessário VGA (640 × 480) ou superior
Recomendado XGA (1024 × 768)
(1024 × 768 - 1280 × 800 linhas recomendado)

Cores de ecrã suportadas

32 mil cores, 16,7 milhões de cores necessárias
* 256 ou menos cores não são suportadas.

Ligar o projector a uma LAN

Ligue o projector à LAN seguindo as instruções em “Ligar a uma rede com fios” (→ página 177), “Ligar a uma rede sem fios” (→ página 178) e “❾ Menu da aplicação — DEFINIÇÕES DE REDE” (→ página 146)

Usar o Image Express Utility 2

Ligar a um projector

1 ***Confirme que o projector foi ligado.***

2 ***Clique em estado do AirPort ( ) na barra de menu do Macintosh e clique em "Ligar o AirPort".***

O estado do AirPort altera-se de " " ou " ".

- *Tipos e significados dos estados do AirPort*

  ...AirPort : Desligado

  ...AirPort : Ligado (numa ligação de infra-estrutura)

  ...AirPort : Ligado (numa ligação ad hoc)

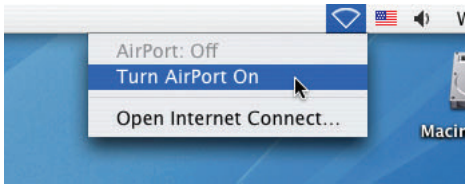

REFERÊNCIA:

Quando o estado do AirPort (/ /) não é apresentado na barra de menu:

1 ***Clique no menu Apple ( ) e em [Preferências de sistema...].***

A janela "Preferências de sistema" será apresentada.

2 ***Clique em [Rede].***

A janela de configuração Rede será apresentada.

3 ***Seleccione [AirPort] em [Mostrar].***

4 ***Clique no separador [AirPort].***

O item de configuração AirPort será apresentado.

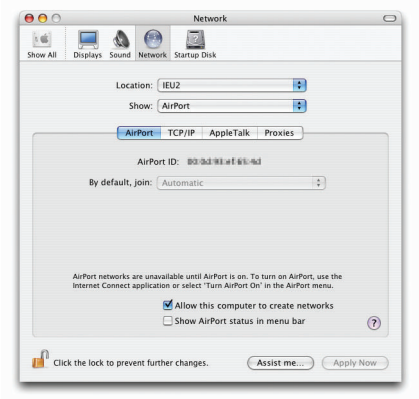

5 ***Marque a caixa de confirmação "Mostrar estado AirPort na barra de menus" no fundo do item de confirmação.***

O estado do AirPort (/ /) será apresentado na barra de menu.

6 ***Clique no botão [ ] no cimo e à esquerda na janela de configuração Rede.***

A janela de configuração Rede será fechada.

3 Clique duas vezes no ícone "Image Express Utility 2" na pasta "Image Express Utility 2".

- *No arranque inicial, a janela "Acordo de licenciamento" será apresentada.*
  Leia cuidadosamente o acordo apresentado no ecrã e clique em "Aceito os termos no acordo de licenciamento" e no botão [OK].
  Em seguida será apresentada a janela "Autenticar".

4 Introduza o nome de administrador e a senha do seu computador Macintosh e clique no botão [OK].

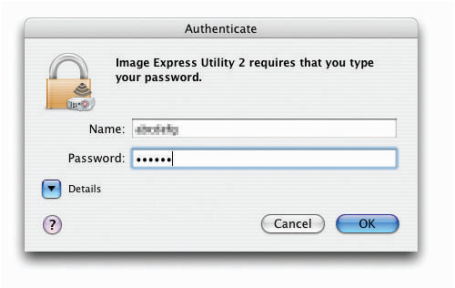

A janela [Selecção do projector] será apresentada.

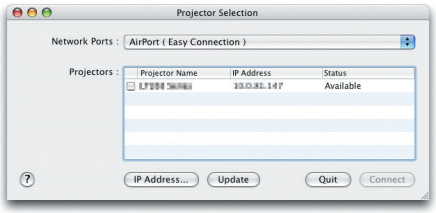

5 Marque a caixa de confirmação (☑) à esquerda do nome do projector a ligar e clique em [Ligar].

O computador Macintosh e o projector são ligados por rede sem fios e as imagens no ecrã do Macintosh são apresentadas pelo projector.

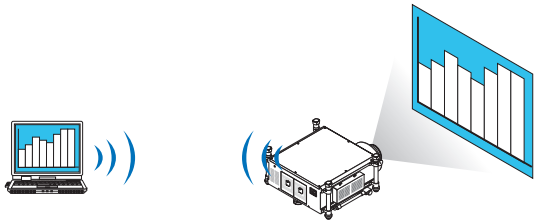

Parar/reiniciar a transmissão de imagem

• Parar a transmissão de imagem

1 ***Clique em [Ferramentas] na barra de menu e clique em [Parar de enviar].***

A transmissão de imagem é temporariamente interrompida.

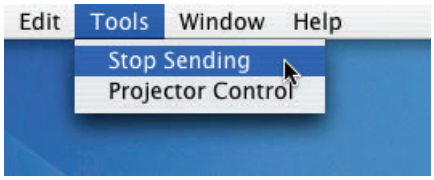

• Reiniciar a transmissão de imagem

1 ***Clique em [Ferramentas] na barra de menu e clique em [Começar a enviar].***

A transmissão de imagem é iniciada novamente.

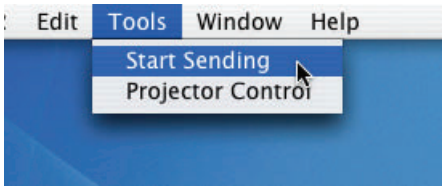

Sair do Image Express Utility 2

1 ***Clique em [Image Express Utility 2] na barra de menu e clique em [Quit Image Express Utility 2].***

O Image Express Utility 2 é encerrado.

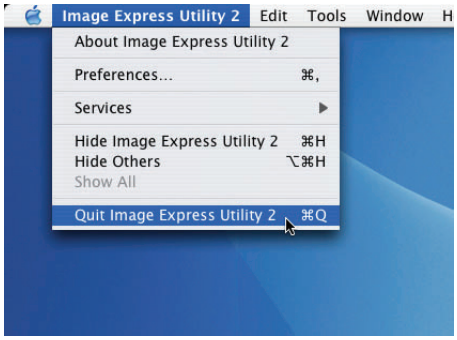

❺ Trabalhar com o projector através da LAN (Virtual Remote Tool)

Utilizando o programa utilitário “Virtual Remote Tool”, que pode descarregar a partir do nosso site, pode apresentar o ecrã (ou barra de ferramentas) Virtual Remote no seu ecrã de computador.
Isto auxiliará a execução de operações tais como ligar e desligar a alimentação do projector e selecção de sinal através de uma ligação LAN. Também é usado para enviar uma imagem ao projector e registá-la como dados de logótipo do mesmo. Depois de o registar, pode bloquear o logótipo para impedir a sua alteração.

Funções de controlo
Alimentação ligada/desligada, selecção de sinal, congelamento de imagem, silenciamento de imagem, transferência de logótipo para o projector e operação por comando à distância do PC.

Ecrã remoto virtual

Janela do comando à distância

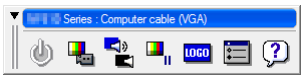

Barra de ferramentas

Esta secção fornece um esboço na preparação para usar a Virtual Remote Tool.
Para informações sobre como usar a Virtual Remote Tool, consulte a Ajuda da Virtual Remote Tool.

NOTA:
- *Os dados de logótipo (gráficos) que podem ser enviados ao projector com a Virtual Remote Tool têm as seguintes restrições:*
  - *Tamanho do ficheiro: 256 KB ou menos*
  - *Tamanho da imagem (resolução): a resolução padrão do projector*
  - *Formato de ficheiro: JPEG*
- *Os dados de logótipo enviados com a Virtual Remote Tool serão apresentados no centro do ecrã. As suas imediações estarão pintadas de preto.*
- *Uma vez que tenha mudado a selecção do fundo do "logo NEC" padrão para outra selecção, já não poderá repor o logótipo para o "logo NEC" padrão, mesmo depois de usar [REINI.]. Para repor o logótipo "logo NEC" padrão no logótipo de fundo é necessário registá-lo como o logótipo de fundo usando o ficheiro de imagem (\Logo\NEC_logo_black_WUXGA.jpg) incluído no CD-ROM fornecido com o projector NEC.*

SUGESTÃO:
- *A Virtual Remote Tool também pode ser usada com uma ligação em série.*
- *Para descarregar ou actualizar a Virtual Remote Tool visite o nosso site: http://www.nec-display.com/dl/en/index.html*

Ligue o projector a uma LAN.

Ligue o projector à LAN seguindo as instruções em “Ligar a uma rede com fios” (→ página 177), “Ligar a uma rede sem fios (vendida separadamente)” (→ página 178) e “❾ Menu da aplicação — DEFINIÇÕES DE REDE” (→ página 146)

Iniciar a Virtual Remote Tool

Comece por usar o ícone de atalho

- ***Clique duas vezes no ícone de atalho no ambiente de trabalho.***

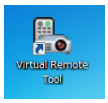

Inicie a partir do menu Iniciar

- ***Clique [Iniciar] → [Todos os programas] ou [Programas] → [NEC Projector User Supportware] → [Virtual Remote Tool] → [Virtual Remote Tool].***

  Quando a Virtual Remote Tool se inicia pela primeira vez, a janela "Easy Setup" será exibida.

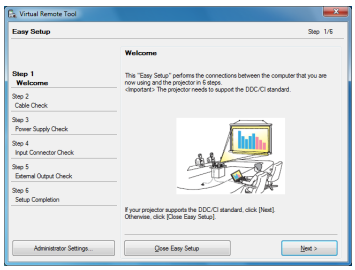

A aplicação "Easy Setup" não está disponível neste modelo. Clique em "Close Easy Setup".

Fechar a janela do "Easy Setup" exibirá a janela "Projector List".

Seleccione o projector a que se pretende ligar. Ao fazê-lo exibirá o ecrã remoto virtual.

SUGESTÃO:

- *O ecrã da Virtual Remote Tool (ou barra de ferramentas) pode ser mostrado sem a exibição da janela do "Easy Setup". Para tal, clique para marcar "☐Do not use Easy Setup next time" no ecrã.*

NOTA:

- *Quando estiver seleccionado, a partir do menu, [ECONOMIZAR ENERGIA] para [MODO ESPERA], o projector não pode ser ligado através da ligação de rede (rede com/sem fios). Quando estiver seleccionado [REDE EM ESPERA] para [MODO ESPERA], o projector não pode ser ligado através da ligação de rede sem fios.*

Sair da Virtual Remote Tool

1 ***Clique no ícone da Virtual Remote Tool na Barra de Tarefas.***

Será apresentado o menu pop-up.

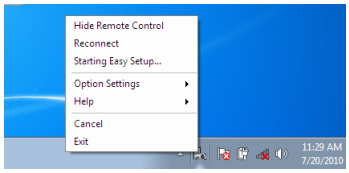

2 ***Clique "Exit".***

A Virtual Remote Tool será fechada.

Ver o ficheiro de ajuda da Virtual Remote Tool

• Exibir o ficheiro de ajuda usando a barra de tarefas

1 ***Clique no ícone da Virtual Remote Tool na barra de tarefas enquanto a Virtual Remote Tool está a ser executada.***

Será apresentado o menu pop-up.

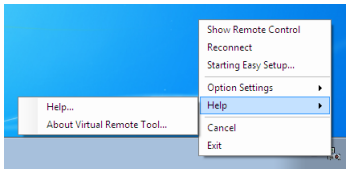

2. ***Clique em "Help".***

Será apresentado o ecrã de ajuda.

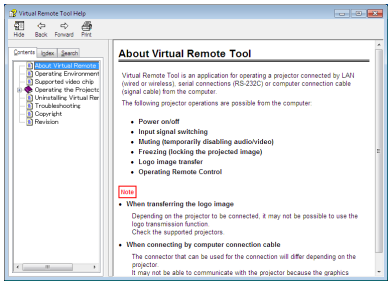

• Exibir o ficheiro de ajuda usando o menu Iniciar.

1. ***Clique em "Iniciar". "Todos os programas" ou "Programas". "NEC Projector User Supportware". "Virtual Remote Tool" e depois "Virtual Remote Tool Help" nesta ordem.***

Será apresentado o ecrã de ajuda.

9. Anexo

❶ Distância de projecção e tamanho do ecrã

Seis tipos de lentes de estilo baioneta podem ser usados neste projetor. Consulte a informação nesta página e utilize uma lente adequada ao ambiente de montagem (tamanho de ecrã e distância de projecção). Para instruções sobre como montar a lente, consulte a página 167.
Cada número dado na tabela abaixo representa a distância de projecção entre a superfície da lente e o ecrã.

Tipos de lente e distância de projecção

unidade = m

Tamanho do ecrã	Nome do modelo da unidade da lente					
	NP25FL	NP26ZL	NP27ZL	NP28ZL	NP29ZL	NP32ZL
70"	—	—	—	—	—	1,3 – 1,6
80"	1,1	—	—	—	—	1,5 – 1,9
100"	1,4	2,9 – 4,0	4,0 – 5,5	9,0	12,0 – 15,0	1,9 – 2,3
120"	1,7	3,5 – 4,8	4,8 – 6,6	9,0 – 10,8	12,0 – 18,0	2,3 – 2,8
150"	2,2	4,4 – 6,0	6,0 – 8,2	9,0 – 13,5	13,5 – 22,4	2,9 – 3,5
200"	3,0	5,9 – 8,0	8,0 – 11,0	11,1 – 17,9	17,9 – 29,8	3,9 – 4,7
240"	—	7,1 – 9,6	9,6 – 13,2	13,3 – 21,4	21,4 – 35,7	4,7 – 5,7
300"	—	8,9 – 12,0	12,1 – 16,6	16,5 – 26,8	26,7 – 44,5	5,9 – 7,1
400"	—	11,9 – 16,1	16,1 – 22,1	22,0 – 35,6	35,5 – 59,3	7,9 – 9,5
500"	—	14,9 – 20,1	20,2 – 24,0	27,4 – 44,5	44,3 – 74,0	9,9 – 12,0
600"	—	—	—	—	—	11,9 – 14,4

SUGESTÃO
Cálculo da distância de projecção a partir do tamanho de ecrã
Distância de projecção da lente NP25FL (m) = H × 0,67 : 1,1 m (min,) a 3,2 m (máx,)
Distância de projecção da lente NP26ZL (m) = H × 1,35 to H × 1,84 : 2,8 m (min,) a 24,0 m (máx,)
Distância de projecção da lente NP27ZL (m) = H × 1,84 to H × 2,54 : 4,0 m (min,) a 24,0 m (máx,)
Distância de projecção da lente NP28ZL (m) = H × 2,62 to H × 4,20 : 9,0 m (min,) a 45,0 m (máx,)
Distância de projecção da lente NP29ZL (m) = H × 4,21 to H × 6,96 : 12,0 m (min,) a 80,0 m (máx,)
Distância de projecção da lente NP32ZL (m) = H × 0,9 to H × 1,1 : 1,33 m (min,) a 14,35 m (máx,)

"H" (Horizontal) refere-se à largura do ecrã.
** Os valores diferem em % da tabela acima devido às aproximações de cálculo.*
Ex.: Distância de projecção quando projectar num ecrã de 150" utilizando a lente NP27ZL:
De acordo com a tabela "Tamanho de ecrã (para referência)" (→ página 221), H (largura do ecrã) = 323,1 cm.
A distância de projecção é de 323,1 cm × 1,7 a 323,1 cm × 2,3 = 549,3 cm a 743,13 cm (devido ao zoom da lente).

- *Usar a lente NP28ZL irá mudar levemente o tamanho da imagem. Ao usar a lente NP28ZL para ajustar o tamanho da imagem, ajuste a focagem e depois o zoom.*

Gama de projecção para as diferentes lentes

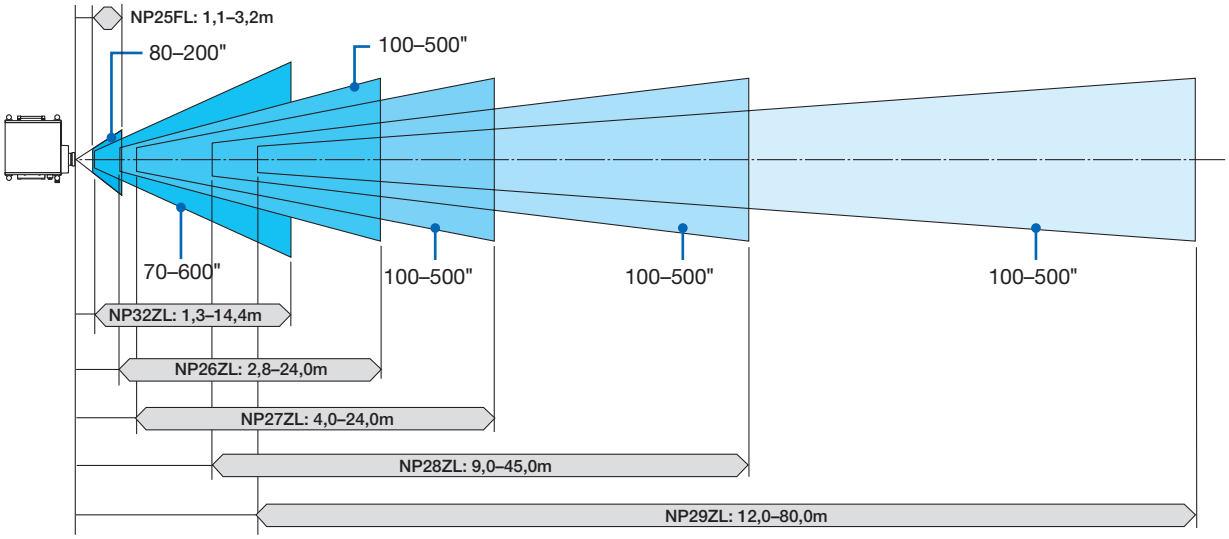

Tabelas de tamanhos de ecrã e dimensões

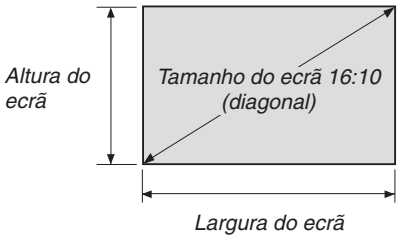

Tamanho (polegadas)	Largura do ecrã		Altura do ecrã	
	(polegadas)	(cm)	(polegadas)	(cm)
50	42,4	107,7	26,5	67,3
60	50,9	129,2	31,8	80,8
70	59,4	150,8	37,1	94,2
80	67,8	172,3	42,4	107,7
100	84,8	215,4	53,0	134,6
120	101,8	258,5	63,6	161,5
150	127,2	323,1	79,5	201,9
200	169,6	430,8	106,0	269,2
240	203,5	516,9	127,2	323,1
300	254,4	646,2	159,0	403,9
350	296,8	753,9	185,5	471,2
400	339,2	861,6	212,0	538,5
450	381,6	969,3	238,5	605,8
500	424,0	1077,0	265,0	673,1
600	508,8	1292,3	318,0	807,7

Gama de deslocação da lente

Este projector está equipado com uma função de deslocação da lente para ajustar a posição da imagem projectada usando os botões LENS SHIFT ▼▲◀▶. A lente pode ser deslocada dentro da gama mostrada abaixo.
Descrição de símbolos: V indica vertical (altura da imagem projectada), H indica horizontal (largura da imagem projectada).

NOTA: A função de deslocação da lente não pode ser usada quando usar a lente NP25FL.

Projecção frente da secretária

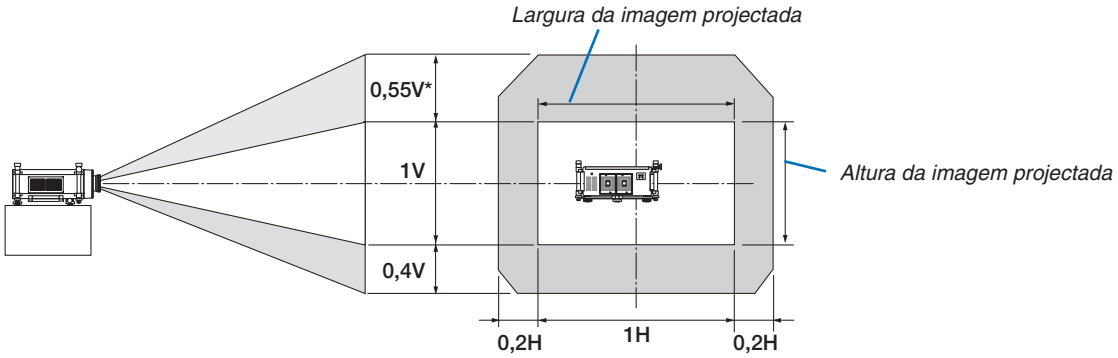

Projector frente de tecto

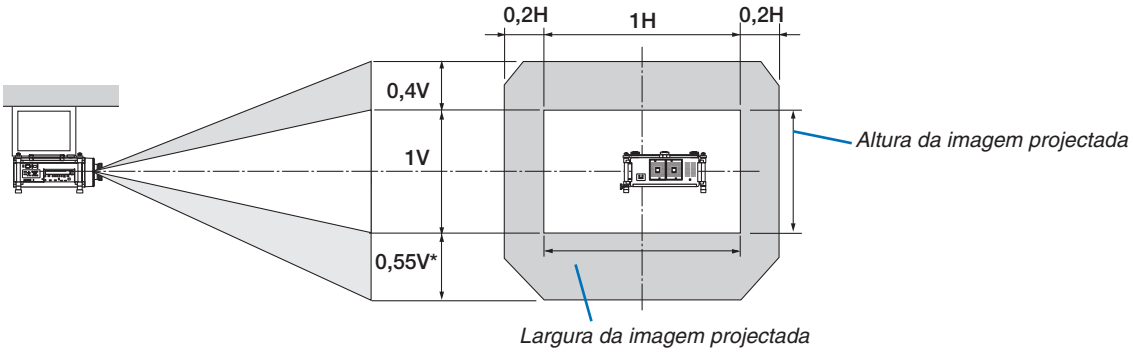

* O alcance máximo ajustável para a mudança de lentes (V) é de 0,5 V quando a lente NP32ZL é usada.

Ex.: Quando projectar num ecrã de 150"
De acordo com as tabelas dos tamanhos de ecrã e dimensões para 16:10 (→ página 221), H = 323,1 cm, V = 201,9 cm.
Gama de ajuste na direcção vertical: A imagem projectada pode ser movida para cima 0,55 × 201,9 cm ≈ 111 cm, (quando a lente está na posição central). Para uma instalação frente/tecto, as figuras acima são invertidas.
Gama de ajustes na direcção horizontal: A imagem projectada pode ser movida para a esquerda 0,2 × 323,1 cm ≈ 64,6 cm, para a direita 0,2 × 323,1 cm ≈ 64,6 cm.
* Os valores diferem na % porque os cálculos são aproximados.

❷ Montar a placa opcional (vendida separadamente)

CUIDADO

Antes de montar ou retirar a placa opcional, certifique-se de que desliga o projector, espera para que as ventoinhas de arrefecimento parem e desligue o interruptor da alimentação.

Ferramenta necessária: Chave de parafusos Philips (ponta +)

A placa SB-01HC é utilizada como um exemplo.

1. Desligue o interruptor da alimentação do projector.

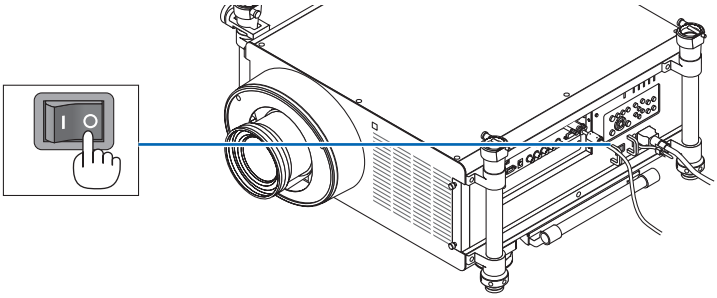

2. Desaperte os dois parafusos na protecção da ranhura do painel do terminal.

Retire os dois parafusos e a protecção da ranhura.

NOTA: Guarde os dois parafusos e a protecção da ranhura.

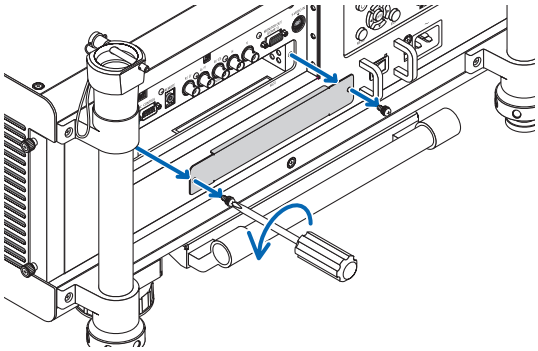

3. Insira a placa opcional na ranhura.

Certifique-se de que a placa é inserida na ranhura com a orientação correcta.

A orientação incorrecta pode causar a mau comunicação entre a placa opcional e o projector.

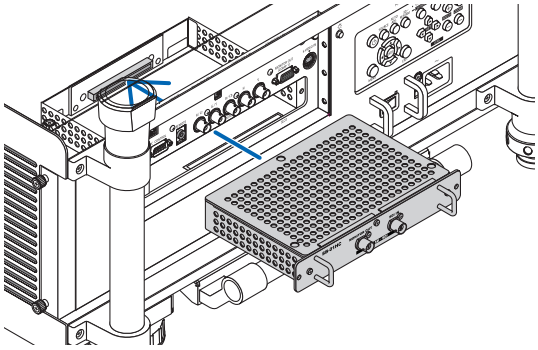

4. Desaperte os dois parafusos de ambos os lados da ranhura.

- *Certifique-se que aperta os parafusos.*

Isto irá completar a instalação da placa opcional.

Consulte o manual do utilizador incluído com a placa para a selecção de fonte.

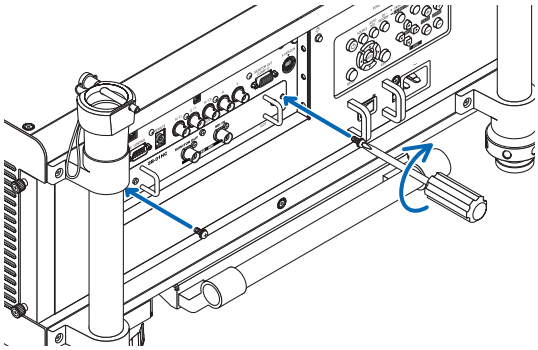

NOTA:

- *Dependendo da placa opcional, montá-la pode fazer com as ventoinhas trabalhem no modo de espera para efeitos de arrefecimento. A velocidade da ventoinha pode também aumentar de forma a arrefecer adequadamente o projector. Ambas as circunstâncias são consideradas normais e não um mau funcionamento do projector.*

❸ Lista de Sinais de Entrada Compatíveis

RGB analógico

Sinal	Resolução (pontos)	Relação de apre-sentação	Taxa de refrescamento (Hz)
VGA	640 × 480	4 : 3	60/72/75/85/iMac
SVGA	800 × 600	4 : 3	56/60/72/75/85/iMac
XGA	1024 × 768	4 : 3	60/70/75/85/iMac
XGA+	1152 × 864	4 : 3	60/70/75/85
WXGA	1280 × 768	15 : 9	60
	1280 × 800	16 : 10	60
	1360 × 768 *1	16 : 9	60
	1366 × 768 *1	16 : 9	60
Quad-VGA	1280 × 960	4 : 3	60/75/85
SXGA	1280 × 1024	5 : 4	60/75/85
SXGA+	1400 × 1050	4 : 3	60/75
WXGA+	1440 × 900	16 : 10	60
WXGA++	1600 × 900	16 : 9	60
UXGA	1600 × 1200	4 : 3	60/65/70/75
WSXGA+	1680 × 1050	16 : 10	60
WUXGA	1920 × 1200	16 : 10	60 (Redução de Brancos)
HD	1280 × 720	16 : 9	60
Full HD	1920 × 1080	16 : 9	60
MAC 13"	640 × 480	4 : 3	67
MAC 16"	832 × 624	4 : 3	75
MAC 19"	1024 × 768	4 : 3	75
MAC 21"	1152 × 870 *2	4 : 3	75
MAC 23"	1280 × 1024	5 : 4	65

HDMI

Sinal	Resolução (pontos)	Relação de apre-sentação	Taxa de refrescamento (Hz)
VGA	640 × 480	4 : 3	60
SVGA	800 × 600	4 : 3	60
XGA	1024 × 768	4 : 3	60
HD	1280 × 720	16 : 9	60
WXGA	1280 × 768	15 : 9	60
	1280 × 800	16 : 10	60
	1366 × 768 *1	16 : 9	60
Quad-VGA	1280 × 960	4 : 3	60
SXGA	1280 × 1024	5 : 4	60
SXGA+	1400 × 1050	4 : 3	60
WXGA+	1440 × 900	16 : 10	60
WXGA++	1600 × 900	16 : 9	60
WSXGA+	1680 × 1050	16 : 10	60
UXGA	1600 × 1200	4 : 3	60
Full HD	1920 × 1080	16 : 9	60
WUXGA	1920 × 1200	16 : 10	60 (Redução de Brancos)
HDTV (1080p)	1920 × 1080	16 : 9	50/60
HDTV (1080i)	1920 × 1080	16 : 9	50/60
HDTV (720p)	1280 × 720	16 : 9	50/60
SDTV (480p)	720 × 480	4:3 / 16:9	60
SDTV (576p)	720 × 576	4:3 / 16:9	50
SDTV (480i)	1440 × 480	4:3 / 16:9	60
SDTV (576i)	1440 × 576	4:3 / 16:9	50

DisplayPort

Sinal	Resolução (pontos)	Relação de apresentação	Taxa de refrescamento (Hz)
VGA	640 × 480	4 : 3	60
SVGA	800 × 600	4 : 3	60
XGA	1024 × 768	4 : 3	60
HD	1280 × 720	16 : 9	60
WXGA	1280 × 768	15 : 9	60
	1280 × 800	16 : 10	60
	1366 × 768 *1	16 : 9	60
Quad-VGA	1280 × 960	4 : 3	60
SXGA	1280 × 1024	5 : 4	60
SXGA+	1400 × 1050	4 : 3	60
WXGA+	1440 × 900	16 : 10	60
WXGA++	1600 × 900	16 : 9	60
WSXGA+	1680 × 1050	16 : 10	60
UXGA	1600 × 1200	4 : 3	60
Full HD	1920 × 1080	16 : 9	60
WUXGA	1920 × 1200	16 : 10	60 (Redução de Brancos)
HDTV (1080p)	1920 × 1080	16 : 9	50/60
HDTV (720p)	1280 × 720	16 : 9	50/60
SDTV (480p)	720 × 480	4:3 / 16:9	60
SDTV (576p)	720 × 576	4:3 / 16:9	50

Componente

Sinal	Resolução (pontos)	Relação de apresentação	Taxa de refrescamento (Hz)
HDTV (1080p)	1920 × 1080	16 : 9	50/60
HDTV (1080i)	1920 × 1080	16 : 9	50/60
HDTV (720p)	1280 × 720	16 : 9	50/60
SDTV (480p)	720 × 480	4:3 / 16:9	60
SDTV (576p)	720 × 576	4:3 / 16:9	50
SDTV (480i)	720 × 480	4:3 / 16:9	60
SDTV (576i)	720 × 576	4:3 / 16:9	50

Video/S-Video componente

Sinal	Relação de apresentação	Taxa de refrescamento (Hz)
NTSC	4 : 3	60
PAL	4 : 3	50
PAL60	4 : 3	60
SECAM	4 : 3	50

3D (STEREO DVI)

Sinal	Resolução (pontos)	Relação de apresentação	Taxa de refrescamento (Hz)
HDTV (1080p)	1920 × 1080 *3	16 : 9	120

*1 O projector pode não conseguir apresentar estes sinais correctamente quando [AUTO] está seleccionado para [RELAÇÃO DE APRESENTAÇÃO] no menu do ecrã.
O padrão de fábrica é [AUTO] para [RELAÇÃO DE APRESENTAÇÃO]. Para apresentar estes sinais, seleccione [16:9] para [RELAÇÃO DE APRESENTAÇÃO].

*2 O projector pode não conseguir apresentar estes sinais correctamente quando [AUTO] está seleccionado para [RELAÇÃO DE APRESENTAÇÃO] no menu do ecrã.
O padrão de fábrica é [AUTO] para [RELAÇÃO DE APRESENTAÇÃO]. Para apresentar estes sinais, seleccione [4:3] para [RELAÇÃO DE APRESENTAÇÃO].

*3 Suporta o formato de sequência de frame em DVI Dual Link.

- Os sinais que excedem a resolução do projector são manipulados com tecnologia de dimensionamento.
- Com a tecnologia de dimensionamento, o tamanho dos caracteres e linhas guia pode não ser uniforme e as cores podem ficar desfocadas.
- Ao envio, o projector está configurado para sinais com resoluções e frequências padrão mas podem ser necessários ajustes dependendo do tipo de computador.

❹ Especificações

Esta secção fornece informação técnica sobre o desempenho do projector.

Óptica

Número do Modelo	NP-PH1400U
Sistema de projecção	DMD™ 0,96" × 3 (aspecto 16:10)
Resolução*1	1920 × 1200 pixéis (WUXGA)
Lente	Opção (consulte a página 229) NP25FL NP26ZL NP27ZL NP28ZL NP29ZL NP32ZL
Alimentação da deslocação da lente (NP26ZL, NP27ZL, NP28ZL, NP29ZL, NP32ZL)	–0,4V a +0,55V, +/–0,2H (NP32ZL: +/–0,5V, +/–0,2H)
Lâmpada	465W CA (360W em ECO)
Saída de iluminação*2 *3	13500 lúmens
	ECO: 75%
Relação de contraste*3 (branco completo: preto completo)	2000:1 com CONTRASTE DINÂMICO LIGADO
Tamanho da imagem (Diagonal)	100 - 500" (dependendo da lente → página 220) 80 - 200" na NP25FL, 70 - 600" na NP32ZL
Distância de projecção (Mín.-Máx.)	(dependendo da lente → página 219)

*1 Os pixéis efectivos são superiores a 99,99%.
*2 Este é o valor de saída da iluminação (lúmens) quando o modo [PREDEFINIÇÃO] está definido para [ALTO BRILHO]. Se qualquer outro modo for seleccionado como modo [PREDEFINIÇÃO], o valor de saída da iluminação pode descer ligeiramente.
*3 Conformidade com a ISO21118-2005

Eléctrica

Número do Modelo	NP-PH1400U
Entradas	2 × RGB/Componente (mini D-sub 15 P), BNC × 5, 1 × HDMI Tipo A (Conector HDMI®) HDCP suportado*4, 1 × DisplayPort (conector de 20 pinos) HDCP suportado*4, 1 × S-Video (DIN 4P), 1 × Video (BNC) 1 × STEREO DVI (DVI-D, Dual Link, 24P), SYNC (BNC) 1 × Ranhura opcional
Saídas	1 × RGB (D-sub 15 P), SYNC (BNC)
PC Control	Porta 1 × PC Control (D-Sub 9 P)
Comando com fio	Ficha mini estéreo × 1
Porta de rede com fios	RJ-45 × 1 (10BASE-T/100BASE-TX)
Porta de rede sem fios (Opcional)	IEEE 802.11 b/g/n (necessária unidade de rede sem fios opcional [Séries NP02LM])
Porta USB	Tipo A × 1
Reprodução de cor	Processamento de sinal de 10 bits (1,07 milhões de milhões de cores) (VISUALIZADOR, REDE: Cores, 16,7 milhões de cores)
Sinais compatíveis*5	Analógico: VGA/SVGA/XGA/XGA+/WXGA/WXGA+/SXGA/SXGA+/UXGA/WUXGA/480i/480p/576i/576p/720p/1080i/1080p HDMI: VGA/SVGA/XGA/WXGA/SXGA/SXGA+/UXGA/WUXGA/480p/576p/720p/1080i/1080p (Taxa de refrescamento: apenas 60 Hz)
Resolução horizontal	540 Linhas de TV: NTSC/NTSC4.43/PAL/PAL-M/PAL-N/PAL60 300 Linhas de TV: SECAM
Taxa de digitalização	Horizontal: 15 a 108 kHz (RGB: 24 kHz ou mais) Vertical: 48 a 120 Hz (HDMI: 50 a 85 Hz)
Compatibilidade de sincronismo	Sincronização em separado / Sincronização composta / Sincronização em verde
Requisitos de alimentação	200-240 V CA, 50/60 Hz
Corrente de entrada	6,2 A (200-240V)

Número do Modelo		NP-PH1400U
Consumo de energia (Valor típico)	MODO ECO DESLIG.	Duas lâmpadas: 1215 W Uma lâmpada: 705 W
	MODO ECO LIGADO	Duas lâmpadas: 985 W Uma lâmpada: 585 W
	STANDBY (NORMAL)	90 W
	REDE EM ESPERA	60 W
	STANDBY (POWER-SAVING)	0,5 W

*4 HDMI® (Cor Profunda, Sincronização de Lábios)/DisplayPort com HDCP
O que é a HDCP/tecnologia HDCP?
HDCP é uma sigla que significa Protecção de Conteúdo Digital de Alta Largura de Banda (High-bandwidth Digital Content Protection). A Protecção de Conteúdo Digital de Alta Largura de Banda (HDCP) é um sistema destinado a evitar a cópia ilegal de dados de vídeo enviados através de uma Interface Multimédia de Alta Definição (High-Definition Multimedia Interface – HDMI). Se não puder ver material através da entrada HDMI e DisplayPort, isso não significa necessariamente que o projector não está funcionando correctamente. Com a implementação do HDCP, pode haver casos em que certo conteúdo está protegido com HDCP e não pode ser exibido devido a decisão/intensão da comunidade HDCP (Protecção de Conteúdo Digital, LLC).
Vídeo: Cor Profunda; 8/10/12-bit, Sincronização de Lábios
Áudio: LPCM; até 2 canais, taxa de amostragem 32/44,1/48 KHz, bit de amostragem; 16/20/24-bit

*5 Uma imagem com uma resolução superior ou inferior à resolução nativa do projector (1920 × 1200) será apresentada com tecnologia de dimensionamento.

*6 Algumas taxas de verificação não são suportadas dependendo da resolução do seu sinal de entrada.

Mecânica

Número do Modelo	NP-PH1400U
Instalação Orientação	Frente de secretária, Trás de secretária, Frente de tecto, Trás de tecto
Dimensões	22,0" (C) × 22,8" (A) × 9,3" (P) /558 mm (C) × 578 mm (A) × 235 mm (P) (sem incluir as saliências)
Peso	39,5 kg (sem lente)
Considerações ambientais	Temperaturas de funcionamento: 0° a 40°C *7. 20% a 80% de humidade (não condensada) ao nível do mar Temperatura de armazenamento: –10°C to 60°C. 20% a 80 % de humidade (sem condensação) Altitude de funcionamento: 0 a 2600 m (1600 a 2600 m: Defina o [MODO VENTILADOR] para [ALTA ALTITUDE])
Regulamentos	Aprovação UL/C-UL (UL 60950-1, CSA 60950-1) Cumpre os requisitos DOC Classe A do Canadá Cumpre os requisitos FCC Classe A Cumpre AS/NZS CISPR.22 Classe A Cumpre a directiva EMC (EN55022, EN55024, EN61000-3-2, EN61000-3-3) Cumpre a directiva de baixa tensão (EN60950-1, aprovada por TUV GS) CE

*7 35 a 40 °C – “Modo eco forçado”

Para informação adicional visite:
E.U.A.: http://www.necdisplay.com/
Europa: http://www.nec-display-solutions.com/
Global : http://www.nec-display.com/global/index.html
Para informações sobre os nossos acessórios opcionais visite o nosso site ou veja a nossa brochura.
As especificações estão sujeitas a alterações sem aviso prévio.

Lente de opção

NP25FL	Focagem manual
	Relação de projecção 0,67:1, F2,5, f=14,6 mm
	Tamanho da imagem (Diagonal): 80 – 200 inches / 2,03 – 5,08 m
	Distância de projecção (Mín.-Máx.): 1,1 – 3,2 m
NP26ZL	Zoom e focagem motorizados
	relação de projecção 1,39-1,87:1, F2,5, f=28,9-38,9 mm
	Tamanho da imagem (Diagonal): 100 – 500 inches / 2,54 – 12,7 m
	Distância de projecção (Mín.-Máx.): 2,8 – 24 m
NP27ZL	Zoom e focagem motorizados
	relação de projecção 1,87-2,56:1, F2,5, f=39-53,4 mm
	Tamanho da imagem (Diagonal): 100 – 500 inches / 2,54 – 12,7 m
	Distância de projecção (Mín.-Máx.): 4,0 – 24,0 m
NP28ZL	Zoom e focagem motorizados
	relação de projecção 2,56-4,16:1, F2,5, f=52,4-85,3 mm
	Tamanho da imagem (Diagonal): 100 – 500 inches / 2,54 – 12,7 m
	Distância de projecção (Mín.-Máx.): 9,0 – 45,0 m
NP29ZL	Zoom e focagem motorizados
	relação de projecção 4,16-6,96:1, F2,5, f=84,9-142,0 mm
	Tamanho da imagem (Diagonal): 100 – 500 inches / 2,54 – 12,7 m
	Distância de projecção (Mín.-Máx.): 12,0 – 80,0 m
NP32ZL	Zoom e focagem motorizados
	relação de projecção 0,9-1,1:1, F2,5-2,7, f=19,4-23,3 mm
	Tamanho da imagem (Diagonal): 70 – 600 inches / 1,78 – 15,2 m
	Distância de projecção (Mín.-Máx.): 1,4 – 14,4 m

- As especificações e o projecto do projecto estão sujeitos a alterações sem aviso prévio.

Cabo da alimentação

Se o cabo de alimentação fornecido não puder ser usado ou se na sua área a condição de tensão for diferente da do cabo de alimentação fornecido, utilize cabos de alimentação que sejam apropriados para as especificações eléctricas, tipos de cabos de alimentação e regulamentos do país de instalação, tal como na tabela seguinte mostrada abaixo. Para mais informação, contacte o seu revendedor.

Especificações eléctricas do cabo da alimentação

Fonte de alimentação	Especificações do cabo da alimentação
CA 200 – 240V	250V 16A ou mais

Tipo de cabo da alimentação

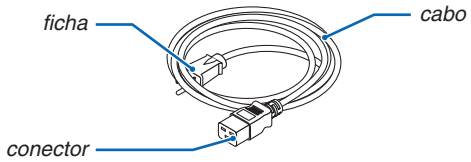

Ficha e cabo

A sua ficha deve estar de acordo com os requisitos de segurança do seu país e com o tipo de tomada.

Conector

As dimensões do conector do cabo da alimentação são apresentadas abaixo

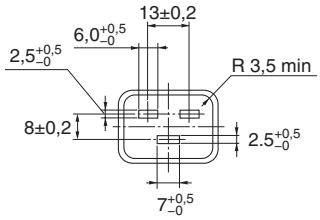

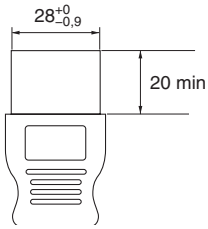

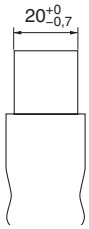

Unidade: mm

❺ Dimensões da Estrutura

Unidade: mm (polegadas)

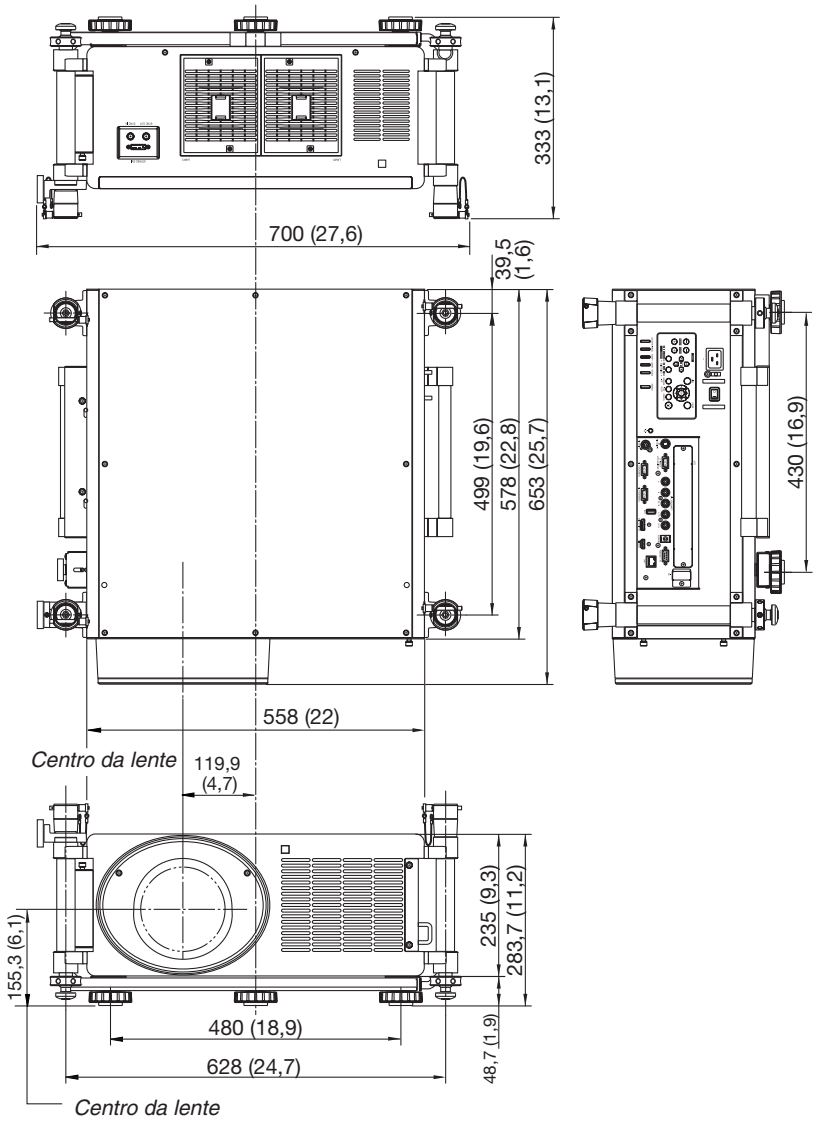

❻ Atribuições de cada pino do Conector de Entrada COMPUTER D-sub

Conector mini D-sub 15 pinos

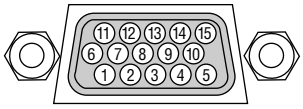

Nível do Sinal
Sinal de Vídeo: 0,7 Vp-p (Analógico)
Sincronização de sinal: Nível TTL

Pino Nº.	Sinal RGB (Analógico)	Sinal YCbCr
1	Vermelha	Cr
2	Verde ou Sincronização em Verde	Y
3	Azul	Cb
4	Terra	
5	Terra	
6	Vermelha Terra	Cr Terra
7	Verde Terra	Y Terra
8	Azul Terra	Cb Terra
9	Sem ligação	
10	Sincronização de sinal Sincro-nização Terra	
11	Sem ligação	
12	DADOS Bidireccionais (SDA)	
13	Sincronização Horizontal ou Sincronização Composta	
14	Sincronização Vertical	
15	Relógio da Data	

❼ Resolução de Problemas

Esta secção ajuda-o a resolver problemas que pode encontrar enquanto estiver a configurar ou a utilizar o projector.

Mensagens do Indicador

Indicador POWER

Apresentação do indicador		Estado do projector	Procedimento
Desligado		A alimentação está desligada.	–
A piscar	Azul (pisca rápido)	A preparar para ligar a alimentação	Espere um pouco.
	Azul (pisca lento)	Temporizador para desligar (activado) Temporizador de programa (temporizador para desligar activado)	–
	Laranja (pisca rápido)	Projector a arrefecer	Espere um pouco.
	Laranja (pisca lento)	Temporizador de programa (temporizador para ligar activado)	
Aceso	Azul	Ligado	–
	Cor-de-Laranja	Modo espera (NORMAL ou REDE EM ESPERA)	–
	Vermelha	Modo espera (ECONOMIZAR ENERGIA)	–

Indicador STATUS

Apresentação do indicador		Estado do projector	Procedimento
Desligado		Sem problema ou em modo de espera (ECONOMIZAR ENERGIA ou REDE EM ESPERA)	–
A piscar	Vermelho (ciclos de 1)	Problema na tampa	A tampa da lâmpada não está montada correctamente. Monte-a apropriadamente. (→ Página 191)
	Vermelho (ciclos de 4)	Problema na ventoinha	A ventoinha de arrefecimento parou de funcionar. Contacte um centro de suporte de clientes para projectores NEC para reparações.
A piscar	Cor-de-Laranja	Conflito de rede	Não é possível ligar, simultaneamente, a rede embutida no projector e a rede sem fios à mesma rede. Para ligar a rede embutida no projector e a rede sem fios, simultaneamente, ligue-as a rede diferentes.
Aceso	Verde	Modo espera (NORMAL)	–
	Cor-de-Laranja	O botão foi premido enquanto o projector está no modo de bloqueio do teclado	As teclas do projector estão bloqueadas. A definição tem de ser cancelada para trabalhar com o projector. (→ Página 131)
		O número de ID do projector e o número de ID do comando à distância não são correspondentes	Verifique os IDs de controlo. (→ Páginas 131 e 132)

Indicador LAMP 1/LAMP 2

Apresentação do indicador		Estado do projector	Procedimento
Desligado		A lâmpada está desligada.	–
A piscar	Verde	A preparar para reacender a lâmpada depois da iluminação ter falhado	Espere um pouco.
	Vermelha	Período de tolerância para a substituição da lâmpada	A lâmpada atingiu o fim do seu tempo útil de vida e está agora no período de tolerância para a substituição (100 horas). Substitua a lâmpada assim que possível. (→ página 189)
	Vermelho (ciclos de 6)	A lâmpada não acende	A lâmpada não se acendeu. Espere pelo menos 1 minuto e volte a ligar a alimentação. Se a lâmpada ainda não se acender, contacte um centro de suporte de clientes para projectores NEC.
Aceso	Vermelha	Tempo de uso da lâmpada excedido	A lâmpada excedeu o seu tempo de uso. O projector não liga até que a lâmpada seja substituída. (→ página 189)
	Verde	Lâmpada acesa	–

Indicador TEMP.

Apresentação do indicador		Estado do projector	Procedimento
Desligado		Sem problema	
A piscar	Vermelho	Problema de temperatura	O protector de temperatura foi activado. Se a temperatura da divisão for alta, desloque o projector para um local mais fresco. Se o indicador TEMP. ainda estiver a piscar quando o projector for usado a temperaturas de funcionamento, contacte um centro de suporte de clientes para projectores NEC.
	Cor-de-Laranja	Aquecimento	A temperatura do ambiente de uso é mais baixa que a temperatura de funcionamento do projector (0°C). Nesse caso, aumente a temperatura do ambiente de uso para 0°C ou mais e ligue o projector. Se o projector for ligado a cerca de 0°C, este pode levar 5 minutos a aquecer. Durante este tempo de aquecimento o indicador TEMP. irá piscar. Quando o aquecimento estiver completo, o indicador TEMP. desligar-se-á.

Indicador SHUTTER

Apresentação do indicador		Estado do projector	Procedimento
Desligado		Luz	–
A piscar	Verde	A calibração da lente está a decorrer.	–
Ligado	Verde	Luz obturada	–

Se a protecção de temperatura está activada

Se a temperatura interna do projector subir de forma anormal, a lâmpada desliga-se e o indicador de temperatura pisca (repetidamente em ciclos de 2).
Pode acontecer que a protecção de temperatura do projector esteja simultaneamente activada e que a alimentação do projector se desligue.
Se isto acontecer, faça o seguinte:

- Desligue o cabo da alimentação da tomada de parede.
- Se estiver a utilizar num local onde a temperatura seja alta, mova o projector para um lugar diferente, mais fresco.
- Limpe os orifícios de ventilação se estes estiverem com pó. (→ Páginas 184 e 188)
- Espere cerca de 1 hora para que a temperatura interna do projector baixe.

Problemas Comuns e Soluções

(→ “Indicador da Alimentação/Estado/Lâmpada” na página 232.)

Problema	Verifique estes itens
Não liga ou desliga	• Verifique se o cabo da alimentação está colocado e se o botão na estrutura do projector ou no comando à distância está ligado. (→ páginas 15, 18, 19) • Certifique-se que a tampa da lente está bem colocada. (→ página 191) • Verifique se o projector sobreaqueceu. Se não houver ventilação insuficiente em redor do projector, ou se a sala onde se encontra estiver particularmente quente, mova o projector para um local mais fresco. • Verifique se continua a usar o projector por mais 100 horas após a lâmpada ter alcançado o fim da sua vida. Se tal for o caso, substitua a lâmpada. Após substituir a lâmpada, reinicie as horas de lâmpada usadas. (→ página 142) • A lâmpada pode não acender. Espere um minuto e volte a ligar a alimentação. • Defina o [MODO VENTILADOR] em [ALTA ALTITUDE] quando usar o projector em altitudes de aproximadamente 5500 pés/1600 metros ou superiores. Usar o projector em altitudes de aproximadamente 5500 pés/1600 metros sem definir [ALTA ALTITUDE] pode provocar sobreaquecimento do projector e o mesmo pode desligar-se. Se tal acontecer, aguarde alguns minutos e ligue novamente o projector. (→ página 133) Se ligar o projector logo depois da lâmpada ser desligada, os ventiladores funcionam sem se exibir uma imagem durante algum tempo e só depois o projector exibirá a imagem. Espere um momento.
Desliga-se	• Certifique-se de que [TEMPORIZ. P/DESLIGAR], [DESLIGAÇÃO AUTOMÁTICA] ou [PROGRAM TIMER] estão desligados. (→ página 125, 136, 163)
Sem imagem	• Verifique se a entrada apropriada está seleccionada. (→ página 22) Se ainda assim não houver imagem, prima, novamente, o botão SOURCE ou um dos botões de entrada. • Certifique-se que os cabos estão bem ligados. • Use os menus para ajustar a luminosidade e o contraste. (→ página 115) • Certifique-se de que a tampa da lente está aberta. (→ página 18) • Reinicie as configurações ou ajustes para os níveis predefinidos de fábrica com a opção [REINI.] no menu. (→ página 142) • Insira a sua senha registada, caso tenha activado a função de segurança. (→ página 46) • Se a entrada HDMI ou o sinal DisplayPort não puder ser apresentado, tente o seguinte. - Reinstale o controlador para a placa gráfica embutida no computador ou utilize o controlador actualizado. Para reinstalar ou actualizar o controlador, consulte o guia de utilizador que acompanha o seu computador ou placa gráfica ou contacte o centro de suporte do fabricante do seu computador. Instale o controlador actualizado ou o SO à sua responsabilidade. Não nos responsabilizamos por quaisquer problemas e falhas causados por esta instalação. • Certifique-se que liga o projector e o computador portátil enquanto o projector está no modo de espera e antes de ligar a alimentação do seu computador portátil. Em grande parte dos casos, o sinal de saída do computador portátil não é ligado, excepto se estiver ligado ao projector antes de ser ligado. * Se o ecrã ficar branco enquanto utilizar o comando à distância, pode ser devido ao protector de ecrã do seu computador ou ao software de gestão de corrente. • Consulte também a página 236.
A imagem fica de repente escura	• Verifique se o projector está no modo Forced ECO (Economia forçada) devido a uma temperatura ambiente demasiado alta. Se for o caso, baixe a temperatura interna do projector seleccionando [ALTO] em [MODO VENTILADOR]. (→ página 133)
O tom da cor ou a matiz é estranha	• Verifique se escolheu a cor adequada em [COR DA PAREDE]. Se tal for o caso, escolha uma opção adequada. (→ página 123) • Ajuste [MATIZ] em [IMAGEM]. (→ página 115)
A imagem não está alinhada com o ecrã	• Mude a posição do projector para melhorar o ângulo em relação ao ecrã. (→ página 24) • Use a função de correcção do trapezóide para corrigir a distorção do trapezóide. (→ página 31)
A imagem está desfocada	• Ajuste a focagem. (→ página 29) • Mude a posição do projector para melhorar o ângulo em relação ao ecrã. (→ página 24) • Certifique-se que a distância entre o projector e o ecrã se encontra dentro do raio de ajuste da lente. (→ página 219) • A lente foi tão deslocada que excedeu a gama garantida? (→ página 222) • A lente é inserida até parar completamente? (→ página 167) • Pode formar-se condensação na lente, se o projector estiver frio e for levado para um local quente e for ligado. Caso isto aconteça, deixe o projector ligado sem ser utilizado até que a condensação desapareça da lente.

Aparece tremulação no ecrã	• Defina o [MODO VENTILADOR] noutro modo excepto [ALTA ALTITUDE] quando usar o projector em altitudes inferiores a aproximadamente 5500 pés/1600 metros. Usar o projector em altitudes inferiores a aproximadamente 5500 pés/1600 metros e definir [ALTA ALTITUDE] pode provocar que a lâmpada arrefeça demasiado, provocando tremulação da imagem. Comute o [MODO VENTILADOR] em [AUTO]. (→ página 133)
A imagem está a correr verticalmente, horizontalmente ou ambas	• Verifique a resolução e frequência do computador. Certifique-se que a resolução que tenta exibir é suportada pelo projector. (→ página 225) • Ajuste a imagem do computador manualmente com Horizontal/Vertical em [OPÇÕES IMAGEM]. (→ página 117)
O comando à distância não funciona	• Instale as novas pilhas.(→ página 10) • Certifique-se que não existem obstáculos entre si e o projector. • Esteja a cerca de 7 m do projector. (→ página 10) • Se a ficha do cabo do comando à distância for inserida na tomada REMOTE, o comando à distância não funciona sem fios. (→ página 11) • Certifique-se de que a ID do comando à distância corresponde à ID do projetor. (→ página 131, 132)
O indicador está aceso ou a piscar	• Verifique o indicador POWER/STATUS/LAMP. (→ página 232)
Cor cruzada em modo RGB	• Prima o botão AUTO ADJ na estrutura do projector ou no comando à distância. (→ página 33) • Regule a imagem do computador manualmente com [RELÓGIO]/[FASE], em [OPÇÕES IMAGEM], no menu. (→ página 116)
Sem apresentação no ecrã	• Verifique se o silêncio de ecrã está ativado. Para desativar o silêncio de ecrã prima o botão ON-SCREEN no comando à distância ou segure o botão MENU no corpo do projetor durante, pelo menos, 10 segundos. (→ página 37)

Para mais informações, contacte o seu revendedor.

Se não existir qualquer imagem, ou se a imagem não for apresentada correctamente.

- Ligue o projector e o PC.

  Certifique-se que liga o projector e o computador portátil enquanto o projector está no modo de espera e antes de ligar a alimentação do seu computador portátil.

  Em grande parte dos casos, o sinal de saída do computador portátil não é ligado, excepto se estiver ligado ao projector antes de ser ligado.

  NOTA: Pode verificar a frequência horizontal do sinal corrente no menu do projector em Informação. Se aparecer "0kHz", significa que não existe sinal de saída do computador. (→ página 139 ou passe para o passo seguinte)

- Permitir a apresentação externa do computador.

  Ver uma imagem no ecrã do portátil não significa forçosamente que envie um sinal para o projector. Quando usar um portátil compatível, uma combinação de teclas de funções permite/impede a apresentação externa. Habitualmente, a combinação da tecla "Fn" com uma das 12 teclas de funções liga ou desliga a apresentação externa. Por exemplo, os portáteis da NEC usam as teclas Fn + F3, enquanto os portáteis da Dell usam a combinação de teclas Fn + F8 para alternar entre as escolhas da apresentação externa.

- Sinais de saída fora do padrão do computador

  Se o sinal de saída de um computador portátil não for do padrão da indústria, a imagem projectada pode não ser apresentada correctamente. Caso isto aconteça, desactive o ecrã LCD do computador quando estiver a utilizar o projector. Cada computador portátil tem um modo diferente de activar/desactivar o ecrã LCD, conforme descrito no passo anterior. Consulte as instruções de funcionamento do seu computador para obter mais informações.

- A imagem é apresentada incorrectamente quando utilizo um Macintosh

  Quando utilizar um Macintosh com o projector, defina o interruptor DIP do adaptador Mac (não fornecido com o projector), de acordo com a sua resolução. Após proceder à configuração, reinicie o seu Macintosh para que as alterações tenham efeito.

  Para configurar os modos de apresentação para além daqueles suportados pelo seu Macintosh e pelo projector, alterar o interruptor DIP num adaptador Mac pode alterar ligeiramente a imagem, ou pode não apresentar nada. Caso isto aconteça, configure o interruptor DIP para o modo fixo de 13" e, de seguida, reinicie o seu Macintosh. Após ter feito este procedimento, volte a colocar os interruptores DIP num modo que dê para apresentar e reinicie novamente o seu Macintosh.

  NOTA: Necessita de um cabo adaptador de vídeo fabricado pela Apple Computer para um MacBook que não tenha um conector mini D-Sub 15 pinos.

- Opção de espelho num MacBook

  * Quando utilizar o projector com um Macintosh MacBook, a saída pode não estar definida para 1024 × 768, excepto se a opção de "espelho" estiver desligada no seu MacBook. Consulte o manual de utilização do seu Macintosh quanto à opção de "espelho".

- As pastas ou ícones estão escondidos no ecrã Macintosh

  As pastas ou ícones podem não ser vistos no ecrã. Caso isto aconteça, seleccione a opção [Visualização] → [Organizar] do menu Apple e configure os ícones.

❽ Códigos de Controlo do PC e Ligação do Cabo

Códigos de Controlo do PC

Função	Dados de codificação							
POWER ON	02H	00H	00H	00H	00H	02H		
POWER OFF	02H	01H	00H	00H	00H	03H		
SELECCIONAR ENTRADA COMPUTER 1	02H	03H	00H	00H	02H	01H	01H	09H
SELECCIONAR ENTRADA COMPUTER 2	02H	03H	00H	00H	02H	01H	02H	0AH
SELECCIONAR ENTRADA COMPUTER 3	02H	03H	00H	00H	02H	01H	03H	0BH
SELECCIONAR ENTRADA HDMI	02H	03H	00H	00H	02H	01H	1AH	22H
SELECCIONAR ENTRADA DisplayPort	02H	03H	00H	00H	02H	01H	1BH	23H
SELECCIONAR ENTRADA DE VÍDEO	02H	03H	00H	00H	02H	01H	06H	0EH
SELECCIONAR ENTRADA S-VIDEO	02H	03H	00H	00H	02H	01H	0BH	13H
SELECCIONAR ENTRADA VISUALIZADOR	02H	03H	00H	00H	02H	01H	1FH	27H
SELECCIONAR ENTRADA REDE	02H	03H	00H	00H	02H	01H	20H	28H
SOM DA IMAGEM DESLIGADO	02H	10H	00H	00H	00H	12H		
SOM DA IMAGEM LIGADO	02H	11H	00H	00H	00H	13H		

NOTA: Contacte o seu revendedor para obter uma lista completa dos Códigos de Controlo do PC, se necessário.

Ligação do Cabo

Protocolo de Comunicação

Taxa do sinal.....38400bps
Tamanho dos dados.....8 bits
Paridade .....Sem paridade
Bit de Paragem .....Um bit
X ligado/desligado .....Nenhum
Procedimento de Comunicações .....Linha “Full-duplex”

NOTA: Dependendo do equipamento, uma taxa de sinal fraca pode ser recomendada para cabos compridos.

Conector de Controlo do PC (D-SUB 9P)

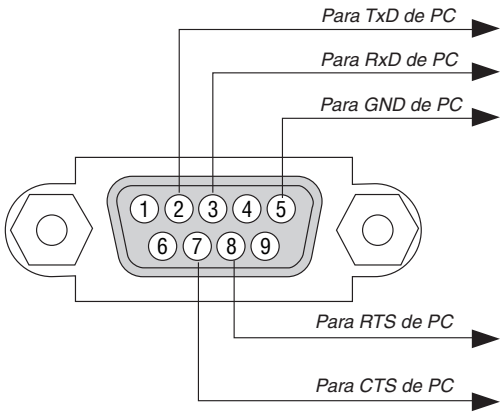

NOTA 1: Os pinos 1, 4, 6 e 9 não são usados.

NOTA 2: Conector “Pedido para enviar” e “Autorizado a enviar” juntos em ambas as extremidades do cabo para simplificar a ligação do cabo.

NOTA 3: Para instalações de cabo longas recomenda-se definir a velocidade de comunicação nos menus do projector em 9600 bps.

❾ Lista de Verificação da Resolução de Problemas

Antes de contactar o seu revendedor ou pessoal de reparação, verifique a seguinte lista, para se certificar de que necessita realmente de reparações e consultando também a secção "Resolução de Problemas" no seu manual do usuário. Esta lista de verificação apresentada abaixo irá ajudar-nos a resolver o seu problema de um modo mais eficiente.
* Imprima esta página e a página seguinte para proceder à verificação.

Frequência da ocorrência ☐ sempre ☐ por vezes (Quantas vezes?_____) ☐ outro (_____)

Alimentação

- ☐ Sem energia (indicador POWER não acende a azul) Consulte também o "Indicador do Estado (STATUS)".
  - ☐ A ficha do cabo da alimentação está completamente inserida na tomada.
  - ☐ O interruptor da alimentação está premido para a posição "ON".
  - ☐ A tampa da lâmpada está bem instalada.
  - ☐ As horas de lâmpada usadas (horas de utilização da lâmpada) foram apagadas após a substituição da lâmpada.
  - ☐ Não há energia, mesmo quando primo e mantenho premido o botão POWER durante 1 segundo.
- ☐ Desliga-se durante o funcionamento.
  - ☐ A ficha do cabo da alimentação está completamente inserida na tomada.
  - ☐ A tampa da lâmpada está bem instalada.
  - ☐ A função [DESLIGAÇÃO AUTOMÁTICA] está desligada (só nos modelos com a função [DESLIGAÇÃO AUTOMÁTICA]).
  - ☐ O [TEMPORIZ. P/DESLIGAR] está desligado (só nos modelos com a função [TEMPORIZ. P/DESLIGAR]).

Vídeo e Áudio

- ☐ Não é apresentada qualquer imagem do seu PC ou equipamento de vídeo no projector.
  - ☐ Continua a não haver imagem, mesmo quando ligo o projector primeiro ao PC e depois ligo o PC.
  - ☐ Ligar o sinal de saída do seu computador portátil ao projector.
    - *Uma combinação de teclas de funções liga/desliga a apresentação externa. Habitualmente, a combinação da tecla "Fn" com uma das 12 teclas de funções liga ou desliga a apresentação externa.*
  - ☐ Sem imagem (fundo azul ou preto, sem apresentação).
  - ☐ Continua sem haver imagem, mesmo após premir o botão AUTO ADJUST.
  - ☐ Continua sem haver imagem, mesmo após proceder à opção de [REINI.] no menu do projector.
  - ☐ A ficha do cabo do sinal está completamente inserida no conector de entrada
  - ☐ Aparece uma mensagem no ecrã. (_____)
  - ☐ A fonte ligada ao projector está activa e disponível.
  - ☐ Continua sem haver imagem, mesmo após ajustar a luminosidade e/ou o contraste.
  - ☐ A resolução da fonte de entrada e a frequência são suportadas pelo projector.
- ☐ A imagem está muito escura.
  - ☐ Continua sem alterações, mesmo após ajustar a luminosidade e/ou o contraste.
- ☐ A imagem está distorcida.
  - ☐ A imagem aparece de uma forma trapezoidal (sem alterações, mesmo após ter efectuado o ajuste [TRAPEZÓIDE]).
- ☐ Partes da imagem desaparecem.
  - ☐ Não há alterações, mesmo após premir o botão AUTO ADJUST.
  - ☐ Não há alterações, mesmo após proceder à opção de [REINI.] no menu do projector.
- ☐ A imagem é transferida na direcção vertical ou horizontal.
  - ☐ As posições horizontal e vertical estão ajustadas correctamente num sinal do computador.
  - ☐ A resolução da fonte de entrada e a frequência são suportadas pelo projector.
  - ☐ Alguns pixéis desaparecem.
- ☐ A imagem tremeluz.
  - ☐ Não há alterações, mesmo após premir o botão AUTO ADJUST.
  - ☐ Não há alterações, mesmo após proceder à opção de [REINI.] no menu do projector.
  - ☐ A imagem apresenta vibrações ou alterações da cor num sinal do computador.
  - ☐ Ainda inalterado mesmo que altere [MODO VENTILADOR] de [ALTA ALTITUDE] para [AUTO].
- ☐ A imagem aparece enevoada ou desfocada.
  - ☐ Não há alterações, mesmo após ter verificado a resolução do sinal no PC e alterado a resolução nativa para o projector.
  - ☐ Não há alterações, mesmo após ter ajustado a focagem.

Outros

- ☐ O comando à distância não funciona.
  - ☐ Não existem obstáculos entre o sensor do projector e o comando à distância.
  - ☐ O projector está colocado perto de uma luz fluorescente que pode interferir com os telecomandos de infravermelhos.
  - ☐ As pilhas são novas e estão bem colocadas.
- ☐ Os botões na estrutura do projector funcionam (só modelos com a função [BLOQ. PAINEL CONTROLO]).
  - ☐ [BLOQ. PAINEL CONTROLO] está ligado ou desactivado no menu.
  - ☐ Não há alterações, mesmo após ter premido e mantido premido o botão EXIT durante um mínimo de 10 segundos.

No espaço abaixo, por favor descreva pormenorizadamente o seu problema.

Informação acerca da aplicação e ambiente onde o seu projector é usado

Projector

Número do modelo:

Nº de Série:

Data da compra:

Tempo de funcionamento da lâmpada (horas):

Modo eco: ☐ DESLIG. ☐ LIGADO

Informação acerca do sinal de entrada:

Frequência da sincronização horizontal [ ] kHz

Frequência da sincronização vertical [ ] Hz

Polaridade da sincronização H ☐ (+) ☐ (–)

V ☐ (+) ☐ (–)

Tipo de sincronização ☐ Separada ☐ Composta

☐ Sincronização em Verde

Indicador STATUS:

Luz fixa ☐ Cor-de-Laranja ☐ Verde

Luz a piscar [ ] ciclos

Número do modelo do comando à distância:

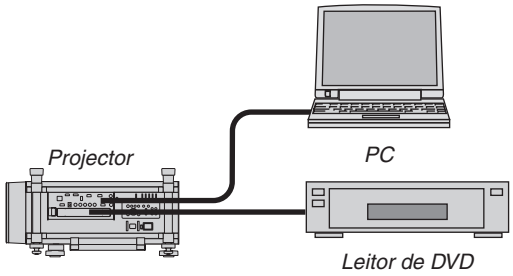

Cabo do sinal

Cabo padrão NEC ou de outro fabricante?

Número do modelo: Comprimento: polegadas/m

Amplificador de distribuição

Número do modelo:

Alternador

Número do modelo:

Adaptador

Número do modelo:

Ambiente da instalação

Tamanho do ecrã: polegadas

Tipo de ecrã: ☐ Mate branco ☐ Pontos ☐ Polarização

☐ Ângulo panorâmico ☐ Alto contraste

Distância de projecção: pés/polegadas/m

Orientação: ☐ Montagem no tecto ☐ Secretária

Ligação da saída de corrente:

☐ Ligado directamente à tomada

☐ Ligado a uma extensão ou outra (o número do equipamento que foi ligado_____)

☐ Ligado a um rolo de extensão ou outro (o número do equipamento que foi ligado_____)

Computador

Fabricante:

Número do modelo:

Computador portátil ☐ / De secretária ☐

Resolução nativa:

Taxa de refrescamento:

Adaptador de vídeo:

Outro:

Equipamento de vídeo

VCR, leitor de DVD, câmara de vídeo, consola de jogos ou outro

Fabricante:

Número do modelo:

⑩ REGISTE O SEU PROJETOR! (para residentes nos Estados Unidos, Canadá e México)

Por favor guarde algum tempo para registar o seu novo projetor. Isto irá ativar a sua garantia limitada em peças e mão-de-obra o programa do serviço InstaCare.
Visite o nosso site web em www.necdisplay.com, clique em centro de suporte/registar produto e submeta o seu formulário preenchido online.
Aquando da receção, iremos proceder ao envio de uma carta de confirmação com todos os detalhes que irá precisar para usufruir de uma garantia e programas de manutenção rápidos e de confiança do líder desta indústria, a NEC Display Solutions of America, Inc.

NEC

© NEC Display Solutions, Ltd. 2013

7N951921