NEC

MultiSync PA242W

Manuel de l'utilisateur

Sommaire

Avertissement, Attention.....Français-1
Informations sur l'enregistrement.....Français-2
Conseils d'utilisation.....Français-3
Caractéristiques du produit.....Français-5
Sommaire.....Français-5
Démarrage rapide.....Français-6
Commandes.....Français-11
Utilisation de la fonction MODE IMAGE.....Français-17
OSD avancé.....Français-18
Spécifications.....Français-27
Caractéristiques.....Français-28
Résolution des problèmes.....Français-29
Utilisation de la fonction Luminosité auto.....Français-31
Informations du fabricant sur le recyclage et l'énergie.....Français-32

AVERTISSEMENT

POUR ÉVITER LES RISQUES D'INCENDIE OU D'ÉLECTROCUTION, N'EXPOSEZ PAS L'APPAREIL À LA PLUIE OU À L'HUMIDITÉ. DE MÊME, N'UTILISEZ PAS LA PRISE POLARISÉE DE CET APPAREIL AVEC UNE RALLONGE OU D'AUTRES PRISES SI ELLES NE PEUVENT ÊTRE TOTALEMENT ENFONCÉES.

N'OUVREZ PAS LE BOÎTIER CAR IL CONTIENT DES COMPOSANTS À HAUTE TENSION. CONFIEZ TOUS LES TRAVAUX DE DÉPANNAGE À DU PERSONNEL TECHNIQUE QUALIFIÉ.

ATTENTION

ATTENTION: POUR RÉDUIRE LES RISQUES D'ÉLECTROCUTION, VÉRIFIEZ QUE LE CORDON D'ALIMENTATION EST BIEN DÉBRANCHÉ DE LA PRISE MURALE. POUR SUPPRIMER TOUTE ALIMENTATION DE L'APPAREIL, DÉCONNECTEZ LE CORDON D'ALIMENTATION DE LA PRISE SECTEUR. NE PAS ENLEVER LE COUVERCLE (OU L'ARRIÈRE). VOUS NE POUVEZ RÉPARER AUCUNE PIÈCE INTERNE. CONFIEZ TOUS LES TRAVAUX DE DÉPANNAGE À DU PERSONNEL TECHNIQUE QUALIFIÉ.

Ce symbole prévient l'utilisateur qu'une tension non isolée dans l'appareil peut être suffisante pour provoquer une électrocution. Il est donc dangereux d'établir le moindre contact avec une pièce située à l'intérieur de cet appareil.

Ce symbole prévient l'utilisateur que des documents importants sur l'utilisation et le dépannage de cet appareil sont fournis avec celui-ci. Ils doivent donc être lus attentivement pour éviter tout problème.

ATTENTION : Utilisez le câble d'alimentation fourni avec le moniteur comme indiqué dans le tableau ci-dessous. Si le cordon d'alimentation n'a pas été livré avec cet équipement, veuillez contacter votre fournisseur. Dans tous les autres cas, utilisez un cordon d'alimentation conforme aux normes de sécurité et à la tension en vigueur dans votre pays.

Type de prise	Amérique du Nord	Europe continentale	Royaume-Uni	Chine	Japon
Forme de prise					
Pays	Etats-Unis/Canada	Europe (sauf Royaume-Uni)	Royaume-Uni	Chine	Japon
Tension	120*	230	230	220	100

*Pour utiliser le moniteur avec son alimentation 125-240 V CA, employez un cordon d'alimentation qui correspond à la tension d'alimentation de la prise de courant alternatif utilisée.

REMARQUE : la maintenance de ce produit peut s'effectuer uniquement dans le pays d'achat.

Windows est une marque déposée de Microsoft Corporation.
NEC est une marque déposée de NEC Corporation.
ErgoDesign est une marque déposée de NEC Display Solutions, Ltd. en Autriche, au Benelux, au Danemark, en France, en Allemagne, en Italie, en Norvège, en Espagne, en Suède et au Royaume-Uni.
Tous les autres noms de marques et de produits sont des marques commerciales ou des marques déposées par leurs propriétaires respectifs.
DisplayPort et le logo de conformité DisplayPort sont des marques commerciales appartenant à la Video Electronics Standards Association.

HDMI®
HIGH-DEFINITION MULTIMEDIA INTERFACE

HDMI, le logo HDMI et High-Definition Multimedia Interface sont des marques commerciales ou des marques déposées de HDMI Licensing LLC aux États-Unis et dans d'autres pays.

- Ce produit a été conçu pour être utilisé principalement en tant que matériel technique d'information dans un bureau ou à domicile.
- Il doit être connecté à un ordinateur et n'est pas prévu pour l'affichage des signaux de télédiffusion.

Informations sur l’enregistrement

Déclaration de conformité du Département canadien des Communications

Cet appareil numérique de Classe B est conforme à la norme ICES-003 du Canada.

C-UL : Ce produit porte la marque ’C-UL’ et se conforme aux règlements de sécurité canadiens suivant CAN/CSA C22.2 N° 60950-1.

Informations de la FCC

1. Utiliser les câbles spécifiés joints avec le moniteur MultiSync PA242W pour ne pas interférer avec la réception radio ou télévision.
   (1) Le cordon d’alimentation utilisé doit être agréé et en conformité avec les normes de sécurité des États-Unis et il doit respecter les conditions suivantes.

Cordon d’alimentation Longueur Forme de la prise	Sans blindage à trois conducteurs 2 m 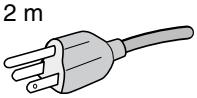 États-Unis

   (2) Veuillez utiliser le câble de signal vidéo blindé fourni.
   L’utilisation d’autres types de câbles et adaptateurs peut provoquer des interférences avec la réception radio et télévision.

2. Cet équipement a été testé et déclaré conforme aux normes relatives au matériel informatique de la classe B, définies dans l’Article 15 des règlements de la FCC. Ces normes sont destinées à assurer une protection suffisante contre les interférences nuisibles dans une installation résidentielle. Cet équipement génère et utilise des fréquences radio qui, en cas d’installation et d’utilisation incorrectes, peuvent être à l’origine d’interférences nuisibles aux communications radio. Cependant, il n’est pas garanti que des interférences n’interviennent pas dans une installation particulière. Si cet équipement génère des interférences nuisibles à la réception radio ou télévision, ce qui peut être déterminé en éteignant et en rallumant l’appareil, l’utilisateur est invité à essayer de résoudre le problème de l’une des manières suivantes :
   - Réorienter ou déplacer l’antenne de réception.
   - Augmenter la distance entre l’équipement et le récepteur.
   - Brancher l’équipement à une prise d’un circuit différent de celui auquel le récepteur est connecté.
   - Consulter votre revendeur ou un technicien expérimenté en radio/télévision.

   Si nécessaire, l’utilisateur doit contacter le revendeur ou un technicien expérimenté en radio/télévision pour obtenir de plus amples informations. L’utilisateur peut profiter du livret suivant, préparé par la Commission fédérale des communications : « Comment identifier et résoudre les problèmes d’interférences radio-TV. » Ce livret est disponible au bureau des publications du gouvernement américain, Washington, D.C., 20402, N° d’article 004-000-00345-4.

Déclaration de conformité

Cet appareil est conforme à la partie 15 du règlement FCC. Le fonctionnement est soumis aux deux conditions suivantes. (1) Cet appareil ne peut pas provoquer d’interférence nuisible, et (2) cet appareil doit accepter toute interférence reçue y compris du type pouvant créer un fonctionnement indésirable.

Partie responsable pour les Etats-Unis :	**NEC Display Solutions of America, Inc.**
Adresse :	**500 Park Boulevard, Suite 1100** **Itasca, Illinois 60143**
Tél. N° :	**(630) 467-3000**

Type de produit :	Moniteur d’affichage
Classification de l’équipement :	Périphérique de classe B
Modèles :	MultiSync PA242W (PA242W) MultiSync PA242W (PA242W-BK)

Par le présent document, nous déclarons que l’équipement indiqué ci-dessus est conforme aux normes techniques décrites dans les règlements de la FCC.

Conseils d'utilisation

Consignes de sécurité et d'entretien

POUR UN FONCTIONNEMENT OPTIMAL, VEUILLEZ RESPECTER LES INDICATIONS SUIVANTES SUR LE RÉGLAGE ET L'UTILISATION DU MONITEUR COULEUR MULTISYNC :

- **N'OUVREZ JAMAIS LE BOÎTIER DU MONITEUR.** Aucune pièce interne ne peut être réparée par l'utilisateur et l'ouverture ou la dépose des capots peut vous exposer à des risques de décharges électriques ou autres. Confiez toutes les interventions de dépannage à un personnel technique qualifié.
- Ne renversez pas de liquides dans le moniteur et ne l'utilisez pas près d'une source d'eau.
- N'introduisez pas d'objets de quelque nature que ce soit dans les fentes du boîtier car ces objets pourraient toucher des endroits sous tension dangereuse, ce qui peut provoquer des blessures, voire être fatal, ou peut occasionner une décharge électrique, un incendie ou une panne de l'appareil.
- Ne placez pas d'objets lourds sur le cordon d'alimentation. Un cordon endommagé peut occasionner une décharge électrique ou un incendie.
- Ne placez pas cet appareil sur un chariot, un support ou une table inclinés ou instables, car en cas de chute, le moniteur peut être sérieusement endommagé.
- Le cordon d'alimentation utilisé doit être agréé et en conformité avec les normes de sécurité de votre pays. (Le type H05VV-F 3G 1 mm^2 doit être utilisé en Europe).
- Au Royaume Uni, utilisez avec ce moniteur un cordon d'alimentation approuvé BS avec une prise moulée équipée d'un fusible noir (5A).
- Ne placez aucun objet sur le moniteur et ne l'utilisez pas en extérieur.
- Ne pliez pas le cordon d'alimentation.
- N'utilisez pas votre moniteur dans des endroits à hautes températures, humides, poussiéreux ou huileux.
- N'obstruez pas les aérations du moniteur.
- Les vibrations sont susceptibles d'endommager le rétroéclairage. Évitez toute installation à un endroit où le moniteur est exposé à des vibrations continues.
- Si le moniteur est cassé ou si du verre est brisé, ne touchez pas le cristal liquide, et manipulez le moniteur avec précaution.
- Pour éviter que le moniteur LCD ne tombe suite à un séisme ou à un autre choc et ne soit endommagé, assurez-vous que vous l'installez à un emplacement stable et que vous avez pris les mesures nécessaires pour éviter sa chute.

Eteignez immédiatement le moniteur, débranchez-le de la prise murale et déplacez-le à un emplacement sûr. Contactez ensuite un personnel technique qualifié dans les cas suivants. Si le moniteur est utilisé dans ces conditions, il peut tomber ou causer des risques d'incendie et de choc électrique :

- Si le support du moniteur est fissuré ou écaillé.
- Si le moniteur est instable.
- Si une odeur inhabituelle provient du moniteur.
- Si le cordon d'alimentation ou la prise sont endommagés.
- Si du liquide a été renversé ou si des objets sont tombés à l'intérieur du moniteur.
- Si le moniteur a été exposé à la pluie ou à de l'eau.
- Si le moniteur est tombé ou si le boîtier est endommagé.
- Si le moniteur ne fonctionne pas normalement tout en étant utilisé conformément aux directives d'utilisation.

ATTENTION

- Prévoyez une aération suffisante autour du moniteur pour que la chaleur puisse se dissiper correctement. N'obstruez pas les ouvertures de ventilation et ne placez pas le moniteur près d'un radiateur ou d'une autre source de chaleur. Ne posez rien sur le moniteur.
- La prise du cordon d'alimentation est le moyen principal par lequel on doit débrancher le système de l'alimentation électrique. Le moniteur doit être installé à proximité d'une prise de courant facilement accessible.
- Manipulez le moniteur avec soin lors de son transport. Conservez l'emballage pour le transport.
- Ne touchez pas la surface de l'écran LCD lorsque vous transportez, montez ou installez le moniteur. En exerçant une pression sur l'écran LCD, vous pouvez l'endommager sérieusement.

Persistance de l'image : La persistance de l'image se manifeste lorsqu'une image résiduelle ou « fantôme » d'une image précédemment affichée reste visible sur l'écran. Contrairement aux moniteurs à tube cathodique, la persistance de l'image sur les moniteurs LCD n'est pas permanente, mais l'on doit éviter d'afficher des images fixes pendant une longue période de temps.

Pour remédier à la persistance de l'image, mettez le moniteur hors tension pendant une durée égale à celle de l'affichage de l'image précédemment affichée. Par exemple, si une image est restée affichée sur l'écran pendant une heure et qu'il reste une image résiduelle, le moniteur doit être mis hors tension pendant une heure pour effacer l'image.

REMARQUE : Comme pour tous les équipements d'affichage personnels, NEC DISPLAY SOLUTIONS recommande d'utiliser à intervalles réguliers un économiseur d'écran animé chaque fois que l'écran est en veille, ou d'éteindre le moniteur lorsqu'il n'est pas utilisé.

UNE POSITION ET UN RÉGLAGE CORRECTS DU MONITEUR PEUVENT RÉDUIRE LA FATIGUE DES YEUX, DES ÉPAULES ET DE LA NUQUE. APPLIQUEZ CE QUI SUIT POUR POSITIONNER LE MONITEUR :

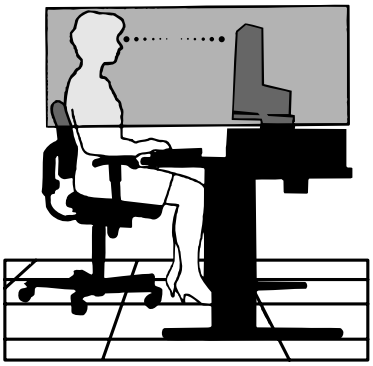

- Pour une performance optimale, laissez le moniteur chauffer pendant 20 minutes.
- Réglez la hauteur du moniteur pour que le haut de l'écran soit au niveau ou légèrement au-dessous du niveau des yeux. Vos yeux doivent pointer légèrement vers le bas pour regarder le milieu de l'écran.
- Positionnez le moniteur au minimum à 40 cm et au maximum à 70 cm de vos yeux. 50 cm est la distance optimale.
- Reposez vos yeux régulièrement en regardant un objet situé à au moins 6 mètres. Clignez souvent des yeux.
- Placez le moniteur à un angle de 90° par rapport aux fenêtres et autres sources de lumière pour réduire au maximum les reflets et l'éblouissement. Réglez l'inclinaison du moniteur pour que l'éclairage du plafond ne se reflète pas sur l'écran.
- Si une lumière réfléchie rend la vision de l'écran difficile, utilisez un filtre antireflets.
- Nettoyez le moniteur LCD avec un chiffon sans peluches et non abrasif. N'utilisez pas de solution de nettoyage ou de nettoyant pour vitres !
- Réglez les commandes de luminosité et de contraste du moniteur pour améliorer la lisibilité.
- Utilisez un support de documents placé près de l'écran.
- Placez directement devant vous ce que vous regardez le plus souvent (l'écran ou les documents de référence) pour minimiser les mouvements de la tête lorsque vous tapez.
- Évitez d'afficher des motifs fixes sur l'écran pendant de longues périodes pour éviter la rémanence (persistance de l'image).
- Consultez régulièrement un ophtalmologiste.

Ergonomie

Pour obtenir l'ergonomie maximale, nous recommandons ce qui suit :

- Pour éviter la fatigue des yeux, réglez la luminosité sur une valeur modérée. Placez une feuille de papier blanche à côté de l'écran LCD pour vérifier la luminance.
- Ne placez pas la commande de contraste sur son réglage maximum.
- Utilisez les commandes de taille et de position préprogrammées avec des signaux standard.
- Utilisez le réglage couleur préprogrammé.
- Utilisez des signaux non entrelacés avec une fréquence de rafraîchissement vertical supérieure à 60 Hz.
- N'utilisez pas du bleu primaire sur un fond sombre car cela rend la lecture difficile et peut occasionner une fatigue oculaire par un contraste insuffisant.

Nettoyage de l'écran à cristaux liquides (LCD)

- Essuyez l'écran LCD avec précaution à l'aide d'un chiffon doux lorsque cela est nécessaire.
- Ne frottez pas l'écran LCD avec une matière rugueuse.
- N'exercez aucune pression sur l'écran LCD.
- N'utilisez pas de nettoyant à base d'alcool sous peine d'endommager ou de décolorer la surface LCD.

Nettoyage du boîtier

- Débranchez le système d'alimentation électrique.
- Essuyez délicatement le boîtier avec un chiffon doux.
- Pour nettoyer le boîtier, imbibez le chiffon avec un détergent neutre et de l'eau, essuyez le boîtier et séchez avec un chiffon sec.

REMARQUE : la surface du boîtier contient de nombreuses matières plastiques. N'utilisez PAS de benzène, diluant, détergent alcalin, détergent à base d'alcool, nettoyant pour vitres, cire, vernis, lessive ou insecticide. Ne posez pas de matières en caoutchouc ou en vinyle sur le boîtier pendant de longues périodes. Ces types de liquides et de tissus peuvent abîmer, fissurer ou écailler la peinture.

Pour obtenir des informations détaillées sur la configuration d'un environnement de travail sain, envoyez un courrier à American National Standard for Human Factors Engineering of Computer Workstations - ANSI/HFES 100-2007 - The Human Factors Society, Inc. P.O. Box 1369, Santa Monica, California 90406, États-Unis.

Caractéristiques du produit

- DisplayPort et HDMI, prenant en charge la profondeur de couleur de 10 bits.
- Mode image simple à 5 paramètres (voir page 13).
- Reproduction précise des couleurs pour des graphismes de pointe (voir page 17).
- Chauffage rapide.
- Mode à double écran Image dans image et Image par image avec prévisualisation en temps réel (voir page 14).
- Concentrateur USB avec deux ports montants (voir page 14).
- Fonction étendue de gestion des couleurs avec MultiProfiler, y compris les mises à jour automatiques de profil ICC (émulation de profil ICC et émulation d'imprimante) (voir page 17).
- Basse consommation d'énergie grâce au MODE ECO (voir page 12).
- Encombrement réduit.

Sommaire

La boîte* de votre nouveau moniteur NEC doit contenir les éléments suivants :

- Moniteur MultiSync avec support ajustable en inclinaison/pivotement/rotation/hauteur
- Cordon d'alimentation
- Câble de signal vidéo (câble DVI-D vers DVI-D)
- Câble de signal vidéo (câble DisplayPort)
- Câble de signal vidéo (câble mini DisplayPort à DisplayPort)
- Câble USB
- Manuel d'installation
- CD-ROM
- Vis (x 4) (pour monter le moniteur sur un bras flexible (page 10))

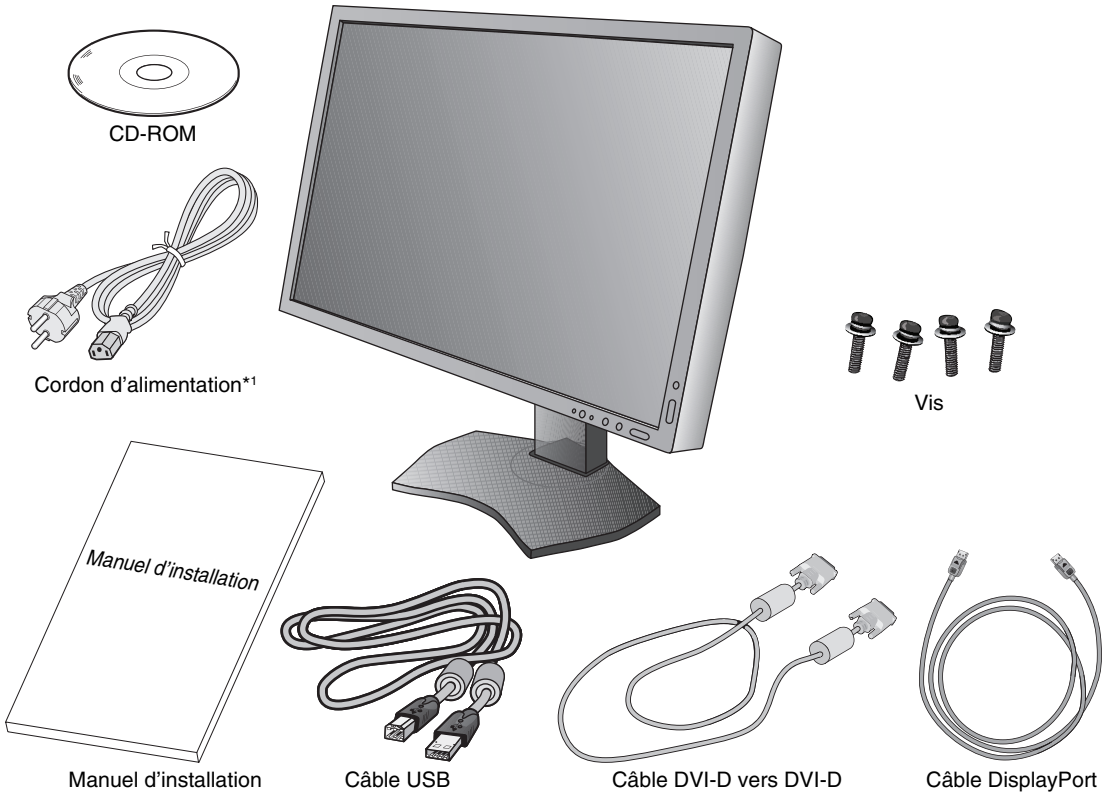

REMARQUE : La « Barre de sons MultiSync Pro » peut également être intégrée à ce moniteur (optionnel). Adressez-vous à votre fournisseur ou consultez notre site Web.

* *N'oubliez pas de conserver la boîte et le matériel d'emballage d'origine pour le cas où vous seriez amené à transporter ou expédier le moniteur.*

*1 Le type et le nombre de cordons d'alimentation inclus dépendent de l'endroit où le moniteur LCD est expédié. Lorsque plusieurs cordons d'alimentation sont inclus, utilisez celui conforme aux normes de sécurité et à la tension en vigueur dans votre pays.

Démarrage rapide

Pour connecter le moniteur LCD à votre système, suivez ces instructions :

REMARQUE : lisez les « Conseils d'utilisation » (page 3) avant l'installation.

1. Éteignez votre ordinateur.
2. **Pour un PC ou un Mac équipé d'une sortie numérique DVI :** Branchez le câble signal DVI au connecteur de la carte graphique de votre système (**Figure A.1**). Serrez toutes les vis.

   Pour un PC équipé d'une sortie analogique : Branchez le câble de signal mini-connecteur D-SUB à 15 broches vers DVI-A au connecteur de la carte graphique de votre système (**Figure A.2**).

   Pour un MAC : Branchez l'adaptateur de câble pour Macintosh (non fourni) à l'ordinateur et branchez le mini-connecteur D-SUB 15 broches à l'adaptateur (**Figure A.3**).

REMARQUE : certains systèmes Macintosh n'ont pas besoin d'adaptateur de câble.

Pour un PC avec une sortie DisplayPort : Branchez le câble DisplayPort au connecteur de la carte graphique de votre système (**Figure A.4**).

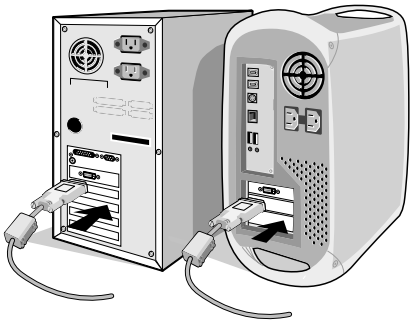

Figure A.1

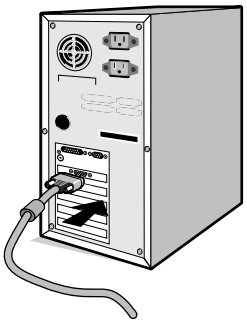

Figure A.2

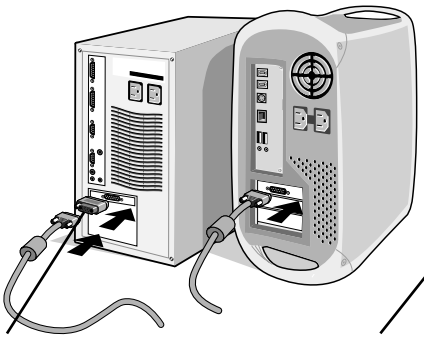

Figure A.3

Figure A.4

REMARQUE : 1. Utilisez un câble DisplayPort avec logo.
2. Lors du retrait du câble du port d'affichage, appuyez sur le bouton du haut pour déverrouiller.

3. Le bouton de verrouillage bloque le réglage de la hauteur. Placez votre main sur la partie supérieure du moniteur pour baisser complètement l'écran. Faites glisser le bouton de verrouillage pour débloquer le moniteur (**Figure B.1**).

REMARQUE : manipulez avec soin lors du déverrouillage du support.

Placez les mains de chaque côté du moniteur pour incliner l'écran LCD de 30 degrés et le placer sur la position la plus haute. Faites glisser le cache-câble vers le haut (**Figure B.2**).

REMARQUE : vous ne pouvez pas retirer le cache-câble.

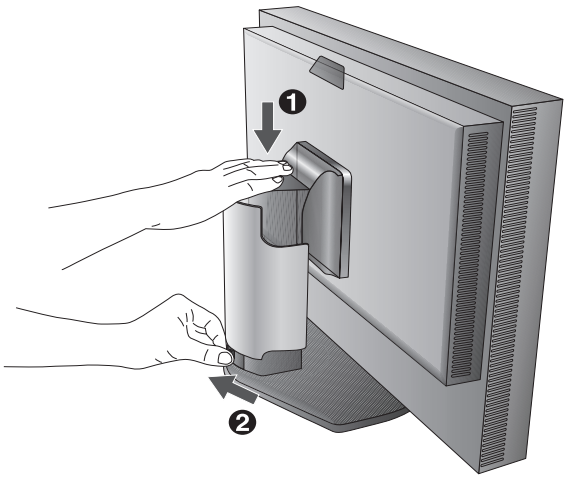

Figure B.1

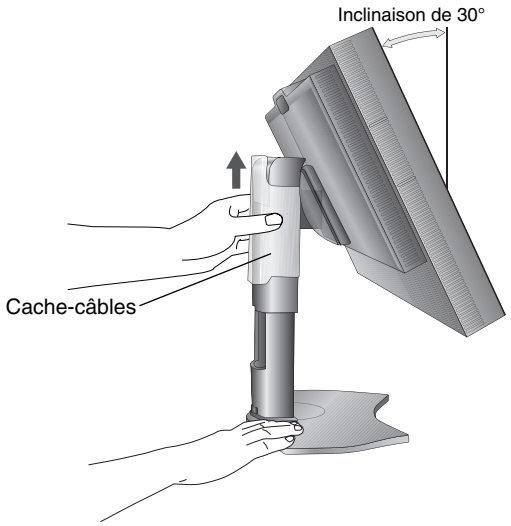

Figure B.2

4. Branchez tous les câbles aux prises appropriées (**Figure C.1**). À l'aide du câble USB, branchez la prise de type B au port montant USB situé sur le côté arrière droit du moniteur et la prise de type A au port descendant de l'ordinateur (**Figure C.1a**). Si vous utilisez le cordon de l'appareil USB, branchez-le dans un des ports descendants du moniteur.

REMARQUE : une mauvaise connexion des câbles peut nuire au fonctionnement, endommager l'affichage ou des composants et nuire à la qualité de l'affichage du module LCD et/ou réduire la durée de vie du module.

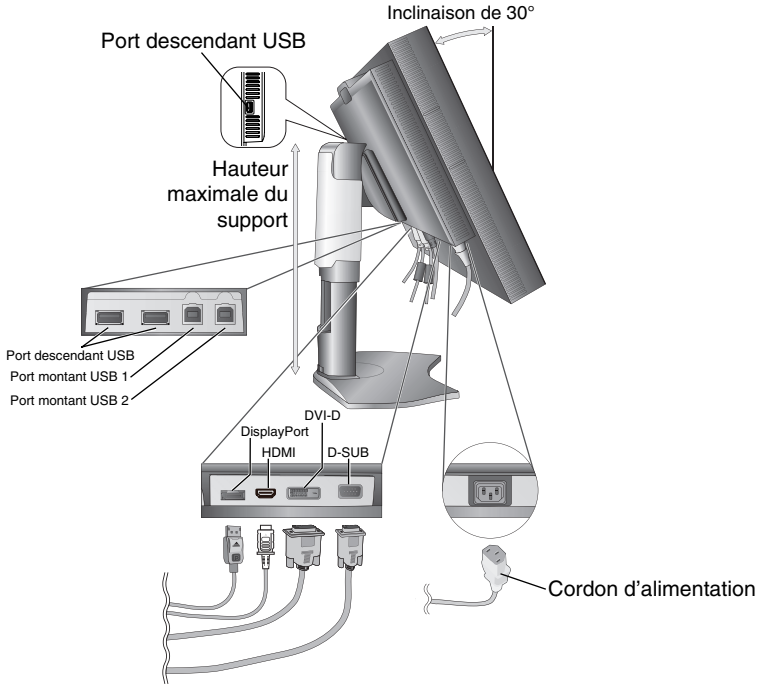

Figure C.1

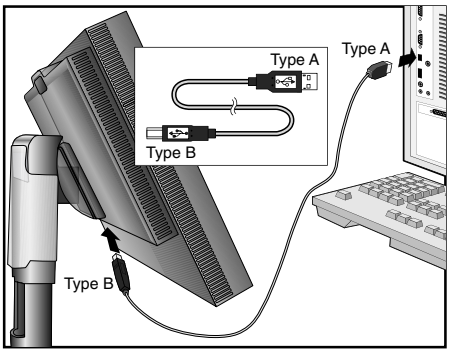

Figure C.1a

5. Pour que les câbles restent bien organisés, disposez-les dans le cache-câbles intégré au support.
   Placez les câbles dans les crochets fermement et à une distance égale (**Figure C.2** et **Figure C.3**).
6. Vérifiez que vous pouvez bien tourner, lever et baisser l'écran du moniteur une fois les câbles installés.

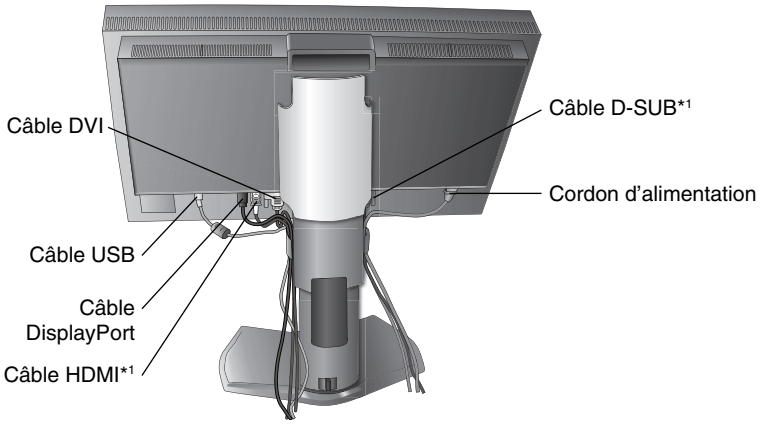

Figure C.2

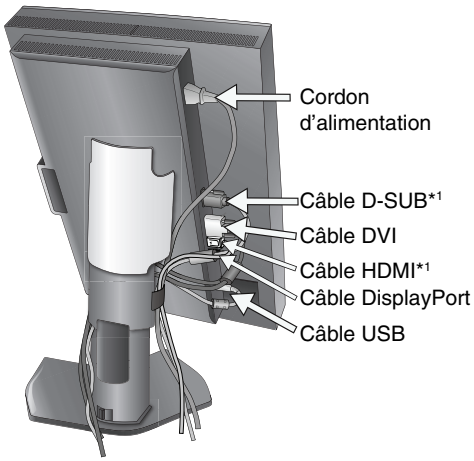

Figure C.3

*1 : câble non inclus.

Français

7. Faites glisser le cache-câble (**Figure D.1**).
8. Connectez une extrémité du cordon d'alimentation à la prise CA à l'arrière du moniteur et l'autre à la prise de courant.

REMARQUE : reportez-vous à la section Attention de ce manuel pour le choix d'un cordon d'alimentation CA adapté.

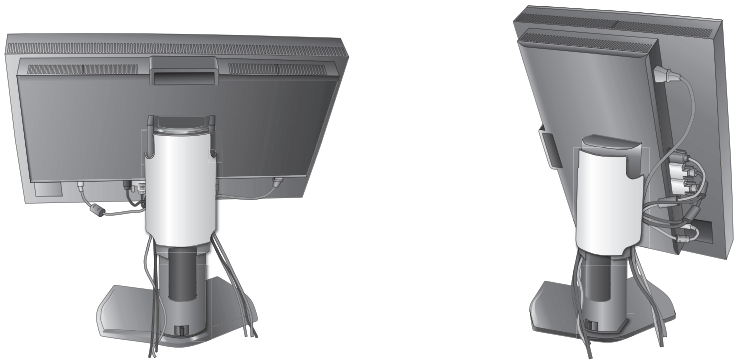

Figure D.1

9. Allumez le moniteur avec le bouton d'alimentation situé à l'avant (**Figure E.1**) ainsi que l'ordinateur.
10. Le Réglage Automatique Sans Intervention applique automatiquement au moniteur, pour la plupart des résolutions, les paramètres optimaux en fonction de la configuration initiale. Pour des réglages supplémentaires, utilisez les commandes OSD suivantes :
    - CONTRASTE AUTO. (entrée analogique seulement)
    - REGLAGE AUTO (entrée analogique uniquement)

    Reportez-vous à la section **Commandes** de ce manuel de l'utilisateur pour une description complète de ces commandes OSD.

REMARQUE : si vous rencontrez des problèmes, veuillez vous reporter à la section **Dépannage** de ce manuel.

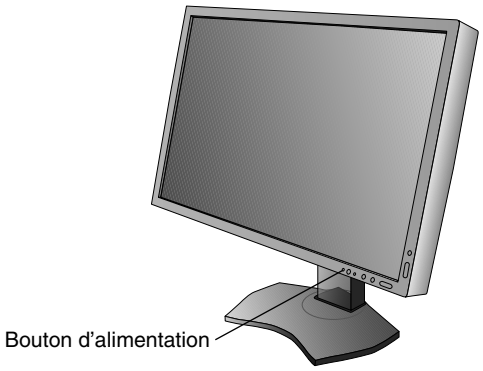

Figure E.1

Élévation et abaissement de l'écran du moniteur

Le moniteur peut être levé ou baissé en mode Portrait ou Paysage.
Pour lever ou baisser l'écran, placez les mains de chaque côté du moniteur et situez-le à la hauteur de votre choix (**Figure RL.1**).

REMARQUE : manipulez l'écran avec précaution lorsque vous l'élevez ou l'abaissez.

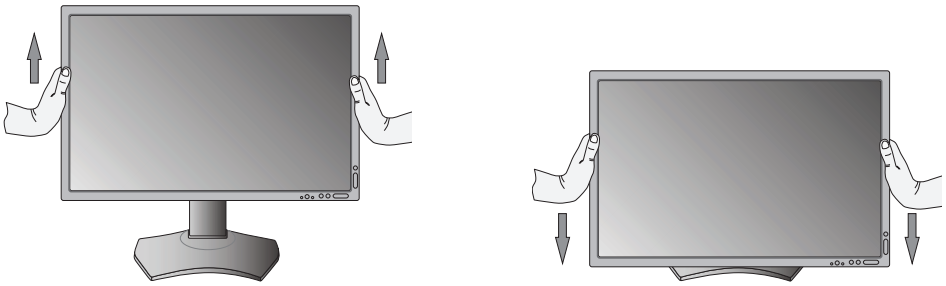

Figure RL.1

Rotation de l'écran

Avant de tourner l'écran, celui-ci doit être levé et incliné au niveau maximum afin d'éviter tout choc contre le bureau ou tout pincement des doigts. Débranchez tous les câbles.
Pour lever l'écran, placez les mains de chaque côté du moniteur et levez-le jusqu'à la hauteur maximale (**Figure RL.1**).
Pour tourner l'écran, placez les mains de chaque côté du moniteur et tournez-le dans le sens des aiguilles d'une montre, de paysage à portrait ou dans le sens inverse (**Figure R.1**).
Pour faire passer le menu OSD du mode Paysage au mode Portrait ou inversement, reportez-vous à la section « Commandes ».

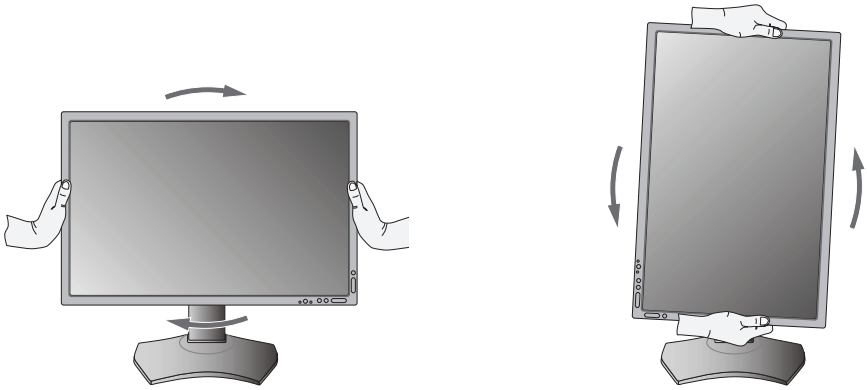

Figure R.1

Inclinaison

Tenez le haut et le bas de l'écran du moniteur et ajustez manuellement l'inclinaison souhaitée (**Figure TS.1**).

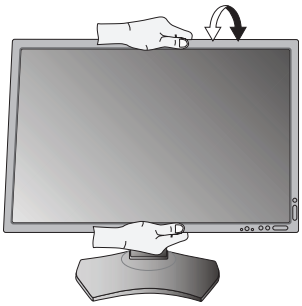

Figure TS.1

REMARQUE : manipulez l'écran avec précaution lorsque vous l'inclinez.

Pivotement

Tenez les deux côtés de l'écran du moniteur et ajustez manuellement le pivotement souhaité (**Figure TS.2**).

Figure TS.2

Français

Installation du bras flexible

Ce moniteur LCD est conçu pour être utilisé avec un bras flexible.

Pour préparer le moniteur en vue d'un autre montage :

- Suivez les instructions du fabricant pour le montage de l'écran.
- Afin de respecter les prescriptions relatives à la sécurité, le moniteur doit être monté sur un bras pouvant supporter son poids.
  Reportez-vous à la page 27 pour obtenir de plus amples informations. Retirez le socle du moniteur avant le montage.

Comment retirer le support du moniteur à des fins de montage

Pour préparer le moniteur en vue d'un autre montage :

1. Déconnectez tous les câbles.
2. Placez les mains de chaque côté du moniteur et levez ce dernier jusqu'à la position la plus haute.
3. Placez le moniteur face vers le bas sur une surface non abrasive (**Figure S.1**).
4. Placez une main autour du support et l'autre sur le levier à dégagement rapide.
   Appuyez sur le levier à dégagement rapide et tournez-le dans la direction indiquée par les flèches (**Figure S.1**).
5. Soulevez le support pour le décrocher du moniteur (**Figure S.1**).
   Vous pouvez maintenant monter le moniteur d'une façon différente.
   Inversez cette procédure pour fixer à nouveau le support.

REMARQUE : manipulez avec soin lors de retrait du support du moniteur.

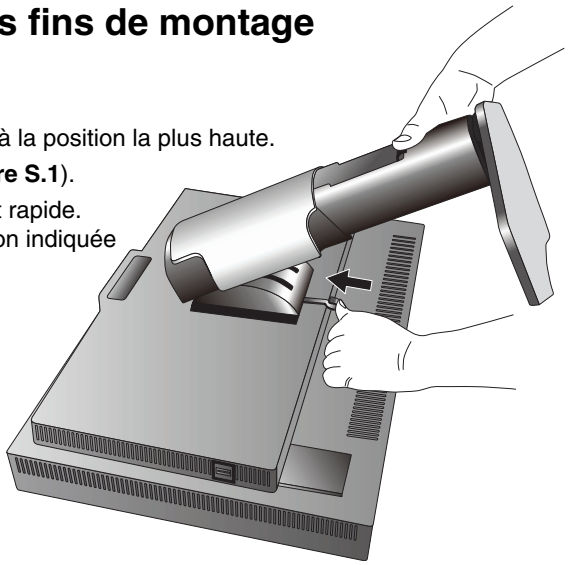

Figure S.1

Montage du bras flexible

Ce moniteur LCD est conçu pour être utilisé avec un bras flexible.

1. Suivez les instructions de la partie Comment retirer le support du moniteur pour retirer le support.
2. À l'aide des 4 vis maintenant le support, fixez le bras au moniteur (**Figure F.1**).

Attention : utilisez UNIQUEMENT les 4 vis fournies ou les vis de taille M4 (Longueur : largeur du support et de la rondelle + 10-12 mm) pour éviter d'endommager le moniteur et le support. Afin de respecter les prescriptions relatives à la sécurité, le moniteur doit être monté sur un bras garantissant la stabilité nécessaire en fonction du poids du moniteur.
Le moniteur LCD doit être uniquement utilisé avec un bras homologué (par exemple, portant la marque GS).

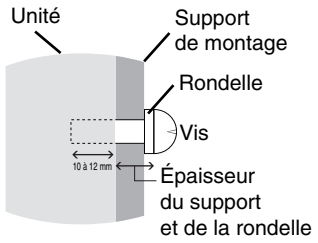

REMARQUE : serrez toutes les vis
(force de montage recommandée : de 98 à 137N•cm).

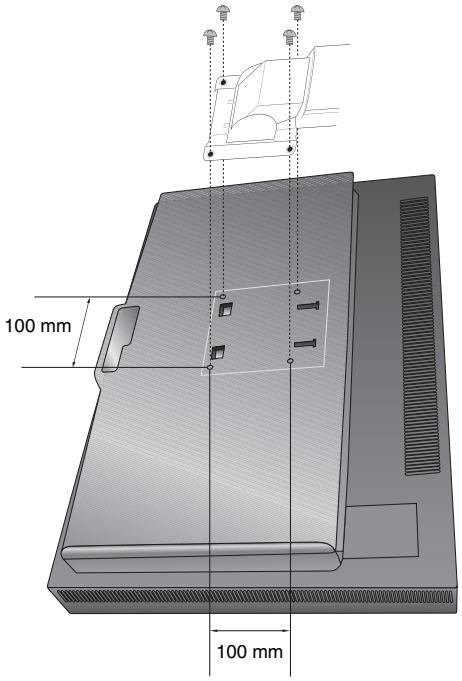

Poids de l'assemblage du LCD : 7,4 kg

Figure F.1

Commandes

Les boutons de commande OSD (On-screen Display - Affichage à l'écran) sur la face avant du moniteur fonctionnent comme suit :

Pour accéder au menu OSD, appuyez sur le bouton MENU.
Pour modifier le signal d'entrée, appuyez sur le bouton SELECT.

REMARQUE : l'OSD doit être fermé pour que vous puissiez modifier le signal d'entrée.

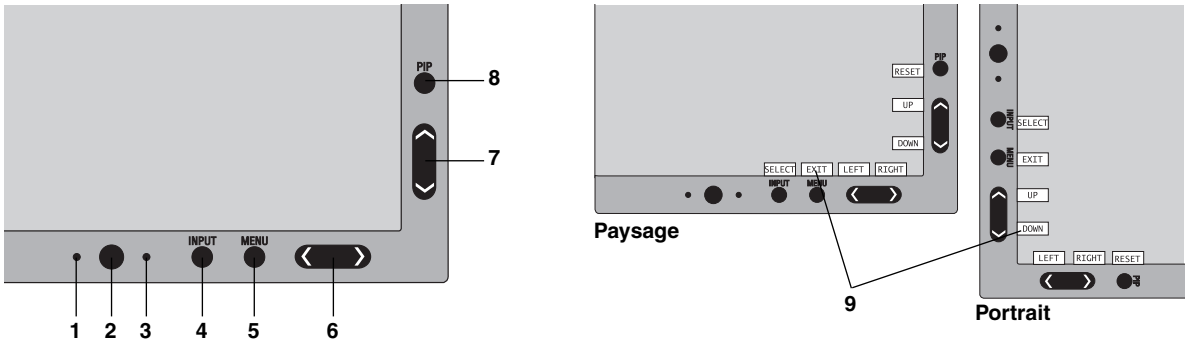

1 CAPTEUR GRADATION AUTO	Détecte le niveau de lumière ambiante, permettant ainsi au moniteur d'ajuster différents paramètres pour un affichage plus agréable à l'œil. Ne placez rien sur ce capteur.
2 Alimentation	Allume ou éteint le moniteur.
3 Voyant	Indique que le moniteur est sous tension. Disponible en bleu ou en vert dans le menu OSD avancé.
4 INPUT/SELECT	Ouvre le menu de commandes OSD. Ouvre les sous-menus OSD. Hors du menu de commandes OSD, modifie la source d'entrée. Maintenez le bouton enfoncé pour afficher le menu de sélection USB lorsque vous n'êtes pas dans le menu de commandes OSD*1. REMARQUE : cette sélection USB revient au paramètre actuel du menu OSD lorsque vous modifiez le signal d'entrée ou éteignez le moniteur.
5 MENU/EXIT	Permet d'accéder au menu OSD. Permet de quitter le sous-menu OSD. Permet de quitter le menu de commandes OSD.
6 GAUCHE/DROITE	Permet de naviguer de GAUCHE à DROITE dans le menu de commandes OSD. Vous pouvez régler directement la luminosité, lorsque le menu OSD est désactivé*1.
7 HAUT/BAS	Permet de naviguer de haut en bas dans le menu de commandes OSD. Affiche le PICTURE MODE (MODE IMAGE) lorsque vous n'êtes pas dans le menu de commandes OSD*1, *2.
8 RESET/PIP	Réinitialise les paramètres d'usine de l'OSD dans le menu de commandes OSD. Vous pouvez sélectionner le PIP lorsque l'OSD n'est pas affiché*3. Appuyez sur ce bouton pour afficher le MODE ECO lorsque le menu OSD est désactivé*1.
9 GUIDE DES TOUCHES	Le guide des touches apparaît à l'écran lorsque l'on accède au menu de commandes OSD. Le guide des touches passe du mode paysage au mode portrait en même temps que le menu de commandes OSD*.

* La fonctionnalité des boutons « GAUCHE/DROITE » et « HAUT/BAS » est interchangeable selon l'orientation (paysage/portrait) de l'OSD.

*1 Vous ne pouvez pas utiliser cette fonction lorsque la fonction de TOUCHE DE RACCOURCI est désactivée.

*2 Menu PICTURE MODE (MODE IMAGE).
Appuyez sur les boutons HAUT/BAS pour sélectionner le PICTURE MODE (MODE IMAGE). En mode PIP ou IMAGE PAR IMAGE, vous pouvez sélectionner le mode d'image pour la fenêtre principale et la sous-fenêtre de manière indépendante en appuyant sur les boutons GAUCHE/DROITE.

*3 Menu MODE PIP.
Appuyez sur les boutons HAUT/BAS pour activer ou désactiver la sous-image. Appuyez sur les boutons GAUCHE/DROITE pour passer de la fenêtre principale à la sous-fenêtre et inversement.

RÉGLAGE DE LA LANGUE DE L'OSD

- Utilisez les touches de commande (GAUCHE/DROITE ou HAUT/BAS ou MENU) pour accéder au menu « LANGUAGE SELECTION » (SÉLECTION DE LA LANGUE).
- Sélectionnez la langue de l'OSD à l'aide des boutons GAUCHE/DROITE et HAUT/BAS.
- Pour quitter le menu OSD, appuyez sur le bouton EXIT.

REMARQUE : vous ne devez régler la langue de l'OSD que lors de la configuration initiale. La langue de l'OSD ne change pas à moins que l'utilisateur ne la modifie ultérieurement.

Commandes de luminosité et de contraste

LUMINOSITE

Règle la luminosité globale de l'image et du fond de l'écran.

REMARQUE : le niveau de luminosité est réglé à l'aide de la sortie de rétroéclairage.
L'affichage effectue une compensation numérique en cas de luminosité faible ou élevée.
Dans ce cas, la valeur de la luminosité de l'OSD devient magenta.

REMARQUE : la performance optimale de l'affichage se situe dans la plage où la valeur de la luminosité de l'OSD est noire. Si l'affichage n'arrive pas à atteindre la luminosité souhaitée, la valeur de la luminosité numérique de l'OSD clignote.

REMARQUE : l'affichage compense automatiquement les paramètres de luminosité bas en réglant le contraste de l'écran sur la luminosité souhaitée. Cela réduit le rapport de contraste et l'indicateur OSD devient magenta.

REMARQUE : l'affichage compense automatiquement les paramètres de luminosité élevés en baissant la compensation d'uniformité jusqu'à obtenir la luminosité souhaitée. L'indicateur OSD devient magenta et l'uniformité peut baisser.

CONTRASTE (Entrée analogique uniquement)

Règle la luminosité globale de l'image et du fond de l'écran par niveau du signal d'entrée.

REMARQUE : nous vous recommandons de régler la LUMINOSITE de l'écran pour obtenir un niveau de consommation d'énergie plus faible et une meilleure qualité d'image.

MODE ECO

Réduit la consommation d'énergie en diminuant le niveau de luminosité.

ARRET(ARR) : aucune fonction.

MODE1 : réduit la luminosité maximum possible jusqu'à environ 200 cd/m^2.

MODE2 : réduit la luminosité maximum possible jusqu'à environ 100 cd/m^2.

NOIR

Règle la luminance du noir.
Lorsque vous sélectionnez des paramètres bas ne pouvant pas être affichés, l'OSD devient magenta.

Réglage auto. (entrée analogique seulement)

REGLAGE AUTO

Règle automatiquement la position, la HAUTEUR et la FINESSE de l'image.

CONTRASTE AUTO.

Règle l'image affichée pour des entrées vidéo non standard.

Commandes relatives à l'image

GAUCHE/DROITE

Contrôle la position horizontale de l'image dans la zone d'affichage du LCD.

BAS/HAUT

Contrôle la position verticale de l'image dans la zone d'affichage du LCD.

HAUTEUR (entrée analogique uniquement)

Règle la largeur par l'augmentation ou la diminution de ce paramètre.

Si la fonction « REGLAGE AUTO » ne vous donne pas un paramétrage satisfaisant de l'image, il est possible de procéder à une mise au point supplémentaire à l'aide de la fonction HAUTEUR (molette). Pour cela, on peut utiliser un test du motif de moirage. Cette fonction peut modifier la largeur de l'image. Utilisez le menu GAUCHE/DROITE pour centrer l'image sur l'écran. Une HAUTEUR mal étalonnée donne un résultat semblable à celui du dessin de gauche. L'image doit être homogène.

Valeur de HAUTEUR incorrecte. → Valeur de HAUTEUR améliorée. → Valeur de HAUTEUR correcte.

FINESSE (entrée analogique uniquement)

Améliore le point, la clarté et la stabilité de l'image par augmentation ou diminution de ce paramètre.

Si la fonction « REGLAGE AUTO » et la fonction « HAUTEUR » ne vous donnent pas un paramétrage satisfaisant de l'image, il est possible de procéder à une mise au point de la finesse à l'aide de la fonction « FINESSE ».

Pour cela, on peut utiliser un test du motif de moirage. Une FINESSE mal étalonnée donne un résultat semblable à celui du dessin de gauche. L'image doit être homogène.

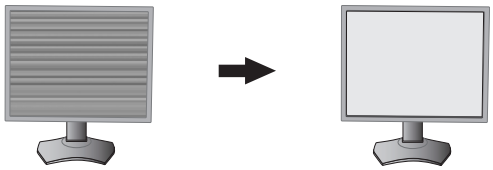

Valeur de FINESSE incorrecte.

Valeur de FINESSE correcte.

FINESSE AUTO. (entrée analogique uniquement)

Cette fonction règle automatiquement et périodiquement la « FINESSE » en fonction des changements de condition des signaux. Cette fonction se règle toutes les 33 minutes environ.

EXPANSION

Règle la méthode de zoom.

PLEIN : La taille de l'image est agrandie à plein écran, quelle que soit sa résolution.

ASPECT : l'image est agrandie sans modifier le rapport du format.

ARRET : lL'image n'est pas agrandie.

PERSO. : pour obtenir des instructions détaillées, reportez-vous au menu OSD avancé.

NETTETE

Cette fonction permet de conserver numériquement la netteté de l'image à tout moment. Elle s'ajuste continuellement afin d'obtenir une image distincte ou douce et est réglée de manière indépendante pour différentes résolutions.

Systèmes de contrôle des couleurs

PICTURE MODE (MODE IMAGE)

Choisissez le mode Image qui convient le mieux au type de contenu affiché. Vous avez le choix entre 5 types. Pour obtenir de plus amples informations, reportez-vous au menu AVANCÉ, Élement1, PICTURE MODE (MODE IMAGE) (page 18) et au chapitre « Utilisation de la fonction MODE IMAGE » (page 17).

BLANC

Règle la température des blancs sur NATIVE ou en augmentant ou diminuant ce paramètre. Une température des couleurs basse confère une teinte rougeâtre à l'écran alors qu'une température plus élevée lui confère une teinte bleuâtre. NATIVE est la température de couleur par défaut de l'écran LCD. 6 500 K est la valeur conseillée pour le graphisme et 5 000 K pour l'impression.

REGLAGE

TEINTE : permet de régler la teinte de chaque couleur*1. La couleur est directement modifiée à l'écran et les barres de couleur du menu affichent l'amplitude de la modification.

CORRECTION : permet de régler la luminosité de chaque couleur*1. Appuyez sur le bouton DROITE pour augmenter la luminosité de la couleur.

SATURATION : permet de régler la profondeur de chaque couleur*1. Appuyez sur le bouton DROITE pour augmenter la vivacité de la couleur.

BLANC (Balance des blancs) : pour affiner le réglage de la TEMPERATURE, vous pouvez ajuster les niveaux R/V/B du point blanc. Pour ce faire, le paramètre PERSO. doit être défini sur TEMPERATURE.

*1 : ROUGE, JAUNE, VERT, CYAN, BLEU et MAGENTA.

PARAMETRE AVANCE

Affiche le MENU AVANCÉ. Reportez-vous à la page 18 pour obtenir des informations détaillées. Reportez-vous à l'Élément1 du manuel Avancé pour régler le PICTURE MODE (MODE IMAGE).

Outils

MODE PIP

Sélectionnez le MODE PIP, ARRET/PIP/COTE A COTE - FORMAT/COTE A COTE - PLEIN ECRAN.
Vous pouvez sélectionner un MODE IMAGE individuellement pour chaque écran.
Il est possible d'afficher 2 entrées en même temps.

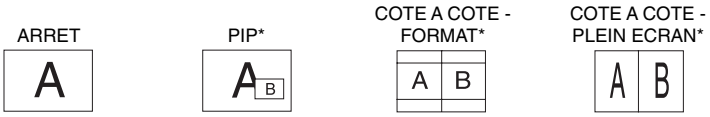

MAIN IMAGE ROTATION (ROTATION IMAGE PRINCIPALE) : ACTIVEE /
SUB IMAGE ROTATION (ROTATION SOUS-IMAGE) : ACTIVEE

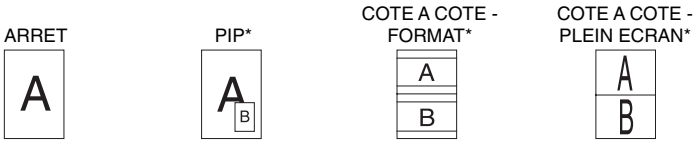

ENTREE PIP

Permet de sélectionner le signal d'entrée de l'image dans l'image.

PIP GAUCHE/DROITE

Contrôle la position horizontale de la fenêtre Image dans image en mode PIP.

PIP BAS/HAUT

Contrôle la position verticale de la fenêtre Image dans image en mode PIP.

TAILLE PIP

Permet de sélectionner la taille de la sous-image insérée en mode PIP.

SELECTION USB

Modifiez l'entrée du flux montant USB associée à l'entrée d'image actuelle, 1 ou 2. Lorsque vous connectez un ordinateur à chacun des ports montants, vous pouvez utiliser les ports USB descendants du moniteur pour sélectionner ce paramètre pour le signal d'entrée.
Vous pouvez modifier l'écran actif et la combinaison de ports USB montants grâce au bouton Input (Entrée) (voir page 11).
Vous pouvez définir la sélection USB de chaque signal d'entrée dans le menu avancé (voir page 22).
Lorsque vous utilisez un seul port montant, le port par défaut est le port montant utilisé pour la connexion.

REMARQUE : pour éviter toute perte de données, avant de modifier les ports USB montants, vérifiez qu'aucun périphérique de stockage USB n'est utilisé par le système d'exploitation de l'ordinateur relié au port USB montant.

DETECTION VIDEO

Sélectionne la méthode de détection de la vidéo lorsque plusieurs entrées vidéo se trouvent connectées.

PREM. : s'il n'existe pas de signal d'entrée vidéo, le moniteur recherche un signal vidéo sur l'autre port d'entrée(s) vidéo. Si un signal vidéo est présent sur un autre port, le moniteur bascule automatiquement le port d'entrée vidéo vers la nouvelle source vidéo détectée. Le moniteur ne recherchera pas d'autre signal vidéo tant que la source vidéo actuelle sera présente.

DERN. : si le moniteur affiche un signal de la source actuelle et qu'une nouvelle source vidéo lui est fournie, le moniteur bascule automatiquement vers cette nouvelle source vidéo. S'il n'existe pas de signal d'entrée vidéo, le moniteur recherche un signal vidéo sur l'autre port ou les autres ports d'entrée vidéo. Si le signal vidéo est présent sur un autre port, le moniteur bascule automatiquement le port d'entrée vidéo vers la nouvelle source vidéo détectée.

ARRET PROGRAMMATEUR

Le moniteur s'éteint automatiquement au bout du laps de temps prédéfini à l'aide de cette option.
Avant la mise hors tension, un message s'affiche à l'écran et vous demande si vous souhaitez retarder l'extinction de 60 minutes. Appuyez sur un bouton de l'OSD pour la retarder.

* Le paramètre « 6 - RÉGLAGE AXE » ou Emulation d'impression par MultiProfiler entraînera les cas suivants en fonction des conditions de paramétrage.
Paramétrage pour un seul écran : le résultat du paramétrage est reflété dans la fenêtre correspondante (Principale ou Secondaire).
Paramétrage individuel pour chaque écran : le résultat du paramétrage n'est reflété que dans la Fenêtre principale. Puis, Avertissement (6-AXIS SUB:OFF) s'affiche à l'écran.
Paramétrage identique pour les deux écrans : le résultat du paramétrage est reflété dans les fenêtres Principale et Secondaire.

MODE ARRET

L'IPM permet au moniteur de passer en mode d'économie d'énergie après une période d'inactivité.

Le MODE ARRET offre quatre réglages.

ARRET : le moniteur ne passe pas en mode d'économie d'énergie lorsque le signal d'entrée est perdu.

STANDARD : le moniteur passe automatiquement en mode d'économie d'énergie dès que le signal d'entrée est perdu.

AVANCE : le circuit de détection du signal fonctionne sans arrêt. Le temps de récupération pour revenir au mode normal est plus rapide qu'avec le paramètre STANDARD. La consommation d'énergie est un plus élevée qu'avec le paramètre STANDARD.

REMARQUE : Si le réglage STANDARD est défini, et si l'image ne réapparaît pas lorsque le signal est redémarré, utilisez le réglage AVANCE.

OPTION : le moniteur passe automatiquement en mode d'économie d'énergie lorsque la lumière environnante passe en dessous du niveau établi par l'utilisateur. Le niveau peut être ajusté dans le PARAMETRE MODE ARRET de l'élément 6 du menu OSD avancé.

Lorsque le moniteur est en mode d'économie d'énergie, le voyant lumineux situé sur l'avant du moniteur clignote et devient orange. Pour repasser en mode normal lorsque le moniteur est en mode d'économie d'énergie, appuyez sur n'importe quel bouton frontal, excepté le bouton d'alimentation et le bouton SELECT.

Lorsque la lumière environnante atteint à nouveau un niveau normal, le moniteur repasse automatiquement en mode normal.

Outils du MENU

LANGUE

Les menus des commandes OSD sont disponibles en neuf langues.

OSD GAUCHE/DROITE

Vous pouvez choisir l'emplacement sur l'écran de la fenêtre de commandes OSD. En choisissant la position de l'OSD, vous pouvez régler manuellement la position du menu de commandes OSD à gauche ou à droite.

OSD BAS/HAUT

Vous pouvez choisir l'emplacement sur l'écran de la fenêtre de commandes OSD. Sélectionnez la position de l'OSD pour régler manuellement la position du menu de commandes OSD à gauche ou à droite.

EXTINCTION DE L'OSD

Le menu des commandes OSD reste à l'écran aussi longtemps qu'il est utilisé. Vous pouvez choisir la durée d'attente du moniteur entre la dernière pression de touche et la désactivation du menu des commandes OSD. Les durées prédéfinies s'échelonnent de 10 à 120 secondes, par incréments de 5 secondes.

VERROUILLAGE OSD

Cette commande bloque totalement l'accès à toutes les fonctions de commande OSD. Toute tentative d'activation des commandes OSD, lorsque ce dernier est verrouillé, provoque l'apparition d'un écran informant que les commandes OSD sont verrouillées.

Il existe quatre types de VERROUILLAGES OSD :

VERROUILLAGE OSD sans commande : pour activer la fonction de verrouillage OSD, appuyez sur le bouton SELECT puis sur « DROITE », et maintenez les deux boutons enfoncés. Pour désactiver la fonction de verrouillage OSD, maintenez enfoncés simultanément les boutons SELECT et « DROITE » dans le menu OSD. Aucune commande ne peut être réglée en mode verrouillé.

VERROUILLAGE OSD avec contrôle de LUMINOSITE (uniquement) : pour activer la fonction de verrouillage OSD, appuyez sur le bouton SELECT puis sur les boutons « BAS » et « GAUCHE », et maintenez les trois boutons enfoncés. Pour désactiver la fonction de verrouillage OSD, appuyez sur SELECT puis sur les boutons « BAS » et « GAUCHE » et maintenez les trois boutons enfoncés dans le menu OSD. La LUMINOSITE peut être réglée en mode verrouillé.

PERSONNALISÉ : reportez-vous au menu OSD avancé.

TRANSPARENCE OSD

Ajuste la transparence du menu OSD.

COULEUR OSD

Ajuste la couleur du menu OSD. La « couleur du cadre de la fenêtre de l'élément », la « couleur de sélection d'un élément » et la « couleur du cadre de la fenêtre de réglage » peuvent être changées en rouge, en vert, en bleu ou en gris.

NOTIFICAT. RESOLUTION

La résolution optimale est 1 920 x 1 200 pour PA242W. Si MARCHE est sélectionné, un message apparaît à l'écran au bout de 30 secondes, vous informant que la résolution n'est pas égale à 1 920 x 1 200 pour PA242W.

TOUCHE DE RACCOURCI

Vous pouvez régler directement la LUMINOSITE. Lorsque cette fonction est sur MARCHE, vous pouvez régler la luminosité à l'aide des boutons de gauche ou de droite alors que le menu OSD est désactivé. Le menu OSD par défaut est accessible à l'aide du bouton EXIT. Lorsque cette fonction est sur ARRÊT, certains boutons sont désactivés (voir page 11).

PREREGLAGE USINE

En sélectionnant Préréglage usine, vous réinitialisez tous les paramètres des commandes OSD (LUMINOSITE, CONTRASTE, MODE ECO, NOIR, IMAGE CONTROL (CONTROLE DE L'IMAGE), COLOR CONTROL SYSTEM (SYSTEME DE CONTROLE DES COULEURS), NETTETE, MODE PIP, ENTREE PIP, PIP GAUCHE/DROITE, PIP HAUT/BAS, TAILLE PIP, SELECTION USB, ARRET PROGRAMMATEUR, MODE ARRET, OSD GAUCHE/DROITE, OSD HAUT/BAS, EXTINCTION DE L'OSD, TRANSPARENCE OSD) à leur valeur de sortie d'usine. Les paramètres individuels peuvent être réinitialisés en mettant la commande concernée en surbrillance et en appuyant sur le bouton RESET.

REMARQUE : si vous souhaitez également réinitialiser les paramètres de calibrage d'image et SELF COLOR CORRECTION (CORRECTION AUTOMATIQUE DE LA COULEUR), utilisez la fonction du PREREGLAGE USINE du menu OSD Avancé (voir page 24).

Informations ÉCO

ECONOMIE DE CARBONE : affiche l'économie de carbone estimée, en kilogrammes.

UTILISAT. DE CARBONE: Affiche des informations sur l'utilisation estimée du carbone en Kg.
Il s'agit de l'estimation arithmétique, pas d'une valeur de mesure réelle.
L'estimation est effectuée sans option.

REDUCTION DES COUTS : affiche l'économie sur le coût de l'électricité.

REGLAGE DE LA CONVERSION CO2 : règle le facteur correspondant au contenu de carbone dans le calcul d'économie de carbone. Le paramètre initial est basé sur l'OCDE (édition 2008).

REGLAGE DES VALEURS MONAITAIRES : affiche le prix de l'électricité en 6 devises différentes.

REGLAGE DE LA CONVERSION MONAITAIRE : affiche l'économie sur le coût de l'électricité en kW/heure (USD est le paramètre par défaut).

REMARQUE : le paramètre initial de ce modèle est USD pour le paramètre de devise et 0,11 USD pour le paramètre de conversion de devise.
Vous pouvez modifier ces valeurs dans le menu Informations ÉCO.
Si vous souhaitez utiliser le paramètre français, suivez les étapes ci-dessous :

1. Ouvrez le menu en appuyant sur le bouton Menu et sélectionnez Informations ÉCO à l'aide des touches GAUCHE ou DROITE.
2. Sélectionnez le REGLAGE DES VALEURS MONAITAIRES en utilisant les touches HAUT ou BAS.
3. La devise pour la France est Euro (€). Vous pouvez régler le paramètre de devise sur l'icône Euro (€) à partir de l'icône USD ($) à l'aide des touches GAUCHE ou DROITE dans l'élément Paramètre actuel.
4. Sélectionnez le REGLAGE DE LA CONVERSION MONAITAIRE en utilisant les touches HAUT ou BAS.
   Le paramètre initial de l'euro (€) est Allemagne pour OCDE (édition 2007).
   Consultez les prix de l'électricité pour la France ou les données OCDE correspondantes.
   La valeur pour la France de l'OCDE (édition 2007) était €0,12.
5. Réglez le REGLAGE DE LA CONVERSION MONAITAIRE en utilisant les touches DROITE ou GAUCHE.

Informations

Fournit des informations sur la résolution d'affichage actuelle (image principale), le paramètre d'entrée USB actuel et les données techniques comprenant la fréquence par défaut utilisée et les fréquences horizontale et verticale. Indique le nom du modèle et les numéros de série de votre moniteur.

Avertissements de l'OSD

Les avertissements de l'OSD disparaissent lorsque vous appuyez sur le bouton EXIT.

PAS DE SIGNAL : cette fonction vous avertit lorsque aucun signal horizontal ou vertical de synchronisation n'est présent. Après la mise sous tension ou en cas de changement du signal d'entrée, la fenêtre **PAS DE SIGNAL** s'affiche.

NOTIFICAT. RESOLUTION : cette fonction vous avertit lorsque la résolution utilisée n'est pas la résolution optimisée. Après la mise sous tension, si le signal d'entrée change ou si le signal vidéo ne présente pas de résolution appropriée, la fenêtre **NOTIFICAT. RESOLUTION** s'affiche. Cette fonction peut être désactivée dans le MENU Outils.

HORS LIMITE : cette fonction vous renseigne sur la résolution optimisée et le taux de rafraîchissement. Après la mise sous tension, si le signal d'entrée change ou si le signal vidéo ne présente pas de calage approprié, le menu **Hors limite** s'affiche.

SIGNAUX ENTRELACES NON PRIS EN CHARGE. : cette fonction vous avertit lorsque le signal entrelacé est utilisé. Pendant que l'image est visible, changez le signal de l'appareil d'entrelacé à progressif (non entrelacé). Reportez-vous au paragraphe « Pas d'image » de la section Dépannage pour obtenir de plus amples informations.

Pour des informations détaillées sur les commandes, utilisez le menu OSD AVANCÉ.

Utilisation de la fonction MODE IMAGE

Choisissez le Mode Image qui convient le mieux au type de contenu affiché.
Cette fonction offre plusieurs modes (sRGB, Adobe®RGB, DCI, REC-Bt709, HAUTE LUMINOSITÉ, PLEIN, DICOM, PROGRAMMABLE).

- Le MODE IMAGE inclut les paramètres BRIGHTNESS (LUMINOSITÉ), AUTO BRIGHTNESS (LUMINOSITÉ AUTO), WHITE (BLANC), Color Gamut (Gamme de couleurs), GAMMA, BLACK (NOIR), UNIFORMITY (UNIFORMITÉ), COLOR VISION EMU (ÉMULATION DE LA VISION DES COULEURS), METAMERISM (MÉTAMÉRISME), RESPONSE IMPROVE (AMÉLIORATION DE LA RÉPONSE), AMBIENT LIGHT COMP. (COMP. LUMIÈRE AMBIANTE), 6-Axis ADJUST (RÉGLAGE 6 AXES). Vous pouvez modifier ces paramètres dans Élément1 du menu avancé.

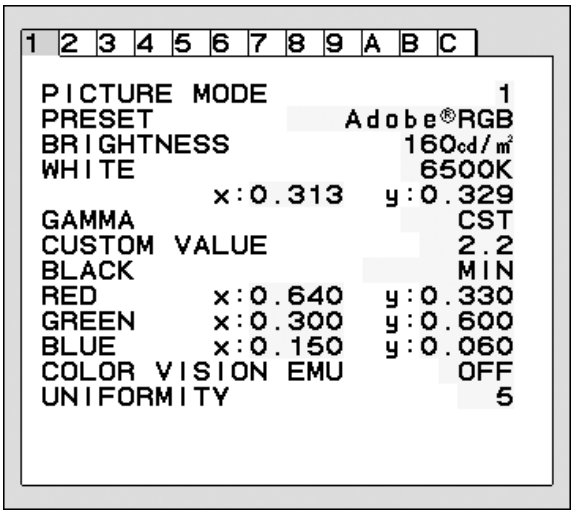

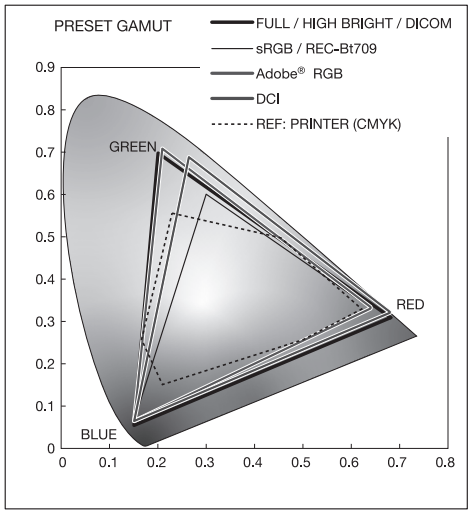

Type de PRÉRÉGLAGE

PRÉRÉGLAGE	BUT
sRGB	Espace de couleur standard utilisé pour Internet, les systèmes d'exploitation Windows et les appareils photo numériques. Paramètre conseillé pour la gestion des couleurs en général.
Adobe®RGB	Fournit un espace de couleur standard utilisé dans les applications graphiques de pointe, comme Digital Still Camera et l'imagerie.
eciRGB_v2	Garantit le profil de l'espace de couleur recommandé par l'ECI (The European Color Initiative).
DCI	Paramètre de couleur pour l'image numérique.
REC-Bt709	Paramètre de couleur pour la télévision en haute définition.
HIGH BRIGHT (HAUTE LUMINOSITÉ)	Paramètre d'usine. Paramètre de luminosité le plus élevé. Garantit une basse consommation d'énergie lorsqu'il est réglé sur sa valeur par défaut.
FULL (PLEIN)	Gamme native de couleurs de l'écran. Convient pour l'utilisation avec les applications de gestion des couleurs. Utilise le profil de couleurs ICC inclus sur le CD-ROM.
DICOM	Paramètres médicaux pour l'imagerie à rayons X. Paramètre conforme à la norme DICOM pour la fonction GSDF (Grayscale Standard Display Function).
PROGRAMMABLE	Pour le logiciel « MultiProfiler » ou les paramètres de calibrage du matériel par les logiciels NEC Display Solutions (certains paramètres OSD sont désactivés).

REMARQUE :
- lorsque le MODE IMAGE diffère du profil de couleur ICC de votre ordinateur, il est possible que la reproduction de la couleur soit incorrecte.
- Le logiciel MultiProfiler, développé par NEC Display Solutions, est conseillé pour des fonctions étendues de gestion des couleurs, comme l'émulation de profil ICC ou l'émulation d'impression. Le logiciel MultiProfiler est inclus sur le CD-ROM fourni. Par ailleurs, la dernière version du logiciel MultiProfiler est disponible sur le site Web NEC Display Solutions.
- Lorsque le MODE IMAGE est verrouillé, le message « PICTURE MODE IS LOCKED » (LE MODE IMAGE EST VERROUILLÉ) s'affiche. Pour le déverrouiller, appuyez simultanément sur les boutons SELECT et HAUT.

OSD avancé

Pour des informations détaillées sur les commandes, utilisez le menu avancé. Vous pouvez accéder à ce menu de deux manières.

Méthode 1 :

<Pour accéder au menu avancé>

- Appuyez sur le bouton Menu pour accéder au menu OSD. A l'aide des boutons d'avant, déplacez le curseur sur ADVANCED SETTING (PARAMÈTRE AVANCÉ) dans Color control systems (Systèmes de contrôle des couleurs). Appuyez sur le bouton ENTREE pour ouvrir l'OSD avancé.

<Pour quitter le menu avancé>

- Appuyez sur le bouton EXIT.

Méthode 2 :

<Pour accéder au menu avancé>

- Éteignez le moniteur.
- Allumez le moniteur en gardant enfoncés simultanément les boutons POWER et INPUT/SELECT pendant au moins une seconde. Puis appuyez sur les boutons de commande (EXIT, GAUCHE, DROITE, HAUT, BAS).
- L'OSD avancé s'affiche.
  Ce menu occupe plus de place que le menu OSD normal.

<Pour quitter le menu avancé>

- Éteignez et redémarrez le moniteur.

Pour procéder à un réglage, vérifiez que l'élément qui vous intéresse est bien en surbrillance et appuyez sur SELECT.

Pour passer à un autre élément, appuyez successivement sur « EXIT », puis sur « GAUCHE » ou « DROITE » pour mettre un autre élément en surbrillance.

Élément1	PICTURE MODE (MODE IMAGE)	Permet de sélectionner PICTURE MODE (MODE IMAGE), de 1 à 5.
	PRESET (PREREGLAGE)	Permet de définir PICTURE MODE PRESET (PREREGLAGE DU MODE IMAGE) selon le type de PRESET (PREREGLAGE) (voir page 17).
	BRIGHTNESS*2 (LUMINOSITE)	Règle la luminosité globale de l'image et du fond de l'écran. Appuyez sur GAUCHE ou DROITE pour l'ajuster.
	WHITE (BLANC)	Règle la température des blancs ou le paramètre xy. Une température des couleurs basse confère une teinte rougeâtre à l'écran alors qu'une température plus élevée lui confère une teinte bleuâtre. Le paramètre x élevé donne à l'écran une teinte rougeâtre, le paramètre y élevé une teinte verdâtre et le paramètre xy faible une teinte bleuâtre et blanche. 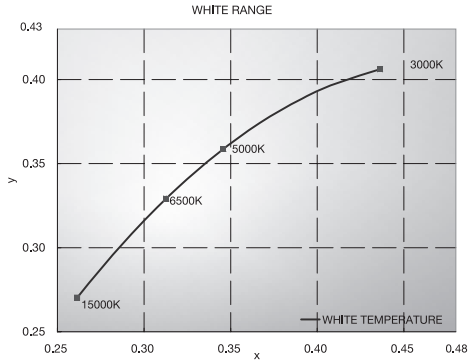

*2 Cet élément n'est pas réinitialisé avec la fonction PREREGLAGE USINE (Elément 7), lorsque la fonction AUTO BRIGHTNESS (LUMINOSITE AUTO) est activée.

	GAMMA	Vous permet de sélectionner manuellement le niveau de luminosité des gris. Il y a cinq possibilités : sRGB, L Star, DICOM, PROGRAMMABLE et CUSTOM (PERSONNALISE). Nous vous recommandons d'afficher à l'écran une image de nuance de gris lors du réglage du paramètre gamma. sRGB : paramètre GAMMA pour sRGB. L Star : paramètre GAMMA pour eciRGB_v2 et CIE Lab. DICOM : la fonction DICOM GSDF (Grayscale Standard Display Function) est généralement utilisée pour l'imagerie médicale. PROGRAMMABLE : la luminosité des gris peut être modifiée à votre convenance en téléchargeant l'application logicielle. Vous pouvez sélectionner ceci lorsque PICTURE MODE (MODE IMAGE) est PROGRAMMABLE. Cette fonction ne peut pas être sélectionnée dans le menu OSD avancé. CUSTOM (PERSONNALISE) : il est possible de régler la CUSTOM VALUE (VALEUR PERSONNALISEE) lorsque le mode CUSTOM (PERSONNALISE) est sélectionné comme paramètre de GAMMA SELECTION (SÉLECTION GAMMA). CUSTOM VALUE (VALEUR PERSONNALISEE) : la valeur gamma peut être sélectionnée dans la plage comprise entre 0,5 et 4,0 par pas de 0,1. 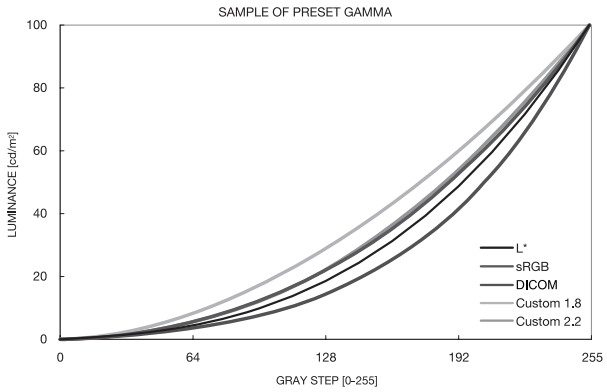
	BLACK (NOIR)	Règle la luminance du noir. Lorsque vous sélectionnez des paramètres bas ne pouvant pas être affichés, l'OSD devient magenta.
	RED (ROUGE) GREEN (VERT) BLUE (BLEU)	Règle la gamme de couleurs. Lorsque vous sélectionnez des paramètres hors de la gamme LCD, l'OSD devient magenta. 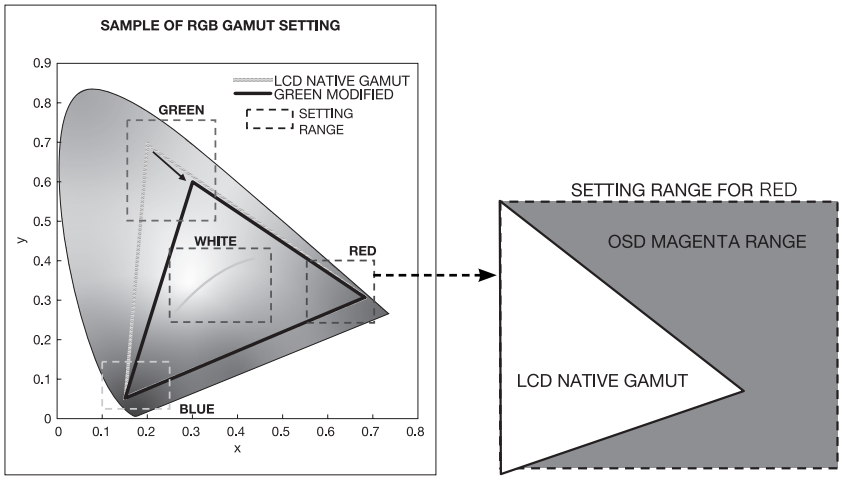
	COLOR VISION EMU (EMULATION DE LA VISION DES COULEURS)	Permet de prévisualiser les différences typiques de vision humaine et est utile pour l'évaluation de la perception chez les personnes avec de telles différences. La prévisualisation est disponible en quatre modes : Les types P (Protanopie), D (Deutéranopie) et T (Tritanopie) émulent les différences de vision des couleurs et l'échelle de gris peut être utilisée pour évaluer la visibilité du contraste. REMARQUE : la perception et l'expérience de la couleur de l'écran varient en fonction de la vision de l'utilisateur, y compris ceux avec troubles de la vision des couleurs. Une simulation illustre la perception des personnes souffrant de ces troubles. Il ne s'agit pas de ce qu'ils voient réellement. Cette simulation reproduit la perception à forte vision des couleurs de type P, D ou T. Les personnes avec une vision des couleurs faibles verront exactement pareil, ou presque, que celles avec une vision des couleurs normale.

	UNIFORMITY (UNIFORMITE)	Cette fonction pallie électroniquement aux légers décalages dans l'uniformité du blanc et des couleurs qui peuvent se produire dans la zone d'affichage à l'écran. Ces décalages sont caractéristiques de la technologie de l'écran LCD. Cette fonction ravive la couleur et lisse l'uniformité de la luminance de l'affichage. REMARQUE : l'utilisation de la fonction UNIFORMITY (UNIFORMITE) réduit la luminance crête de l'écran. Si la luminance est prioritaire sur les résultats d'uniformité de l'affichage, la fonction doit être désactivée. Une valeur élevée produit un meilleur effet, mais peut réduire le CONTRAST RATIO (RAPPORT DE CONTRASTE). Lorsque la LUMINOSITE s'affiche en magenta, le paramètre d'UNIFORMITY (UNIFORMITE) est réduit automatiquement.
Élément2	SHARPNESS (NETTETE)	Capacité numérique de conserver une image nette dans toutes les résolutions. S'ajuste continuellement pour conserver une image distincte ou au contraire douce et est définie de manière indépendante dans différentes résolutions. Appuyez sur « GAUCHE » ou « DROITE » pour l'ajuster.
	RESPONSE IMPROVE (AMELIORATION DE LA RÉPONSE)	Active ou désactive la fonction Amélioration de la réponse. La fonction Amélioration de la réponse peut réduire le flou qui affecte certaines images animées.
	ECO MODE (MODE ECO)	Réduit la consommation d'énergie en diminuant le niveau de luminosité. OFF (ARRET) : aucune fonction. MODE1 : diminue la luminosité maximum possible jusqu'à environ 200 cd/m^2. MODE2 : diminue la luminosité maximum possible jusqu'à environ 100 cd/m^2.
	AUTO BRIGHTNESS (LUMINOSITE AUTOMATIQUE)	La LUMINOSITE AUTOMATIQUE possède deux paramètres. Pour une reproduction optimale des couleurs, nous recommandons de définir ce paramètre sur OFF (ARR). OFF (ARRET) : aucune fonction. ON (MARCHE) : ajuste la luminosité automatiquement en détectant le niveau de luminosité de l'environnement et en réglant le moniteur sur la LUMINOSITE la plus adaptée. Pour des informations à propos de la luminosité automatique, veuillez vous reporter à la page 31. Remarque : ne placez rien sur le capteur de luminosité ambiante (CAPTEUR DE GRADATION AUTOMATIQUE).
	METAMERISM (METAMERISME)	Améliore la correspondance point blanc des couleurs lorsque l'écran est affiché côte à côte avec un moniteur d'affichage gamma standard. Cette fonction pallie à la légère différence dont l'œil humain perçoit les couleurs par rapport à l'instrument scientifique utilisé pour régler l'affichage lors du calibrage.
	AMBIENT LIGHT COMP. (COMP. LUMIERE AMBIANTE)	Le paramètre de luminance dépend de la compensation de la lumière ambiante. Concerne principalement la reproduction du noir. REMARQUE : le CAPTEUR GRADATION AUTO mesure la luminosité ambiante lorsqu'il est activé et concerne les paramètres d'image et de qualité de la couleur. REMARQUE : ne placez rien sur le capteur de luminosité ambiante (CAPTEUR DE GRADATION AUTOMATIQUE).
	(6 - AXIS ADJUST) (REGLAGE AXE)	HUE (TEINTE) : permet de régler la teinte de chaque couleur*1. La couleur est directement modifiée à l'écran et les barres de couleur du menu affichent l'amplitude de la modification. SATURATION : permet de régler la profondeur de chaque couleur*1. Appuyez sur le bouton DROITE pour augmenter la vivacité de la couleur. OFFSET (CORRECTION) : permet de régler la luminosité de chaque couleur*1. Appuyez sur le bouton DROITE pour augmenter la luminosité de la couleur. *1 : ROUGE, JAUNE, VERT, CYAN, BLEU et MAGENTA.
	SHORTCUT CUSTOM (RACCOURIS PERSONNALISES)	Vous pouvez sélectionner le mode image affiché dans le menu de raccourcis PICTURE MODE (MODE IMAGE).
Élément3	R-H.POSITION (POSITION R-H) (entrée analogique uniquement)	Règle la position de la composante rouge de l'image. Appuyez sur GAUCHE ou DROITE pour l'ajuster.
	G-H.POSITION (POSITION V-H) (entrée analogique uniquement)	Règle la position de la composante verte de l'image. Appuyez sur GAUCHE ou DROITE pour l'ajuster.
	B-H.POSITION (POSITION B-H) (entrée analogique uniquement)	Règle la position de la composante bleue de l'image. Appuyez sur GAUCHE ou DROITE pour l'ajuster.
	R-FINE (FINESSE R) (entrée analogique uniquement)	Règle la FINESSE de la composante rouge de l'image. Appuyez sur GAUCHE ou DROITE pour l'ajuster.

<table>
<tr><td></td><td>G-FINE (FINESSE V)
(entrée analogique uniquement)</td><td>Règle la FINESSE de la composante verte de l’image.
Appuyez sur GAUCHE ou DROITE pour l’ajuster.</td></tr>
<tr><td></td><td>B-FINE (FINESSE B)
(entrée analogique uniquement)</td><td>Règle la FINESSE de la composante bleue de l’image.
Appuyez sur GAUCHE ou DROITE pour l’ajuster.</td></tr>
<tr><td></td><td>R-SHARPNESS (NETTETE R) (entrée analogique uniquement)</td><td>Règle la netteté de la composante rouge de l’image.
Appuyez sur GAUCHE ou DROITE pour l’ajuster.</td></tr>
<tr><td></td><td>G-SHARPNESS (NETTETE-V) (entrée analogique uniquement)</td><td>Règle la netteté de la composante verte de l’image.
Appuyez sur GAUCHE ou DROITE pour l’ajuster.</td></tr>
<tr><td></td><td>B-SHARPNESS (NETTETE-B) (entrée analogique uniquement)</td><td>Règle la netteté de la composante bleue de l’image.
Appuyez sur GAUCHE ou DROITE pour l’ajuster.</td></tr>
<tr><td></td><td>DIGITAL LONG CABLE (CABLE LONG NUMERIQUE) (entrée DVI/HDMI uniquement)</td><td>Compense la dégradation de l’image causée par l’utilisation d’un câble long.
Un chiffre plus faible produit moins de compensation.</td></tr>
<tr><td>Élément4</td><td>AUTO ADJUST*2 (REGLAGE AUTO.)
(entrée analogique uniquement)</td><td>Règle automatiquement la position, la HAUTEUR et la FINESSE de l’image.
Appuyez sur « SELECT » pour activer le réglage automatique. Utilisez le mot du motif inclus sur le CD-ROM.</td></tr>
<tr><td></td><td>SIGNAL ADJUST (REGLAGE DU SIGNAL)
(entrée analogique uniquement)</td><td>Détermine lorsque le réglage automatique est activé automatiquement.
Options disponibles : SIMPLE et FULL (PLEIN). Appuyez sur GAUCHE ou DROITE pour effectuer votre sélection.
<table>
<tr><td></td><td>Largeur, finesse, position H./V.</td><td>Contraste</td></tr>
<tr><td>SIMPLE</td><td>O</td><td>X</td></tr>
<tr><td>FULL</td><td>O</td><td>O</td></tr>
</table>
O : réglage automatique X : pas de réglage automatique
REMARQUE : le réglage automatique ne fonctionne pas pour des résolutions inférieures à 800 x 600.</td></tr>
<tr><td></td><td>AUTO ADJUST LEVEL (NIVEAU DE REGLAGE AUTOMATIQUE)
(entrée analogique uniquement)</td><td>Détermine le niveau de réglage automatique du paramètre AUTO ADJUST (REGLAGE AUTOMATIQUE). Les choix possibles sont SIMPLE, FULL (PLEIN) et DETAIL (DÉTAILLE). Appuyez sur « GAUCHE » ou « DROITE » pour effectuer votre sélection. Voir le tableau ci-dessous.
<table>
<tr><td></td><td>Taille, finesse, position</td><td>Contraste</td><td>Niveau de noir</td><td>Durée</td></tr>
<tr><td>SIMPLE</td><td>O</td><td>X</td><td>X</td><td>1 seconde</td></tr>
<tr><td>FULL</td><td>O</td><td>O</td><td>X</td><td>1,5 secondes</td></tr>
<tr><td>DETAIL*</td><td>O</td><td>O</td><td>O</td><td>5 secondes</td></tr>
</table>
O : réglage automatique X : pas de réglage automatique
* « DETAILLÉ » active le réglage automatique de câble long (obliquité, compensation).</td></tr>
<tr><td></td><td>A-NTAA SW
(entrée analogique uniquement)</td><td>La fonction A-NTAA SW (Advanced No Touch Auto Adjust) est capable de reconnaître de nouveaux signaux même si la résolution ou la fréquence de rafraîchissement n’a pas été modifiée. Si plusieurs ordinateurs sont connectés au moniteur et que chacun transmet des signaux extrêmement similaires (ou même identiques) en termes de résolution ou de fréquence de rafraîchissement, le moniteur reconnaît la présence d’un nouveau signal et optimise automatiquement l’image sans que l’utilisateur n’ait à intervenir.
OFF (ARRÊT) : la fonction A-NTAA est désactivée.
ON (MARCHE) : si une modification du signal est détectée, la fonction A-NTAA ajuste automatiquement le moniteur en fonction des paramètres optimaux pour le nouveau signal. Si aucune modification du signal n’est détectée, la fonction A-NTAA ne s’active pas. L’écran est vide pendant que le moniteur optimise le signal.
OPTION : fonction identique à ON (MARCHE), sauf que l’écran n’est pas vide lorsque le moniteur effectue les ajustements nécessaires à la modification du signal, permettant au moniteur d’afficher le nouveau signal plus rapidement. Lors de l’utilisation d’un appareil de connexion pour connecter 2 ordinateurs ou plus au moniteur, l’utilisation des paramètres ON (MARCHE) ou OPTION est appropriée.</td></tr>
<tr><td></td><td>AUTO CONTRAST*2 (CONTRASTE AUTO.)
(entrée analogique uniquement)</td><td>Règle l’image affichée pour des entrées vidéo non standard. Appuyez sur SELECT pour procéder à des réglages. Tout réglage nécessite que l’image comporte des parties blanches.</td></tr>
<tr><td></td><td>CONTRAST (CONTRASTE)
(entrée analogique uniquement)</td><td>Règle la luminosité et le contraste de l’image en fonction du fond.
Appuyez sur GAUCHE ou DROITE pour l’ajuster.</td></tr>
<tr><td></td><td>AUTO BLACK LEVEL*2 (NIVEAU DE NOIR AUTO)
(entrée analogique uniquement)</td><td>Règle automatiquement le niveau de noir. Tout réglage nécessite que l’image comporte des parties noires. Appuyez sur SELECT pour activer la fonction AUTO ADJUST (REGLAGE AUTOMATIQUE).</td></tr>
</table>

*2 Cet élément n’est pas réinitialisé avec la fonction FACTORY PRESET (PREREGLAGE USINE) (Elément 7).

	BLACK LEVEL (NIVEAU DE NOIR) (entrée analogique uniquement)	Règle le niveau de noir RVB en fonction du niveau du signal d'entrée.
	VIDEO LEVEL (NIVEAU VIDÉO) (entrée HDMI uniquement)	NORMAL : Pour le paramétrage de l'ordinateur. Affiche tous les signaux d'entrée des étapes 0-255. EXPAND (ETEND.) : Pour le paramétrage de l'équipement audiovisuel. Etend les signaux d'entrée des étapes 16-235 aux étapes 0-255. AUTO : Paramétrage AUTO qui dépend du signal d'entrée.
Élément5	H.POSITION (POSITION H.)	Contrôle la position horizontale de l'image dans la zone d'affichage du LCD. Appuyez sur GAUCHE ou DROITE pour l'ajuster.
	V.POSITION (POSITION V.)	Contrôle la position verticale de l'image dans la zone d'affichage du LCD. Appuyez sur GAUCHE ou DROITE pour l'ajuster.
	H.SIZE (HAUTEUR) (Entrée analogique uniquement)	Règle la taille horizontale de l'écran. Si la fonction AUTO ADJUST (REGLAGE AUTOMATIQUE) ne vous donne pas un paramétrage satisfaisant de l'image, il est possible de procéder à une mise au point supplémentaire à l'aide de la fonction HAUTEUR (molette). Pour cela, on peut utiliser un test du motif de moirage. Cette fonction peut modifier la largeur de l'image. Utilisez le menu GAUCHE/DROITE pour centrer l'image sur l'écran. Si le calibrage de la HAUTEUR est incorrect, des bandes verticales s'affichent. L'image doit être homogène.
	FINE (FINESSE) (entrée analogique uniquement)	Améliore le point, la clarté et la stabilité de l'image en augmentant ou diminuant ce paramètre. Si la fonction AUTO ADJUST (REGLAGE AUTOMATIQUE) et la fonction « HAUTEUR » ne vous donnent pas un paramétrage satisfaisant de l'image, il est possible de procéder à une mise au point de la finesse à l'aide de la fonction « FINESSE ». Pour cela, on peut utiliser un test du motif de moirage. Une finesse mal étalonnée cause l'apparition de lignes horizontales à l'écran. L'image doit être homogène.
	AUTO FINE (FINESSE AUTO) (entrée analogique uniquement)	Cette fonction règle automatiquement et périodiquement le paramètre FINE (FINESSE) en fonction des changements de condition des signaux. Cette fonction se règle toutes les 33 minutes environ.
	H.RESOLUTION (RESOLUTION H)	Règle la taille horizontale par l'augmentation ou la diminution de ce paramètre. Appuyez sur le bouton de DROITE pour élargir l'image. Appuyez sur le bouton de GAUCHE pour rétrécir l'image.
	V.RESOLUTION (RESOLUTION V)	Règle la taille verticale par l'augmentation ou la diminution de ce paramètre. Appuyez sur le bouton de DROITE pour augmenter la hauteur de l'image. Appuyez sur le bouton de GAUCHE pour diminuer la hauteur de l'image.
	EXPANSION	Règle la méthode de zoom. FULL (PLEIN) : la taille de l'image est agrandie à plein écran, quelle que soit sa résolution. ASPECT (FORMAT) : l'image est agrandie sans modification des proportions. OFF (ARRET) : l'image n'est pas agrandie. CUSTOM (PERSONNALISE) : Lorsque l'option CUSTOM (PERSONNALISE) est sélectionnée comme mode étendu, il est alors possible de régler H. ZOOM. (ZOOM H), V. ZOOM (ZOOM V), et ZOOM POS (POS. DU ZOOM).
	OVER SCAN (SUR BALAYAGE) (ENTREE HDMI UNIQUEMENT)	Certains formats vidéo peuvent nécessiter différents modes de numérisation pour un meilleur affichage de l'image. ON (MARCHE): La taille de l'image est supérieure à la taille pouvant être affichée. Le bord de l'image apparaît coupé. L'écran affiche environ 95 % de l'image. OFF (DESACTIVE) : La taille de l'image reste dans la zone d'affichage. L'écran affiche toute l'image. AUTO : paramètre Auto.
	SIDE BORDER COLOR (COULEUR BORDURE COTE)	Règle la couleur des bandeaux noirs latéraux du noir au blanc.
Élément6	USB SELECTION (SELECTION USB)	Sélection du port montant USB pour DP/HDMI/DVI-D/D-SUB. Lorsque vous connectez un ordinateur à chacun des ports montants, vous pouvez utiliser les ports USB descendants du moniteur pour sélectionner ce paramètre pour le signal d'entrée. Lorsque vous utilisez un seul port montant, le port actif est le port montant utilisé pour la connexion. Vous pouvez modifier l'écran actif et la combinaison de ports USB montants grâce au bouton Input (Entrée) (voir page 11). REMARQUE : pour éviter toute perte de données, avant de modifier les ports USB montants, vérifiez qu'aucun périphérique de stockage USB n'est utilisé par le système d'exploitation de l'ordinateur relié au port USB montant.

*2 Cet élément n'est pas réinitialisé avec la fonction PREREGLAGE USINE (Elément 7).

	VIDEO DETECT*2 (DETECTION DE LA VIDÉO)	Sélectionne la méthode de détection de la vidéo lorsque plusieurs ordinateurs se trouvent connectés. Appuyez sur GAUCHE ou DROITE pour effectuer votre sélection. FIRST (PREM.) : s'il n'existe pas de signal d'entrée vidéo, le moniteur recherche un signal vidéo sur l'autre port ou les autres ports d'entrée vidéo. Si le signal vidéo est présent sur un autre port, le moniteur bascule automatiquement le port d'entrée vidéo vers la nouvelle source vidéo détectée. Le moniteur ne recherchera pas d'autre signal vidéo tant que la source vidéo actuelle sera présente. LAST (DERN.) : si le moniteur affiche un signal de la source actuelle et qu'une nouvelle source vidéo lui est fournie, le moniteur bascule automatiquement vers cette nouvelle source vidéo. S'il n'existe pas de signal d'entrée vidéo, le moniteur recherche un signal vidéo sur l'autre port ou les autres ports d'entrée vidéo. Si le signal vidéo est présent sur un autre port, le moniteur bascule automatiquement le port d'entrée vidéo vers la nouvelle source vidéo détectée. NONE (AUCUN) : tant qu'il n'est pas allumé, le moniteur ne vérifie pas l'autre port d'entrée vidéo.
	OFF TIMER (ARRET PROGRAMMATEUR)	La fonction ON/OFF (MARCHE/ARRET) permettra au moniteur de s'éteindre automatiquement au bout du laps de temps prédéfini à partir de la mise sous tension. Lorsque vous sélectionnez ON (MARCHE), appuyez sur SELECT et sur le bouton de GAUCHE ou de DROITE pour effectuer le réglage. Avant la mise hors tension, un message apparaît à l'écran et demande aux utilisateurs s'ils souhaitent retarder l'extinction de 60 minutes. Appuyez sur n'importe quel bouton de l'OSD pour retarder l'heure d'extinction.
	POWER SAVE TIMER (PROGRAMMATEUR ECONOMIE D'ENERGIE)	ON (MARCHE) : le moniteur passe automatiquement en mode ARRET après 2 heures continues d'absence de signal vidéo. OFF (ARRET) : le moniteur ne passe pas automatiquement en mode ARRET si aucun signal vidéo n'est connecté.
	OFF MODE (MODE ARRET)	L'IPM permet au moniteur de passer en mode d'économie d'énergie après une période d'inactivité. Le MODE ARRET offre quatre réglages. OFF (ARRET) : le moniteur ne passe pas en mode d'économie d'énergie lorsque le signal d'entrée est perdu. STANDARD : le moniteur passe automatiquement en mode d'économie d'énergie dès que le signal d'entrée est perdu. ADVANCED (AVANCÉ) : Le circuit de détection du signal fonctionne sans arrêt. Le temps de récupération pour revenir au mode normal est plus rapide qu'avec le paramètre STANDARD. La consommation d'énergie est plus élevée qu'avec le paramètre STANDARD. REMARQUE : Si le réglage STANDARD est défini, et si l'image ne réapparaît pas lorsque le signal est redémarré, utilisez le réglage AVANCE. OPTION : le moniteur passe automatiquement en mode d'économie d'énergie lorsque la lumière environnante passe en dessous du niveau établi par l'utilisateur.
	OFF MODE SETTING (PARAMETRE MODE ARRET)	Règle le niveau d'éclairement du MODE ARRET. Montre l'éclairement.
	LED BRIGHTNESS*2 (LUMINOSITE DU VOYANT)	Contrôle la luminosité du voyant d'alimentation du moniteur.
	LED COLOR*2 (COULEUR DU VOYANT)	Alterne la couleur du voyant d'alimentation frontal entre le bleu et le vert.
Élément7	LANGUAGE*2 (LANGUE)	Les menus des commandes OSD sont disponibles en neuf langues. Appuyez sur GAUCHE ou DROITE pour effectuer votre sélection.
	OSD H.POSITION (POSITION H DE L'OSD)	Vous pouvez choisir l'emplacement sur l'écran de la fenêtre de commandes OSD. En choisissant la position de l'OSD, vous pouvez régler manuellement la position du menu de commandes OSD à GAUCHE ou à DROITE.
	OSD V.POSITION (POSITION V DE L'OSD)	Vous pouvez choisir l'emplacement sur l'écran de la fenêtre de commandes OSD. Sélectionnez la position de l'OSD pour régler manuellement la position du menu de commandes OSD en haut ou en bas.
	OSD TURN OFF (EXTINCTION DE L'OSD)	Le menu des commandes OSD reste à l'écran aussi longtemps qu'il est utilisé. Vous pouvez choisir la durée d'attente du moniteur entre la dernière pression de touche et la désactivation du menu des commandes OSD. Les durées prédéfinies s'échelonnent de 10 à 120 secondes, par incréments de 5 secondes.

*2 Cet élément n'est pas réinitialisé avec la fonction PREREGLAGE USINE (Elément 7).

	OSD LOCK OUT*2 (VERROUILLAGE OSD)	Cette commande bloque totalement l'accès à toutes les fonctions de commande OSD. Toute tentative d'activation des commandes OSD, lorsque ce dernier est verrouillé, provoque l'apparition d'un écran informant que les commandes OSD sont verrouillées. Il existe trois types de verrouillages OSD : OSD LOCK OUT (VERROUILLAGE OSD) sans commande : pour activer la fonction de verrouillage OSD, appuyez sur le bouton SELECT puis sur « DROITE », et maintenez les deux boutons enfoncés. Pour désactiver la fonction de verrouillage OSD, maintenez enfoncés simultanément les boutons SELECT et « DROITE » dans le menu OSD. Aucune commande ne peut être réglée en mode verrouillé. OSD LOCK OUT (VERROUILLAGE OSD) avec contrôle de LUMINOSITE (uniquement) : pour activer la fonction de verrouillage OSD, appuyez sur le bouton SELECT puis sur les boutons « BAS » et « GAUCHE », et maintenez les trois boutons enfoncés. Pour désactiver la fonction de verrouillage OSD, appuyez sur SELECT puis sur les boutons « BAS » et « GAUCHE » et maintenez les trois boutons enfoncés dans le menu OSD. La luminosité peut être réglée en mode verrouillé. CUSTOM (PERSONNALISÉ) : appuyez sur RESET et EXIT pour accéder au menu CUSTOM (PERSONNALISÉ). Sélectionnez ENABLE (ACTIVER) ou DISABLE (DÉSACTIVER) pour POWER KEY (TOUCHE D'ALIMENTATION), INPUT SEL (SEL. D'ENTRÉE), HOT KEY (BRIGHTNESS) (TOUCHE DE RACCOURCI (LUMINOSITE)), PICTURE MODE (MODE IMAGE), WARNING (AVERTISSEMENT) (NOTIFICAT. RESOLUTION/VERROUILLAGE OSD). Pour désactiver la fonction de verrouillage OSD, appuyez sur RESET et EXIT pour afficher l'avertissement de VERROUILLAGE. Appuyez sur SELECT, SELECT, <, >, <, > et EXIT.
	TRANSPARENCY OSD (TRANSPARENCE OSD)	Ajuste la transparence du menu OSD.
	OSD COLOR*2 (COULEUR OSD)	Vous pouvez modifier la couleur du cadre de la fenêtre de l'élément, la couleur de sélection d'un élément et la couleur du cadre de la fenêtre de réglage.
	BOOT LOGO*2 (LOGO DEMARRAGE)	Le logo NEC s'affiche brièvement à l'allumage du moniteur. Vous pouvez activer et désactiver cette fonction dans l'OSD. Remarque : appuyez sur le bouton « EXIT » pendant l'affichage du logo NEC pour ouvrir le menu BOOT LOGO (LOGO DEMARRAGE). Vous pouvez alors désactiver ce paramètre.
	SIGNAL INFORMATION*2 (INFORMATIONS SIGNAL)	Les informations sur le signal peuvent être affichées au coin de l'écran. Ce paramètre peut être ACTIVÉ ou DÉSACTIVÉ.
	RESOLUTION NOTIFIER*2 (NOTIFICAT. RÉSOLUTION)	La résolution optimale est 1 920 x 1 200 pour PA242W. Si MARCHE est sélectionné, un message apparaît à l'écran au bout de 30 secondes, vous informant que la résolution n'est pas définie sur 1 920 x 1 200 pour PA242W. Appuyez sur GAUCHE ou DROITE pour effectuer votre sélection.
	HOT KEY*2 (TOUCHE DE RACCOURCI)	Lorsque cette fonction est activée, la luminosité du moniteur peut être réglée sans accéder au menu OSD, à l'aide des boutons frontaux. Les boutons « GAUCHE » et « DROITE » règlent le niveau de luminosité. Lorsque cette fonction est sur ARRÊT, certains boutons sont désactivés. Voir page 11.
	FACTORY PRESET*2 (PREREGLAGE USINE)	En choisissant FACTORY PRESET (PREREGLAGE USINE), vous pouvez rétablir les réglages d'usine pour tous les paramètres des commandes OSD. Il est possible de réinitialiser individuellement des réglages en les mettant en surbrillance et en appuyant sur le bouton RESET.
Élément8	PIP MODE (MODE PIP)	Permet de sélectionner le MODE PIP, ARRÊT/PIP/CÔTE À CÔTE - FORMAT/CÔTE À CÔTE - PLEIN ÉCRAN. Voir page 14.
	PIP INPUT (ENTREE PIP)	Permet de sélectionner le signal d'entrée de l'image dans l'image.
	PIP LEFT/RIGHT (PIP GAUCHE/DROITE)	En sélectionnant PIP pour le MODE PIP, vous pouvez contrôler la position horizontale de la zone d'affichage de l'image dans l'image.
	PIP DOWN/UP (PIP BAS/HAUT)	En sélectionnant PIP pour le MODE PIP, vous pouvez contrôler la position verticale de la zone d'affichage de l'image dans l'image.
	PIP SIZE (TAILLE PIP)	Permet de sélectionner la taille de la sous-image insérée en MODE PIP.
	BLANK SIGNAL SKIP (IGNORER SANS SIGNAL)	Ignore les entrées sans signal lorsque vous modifiez le signal d'entrée à l'aide du bouton INPUT.
	OSD ROTATION (ROTATION OSD)	AUTO : l'OSD pivote automatiquement en même temps que le moniteur. Par défaut, la rotation OSD est réglée sur AUTO. LANDSCAPE (PAYSAGE) : affiche l'OSD en mode paysage. PORTRAIT (PORTRAIT) : affiche l'OSD en mode portrait.

*2 Cet élément n'est pas réinitialisé avec la fonction PREREGLAGE USINE (Elément 7).

	MAIN IMAGE ROTATION (ROTATION IMAGE PRINCIPALE)	AUTO : l'image de la fenêtre principale pivote automatiquement en fonction de l'orientation de l'écran. Si « AUTO » est sélectionné dans le menu OSD ROTATION (ROTATION OSD), l'image de la fenêtre principale pivote en fonction de l'orientation du moniteur. OFF (ARR) : l'image de la fenêtre principale ne pivote pas. Par défaut, MAIN IMAGE ROTATION (ROTATION IMAGE PRINCIPALE) est réglée sur ARR. ON (MARCHE) : l'image de la fenêtre principale pivote toujours.
	SUB IMAGE ROTATION (ROTATION SOUS-IMAGE)	AUTO : l'image de la sous-fenêtre pivote automatiquement en fonction de l'orientation de l'écran. Si « AUTO » est sélectionné dans le menu OSD ROTATION (ROTATION OSD), l'image de la sous-fenêtre pivote en fonction de l'orientation du moniteur. OFF (ARR) : l'image de la sous-fenêtre ne pivote pas. Par défaut, SUB IMAGE ROTATION (ROTATION SOUS-IMAGE) est réglée sur ARR. ON (MARCHE) : l'image de la sous-fenêtre pivote toujours.
	DDC/CI	DDC/CI ENABLE/DISABLE (ACTIVER/DÉSACTIVER DDC/CI) : active ou désactive la communication et le contrôle bidirectionnels avec les ordinateurs connectés par câble vidéo. REMARQUE : réglez DDC/CI sur ENABLE (ACTIVER) lorsque vous utilisez un logiciel de calibrage du matériel comme MultiProfiler sur DisplayPort, DVI ou VGA.
	SCREEN SAVER (ECONOMISEUR D'ECRAN)	Utilisez la fonction SCREEN SAVER (ECONOMISEUR D'ECRAN) pour réduire les risques de persistance de l'image. MOTION (MOUVEMENT) (désactivé par défaut) : l'image à l'écran se déplace périodiquement dans quatre directions afin de réduire les risques de rétention de l'image. La synchronisation de MOTION (MOUVEMENT) peut être définie de façon à ce que l'image à l'écran bouge en fonction d'intervalles compris entre 10 et 900 secondes. La synchronisation est définie en incréments de 10 secondes. OPTION (REDUCED (REDUIT) par défaut) : deux choix facultatifs sont disponibles. REDUCED (REDUIT) : l'image est réduite de 95 % et se déplace périodiquement dans 4 directions. Il se peut que l'image apparaisse moins nette que d'habitude. L'image complète apparaît à l'écran. REMARQUE : le paramètre REDUCED (REDUIT) peut ne pas prendre en charge certains signaux d'entrée. FULL (PLEIN) : l'image est définie sur FULL (PLEIN) et se déplace périodiquement dans 4 directions. L'image passe en-dehors de la zone d'affichage dans la direction dans laquelle elle se déplace. Une partie de l'image peut donc apparaître comme tronquée. REMARQUE : SCREEN SAVER (ECONOMISEUR D'ECRAN) fonctionne lorsque ENABLE (ACTIVER) est sur OFF (ARR) dans TILE MATRIX (MATRICE MOSAIQUE) et que PIP MODE (MODE PIP) est sur désactivé.
Élément9 (entrée analogique uniquement)	INPUT SETTING*2 (PARAMETRE D'ENTREE)	Video Band Width (Largeur de la bande vidéo) : réduisez le niveau « bruit » visuel du signal d'entrée. Si la fonction n'est pas activée, la valeur s'en trouve réduite. Appuyez sur GAUCHE ou DROITE pour effectuer votre sélection. Sync Threshold (Seuil synchro) : règle le niveau de tranches d'un signal de synchronisation. Appuyez sur SELECT pour déplacer le menu de réglage. Règle la sensibilité des signaux d'entrée séparés ou composites. Essayez cette option si le réglage FINE (FINESSE) ne parvient pas à éliminer le bruit. Clamp position (Position de la fixation) : L'utilisation de votre moniteur avec des résolutions non standard peut créer une distorsion de la couleur ou une mauvaise luminosité des images. La commande de position de la fixation permet de régler l'affichage des images.

*2 Cet élément n'est pas réinitialisé avec la fonction PREREGLAGE USINE (Elément 7).

ÉlémentA	TILE MATRIX (MATRICE MOSAIQUE)	La fonction de TILE MATRIX (MATRICE MOSAIQUE) permet d'afficher une seule image sur plusieurs écrans. Cette fonction peut être utilisée avec 25 moniteurs maximum (5 verticalement sur 5 horizontalement). Pour utiliser la TILE MATRIX (MATRICE MOSAIQUE), le signal de sortie du PC doit être envoyé à chaque moniteur par un amplificateur de distribution. H MONITOR (MONITEUR H) : sélectionnez le nombre d'écrans horizontaux. V MONITOR (MONITEUR V) : sélectionnez le nombre d'écrans verticaux. MONITOR No (Nº MONITEUR) : sélectionnez une position pour élargir l'écran. TILE COMP (COMP. MOSAIQUE) : travaille de paire avec la TILE MATRIX (MATRICE MOSAIQUE) pour compenser la largeur des biseaux des mosaïques afin d'obtenir un affichage correct de l'image. Tile Comp (Comp. Mosaïque) avec 4 moniteurs (la zone noire indique les cadres du moniteur) : 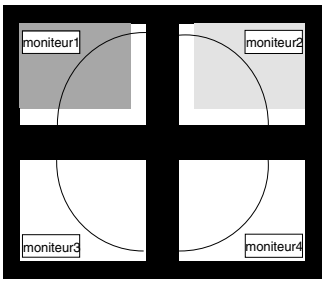 Mosaïque : ARRET 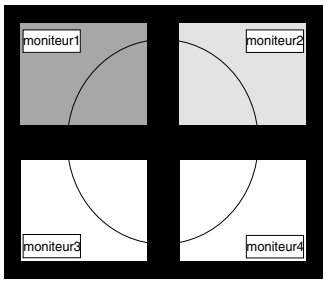 Mosaïque : MARCHE REMARQUE : TILE MATRIX (MATRICE MOSAIQUE) fonctionne uniquement lorsque PIP MODE (MODE PIP) est désactivé.
ÉlémentB	CARBON SAVINGS (ECONOMIE DE CARBONE)	Affiche l'économie de carbone estimée, en kilogrammes.
	CARBON USAGE (UTILISAT. DE CARBONE)	Affiche des informations sur l'utilisation estimée du carbone en Kg. Il s'agit de l'estimation arithmétique, pas d'une valeur de mesure réelle. L'estimation est effectuée sans option.
	COST SAVINGS (REDUCTION DES COUTS)	Affiche l'économie sur le coût de l'électricité.
	CARBON CONVERT SETTING (PARAMETRE DE CONVERSION DE CARBONE)	Règle le facteur correspondant au contenu de carbone dans le calcul d'économie de carbone. Le paramètre initial est basé sur l'OCDE (édition 2008).
	CURRENCY SETTING*1 (PARAMETRE DE DEVISE)	Affiche le prix de l'électricité (disponible en 6 devises différentes).
	CURRENCY CONVERT SETTING (PARAMETRE DE CONVERSION DE DEVISE)	Ajuste l'équivalence entre les prix de l'électricité et l'énergie électrique dans le calcul d'économie d'énergie.
	HOURS RUNNING*1 (HEURES ECOULEES)	Affiche la durée.
	SELF COLOR CORRECTION (CORRECTION AUTOMATIQUE DE LA COULEUR)	Utilise le capteur interne de couleurs pour compenser la distorsion chromatique naturelle due à l'âge.
ÉlémentC	INFORMATION*1 (INFORMATIONS)	Affiche la résolution actuelle de l'écran. Affiche également des données techniques, dont le préréglage de temps utilisé et les fréquences horizontale et verticale.

*1 Cet élément n'est pas réinitialisé avec la fonction PREREGLAGE USINE (Elément 7).

Spécifications

Caractéristiques du moniteur	MultiSync PA242W	Commentaires
Module LCD — Diagonale : Dimensions de l'image visible : Résolution native (en pixels) :	61,1 cm 61,1 cm 1920 x 1200	Matrice active, affichage à cristaux liquides (LCD) à film transistor fin (TFT) ; pas 0,270 mm ; luminance de blanc de 340 cd/m^2 ; rapport de contraste de 1000 :1 (habituel).
Signal d'entrée		
DisplayPort : Connecteur DisplayPort :	RGB numérique	DisplayPort est conforme à la norme V1.1a, s'appliquant à HDCP
DVI : DVI-D 24 broches :	RGB numérique	DVI (HDCP)
VGA : Mini D-sub 15 broches :	RGB analogique Synchronisation	0,7 Vp-p/75 ohms Synchronisation séparée du niveau TTL Positif/Négatif Synchronisation composite du niveau TTL Positif/Négatif
HDMI : Connecteur HDMI :	RGB numérique	HDMI (HDCP)
Couleurs affichées	1,073,741,824 (DisplayPort/HDMI 10 bit) 16,777,216 (DVI)	Suivant la carte graphique utilisée.
Plage de synchronisation — Horizontale : Verticale :	de 31,5 kHz à 93,8 kHz, 118,4 kHz*2 (analogique) de 31,5 kHz à 91,1 kHz, 118,4 kHz*2 (numérique) de 50 Hz à 85 Hz	Automatiquement Automatiquement Automatiquement
Angle de visualisation — Gauche/Droite : Haut/Bas :	±89° (Cr > 10) ±89° (CR > 10)	
Temps de formation de l'image	14 ms (Moy.)	8 ms (Moy. Gris à Gris)
Résolution prise en charge (certains systèmes peuvent ne pas prendre en charge tous les modes énumérés).	640 x 480*1 avec 60 Hz à 85 Hz 720 x 400*1 avec 70 Hz à 85 Hz 800 x 600*1 avec 56 Hz à 85 Hz 832 x 624*1 à 75 Hz 1024 x 768*1 avec 60 Hz à 85 Hz 1280 x 960*1 avec 60 Hz à 85 Hz 1280 x 1024*1 avec 60 Hz à 85 Hz 1600 x 1200*1 à 60 Hz 1920 x 1200 à 60 Hz..... 1400 x 1050*1 avec 60 Hz à 75 Hz 1400 x 900*1 avec 60 Hz à 85 Hz 1600 x 1200*1 avec 65 Hz à 75 Hz (Analogique) 480P (720 x 480*1 à 60 Hz) 576P (720 x 576*1 à 60 Hz) 720P (1280 x 720*1 avec 50 Hz à 60 Hz) 1080P (1920 x 1080*1 avec 50 Hz à 60 Hz) 960 x 1200*1 à 60 Hz 1200 x 960*1 à 60 Hz 1200 x 1920 à 60 Hz	Résolution recommandée par NEC DISPLAY SOLUTIONS pour des performances d'affichage optimales.
Zone d'affichage active — Paysage : Horiz. : Vert. : Portrait : Horiz. : Vert. :	518,4 mm 324,0 mm 324,0 mm 518,4 mm	
Concentrateur USB — I/F : Port : Charge :	Révision des spécifications USB 2.0 Port montant 2 Port descendant 3 0,5 A maximum par port	
Alimentation	100-240 V CA ~ 50/60 Hz	
Consommation	0,84-0,38 A (avec option)	
Dimensions — Paysage : Portrait : Réglage de la hauteur :	556,8 mm (L) x 378 - 528 mm (H) x 227,6 mm (P) 362,4 mm (L) x 572,4 - 625,2 mm (H) x 227,6 mm (P) 150 mm (Orientation Paysage) 52,8 mm (Orientation Portrait)	
Poids	10,6 kg	
Conditions d'environnement Température de fonctionnement : Humidity: Altitude: Storage Temperature: Humidity: Altitude:	 de 5 °C à 35 °C de 30 % à 80 % de 0 à 2,000 m de -10 °C à 60 °C de 10 % à 85 % de 0 à 12,192 m	

*1 Résolutions interpolées : le texte risque d'apparaître de manière différente si les résolutions affichées sont inférieures au nombre de pixels du module LCD. Cela est normal et nécessaire pour toutes les technologies actuelles à écran plat lorsque celles-ci affichent en plein écran des résolutions non natives. Dans les technologies à panneau plat, chaque point sur l'écran étant en fait un pixel, il faut donc procéder à l'interpolation de la résolution pour étendre les résolutions au plein écran.
*2 Résolution 1200 x 1920 uniquement.

REMARQUE : les caractéristiques techniques peuvent faire l'objet de modifications sans préavis.

Français

Caractéristiques

DisplayPort : DisplayPort est une solution évolutive, conçue pour durer, garantissant une connectivité d'affichage numérique hautes performances. Elle permet de bénéficier de résolutions supérieures, d'une fréquence de rafraîchissement plus rapide et de davantage de profondeur de couleur qu'avec les câbles standard.

HDMI : HDMI est une solution évolutive pour une connectivité d'affichage numérique hautes performances. Elle permet d'obtenir des résolutions supérieures, des taux d'actualisation plus rapides et des couleurs plus profondes par rapport aux câbles standard, surtout pour l'équipement audio/vidéo du consommateur.

DFP (Digital Flat Panel) : interface entièrement numérisée pour les moniteurs à écran plat compatibles DVI. Connexion purement numérique basée sur DVI, DFP ne requiert qu'un simple adaptateur pour assurer la compatibilité entre le DFP et les autres connecteurs numériques basés sur la norme DVI tels les connecteurs DVI et P&D.

P&D (Plug & Display) : norme VESA pour les interfaces avec les moniteurs à écran plat. Plus robuste que DFP car elle permet d'autres options (USB, vidéo analogique et IEEE 1394-995) à partir d'un connecteur de signal. Le comité VESA a reconnu que DFP constitue un sous-ensemble de la norme P&D. Connecteur basé sur DVI (pour les broches d'entrée numérique), P&D ne requiert qu'un simple adaptateur pour assurer la compatibilité entre P&D et les autres connecteurs numériques basés sur DVI tels DVI et DFP.

Support tournant : permet aux utilisateurs de choisir l'orientation du moniteur la plus appropriée pour leur application, Paysage pour les documents larges ou Portrait pour afficher une page dans son intégralité à l'écran. L'orientation Portrait est également parfaitement adaptée à la vidéoconférence en plein écran.

Encombrement réduit : constitue la solution idéale pour les environnements avec peu d'espace, mais demandant une image de haute qualité. L'encombrement réduit et le faible poids du moniteur permettent de le déplacer et de le transporter rapidement d'un endroit à un autre.

Systèmes de contrôle des couleurs : permet de régler les couleurs à l'écran et de personnaliser la précision des couleurs de votre moniteur selon diverses normes.

Matrice couleur naturelle : combine un contrôle des couleurs sur six axes et la norme sRGB. Le contrôle des couleurs sur six axes permet le réglage des couleurs via six axes (R, V, B, C, M et J) au lieu des trois axes (R, V et B) précédemment utilisables. La norme sRGB dote le moniteur d'un profil de couleurs uniforme. Elle permet que les couleurs affichées sur le moniteur soient identiques à celles imprimées (avec un système d'exploitation et une imprimante couleur compatibles sRGB). Vous pouvez ainsi régler les couleurs à l'écran et personnaliser la précision des couleurs de votre moniteur selon diverses normes.

Commandes OSD (On-Screen Display) : Vous permet de régler facilement et rapidement tous les éléments de l'image de l'écran via des menus à l'écran simples à utiliser.

Fonctions ErgoDesign : améliorent l'ergonomie humaine pour améliorer l'environnement de travail, protéger la santé de l'utilisateur et économiser de l'argent. On peut citer comme exemple les commandes OSD pour le réglage rapide et facile de l'image, le support inclinable pour un meilleur angle de visualisation, l'encombrement réduit et la conformité aux directives MPRII et TCO pour réduire les émissions.

Plug and Play : la solution Microsoft® avec le système d'exploitation Windows® facilite la configuration et l'installation en obtenant les données techniques du moniteur (comme le format et les résolutions d'écran acceptés), optimisant ainsi automatiquement les performances d'affichage.

Système de gestion intelligente de la consommation d'énergie (IPM) : procure des méthodes d'économie d'énergie novatrices qui permettent au moniteur de passer à un niveau de consommation d'énergie plus faible lorsqu'il est allumé mais non utilisé, économisant deux tiers des coûts énergétiques, réduisant les émissions et diminuant les coûts de conditionnement d'air du lieu de travail.

Technologie à fréquences multiples : règle automatiquement le moniteur à la fréquence de la carte vidéo, affichant ainsi la résolution requise.

Capacité FullScan (balayage complet) : permet d'utiliser la totalité de la surface d'écran dans la plupart des résolutions, augmentant ainsi de façon importante la taille de l'image.

Technologie à large angle de visualisation : permet à l'utilisateur de regarder le moniteur sous n'importe quel angle (178°) et dans n'importe quelle orientation (portrait ou paysage). Offre un angle de visualisation complet de 178°, que ce soit vers le haut, le bas, la gauche ou la droite.

Interface de montage à la norme VESA : permet aux utilisateurs de fixer leur moniteur MultiSync sur tout support ou bras de montage au standard VESA.

Visual Controller : il s'agit d'une gamme de logiciels précurseurs, développés par NEC Display Solutions. Basés sur la norme VESA, DDC/CI, ils donnent accès de manière intuitive, par l'interface Windows, à toutes les commandes de réglage de moniteurs et de diagnostics à distance. En utilisant un câble de signal à la norme VGA ou DVI standard, les utilisateurs individuels peuvent profiter de Visual Controller ; Visual Controller Administrator permet, quant à lui, de réduire le coût total d'utilisation (TCO) par le biais de la maintenance de réseaux à distance, de diagnostics et d'inventaires.

Réglage Auto. sans intervention (entrée analogique seulement) : règle automatiquement les paramètres optimaux du moniteur suite à la configuration initiale.

Contrôle des couleurs sRGB : nouveau standard de gestion optimisée des couleurs qui permet la correspondance des couleurs sur les écrans d'ordinateurs et sur d'autres périphériques. Le sRGB, basé sur l'espace calibré des couleurs, permet une représentation optimale des couleurs et une compatibilité descendante avec les autres standards de couleurs habituels.

UNIFORMITÉ : cette fonction pallie aux légers décalages dans l'uniformité du blanc qui peuvent se produire à l'écran, ravive la couleur et lisse l'uniformité de la luminance de l'affichage.

Amélioration de la réponse : réponse gris à gris améliorée.

Support ajustable avec pivot : s'adapte à vos préférences en matière de visionnage.

Support de dégagement rapide : permet un démontage rapide.

Technologie de gradation automatique : ajuste automatiquement le niveau de rétroéclairage en fonction du niveau de luminosité ambiante.

Le **concentrateur USB 2.0** ajoute du piment à vos loisirs informatiques en vous permettant de brancher, entre autres, des caméras numériques et des scanners.

Résolution des problèmes

Pas d'image

- Le câble vidéo doit être connecté à fond à la carte graphique et à l'ordinateur.
- La carte graphique doit être insérée à fond dans son logement.
- Le moniteur ne prend pas en charge le signal de conversion DisplayPort.
- Le bouton d'alimentation avant et l'interrupteur d'alimentation de l'ordinateur doivent être sur la position MARCHE.
- Vérifiez qu'un mode d'affichage autorisé a bien été sélectionné pour la carte graphique ou le système utilisé. (Veuillez consulter le manuel de votre carte graphique ou de votre système pour modifier le mode graphique.)
- Vérifiez la compatibilité et les paramètres recommandés de votre moniteur et de votre carte graphique.
- Vérifiez que le connecteur du câble de signal vidéo ne comporte aucune broche tordue ou enfoncée.
- Vérifiez l'entrée du signal, « DVI-D », « DisplayPort », « HDMI » ou « D-Sub ».
- Si le voyant frontal est orange et qu'il clignote, vérifiez l'état du MODE ARRET (voir page 15).
- N'utilisez pas de signaux entrelacés avec un lecteur de DVD ou tout autre type d'appareils haute définition. Si le moniteur détecte un signal entrelacé, un avertissement OSD s'affiche. Si l'avertissement OSD apparaît, suivez les instructions suivantes : appuyez simultanément sur les boutons RESET et EXIT pour afficher temporairement l'image provenant de l'appareil haute définition. Pendant que l'image est visible, changez le signal de l'appareil d'entrelacé à progressif (non entrelacé). Pour des informations détaillées sur le changement du signal entrelacé en signal progressif, consultez le manuel de l'utilisateur fourni avec l'appareil.

Le bouton d'alimentation ne répond pas

- Débranchez le cordon d'alimentation du moniteur de la prise murale CA pour éteindre et réinitialiser le moniteur.

Persistance de l'image

- La persistance de l'image se manifeste lorsqu'une image résiduelle ou " fantôme " d'une image précédemment affichée reste visible sur l'écran. Contrairement aux moniteurs à tube cathodique, la persistance de l'image sur les moniteurs LCD n'est pas permanente, mais l'on doit éviter d'afficher des images fixes pendant une longue période de temps. Pour remédier à la persistance de l'image, mettez le moniteur hors tension pendant une durée égale à celle de l'affichage de l'image précédemment affichée.
  Par exemple, si une image est restée affichée sur l'écran pendant une heure et qu'il reste une image résiduelle, le moniteur doit être mis hors tension pendant une heure pour effacer l'image.

REMARQUE : Comme pour tous les équipements d'affichage personnels, NEC DISPLAY SOLUTIONS recommande d'utiliser à intervalles réguliers un économiseur d'écran animé chaque fois que l'écran est en veille, ou d'éteindre le moniteur lorsqu'il n'est pas utilisé.

L'image est décolorée

- Vérifiez que COLOR VISION EMU (EMULATION DE LA VISION DES COULEURS) est sur OFF (ARRET).
- Vérifiez que le paramètre PICTURE MODE (MODE IMAGE) est identique à celui du profil ICC de l'ordinateur.
- Définissez le paramètre SELF COLOR CORRECTION (CORRECTION AUTOMATIQUE DE LA COULEUR).
- Lorsque vous utilisez une entrée analogique, affichez le test du motif fournit sur le CD-ROM et définissez le paramètre AUTO ADJUST (REGLAGE AUTO).
- Pour commencer, allumez le moniteur à l'aide du bouton d'alimentation. Appuyez ensuite sur le même bouton pour allumer le moniteur tout en maintenant enfoncés les boutons RESET (PIP) et SELECT (INPUT). Cette procédure réinitialise tous les paramètres de couleur. La réinitialisation prend environ 10 secondes puis l'écran avec les paramètres d'usine s'affiche.

Irrégularités liées à la couleur de l'écran

- Réduisez la LUMINOSITE.
- Définissez UNIFORMITY (UNIFORMITE) sur 5.

L'image scintille

- Lorsque vous utilisez une entrée analogique, affichez le test du motif fournit sur le CD-ROM et définissez le paramètre AUTO ADJUST (REGLAGE AUTO).

Le message « HORS LIMITE » est affiché (l'écran est vide ou n'affiche que des images indistinctes)

- L'image est indistincte (des pixels manquent) et le message d'avertissement OSD « HORS LIMITE » est affiché : La fréquence du signal ou la résolution sont trop élevées. Choisissez un mode pris en charge.
- L'avertissement OSD « HORS LIMITE » est affiché sur un écran vide : la fréquence du signal est hors limites. Choisissez un mode pris en charge.

L'image défile, est floue ou moirée.

- Vérifiez que le câble vidéo est correctement connecté à l'ordinateur.
- Utilisez les touches de réglage d'image OSD pour mettre au point et régler l'affichage en augmentant ou en diminuant la valeur de finesse.
  Après un changement de mode d'affichage, les paramètres de réglage d'image OSD peuvent demander un réajustement.
- Vérifiez la compatibilité et les paramètres recommandés de votre moniteur et de votre carte graphique.
- Si votre texte est altéré, passez en mode vidéo non entrelacé et utilisez un taux de rafraîchissement de 60 Hz.

Le voyant sur le moniteur n'est pas allumé (*aucune couleur, verte, orange ou jaune, n'est visible*)

- Vérifiez si l'interrupteur d'alimentation est en position MARCHE et si le cordon d'alimentation est connecté.

La luminosité de l'image a diminué

- Assurez-vous que MODE ECO et AUTO BRIGHTNESS (LUMINOSITE AUTO) sont désactivés.
- Si la luminosité fluctue, assurez-vous que la AUTO BRIGHTNESS (LUMINOSITE AUTO) est désactivée.
- En MODE IMAGE, définissez le paramètre HAUTE LUMINOSITE. Voir page 17.
- La dégradation de la luminosité de l'OSD se produit pour cause d'usage prolongé ou de conditions de grand froid.
- Si l'affichage n'arrive pas à atteindre la luminosité souhaitée, la valeur de la luminosité numérique de l'OSD clignote.
- Lors de l'utilisation d'une entrée HDMI, changez le VIDEO LEVEL (NIVEAU VIDEO).

L'image n'est pas à la bonne taille

- Utilisez les touches de réglage d'image OSD pour augmenter ou diminuer la trame.
- Vérifiez qu'un mode d'affichage autorisé a bien été sélectionné pour la carte graphique ou le système utilisé.
  (Veuillez consulter le manuel de votre carte graphique ou de votre système pour modifier le mode graphique.)
- Lors de l'utilisation d'une entrée HDMI, changez le OVER SCAN (SUR BALAYAGE).
- Réglez la RESOLUTION H. ou la RESOLUTION V. dans l'Elément5 du menu OSD avancé.

Pas de vidéo

- Si aucune vidéo n'apparaît à l'écran, éteignez et rallumez l'écran.
- Assurez-vous que l'ordinateur n'est pas en mode d'économie d'énergie (actionnez le clavier ou bougez la souris).
- Certaines cartes graphiques n'émettent pas le signal vidéo lorsque le moniteur est éteint/allumé ou déconnecté/connecté au cordon d'alimentation secteur avec faible résolution sous DisplayPort.

Variations de la luminosité avec le temps

- Désactivez le paramètre AUTO BRIGHTNESS (LUMINOSITE AUTO) et réglez la luminosité.

REMARQUE : lorsque la AUTO BRIGHTNESS (LUMINOSITE AUTO) est activée, le moniteur règle automatiquement la luminosité en fonction de l'environnement.
Lorsque la luminosité de l'environnement change, celle du moniteur change également.

Auto-diagnostic

- L'écran LCD présente la fonction d'auto-diagnostic des anomalies rencontrées. Lorsqu'il détecte un problème, le voyant à l'avant du moniteur clignote plus ou moins rapidement, selon le type de problème rencontré.
- En cas de problèmes avec le voyant, confiez le dépannage à un personnel qualifié uniquement.

Le concentrateur USB ne fonctionne pas

- Vérifiez que le cordon USB est bien connecté. Consultez le manuel utilisateur de votre appareil USB.
- Vérifiez que le flux montant approprié est sélectionné pour le concentrateur USB (voir page 14).
- Déconnectez un câble USB montant lorsque vous utilisez deux connexions montantes.
- Désactivez et activez le bouton d'alimentation.

Utilisation de la fonction Luminosité auto

La luminosité de l'écran LCD peut être augmentée ou diminuée selon la luminosité ambiante de la pièce. Si la pièce est lumineuse, le moniteur se règle en conséquence. Si la pièce est sombre, le moniteur ajuste également la gradation d'intensité. L'objectif de cette fonction est de rendre le visionnage plus agréable à l'œil selon les conditions de luminosité.

La fonction Luminosité auto est désactivée par défaut.

CONFIGURATION

Suivez les procédures suivantes pour sélectionner la plage de luminosité dont le moniteur dispose lorsque la fonction de luminosité automatique est activée.

1. Configurez le niveau de LUMINOSITE. Il s'agit du niveau de luminosité sur lequel le moniteur se règle lorsque la luminosité ambiante est au plus haut. Sélectionnez ce paramètre lorsque la pièce dispose d'une luminosité maximale.

   Sélectionnez « ON » (MARCHE) dans le menu AUTO BRIGHTNESS (LUMINOSITE AUTO) (**Figure 1**). À l'aide des boutons frontaux, déplacez ensuite le curseur sur le paramètre BRIGHTNESS (LUMINOSITE). Choisissez le niveau de luminosité désiré (**Figure 2**).
2. Configurez le niveau de DARK (OBSCURITE). Il s'agit du niveau de luminosité sur lequel le moniteur se règle lorsque la luminosité ambiante est au plus bas.
   Assurez-vous que la pièce est à sa luminosité minimale lorsque vous définissez ce niveau.

   À l'aide des boutons frontaux, déplacez ensuite le curseur sur le paramètre BRIGHTNESS (LUMINOSITE). Choisissez le niveau de luminosité désiré (**Figure 3**).

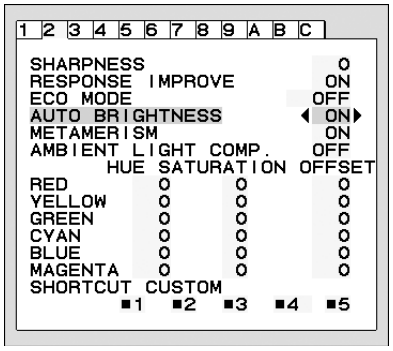

Figure 1

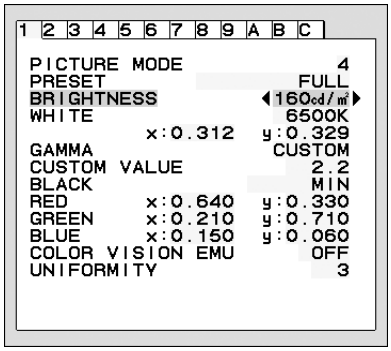

Figure 2

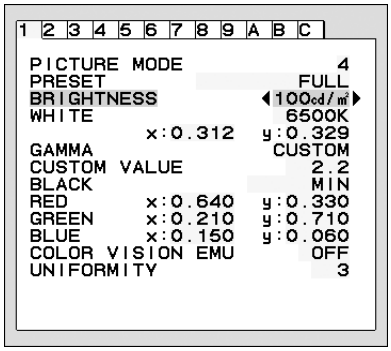

Figure 3

Lorsque la fonction « AUTO BRIGHTNESS » (LUMINOSITE AUTO) est activée, le niveau de luminosité de l'écran s'adapte automatiquement aux conditions de luminosité de la pièce (**Figure 4**).

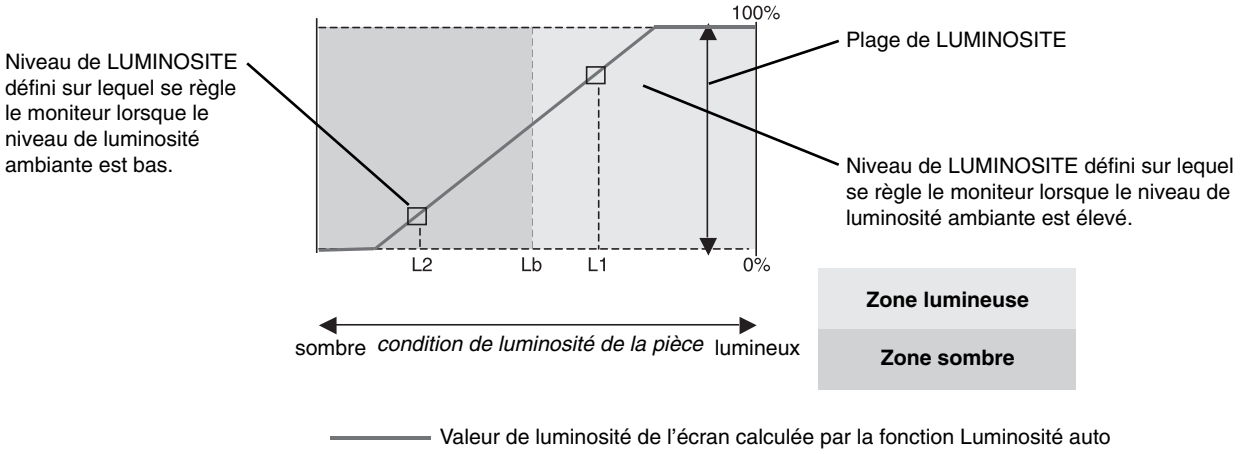

Figure 4

Lb : frontière entre des conditions de luminosité élevées ou basses, définie à l'usine.
L1 : niveau de LUMINOSITE défini sur lequel se règle le moniteur lorsque le niveau de luminosité ambiante est élevé (L1>Lb)
L2 : niveau de LUMINOSITE défini sur lequel se règle le moniteur lorsque le niveau de luminosité ambiante est bas (L2<Lb)

L1 et L2 sont les niveaux de luminosité définis par l'utilisateur pour compenser les changements de luminosité ambiante.

Français

Informations du fabricant sur le recyclage et l'énergie

NEC DISPLAY SOLUTIONS s'engage fermement à protéger l'environnement et considère le recyclage comme l'une des priorités de l'entreprise en œuvrant pour minimiser les effets nuisibles sur l'environnement. Nous nous engageons à développer des produits qui respectent l'environnement et nous nous efforçons constamment d'aider à la définition et au respect des normes indépendantes les plus récentes émanant d'agences telles que l'ISO (International Organisation for Standardization) et la TCO (Swedish Trades Union).

Élimination des produits NEC usagés

Le but du recyclage est d'améliorer l'environnement en réutilisant, mettant à niveau, reconditionnant ou en récupérant le matériel. Des sites de recyclage spécialisés s'assurent que les composants nocifs pour l'environnement soient correctement manipulés et éliminés. Pour garantir le meilleur recyclage possible de nos produits, **NEC DISPLAY SOLUTIONS propose diverses procédures de recyclage** et émet des recommandations quant à la manipulation du produit dans le respect de l'environnement lorsqu'il est arrivé en fin de vie.

Toutes les informations requises concernant l'élimination du produit ainsi que les informations spécifiques à chaque pays concernant les sites de recyclage sont disponibles sur les sites Web suivants :

http://www.nec-display-solutions.com/greencompany/ (en Europe),

http://www.nec-display.com (au Japon) ou

http://www.necdisplay.com (aux États-Unis).

Économie d'énergie

Ce moniteur possède une capacité d'économie d'énergie avancée. Lorsqu'un signal standard VESA DPMS (Display Power Management Signalling) est envoyé au moniteur, le mode Économie d'énergie est activé. Le moniteur passe en mode unique Economie d'énergie.

Mode	Consommation d'énergie	Couleur du voyant
Fonctionnement normal (avec option)	Environ 65 W	Vert ou bleu
Mode d'économie d'énergie	Inférieure à 0,5 W	Orange
Mode arrêt	Inférieure à 0,2 W	Éteint

Marque WEEE (Directive européenne 2002/96/EC)

Au sein de l'Union Européenne

La législation en vigueur dans tous les états membres de l'Union Européenne exige que tous les déchets électriques et électroniques portant le symbole ci-contre (à gauche) ne soient pas mélangés au reste des déchets ménagers lors de leur élimination. Ceci inclut notamment les moniteurs et accessoires électriques, tels que les câbles-signaux et les cordons d'alimentation. Lorsque vous devez vous débarrasser de vos produits d'affichage NEC, veuillez suivre les recommandations des autorités locales ou demander conseil auprès du revendeur qui vous a vendu le produit en question. Vous pouvez aussi respecter tout accord passé entre NEC et vous-même, le cas échéant.

Ce symbole présent sur les produits électriques et électroniques ne s'applique qu'aux membres actuels de l'Union Européenne.

En dehors de l'Union Européenne

Si vous souhaitez vous débarrasser de produits électriques ou électroniques usagés en dehors de l'Union Européenne, veuillez contacter les autorités locales concernées pour respecter les modes de traitement acceptés.