NEC

Masaüstü Monitör

MultiSync EA241WU

Kullanıcı Kılavuzu

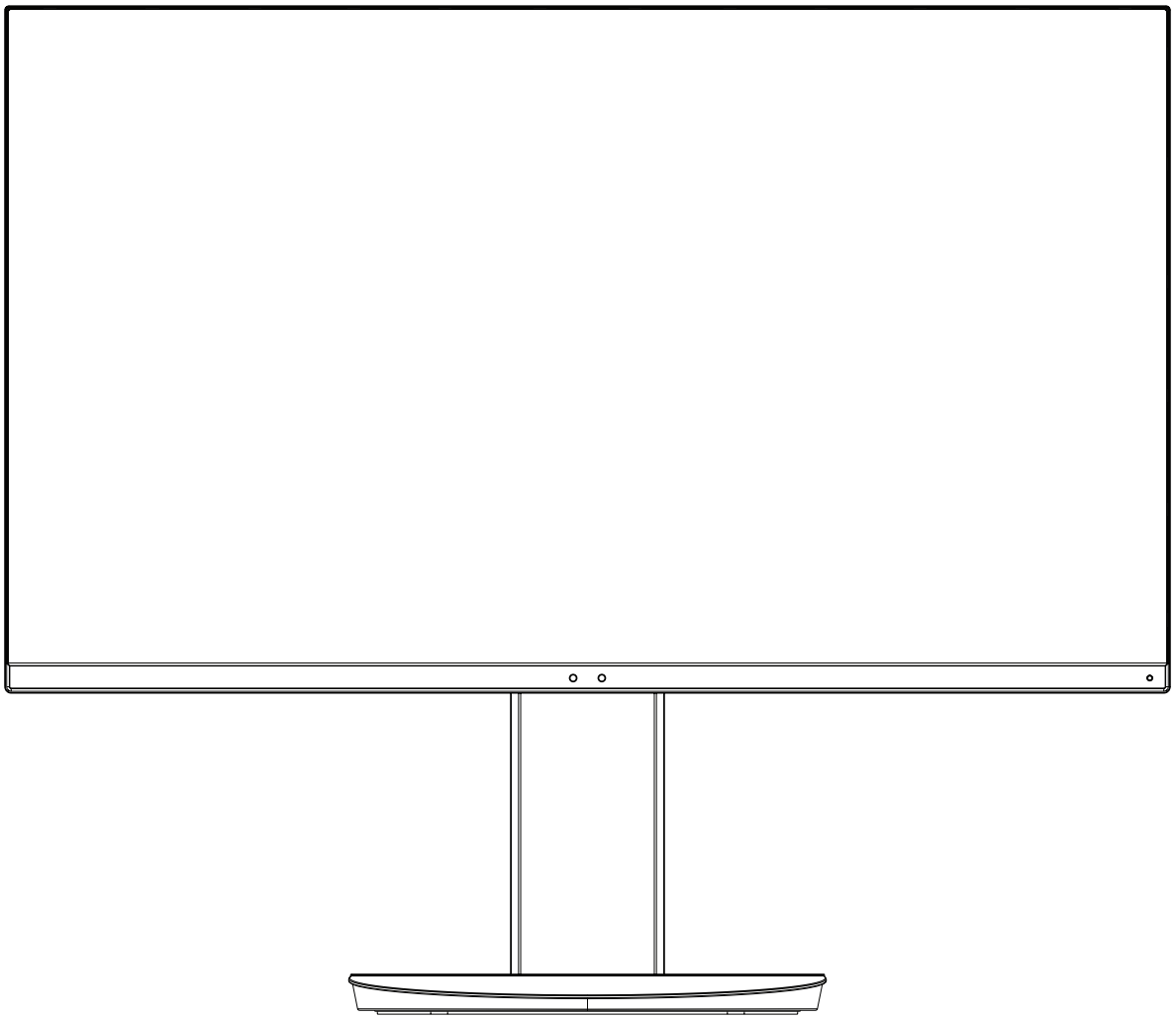

MODEL: EA241WU-BK

Lütfen monitörün arkasında etikete bakarak model adınızı bulun.

İçindekiler

DİKKAT Türkçe-1
UYARI Türkçe-1
Kayıt Bilgisi Türkçe-2
Önerilen kullanım Türkçe-3
Güvenlik Uyarıları ve Bakım Türkçe-3
Ergonomi Türkçe-4
LCD Paneli Temizleme Türkçe-4
Kabinin Temizlenmesi Türkçe-4
Parçaların İsmi ve Fonksiyonları Türkçe-5
Hızlı Başlangıç Türkçe-6
ControlSync Türkçe-11
Kontroller Türkçe-13
Teknik Özellikler Türkçe-21
Özellikler Türkçe-23
Sorun Giderme Türkçe-24
İnsan algılama fonksiyonu Türkçe-26
Auto Brightness (Otomatik Parlaklık) fonksiyonunun kullanma Türkçe-27
Üreticinin Geri Dönüşüm ve Enerji Bilgisi Türkçe-28

DİKKAT

YANGIN VEYA ŞOK TEHLİKESİNİ ÖNLEMEK İÇİN, CİHAZ YAĞMUR YA DA NEME MARUZ KALMAMALIDIR. AYRICA, BU CİHAZIN POLARİZE FİŞİNİ UÇLAR TAM OTURMADIĞI TAKDİRDE BİR UZATMA KABLOSU YA DA BAŞKA PRİZLERDE KULLANMAYIN.

İÇERİSİNDE YÜKSEK VOLTAJLI BİLEŞENLER BULUNDUĞU İÇİN KASAYI AÇMAKTAN KAÇININ. SERVİS İÇİN YETKİLİ SERVİS PERSONELİNE BAŞVURUN.

UYARI

ELEKTRİK ŞOKU RİSKİNİ AZALTMAK İÇİN, GÜÇ KABLOSUNUN PRİZDEN ÇEKİLDİĞİNDEN EMİN OLUN. BİRİME GİDEN GÜCÜN TAMAMEN KESİLDİĞİNDEN EMİN OLMAK İÇİN, LÜTFEN GÜÇ KABLOSUNU AC PRİZİNDEN ÇEKİN. KAPAĞI (VEYA ARKASINI) AÇMAYIN. İÇ KISIMDA KULLANICININ İLGİLENEBİLECEĞİ HERHANGİ BİR PARÇA BULUNMAMAKTADIR. SERVİS İÇİN YETKİLİ SERVİS PERSONELİNE BAŞVURUN.

Bu sembol, kullanıcıyı cihazın içindeki izole edilmemiş voltajın elektrik şoku yaratabilecek büyüklükte olduğu konusunda uyarır. Bu yüzden, cihazın içerisindeki herhangi bir parçaya temas etmek tehlikelidir.

Bu sembol, kullanıcıyı bu cihazın kullanımı ve bakımı ile ilgili önemli belgelerin pakete dahil olduğu konusunda bilgilendirir. Bu yüzden, herhangi bir soruna yol açmamak için dikkatle okunmalıdır.

⚠ **UYARI:** Lütfen bu ekran ile birlikte sağlanmış olan güç kablosunu aşağıdaki tabloya uygun şekilde kullanın. Bu donanım ile birlikte bir güç kablosu tedarik edilmediyse lütfen NEC ile iletişime geçin. Diğer tüm durumlar için lütfen monitörün bulunduğu yerdeki prizlere uyan bir güç kablosu kullanın. Uyumlu güç kablosu elektrik prizi AC voltajına uyumlu olan, satın alındığı ülkede onaylanmış ve satın alınan ülkedeki güvenlik standartları ile uyumlu güç kablosuna karşılık gelmektedir.

Bu ekipman güç kablosunun toprak bağlantısı varken çalışacak şekilde dizayn edilmiştir. Güç kablosu toprak bağlantısına sahip değilse, elektrik çarpabilir. Lütfen güç kablosunun düzgün şekilde topraklandığından emin olun.

Fiş Tipi	Kuzey Amerika	Kıta Avrupası	İngiltere	Çin	Japonya
Fiş Şekli	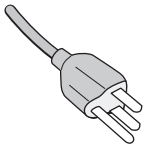	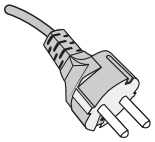	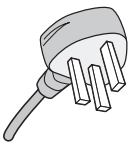	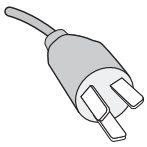	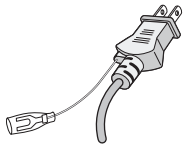
Ülke	ABD/Kanada	AB	İngiltere	Çin	Japonya
Voltaj	120*	230	230	220	100

*Monitörü AC 125-240V güç kaynağı ile kullanırken, kullanılan AC güç kaynağının sağladığı voltaja uygun güç kablosu kullanın.

NOT: Bu ürüne sadece satın alındığı ülkede servis verilebilir.

Windows, Microsoft Corporation'ın kayıtlı ticari markasıdır. NEC, NEC Corporation'ın tescilli markasıdır.
ErgoDesign NEC Display Solutions'ın Avusturya, Benelüks, Danimarka, Fransa, Almanya, İtalya, Norveç, İspanya, İsveç ve İngiltere'de tescilli ticari markasıdır.
Diğer tüm markalar ve ürünler, sahiplerinin ticari markaları veya kayıtlı ticari markalarıdır.
ENERGY STAR A.B.D kayıtlı ticari markadır.
ENERGY STAR® Ortağı olarak NEC Display Solutions of America, Inc., bu ürünün enerji verimliliği için ENERGY STAR kurallarına uygunluğunu belirlemiştir. ENERGY STAR amblemi herhangi bir ürün veya hizmet üzerinde EPA yaptırımını göstermez.
DisplayPort ve DisplayPort Compliance Logosu Amerika Birleşik Devletleri ve diğer ülkelerde Video Electronics Standards Association'a ait ticari markalardır.
MultiSync, Japonya ve diğer ülkelerde NEC Display Solutions, Ltd.'nin ticari markası veya tescilli ticari markasıdır.

HDCP (High-bandwidth Digital Content Protection (Yüksek Bant Genişliği Dijital İçerik Koruma)): HDCP dijital sinyal üzerinden gönderilen video verilerinin yasadışı olarak kopyalanmasını önleyen bir sistemdir. Eğer dijital sinyal giriş üzerinden izleme yapamıyorsanız bu her zaman ekranın düzgün şekilde çalışmadığı anlamına gelmez. HDCP uygulaması ile bazı durumlarda HDCP ile korunan belirli içeriklerin HDCP topluluğunun (Digital Content Protection, LLC) kararı/uygulaması sebebiyle gösterilmemesi söz konusu olabilir.

HDMI, HDMI High-Definition Multimedia Interface ve HDMI logosu ve Amerika Birleşik Devletleri ve diğer ülkelerde HDMI Licensing Administrator, Inc. ticari markası veya tescilli ticari markasıdır.

- Bu ürünün amaçlanan birincil kullanımı ofis veya ev ortamında Teknik Bilgi Ekipmanı olarak kullanımdır.
- Ürün bir bilgisayara bağlanmak içindir ve televizyon yayın sinyallerini göstermek amacıyla üretilmemiştir.

Kayıt Bilgisi

Kablo bilgileri

⚠ **UYARI:** Radyo ve televizyon alımı ile interferans yaratmamak için takılı belirlenmiş kabloları kullanın.
DVI ve mini D-Sub 15-pin için lütfen ferrit çekirdekli bir korumalı sinyal kablosu kullanın.
HDMI, DisplayPort, USB ve SES için lütfen kaplanmış bir sinyal kablosu kullanın. Diğer kabloların ve adaptörlerin kullanımı radyo ve televizyon alımı ile interferans yaratabilir.

FCC Bilgisi

⚠ **DİKKAT:** Federal Haberleşme Komisyonu bu birimde NEC Display Solutions of America, Inc. tarafından bu kılavuzda belirtilenler dışında modifikasyon veya değişiklik yapılmasına izin VERMEMEKTEDİR. Bu hükümet yönetmeliğine uyulmaması bu ekipmanı kullanma hakkını geçersiz kılabilir.

1. Kullanacağınız güç kablosu A.B.D. güvenlik standartlarına uygun ve onaylı olmalı ve aşağıdaki özelliklere sahip olmalıdır.

Güç kablosu Fiş tipi	Blendajsız tip, 3-iletkenli 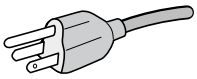 A.B.D

2. Bu cihaz test edilmiş ve FCC Kuralları bölüm 15'e giren B Sınıfı dijital aygıt limitlerine uygun olduğu saptanmıştır. Bu limitler, ekipman ev ortamında çalıştırılırken zararlı interferansa karşı kayda değer bir koruma sağlamaları için tasarlanmışlardır. Bu cihaz radyo frekans enerjisi yaratır, kullanır ve yayabilir ve eğer talimatlara uygun olarak kurulmaz ve kullanılmazsa radyo iletişimine zararlı interferans yaratabilir. Bununla birlikte, belirli bir kurulumda intereferans olmayacağının garantisi yoktur. Eğer bu cihaz, radyo veya televizyon alımına cihazın açılması ve kapatılması ile belirlenebilen zararlı interferansa sebeb olursa, kullanıcı interferansı aşağıdaki önlemlerden bir veya birkaçı ile düzeltmeyi deneyebilir.
   - Alıcı antenin yönünü veya yerini değiştirin.
   - Alıcı ile cihaz arasındaki mesafeyi arttırın.
   - Cihazı, alıcının bağlı olduğu devrenin dışında bir devreye bağlı bir prize takın.
   - Yardım için satıcıya veya deneyimli bir radyo/TV teknisyenine danışın.

   Eğer gerekliyse, kullanıcı ilave öneriler için satıcı veya deneyimli bir radyo/televizyon teknisyenine başvurabilir. Kullanıcı, Federal İletişim Komisyonu (Federal Communication Commision) tarafından hazırlanan aşağıdaki kitapçığı faydalı bulabilir: "How to Identify and Resolve Radio-TV Interference Problems" (Radyo-TV Interferans Problemlerini Belirleme ve Çözme). Bu kitapçık U.S. Government Printing Office, Washington, D.C., 20402'den sağlanabilir, Stok No. 004-000-00345-4.

UYUMLULUK BİLDİRİMİ

Bu cihaz FCC Kuralları Bölüm 15 ile uyumludur. Çalıştırma aşağıdaki iki koşula bağlıdır. (1) Bu cihaz zararlı interferansa sebep olmaz ve (2) bu cihaz gelen interferansları istenilmeyen çalışmaya sebep olsa bile almalıdır.

A.B.D Sorumlusu:	**NEC Display Solutions of America, Inc.**
Adres:	**3250 Lacey Road** **Downers Grove, Illinois 60515**
Tel. No.:	**(630) 467-3000**

Ürün Tipi:	Monitör
Cihaz Sınıflandırması:	B Sınıfı Cihaz
Modeller:	MultiSync EA241WU (EA241WU-BK)

FC *Yukarıda belirtilen cihazın FCC Kurallarında belirlenen teknik standartlara uygun olduğunu bildiririz.*

TCO sertifikalı ürünlerimizin listesini ve bunlara ait TCO Sertifikalarını görmek için (İngilizce olarak), web sitemizi ziyaret edin
https://www.nec-display.com/global/about/legal_regulation/TCO_mn/index.html

⚠ **UYARI:** Lütfen bina kurulumundaki dağıtım sisteminin 120/240V, 20A (maksimum) nominal değere sahip devre kesici sağlayacağını doğrulayın.

Önerilen kullanım

Güvenlik Uyarıları ve Bakım

DİKKAT

LCD RENKLİ MONİTÖRÜ KURARKEN VE KULLANIRKEN
EN İYİ PERFORMANS İÇİN LÜTFEN
AŞAĞIDAKİ NOKTALARA DİKKAT EDİN:

- **MONİTÖRÜ AÇMAYIN.** İç kısımda kullanıcının ilgilenebileceği herhangi bir parça bulunmamaktadır ve kapağı açmak ya da çıkartmak sizi ciddi şok tehlikeleri veya diğer risklere maruz bırakabilir. Servis için yetkili servis personeline başvurun.
- Kasaya herhangi bir sıvı dökmeyin ya da monitörünüzü su yakınında kullanmayın.
- Tehlikeli voltaj noktalarına temas ederek, zararlı ya da öldürücü olabileceği veya elektrik şoku, yangın ya da cihaz arızasına yol açabileceği için kasadaki yuvalara herhangi bir cisim sokmayın.
- Güç kablosu üzerine ağır cisimler koymayın. Kablodaki hasar şok ya da yangına yol açabilir.
- Monitörün düşmesine ve ciddi şekilde hasar görmesine sebep olabileceği için bu ürünü eğimli ya da dengesiz taşıyıcı, stand veya masa üzerine yerleştirmeyin.
- Kullanacağınız güç kablosu ülkenizdeki güvenlik standartlarına uygun ve onaylanmış olmalıdır.
  (örn. Avrupa'da H05VV-F 3G 0.75 mm^2 tipi kullanılmalıdır).
- İngiltere'de bu monitörle birlikte, BS onaylı, (5A) sigortalı fişi olan güç kablosu kullanın.
- Monitörü dış mekanlarda kullanmayın.
- Güç kablosunu kıvırmayın, katlamayın veya başka yolla zarar vermeyin.
- Monitörü yüksek sıcaklıkta, nemli, tozlu ya da yağlı alanlarda kullanmayın.
- Monitörün üzerinde bulunan havalandırmaları kapatmayın.
- Vibrasyon aydınlatmaya hasar verir. Monitörü sürekli vibrasyona maruz kalacağı alanlara monte etmeyin.
- Eğer monitör veya camı kırılırsa sıvı kristal ile temas etmeyin ve dikkatli olun.
- Deprem veya diğer şoklar sebebiyle devrilmeden dolayı LCD monitörün hasar görmesini önlemek için, monitörü sağlam bir yere monte ettiğinizden ve gerekli önlemleri aldığınızdan emin olun.
- Aşağıdaki durumlarda, gücü hemen kapatın, monitörünüzü hemen fişten çekin ve güvenli bir yere taşıyın, sonra servis için yetkili servis personeline başvurun. Eğer monitör bu durumda kullanılırsa, monitör düşebilir, yangın veya elektrik çarpmasına neden olabilir:
  - Eğer monitör ayağı çatlamış ya da soyulmuşsa.
  - Eğer çatlak veya doğal olmayan sallantı gibi yapısal hasarlar fark ederseniz.
  - Monitörden alışılmadık kokular geliyorsa.
  - Güç kaynağı kablosu ya da fişi hasar görürse.
  - Monitörün üstüne sıvı döküldüğünde veya içine herhangi bir nesne düştüğünde.
  - Eğer monitör yağmur veya suya maruz kaldıysa.
  - Monitör düştüğünde veya kasası hasar gördüğünde.
  - Eğer monitör kullanım talimatlarını takip etmenize rağmen normal çalışmıyorsa.

UYARI

- Isının düzgün olarak dağılması için, monitörün etrafında yeterli havalandırma alanı olmasına dikkat edin. Havalandırma boşluklarını kapatmayın ya da monitörü radyatör veya diğer ısı kaynaklarının yakınına yerleştirmeyin.
- Monitörün üstüne bir şey koymayın.
- Güç kablosu bağlayıcısı sistemi güç kaynağından ayırmanın birincil yoludur.
  Monitör, kolayca erişilebilen bir prize yakın olarak kurulmalıdır.
- Taşırken dikkatli olun. Ambalajı taşıma için saklayın.
- Kişisel yaralanmaları ve monitörün zarar görmesini önlemek için kurulum ve ayar esnasında dikkatli olun.
- Kulaklıkları takmış durumdayken monitöre bağlamayın. Ses seviyesine bağlı olarak kulaklarınıza zarar verebilir ve işitme kaybına neden olabilir.
- Lütfen tüm vidaları sıkın. Gevşek bir vida, monitörün koldan veya standdan düşmesine neden olabilir.
- Taşırken, kurarken ve ayarlarken LCD panel yüzeyine dokunmayın. LCD panele basınç uygulamak ciddi hasarlara yol açabilir.

Görüntü Sabitliği: Görüntü Sabitliği, önceki görüntünün artık veya "hayalet" görüntüsünün ekranda görünür kalmasıdır.
CRT monitörlerden farklı olarak, LCD monitörlerde görüntü sabitliği kalıcı değildir, ancak sabit görüntülerin uzun süre görüntülenmesinden kaçınılmalıdır.

Bunu düzeltmek için, monitörü önceki görüntünün kaldığı süre kadar kapalı tutun. Örneğin, eğer görüntü monitörde bir saat kaldıysa ve görüntünün artığı hala duruyorsa, monitör görüntünün silinmesi için bir saat kapalı kalmalıdır.

NOT: Tüm kişisel görüntüleme aygıtlarında olduğu gibi, NEC DISPLAY SOLUTIONS ekran boş kaldığında düzenli aralıklarla ekran koruyucuların kullanımını veya kullanılmadığında monitörün kapatılmasını tavsiye eder.

MONİTÖRÜN DOĞRU YERLEŞTİRİLMESİ VE AYARLANMASI GÖZ, OMUZ VE BOYUN AĞRILARINI AZALTABİLİR. MONİTÖRÜNÜZÜ YERLEŞTİRİRKEN AŞAĞIDAKİLERE DİKKAT EDİN:

Ergonomi

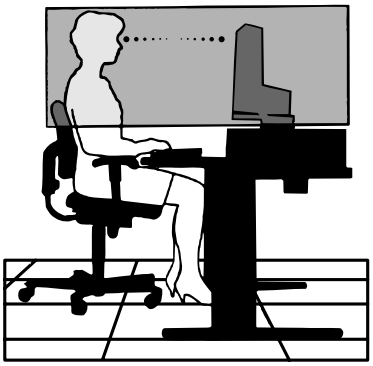

Maksimum ergonomik fayda sağlamak için aşağıdakileri tavsiye ederiz.

- En ideal performans için monitörün 20 dakika kadar ısınmasına izin verin. Sabit desenlerin oluşmasını engellemek için (görüntü sonrası efektleri), monitörde sabit desenleri uzun süre görüntülemekten kaçının.
- Monitörün yüksekliğini ekran göz seviyesinde veya biraz altında olacak şekilde ayarlayın. Ekranın ortasına bakarken gözleriniz biraz aşağı bakmalıdır.
- Monitör gözlerinize 40 cm'den yakın ve 70 cm'den uzak olmamalıdır. En iyi mesafe 50 cm'dir.
- En az 20 fit uzakta bulunan bir nesneye odaklanarak her saat başı düzenli aralıklarla 5 ila 10 dakika boyunca gözlerinizi dinlendirin.
- Parlama ve yansımaları en aza indirmek için monitörü pencere ve diğer ışık kaynaklarına 90° açı ile yerleştirin. Monitörün eğimini ayarlayarak tavan ışıklarının ekranınıza yansımasını engelleyin.
- Eğer ışık yansımaları ekranınızı görmeyi zorlaştırıyorsa, parlama engelleyici filtre kullanın.
- Okunabilirliği arttırmak için monitörün parlaklık ve kontrast kontrollerini ayarlayın.
- Ekrana yakın bir döküman tutucu kullanın.
- Yazarken kafanızı döndürmeyi en aza indirmek için, daha fazla baktığınız neyse (ekran veya referans materyal) tam önünüzde bulundurun.
- Sık sık göz kırpın. Göz egzersizi, göz yorgunluğunun azaltılmasına yardımcı olur. Lütfen göz uzmanınız ile iletişime geçin. Düzenli göz kontrolü yaptırın.
- Göz yorgunluğunu önlemek için parlaklığı orta ayara ayarlayın. Aydınlık referansı olarak LCD ekran yanına bir sayfa beyaz kağıt yerleştirin.
- Kontrast kontrolünü maksimum ayarına getirmeyin.
- Standart sinyallerle belirlenmiş Boyut ve Konum kontrollerini kullanın.
- Önceden belirlenmiş Renk Ayarlarını kullanın.
- Titreşimsiz sinyaller kullanın.
- Görülmesi zor olacağı ve yetersiz kontrast yüzünden göz yorgunluğuna sebep olabileceği için koyu arka fon üzerinde birincil renk maviyi kullanmayın.
- Ekrandan gelecek rahatsız edici yansımalardan kaçınmak amacıyla kontrollü aydınlatma ortamlarında eğlence amaçlı kullanım için uygundur.

LCD Paneli Temizleme

- LCD kirlendiğinde yumuşak bir bezle temizleyin.
- LCD monitörün yüzeyini tiftiksiz, aşındırıcı olmayan bir bez ile temizleyin. Temizleme solüsyonları veya cam temizleyici kullanmayın!
- Lütfen LCD paneli sert veya aşındırıcı malzeme ile ovmayın.
- Lütfen LCD yüzeyi üzerine baskı uygulamayın.
- Lütfen LCD panel yüzeyinde bozulma ve renk solmasına neden olabilecek OA temizleyici kullanmayın.

Kabinin Temizlenmesi

- Güç kablosunu çekin.
- Kabini yumuşak bir bezle hafifçe silin.
- Kabini temzilemek için bezi nötr bir deterjan ve su ile ıslatın, kabini silin ve kurulayın.

NOT: Benzen tineri, alkalin deterjan, alkollü deterjanlar, cam temizleyici, pasta, cila temizleyici, sabun tozu veya böcek ilacı ile TEMİZLEMEYİN. Kauçuk veya vinil uzun bir süre boyunca kabin ile temasta olmamalıdır. Bu tür sıvılar ve materyaller boyanın bozulmasına, çatlamasına veya soyulmasına sebep olabilir.

Daha sağlıklı bir iş ortamı oluşturma konusunda daha fazla bilgi için, American National Standard for Human Factors Engineering of Computer Workstations - ANSI/HFES 100-2007 - The Human Factors Society, Inc. P.O. Box 1369, Santa Monica, California 90406. yazın.

Parçaların İsmi ve Fonksiyonları

Kontrol Paneli

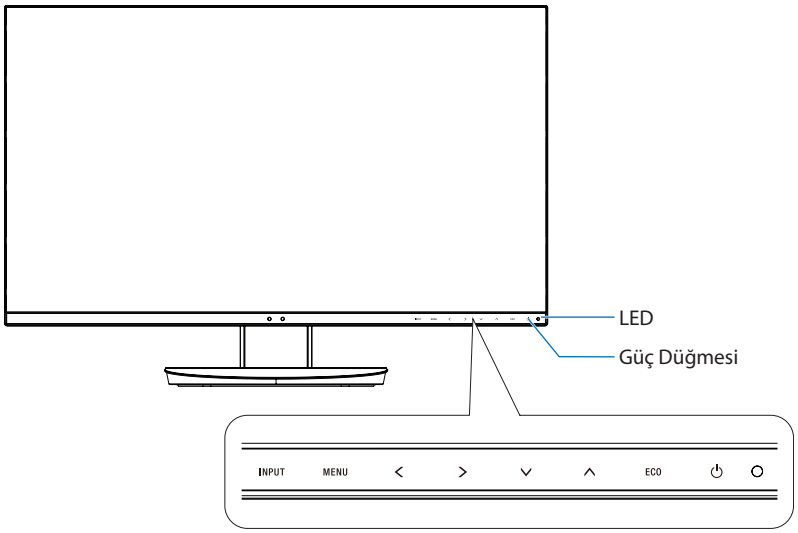

Kontrol düğmeleri

Kontroller bölümüne bkz. Bkz. sayfa 13.

Terminal Paneli

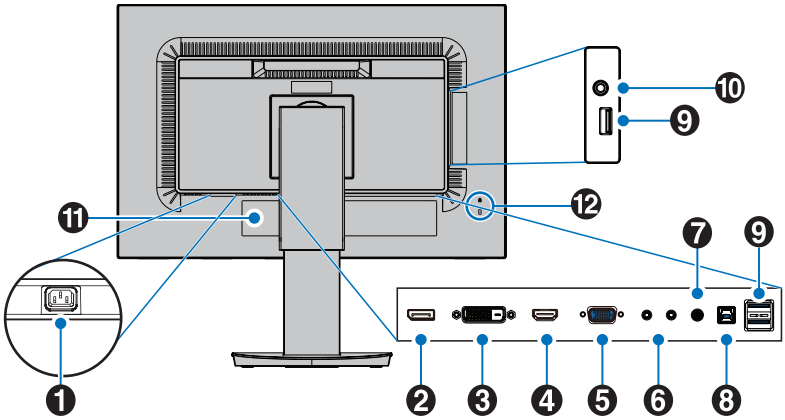

1 AC IN Konektörü

Sağlanan güç kablosu ile bağlar.

2 DisplayPort Girişi

DisplayPort sinyal girişi.

3 DVI GİRİŞ

DVI sinyal girişi.

4 HDMI GİRİŞ

HDMI sinyali girişi.

5 VGA GİRİŞİ (mini D-Sub 15-pin)

Analog RGB sinyal girişi.

6 ControlSync IN/OUT (Giriş/Çıkış)

Sağlanan ControlSync kablosu ile bağlantıyı gerçekleştirir.
Bkz. sayfa 11.

7 Audio IN

Bilgisayar veya player gibi harici cihazlardan gelen ses sinyali girişi.

8 USB Upstream Bağlantı Noktası (Tip B)

Monitörü bilgisayar gibi harici cihazlara bağlar.
Monitörü bağlı harici ekipmanlardan kontrol etmek için lütfen bu portu kullanın.

9 USB Downstream Bağlantı Noktası (Tip A)

USB cihazları ile bağlar.
Monitörü USB ile uyumlu bir bilgisayar gibi harici cihazlara bağlar.

10 Kulaklık Girişi

Kulaklığı bağlar.

11 Sınıflandırma Etiketi

12 Güvenlik Yuvası

Kensington kabloları/ekipmanları ile uyumlu güvenlik ve hırsızlık koruması kilit yuvası.
Ürünler için Kensington'ın web sitesini ziyaret edin.

Hızlı Başlangıç

Kutu içerikleri için lütfen kutu ile birlikte tedarik edilen içerik sayfasına bakın.

Tabanı LCD monitör ayağına takmak için:

1. Monitörün yüzeyi aşağı gelecek şekilde aşındırı olmayan bir yüzey üzerine koyun (**Şekil 1**).
2. Lütfen desteği **Şekil 1**'de gösterildiği gibi 90 derece döndürün.

   ⚠ **UYARI:** Desteği çıkartırken dikkatli olun.
   Parmaklarınızı sıkıştırabilir.

3. Tabanı standa takın ve taban kısmının altında bulunan vidayı sıkın (**Şekil 2**).

   NOT: Monitörü tekrar paketlemek için bu işlemi ters sıra ile uygulayın.

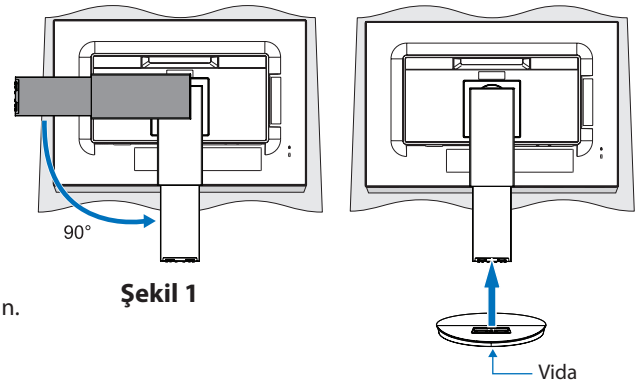

Şekil 1

Şekil 2

LCD monitörü sisteminize bağlamak için, aşağıdaki talimatları uygulayın:

NOT: Kurulumdan önce "Önerilen kullanım"ı (sayfa 3) okuyun.

⚠ **UYARI:** Lütfen tüm vidaları sıkın.

NOT: Aksesuarlar monitörün gönderileceği konuma bağlı olarak dahil edilecektir.

1. Bilgisayarınızı kapatın.
2. **DisplayPort çıkışlı PC için:** DisplayPort kablosunu sisteminizdeki ekran kartının bağlayıcısına takın (**Şekil A.1**).

   HDMI çıkışlı PC için: HDMI kablosunu sisteminizdeki ekran kartının bağlayıcısına takın (**Şekil A.2**).

   Analog çıkışlı PC için: Mini D-Sub 15-pin sinyal kablosunu sisteminizdeki ekran kartının konektörüne takın (**Şekil A.3**).

   Thunderbolt veya Mini DisplayPort çıkışlı MAC ya da PC için: Mini DisplayPort'u sisteminizdeki video çıkış konektörüne DisplayPort kablosuyla bağlayın (**Şekil A.4**).

   Dijital DVI çıkışlı PC veya MAC için: DVI sinyal kablosunu sisteminizdeki ekran kartının bağlayıcısına takın (**Şekil A.5**).
   Tüm vidaları sıkın.

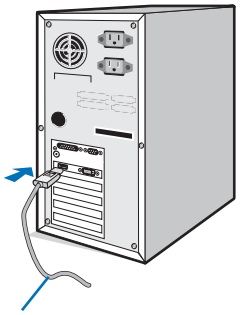

Şekil A.1

Şekil A.2

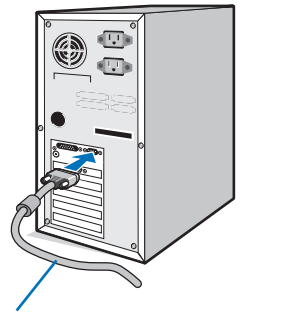

Şekil A.3

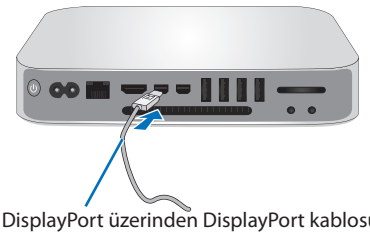

Şekil A.4

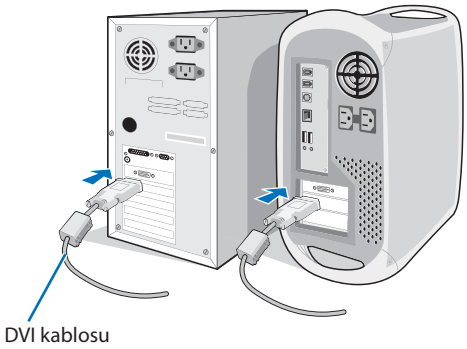

Şekil A.5

NOT:
- DisplayPort kablosunu çıkartırken kilidi açmak için üst düğmeye basılı tutun.
- Lütfen HDMI logosuna sahip Yüksek Hızlı HDMI kablo kullanın.
- Lütfen onaylı bir DisplayPort kablosu kullanın.

⚠ **UYARI:** Radyo ve televizyon alımı ile interferans yaratmamak için takılı belirlenmiş kabloları kullanın.
DVI ve mini D-Sub 15-pin için lütfen ferrit çekirdekli bir korumalı sinyal kablosu kullanın.
HDMI, DisplayPort, USB ve SES için lütfen kaplanmış bir sinyal kablosu kullanın. Diğer kabloların ve adaptörlerin kullanımı radyo ve televizyon alımı ile interferans yaratabilir.

3. LCD panelini maksimum eğim açısına yatırmak ve en yüksek konuma kadar kaldırmak için ellerinizi monitörün her iki tarafına yerleştirin.
4. Tüm kabloları uygun konektörlere bağlayın (**Şekil C.1**).USB kabloyu kullanırken, tip B konektörü monitörün sol arka USB upstream bağlantı noktasına ve tip A bağlayıcıyı bilgisayarın arkasındaki downstream bağlantı noktasına takın (**Şekil C.1a**). Eğer USB bir cihazdan gelen kablo kullanılıyorsa, bunu monitörün downstream bağlantı noktasına takın.

NOT: Yanlış kablo bağlantıları düzensiz çalışmaya sebep olabilir, ekran kalitesine/LCD modül bileşenlerine zarar verebilir ve/veya modülün ömrünü kısaltabilir.

⚠ **UYARI:** USB kablosunu bağlamayın. Isı sıkışmasına neden olabilir ve yangına neden olabilir.

NOT: Zayıflatıcı (dahili dirençli) ses kablosu kullanmayın. Dahili dirençli bir ses kablosu kullanmak ses seviyesini düşürür.

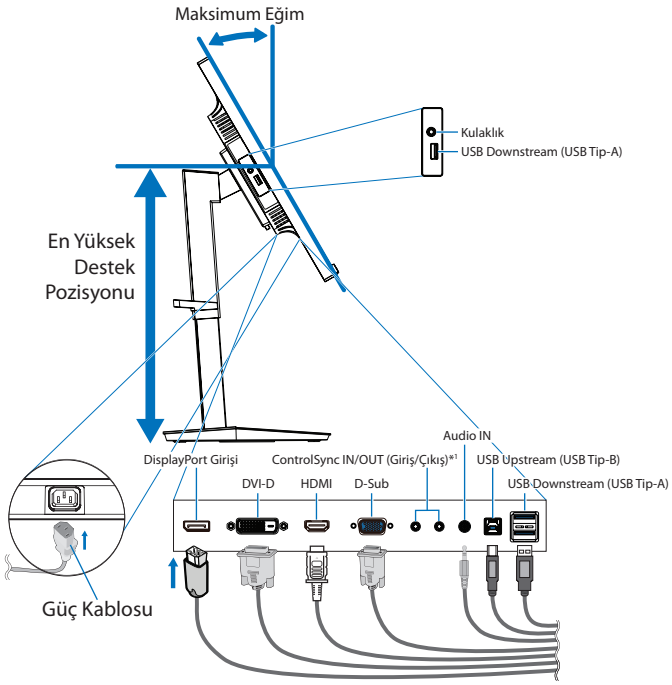

Şekil C.1

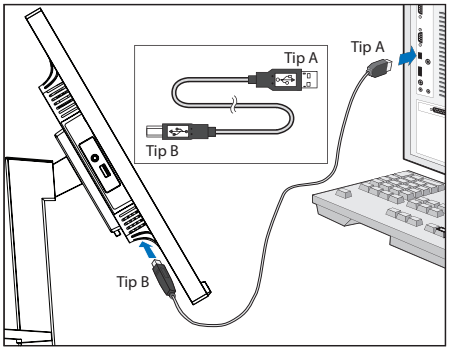

Şekil C.1a

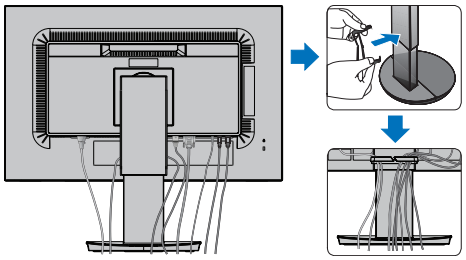

Şekil C.2

*1: Bkz. sayfa 11.

⚠ **UYARI:** Kulaklıkları takmış durumdayken monitöre bağlamayın.
Ses seviyesine bağlı olarak kulaklarınıza zarar verebilir ve işitme kaybına neden olabilir.

5. Kablo tutucusunu ayağa yerleştirin (**Şekil C.2**).
   Kabloları sıkı ve hizalı bir şekilde kablo tutucusuna yerleştirin (**Şekil C.3** ve **Şekil C.4**).
6. Kabloları kurduktan sonra monitör ekranını halen kaldırıp indirebildiğinizi kontrol edin.

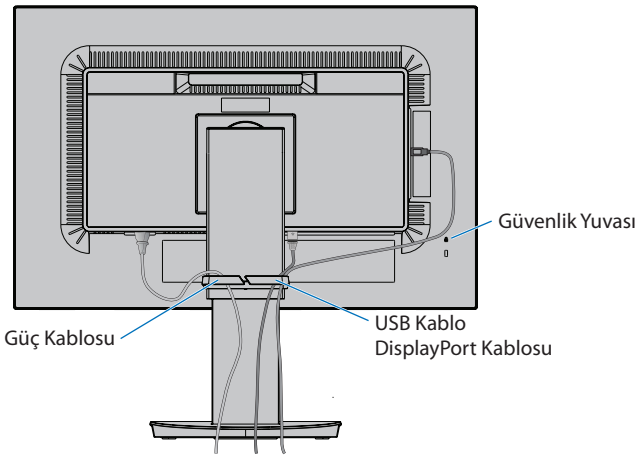

Şekil C.3

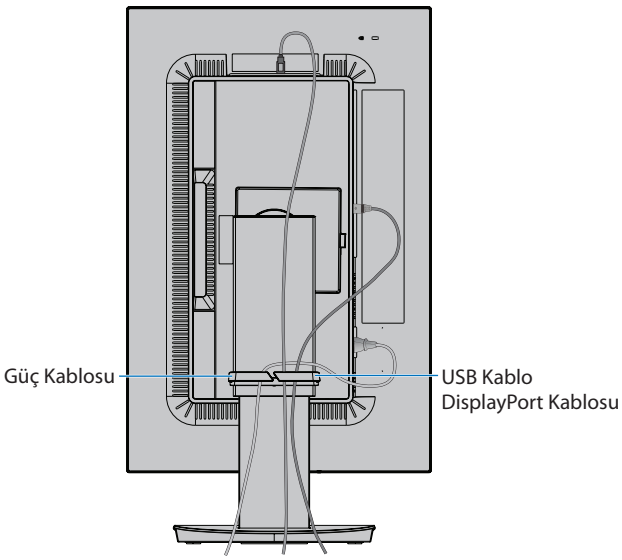

Şekil C.4

Türkçe

7. Güç kablosunu güç çıkışına bağlayın.

   NOT: AC güç kablosunun doğru seçimi için lütfen bu kılavuzun **UYARI** kısmına bakın.

8. Açma/kapama düğmesine basarak monitörü açın ve ardından bilgisayarı açın (**Şekil E.1**).
9. Analog (VGA) girişi kullanırken, No Touch Auto Adjust (Dokunmadan Otomatik Ayar), ilk kurulumda monitörü en uygun ayarlara otomatik olarak ayarlar. Diğer ayarlar için aşağıdaki OSD kontrollerini kullanın:
   - AUTO CONTRAST (Otomatik Kontrast Ayarı)
   - AUTO ADJUST (Otomatik Ayarlama)

   Bu OSD kontrollerin tam açıklaması için bu Kullanıcı Kılavuzunun **Kontroller** bölümüne bakın.

   NOT: Herhangi bir sorun yaşarsanız bu Kullanıcı Kılavuzunun **Sorun Giderme** bölümüne bakın.

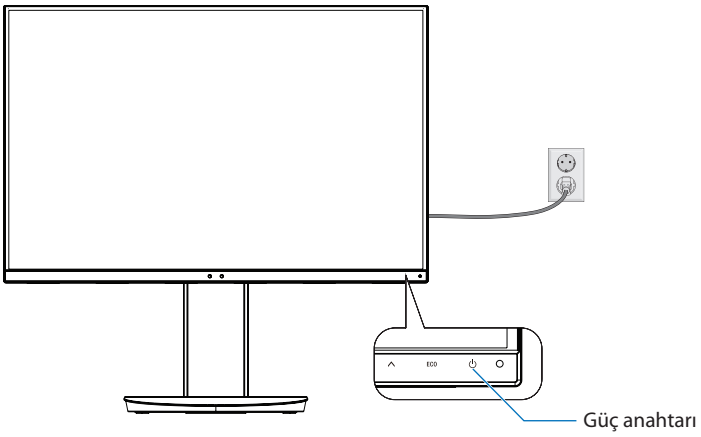

Şekil E.1

Dönme özelliğine sahip ayarlanabilir destek

Kaldırma ve İndirme: Monitörü her iki tarafta tutun ve istediğiniz yüksekliğe kaldırın veya indirin.

Eğme ve Döndürme: Monitör ekranının üst ve alt taraflarını ellerinizle tutun ve eğme ve döndürmeyi istediğiniz şekilde ayarlayın.

Ekran Döndürme (Dayanak): Monitörü her iki tarafından tutun ve yataydan portre moduna çevirin. Ekran dönüşüne uyacak şekilde OSD (Ekran Üstü) menü dönüşünü ayarlayabilirsiniz. OSD ROTATION (OSD DÖNDÜRME) talimatlarına bakın (bkz. sayfa 18).

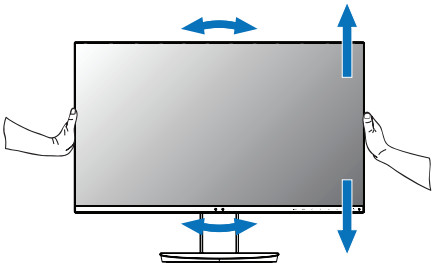

Döndürme, Kaldırma ve İndirme

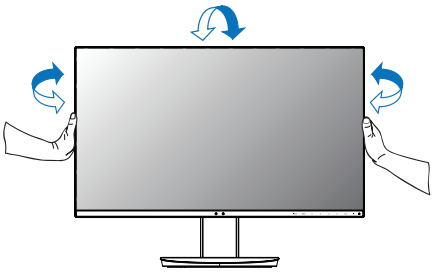

Eğme ve Döndürme

⚠ **UYARI:** Monitör ekranını ayarlarken dikkatli olun. Yüksekliği ayarlarken ve monitör ekranını döndürürken LCD'ye baskı uygulamayın.
Döndürmeden önce güç kablosunu ve tüm kabloları çıkarın. Ekran masaya çarpmasını veya parmaklarınızı sıkıştırmasını önlemek için en yüksek konuma yükseltilmelidir ve eğilmelidir.

Esnek Kol Montajı

Bu LCD monitör esnek bir kol ile kullanılmak üzere tasarlanmıştır. Daha fazla bilgi için NEC ile iletişime geçin.

Monitörü alternatif montaj amaçlarına hazırlamak için:

- Ekran montaj sistemi üreticisinin talimatlarına uyun.

⚠ **UYARI:** Güvenlik gerekliliklerini yerine getirmek için monitör, monitörün ağırlığını destekleyebilecek bir kola monte edilmelidir. Ayrıntılar için **Teknik Özellikler** sayfasına bakın. Montaj öncesinde monitör ayağını çıkartın.

Montaj için Monitör Desteğini Çıkartın

Monitörü alternatif montaj amaçlarına hazırlamak için:

1. Tüm kabloları çıkartın.
2. Ellerinizi monitör ekranının her iki tarafına yerleştirin ve en yüksek konuma kaldırın.
3. Monitörün yüzeyi aşağı gelecek şekilde aşındırı olmayan bir yüzey üzerine koyun (**Şekil S.1**).
4. Bir elinizle üniteyi diğer elinizle Hızı Kaldırma Kolunu tutun.
   Hızlı Kaldırma Kolunu oklarla gösterilen yönde itin ve tutun (**Şekil S.1**).
5. Desteği monitörden çıkartmak için kaldırın (**Şekil S.1**).
   Monitör artık alternatif metodla monte edilebilir.
   Desteği tekrar takmak için bu işlemin tersini yapın.

   NOT: Desteği çıkartırken dikkatli olun.

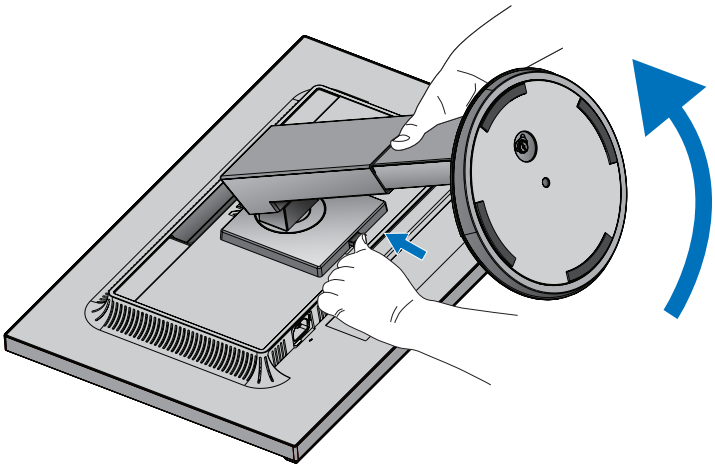

Şekil S.1

Türkçe

Esnek Kolun Montajı

Bu LCD monitör esnek bir kol ile kullanılmak üzere tasarlanmıştır.

1. **Montaj için Monitör Desteğini Çıkartın** belgesinde bulunan talimatları izleyin.
2. Aşağıda listelenen özelliklere uyan 4 vidayı kullanarak kolu monitöre takın (**Şekil F.1**).

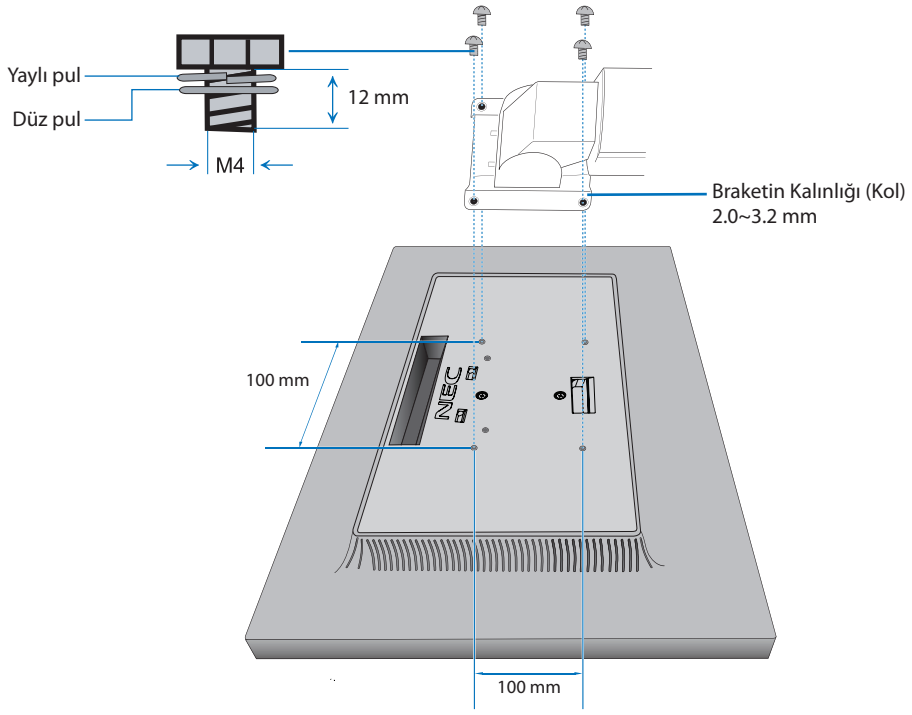

Şekil F.1

⚠ **UYARI:**
- Monitöre ve standa zarar vermemek için montaj sırasında sadece 4 M4 boyutunda vidayı kullanın.
- Güvenlik gereksinimlerini karşılamak için monitör, monitörün ağırlığı için gerekli olan stabiliteyi garanti eden bir kola monte edilmelidir. LCD monitör sadece onaylanmış bir kolla kullanılmalıdır (örn. TUEV GS işareti).
- Tüm vidaları sıkın (önerilen Sıkma Gücü: 98 - 137N•cm).
  Gevşek bir vida, monitörün koldan düşmesine neden olabilir.
- Monitör, kurulum için ters olarak düz bir zemine yerleştirilemiyorsa esnek kolun montajı iki veya daha fazla kişi ile gerçekleştirilmelidir.

ControlSync

ControlSync aynı anda bir ana monitöre bağlı tüm alt monitörleri kontrol eder. Ayrıca, tek bir alt monitörü INDIVIDUAL ADJUST (BAĞIMSIZ AYAR) fonksiyonunu kullanarak bireysel olarak kontrol edebilir (bkz. sayfa 19).

Bağlı tüm alt monitörleri kontrol etme (Senkronize kontrol):

1. Bir ControlSync kablosunu (ø 2.5) ana monitörün ControlSync OUT (ÇIKIŞ) bağlantı noktasına ve bir alt monitörün ControlSync IN (GİRİŞ) bağlantı noktasına bağlayın. Monitörler üzerindeki ControlSync OUT ile IN bağlantı noktalarına 5 adete dek monitör aynı anda birbirlerine zincirleme bağlanabilir.
2. DATA COPY (VERI KOPYALA) adımlarını izleyin (bkz. sayfa 19). Ana monitörün ayarı ayarlandığında, kopyalanarak otomatik olarak bağlı olan alt monitörlere gönderilir.

NOT: Alt monitörlerde OSD menüsünün sol üstünde ControlSync simgesi görünecektir.
ControlSync bağlantı noktalarını IN-to-IN (GİRİŞE GİRİŞ) veya OUT-to-OUT (ÇIKIŞA ÇIKIŞ) olarak bağlamayın. Monitörlerin ControlSync bağlantı noktaları OUT-to-IN (ÇIKIŞA GİRİŞ) olarak bağlı olmalıdır.
Zincirdeki son monitörü tekrar ana monitöre bağlayarak "döngü" bağlantısı yapmayın.
Tüm monitörler için gücü kapatın ve güç kablolarını çıkarın. ControlSync kablolarını bağlayın, ardından güç kablolarını bağlayın ve her monitörün gücünü açın.

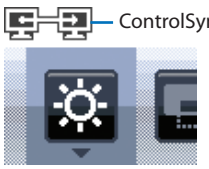

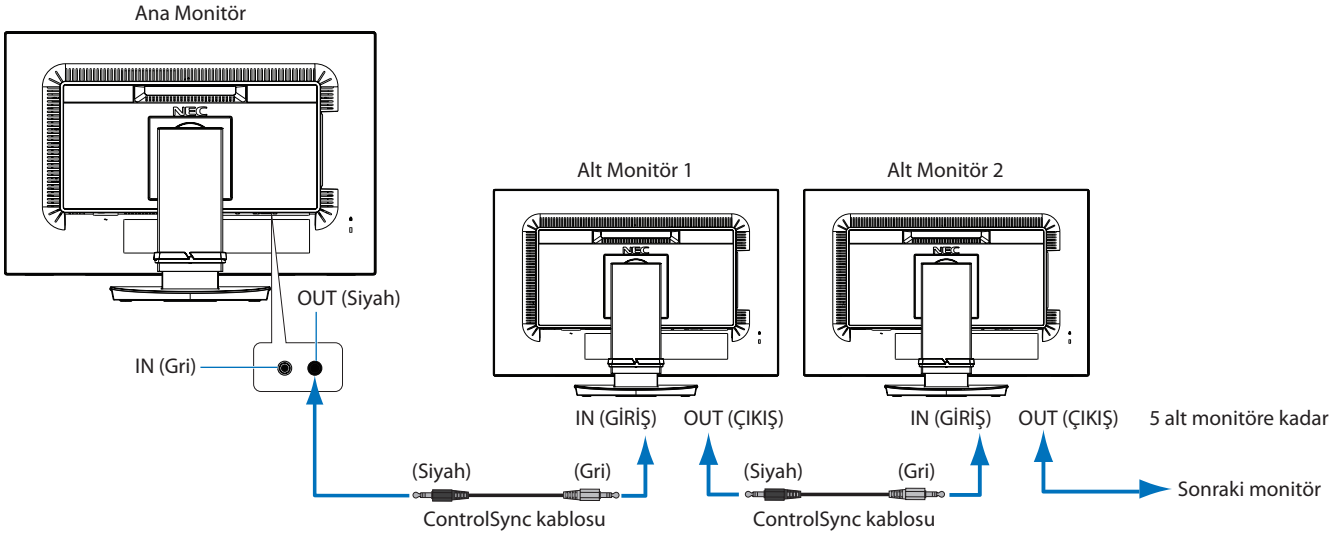

Bir hedef monitörü kontrol etme (Individual Adjust (Bağımsız ayar))

1. Ana monitörde OSD menüsünü görüntülemek için MENU/EXIT (MENÜ/ÇIKIŞ) tuşuna dokunun.
2. TARGET MONITOR NO.'yu (HEDEF MONITÖR HAYIR.) seçmek için DOWN/UP (AŞAĞI/YUKARI) tuşuna dokunun. İmleç "TARGET MONITOR NO." (HEDEF MONITÖR HAYIR.) üzerine geldiğinde bir alt monitör numara menüsü açılır. LEFT/RIGHT (SOL/SAĞ) tuşlarını kullanarak alt monitör numarası seçin.
INPUT/SELECT (GİRİŞ/SEÇİM) tuşuna dokunmanız halinde, her alt monitörde monitör numarası görüntülenir.

3. Seçim yapmak için DOWN/UP (AŞAĞI/YUKARI) tuşunu kullanın ve INDIVIDUAL ADJUST'ı (BAĞIMSIZ AYAR) seçin ve onu ON (AÇIK) olarak ayarlayın.

   Ana monitörün kontrol tuşlarını kullanarak alt monitörün OSD'sini kontrol edin.

   NOT: INDIVIDUAL ADJUST (BAĞIMSIZ AYAR) seçeneğinin etkinliğini kaldırmak için SELECT (SEÇİM) ve EXIT (ÇIKIŞ) tuşlarına aynı anda dokunun.

ControlSync ile aşağıdaki ayarlar kontrol edilebilir:

		Senkronize kontrol	Bağımsız Ayarlama
ECO TOOLS (EKO ARAÇLAR)	BRIGHTNESS (PARLAKLIK)	Evet	Evet
	CONTRAST (KONTRAST)	Hayır	Evet
	ECO MODE (EKO MOD)	Evet	Evet
	AUTO BRIGHTNESS (OTOMATİK PARLAKLIK AYARLAMA)	Evet	Evet
	BLACK LEVEL (SIYAH SEVIYESI)	Hayır	Evet
	OFF MODE SETTING (KAPALI MOD AYARI)	Evet	Evet
	OFF MODE SENSOR SETTING (KAPALI MOD SENSÖRÜ AYARI)	Evet	Evet
	OFF MODE START TIME (KAPALI MOD BAŞLANGIÇ ZAMANI)	Evet	Evet
	HUMAN SENSING (İNSAN ALGILAMA)	Evet	Evet
	HUMAN SENSOR SETTING (İNSAN SENSÖRÜ AYARI)	Evet	Evet
	HUMAN SENSOR START TIME (İNSAN SENSÖRÜ BAŞLANGIÇ ZAMANI)	Evet	Evet
	DV MODE (DV MODU)	Evet	Evet
SCREEN (EKRAN)	AUTO ADJUST (OTOMATİK AYAR)	Hayır	Evet
	AUTO CONTRAST (OTOMATİK KONTRAST)	Hayır	Evet
	LEFT/RIGHT (SOL/SAĞ)	Hayır	Evet
	DOWN/UP (AŞAĞI/YUKARI)	Hayır	Evet
	H.SIZE (YATAY BOYUT)	Hayır	Evet
	FINE (İNCE AYAR)	Hayır	Evet
	INPUT RESOLUTION (GİRİŞ ÇÖZÜNÜRLÜĞÜ)	Hayır	Evet
	VIDEO LEVEL (VİDEO SEVİYESİ)	Hayır	Evet
	OVER SCAN (AŞIRI TARAMA)	Hayır	Evet
	Expansion (GENİŞLEME)	Evet	Evet
COLOR (RENK)	Color Control System (Renk Kontrol Sistemi)	Evet	Evet
	R, G, B, renk kazanç	Hayır	Evet
TOOLS (ARAÇLAR)	VOLUME (SES ŞİDDETİ)	Evet	Evet
	SOUND INPUT (SES GİRİŞ)	Hayır	Evet
	VIDEO DETECT (VİDEO ALGILAMA)	Hayır	Evet
	RESPONSE IMPROVE (YANIT İYİLEŞTİR)	Hayır	Evet
	OFF TIMER (KAPANMA ZAMANLAYICI)	Evet	Evet
	POWER SAVE TIMER (GÜÇ TASARRUFU ZAMANLAYICI)	Hayır	Evet
	LED BRIGHTNESS (LED PARLAKLIĞI)	Evet	Evet
	DDC/CI	Evet	Evet
	USB POWER (USB GÜCÜ)	Hayır	Evet
	FACTORY PRESET (FABRİKA AYARLARI)	Hayır	Evet
MENU TOOLS (MENÜ ARAÇLARI)	LANGUAGE (DİL)	Evet	Evet
	OSD TURN OFF (OSD KAPALI)	Evet	Evet
	OSD LOCK OUT (OSD KİLİTLEME)	Evet	Evet
	OSD ROTATION (OSD DÖNDÜRME)	Hayır	Evet
	HOT KEY (KESTİRME TUŞ)	Evet	Evet
	SIGNAL INFORMATION (SİNYAL BİLGİSİ)	Evet	Evet
	SENSOR INFORMATION (SENSÖR BİLGİSİ)	Evet	Evet
	KEY GUIDE (TUŞ KILAVUZU)	Evet	Evet
	DATA COPY (VERİ KOPYALA)	Hayır	Hayır
	CUSTOMIZE SETTING (AYARLARI ÖZELLEŞTIRME)	Hayır	Evet
MULTI DISPLAY (ÇOKLU EKRAN)	MONITOR NO. (MONİTÖR NO.)	Hayır	Hayır
	TARGET MONİTOR NO. (HEDEF MONITÖR HAYIR.)	Hayır	Hayır
	INDIVIDUAL ADJUST (BAĞIMSIZ AYAR)	Hayır	Hayır
ECO INFORMATION (ECO Bilgisi)	CARBON SAVINGS (KARBON TASARRUFLARI)	Hayır	Hayır
	CARBON USAGE (KARBON KULLANIMI)	Hayır	Hayır
	COST SAVINGS (MALİYET TASARRUFU)	Hayır	Hayır
	CARBON CONVERT SETTING (KARBON DÖNÜŞÜM AYARI)	Evet	Evet
	CURRENCY SETTING (PARA BİRİMİ AYARI)	Evet	Evet
	CURRENCY CONVERT SETTING (PARA BİRİMİ KUR AYARI)	Evet	Evet

Diğer ayarlar:

Güç Kontrolü (DC anahtar)
Ortam Işığı sensörü
İnsan Sensörü Sonucu
Ses Sessiz

NOT: Sadece ana monitörün insan sensörü ve ortam ışığı sensörü aktiftir. Lütfen bu sensörlerin üzerini kapatmayın (Bkz. sayfa 13).
Tüm güç kablolarını ve ControlSync kablolarını bağladıktan sonra, ana monitörün gücünü kapatıp tekrar açarak ControlSync'in doğru çalıştığını kontrol edin.
ControlSync konektörlerini belirtilenler dışında bir amaç için kullanmayın.

* Bu değer doğrudan ayarlanan çıkış değeri değildir. Bu nispi olarak ayarlanır.

Kontroller

Monitörün ön kısmındaki OSD (Ekran Üstü) kontrol düğmeleri aşağıdaki gibi çalışır:

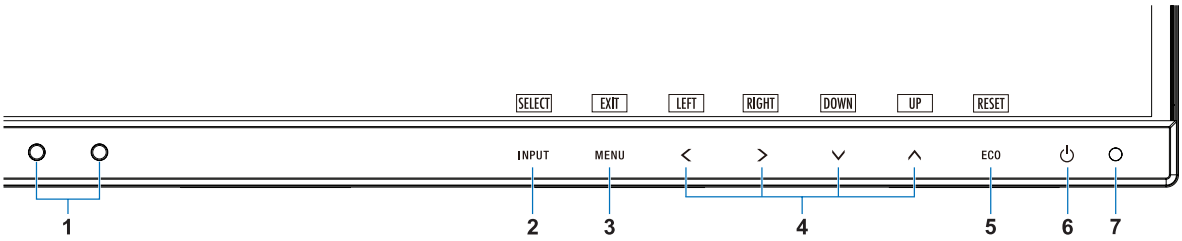

1 Ortam Işığı Sensörü İnsan Sensörü	Ortam aydınlatmasını algılayarak, monitörün çok daha keyifli izleme sağlayacak şekilde ayarlama yapmasını sağlar. Bu sensörün üzerini kapatmayın.
2 INPUT SELECT (GİRİŞ SEÇME)	Ekranda OSD menüsü görüntülendiğinde OSD menüsünde alt menülere girer. Ekranda OSD menüsü görüntülenmediğinde giriş kaynağı için bir değiştirme menüsü gösterir. 3 saniye veya daha fazla bir süre için INPUT (GİRİŞ) tuşuna dokunarak doğrudan L/B (LOW BLUE LIGHT) (DÜŞÜK MAVİ RENK) moduna geçebilirsiniz.*1
3 MENU/EXIT (MENÜ/ÇIKIŞ)	OSD menüsünü açar. OSD alt menüleri ve ana menüden çıkar.
4 LEFT/RIGHT/UP/DOWN (SOL/SAĞ/YUKARI/ AŞAĞI)*2	Ekranda OSD menüsü görüntülendiğinde, OSD menüsünde gezinir. Ekranda OSD menüsü görüntülenmediğinde, belirtilen işlev için menüyü açmak için aşağıdaki tuşlardan birine dokunun.*1 UP (YUKARI): BRIGHTNESS (PARLAKLIK) DOWN (AŞAĞI): VOLUME (SES DÜZEYI)
5 ECO/RESET (EKO/SIFIRLA)	Ekranda OSD menüsü görüntülendiğinde, bu tuş OSD ayarları için bir sıfırlama komutu gönderir. Ekranda OSD menüsü görüntülenmediğinde, bu tuş ECO durumunu değiştirir. Bir modu OFF (KAPALI), 1 ve 2 olarak ayarlayabilirsiniz.*1 OSD menüsü kapalıyken, 3 saniye basılı tutulduğunda, Otomatik Ayar fonksiyonunu aktifleştirir (sadece analog giriş)*1.
6 Güç	Monitörü açar ve kapatır.
7 Güç LED'i	Gücün açık veya kapalı olduğunu gösterir.

*1 HOT KEY (KESTİRME TUŞ) fonksiyonu OFF (KAPALI) iken bu fonksiyon devre dışıdır.

*2 OSD ROTATION (OSD DÖNDÜRME) ayarına bağlı olarak, <, >, ∨ ve ∧ tuşlarında farklı LEFT (SOL), RIGHT (SAĞ), UP (YUKARI) ve DOWN (AŞAĞI) tuş kılavuzları görüntülenir (Bkz. sayfa 18).

ECO TOOLS (EKO ARAÇLAR)

BRIGHTNESS (PARLAKLIK)

Ekrandaki görüntü ve arka fon parlaklığını ayarlar.
Eğer ECO MODE (EKO MOD) 1 veya 2 olarak ayarlandıysa, CARBON FOOTPRINT (KARBON AYAK İZİ) için bir çubuk belirir.

CONTRAST (KONTRAST)

Ekrandaki görüntü ve arka fon parlaklılığını giriş sinyal seviyesine göre ayarlar.

NOT: COLOR (Renk) kontrolü menüsünde L/B seçili olduğunda, CONTRAST (Karşıtlık) devre dışı kalır.

ECO MODE (EKO MOD)

Parlaklık seviyesini düşürerek sarf edilen güç miktarını azaltır.

OFF (KAPALI): Çalışmıyor.

1: Parlaklık değişken aralığını %0 ila %70 arasında ayarlar.
Bu ayar parlaklığı maksimum parlaklık ayarına göre gücün %15 azaltılmış haline göre ayarlar.

2: Parlaklık değişken aralığını %0 ila %30 arasında ayarlar.
Bu ayar parlaklığı maksimum parlaklık ayarına göre gücün %40 azaltılmış haline göre ayarlar.
Eğer bu fonksiyon ON olarak ayarlanmışsa, CARBON FOOTPRINT için bir çubuk parlaklık ayar çubuğunun altında görüntülenir.

NOT: Bu özellik DV MODE (DV MODU) DYNAMIC (DINAMIK) için ayarlandığında devre dışıdır (Bkz. sayfa 15).
Renk Kontrol Sistemi DICOM SIM olarak ayarlandığında bu fonksiyon devre dışıdır.
ECO MODE (EKO MOD) girmek için ECO tuşuna dokunun.
ECO tuşuna dokunursanız, ayar [1] → [2] → [OFF] (Kapalı) → [1] olarak değişir.

AUTO BRIGHTNESS (OTOMATİK PARLAKLIK)

OFF (KAPALI): Çalışmıyor.

ON (AÇIK) (AMBIENT LIGHT (ORTAM IŞIĞI)): Ortamın parlaklık seviyesini algılayarak parlaklığı otomatik olarak ayarlar.*1
*1: "Auto Brightness" (Otomatik Parlaklık) hakkındaki eksiksiz bilgi için lütfen sayfa 27'e bakın

NOT: Bu özellik DV MODE (DV MODU) DYNAMIC (DINAMIK) olarak ayarlandığında devre dışıdır.
Renk Kontrol Sistemi DICOM SIM olarak ayarlandığında bu fonksiyon devre dışıdır.

BLACK LEVEL (Siyah Seviyesi)

Ekranda görüntülendiğinde siyahın parlaklık seviyesini ayarlar.

OFF MODE SETTING (KAPALI MOD AYARI)

Intelligent Power Manager belirli bir süre aktivite olmadığı takdirde monitörün güç tasarruf moduna girmesini sağlar.
OFF MODE (KAPALI MOD) üç ayara sahiptir:

OFF (KAPALI): Giriş sinyali kaybolduğunda monitör güç tasarruf moduna otomatik olarak girer.

ON (AÇIK): Monitör, etraftaki ışık miktarı sizin tarafınızdan belirlenen seviyenin altına düştüğünde otomatik olarak güç tasarrufu moduna girer. Seviye, OFF MODE (KAPALI MOD) sensör ayarında ayarlanabilir.
Güç tasarrufu modundayken, monitörün önündeki LED lacivert olur. Güç tasarrufu modundayken, normal moda dönmek için POWER (GÜÇ) ve INPUT (GİRİŞ) dışındaki ön tuşlardan birine dokunun.
Ortam ışığı normal seviyeye geldiğinde, monitör otomatik olarak normal moda döner.

SENSOR SETTING (SENSÖR AYARI) (OFF MODE SETTING (KAPALI MOD AYARI))

Düşük ışık koşullarını tespit etmek için ortam ışığı sensörünün eşik seviyesini ayarlar ve mevcut sensör ölçüm sonucunu gösterir.

START TIME (BAŞLAMA SÜRESİ) (OFF MODE SETTING (KAPALI MOD AYARI))

Ortam ışığı sensörü düşük ışık koşulları tespit ettiğinde daha düşük bir güç tüketim seviyesine girmek için bekleme süresini ayarlar.

HUMAN SENSING (İNSAN ALGILAMA)

Sensör HUMAN SENSING (İNSAN ALGILAMA) fonksiyonunu kullanarak kişinin hareketlerini algılar. HUMAN SENSING (İNSAN ALGILAMA) fonksiyonu üç ayara sahiptir:

OFF (KAPALI): Çalışmıyor.

1 (LIGHT) (IŞIK): Bir süre boyunca hiç kimsenin bulunmadığını tespit ettikten sonra güç tüketimini azaltmak için ekran otomatik olarak düşük parlaklık moduna geçer. Bir kişi tekrar monitöre yaklaştığında monitör, otomatik olarak normal moda geri dönecektir. START TIME (BAŞLAMA SÜRESİ), düşük parlaklık moduna girmeden önce beklenecek süreyi ayarlar.

2 (DEEP) (DERİN): Kimsenin olmadığını algıladıktan sonra güç tüketimini azaltmak için monitör otomatik olarak güç tasarrufu moduna geçer. Bir kişi tekrar monitöre yaklaştığında, güç tasarruf modundan çıkar ve görüntüleri gösterir.

NOT: Monitöre 1,5 m mesafedeki insanı algılar.

SENSOR SETTING (HUMAN SENSING) (SENSÖR AYARI (İNSAN ALGILAMA))

İnsan algılama eşik seviyesini ayarlar.
Beyaz çubuğun veya ateş kırmızısı dalganın yanında insan simgesi olduğunda, insan olmadığı algılanmış demektir.

NOT: OSD menüsü kapandıktan sonra insan algılama işlevi başlar.

START TIME (HUMAN SENSING) (BAŞLAMA SÜRESİ (İNSAN ALGILAMA))

İnsan sensörü insan olmadığını algıladığında düşük Parlaklık modu veya güç tasarrufu moduna geçiş için beklenecek süreyi ayarlar.

DV MODE (DV MODU)

Dynamic Visual Mode (Dinamik Görsel Mod) aşağıdaki ayarları seçmenizi sağlar:

STANDARD (STANDART): Standart ayardır.

TEXT (METİN): Harfleri ve çizgileri keskinleştiren ayar, kelime işlem ve hesap tabloları için idealdir.

MOVIE (FİLM): Koyu tonları zenginleştiren ayar, filmler için idealdir.

GAMING (OYUN): Bu ayar tüm renk tonlarına keskinlik kazandırır, canlı, renkli görüntüler kullanan oyunlar için idealdir.

PHOTO (FOTOĞRAF): Bu ayar kontrastı en uygun hale getirir, sabit görüntüler için idealdir.

DYNAMIC (DİNAMİK): Ekranın en siyah alanını belirleyerek onu en uygun hale getiren ayar.

NOT: Renk Kontrol Sistemi L/B, PROGRAMMABLE ya da DICOM SIM olarak ayarlandığında bu fonksiyon devre dışı kalır. STANDARD, TCO Sertifikası uyumluluğunu belirtmek için kullanılır.

SCREEN (EKRAN)

AUTO ADJUST (OTOMATİK AYAR) (Sadece analog giriş)

Görüntü konumunu, Yatay Boyutu ve İnce ayarı otomatik olarak ayarlar.

AUTO CONTRAST (OTOMATİK KONTRAST) (Sadece analog giriş)

Standart olmayan video girişleri için görüntüyü ayarlar.

LEFT/RIGHT (SOL/SAĞ) (Sadece analog giriş)

LCD ekran alanındaki yatay görüntü konumunu kontrol eder.

DOWN/UP (AŞAĞI/YUKARI) (Sadece analog giriş)

LCD ekran alanındaki dikey görüntü konumunu kontrol eder.

H.SIZE (YATAY BOYUT) (Sadece analog giriş)

Ayarı artırarak veya azaltarak yatay boyutu ayarlar.

"AUTO Adjust" (Otomatik Ayar) işlevi size tatmin edici bir resim ayarı sağlamazsa "H.SIZE" (YATAY BOYUT) fonksiyonu (nokta saati) kullanılarak ek ayar yapılabilir. Bunun için bir Moiré test deseni kullanılabilir. Bu fonksiyon resmin genişliğini etkileyebilir. Görüntüyü ekranın ortasına getirmek için LEFT/RIGHT (SOL/SAĞ) tuşunu kullanın. Eğer H.SIZE (YATAY BOYUT) yanlış kalibre edilmişse, sonuç sol taraftaki çizim gibi olacaktır. Görüntü homojen olmalıdır.

H.SIZE (YATAY BOYUT) değeri yanlışken. | H.SIZE (YATAY BOYUT) değeri geliştirilmişken. | H.SIZE (YATAY BOYUT) değeri doğruyken.

Türkçe

FINE (İNCE AYAR) (Sadece analog giriş)

Ayarı artırarak veya azaltarak odak, netlik ve görüntü sabitliğini geliştirir.

Eğer "Auto Adjust" (Otomatik Ayar) fonksiyonu ve "H.SIZE" (Yatay Boyut) fonksiyonu tatmin edici bir görüntü ayarı sağlamazsa, "FINE" (İnce ayar) fonksiyonu ile ince ayar yapılabilir.

Bunun için bir Moiré test deseni kullanılabilir. Eğer FINE (İNCE AYAR) yanlış kalibre edilmişse, sonuç sol taraftaki çizim gibi olacaktır. Görüntü homojen olmalıdır.

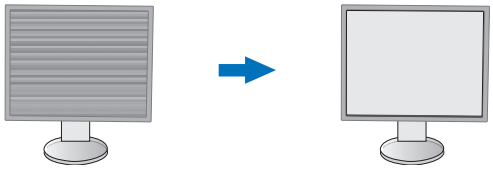

FINE (İNCE AYAR) değeri yanlışken.

FINE (İNCE AYAR) değeri doğruyken.

INPUT RESOLUTION (GİRİŞ ÇÖZÜNÜRLÜĞÜ) (Sadece analog giriş)

Giriş sinyali önceliği olarak aşağıdaki çözünürlük çiftlerinden birini seçer:
1360 x 768 veya 1280 x 768 veya 1024 x 768 (dikey çözünürlük 768),
1600 x 900 veya 1280 x 960 (yatay frekans 60kHz),
1680 x 1050 veya 1400 x 1050 (dikey çözünürlük 1050).

VIDEO LEVEL (VİDEO SEVİYESİ) (sadece HDMI giriş)

NORMAL (Normal): Bir bilgisayarla kullanım ayarı. Tüm giriş sinyallerini 0-255 adımda gösterir.

EXPAND (Genişlet): Görsel işitsel ekipmanlarla kullanım ayarı. 16-235 adım giriş sinyallerini 0-255 adıma dönüştürür.

OVER SCAN (AŞIRI TARAMA) (sadece HDMI giriş)

Bazı video formatları resmi en iyi şekilde görüntülemek için farklı tarama türlerine ihtiyaç duyabilirler.

ON (AÇIK): Resim boyutu görüntülenebilecek olandan daha büyük. Resim kenarı kırpılmış olarak ortaya çıkacaktır. Resmin yaklaşık %95'i ekranda görüntülenecektir.

OFF (KAPALI): Resim boyutu ekran alanı içinde kalır. Bütün resim ekranda görüntülenir.

EXPANSION (GENİŞLEME)

Zoom metodunu ayarlar.

FULL (TAM): Görüntü çözünürlüğe bakılmaksızın tam ekrana ayarlanır.

ASPECT (ORAN): Görüntü oran değiştirilmeden genişletirilir.

Not: 1280x768, 1360x768, 1280x720, 1600x900 ve 1920x1080 çözünürlükleri daime FULL (TAM)'dır.

Color (Renk)

Color Control System (Renk Kontrol Sistemi): Önceden belirlenmiş renk, istenilen renk ayarlarını seçer (sRGB ve NATIVE renk ayarları standarttır ve değiştirilemez).

1, 2, 3, sRGB, 5: Seçilene bağlı olarak kırmızı, yeşil veya mavi rengi arttırır veya azaltır. Renkteki değişim ekranda görülür ve yön (azaltma veya arttırma) çubuk üzerinde gösterilir. sRGB modu masaüstü ortamındaki renk düzenini tek standart RGB renk boşluğu ile geliştirir. Bu renk destekli ortam ile operatör bir çok durumda renklerle kolaylıkla ve güvenle başka renk yönetimine ihtiyaç duymadan ilgilenebilir.

NATIVE (DOĞAL): LCD panelin orijinal renkleri ayarlanamaz.

L/B (LOW BLUE LIGHT (DÜŞÜK MAVİ RENK)): Monitörden yayılan mavi ışık miktarını azaltır.

NOT: SELECT (SEÇ) tuşuna 3 saniye veya daha fazla basarak L/B (LOW BLUE LIGHT MODE (DÜŞÜK MAVİ RENK)) moduna doğrudan değiştirebilirsiniz. L/B modundan diğer ayarları değiştirmek için, INPUT (GİRİŞ) tuşuna dokunarak OSD menüsünü görüntüleyin ve COLOR (RENK) kontrolüne girin.
COLOR (Renk) kontrolü menüsünde L/B seçili olduğunda, CONTRAST (Karşıtlık) ve DV MODE devre dışı kalır.

DICOM SIM.: Beyaz nokta renk sıcaklığı ve gamma eğrisi DICOM simülasyona ayarlanır.

PROGRAMMABLE (PROGRAMLANABILIR): Gamma eğrisi uygulama yazılımından ayarlanabilir.

NOT: MOVIE (FİLM), GAMING (OYUN), veya PHOTO (FOTOĞRAF) DV MODE (DV MODU) olarak seçildiğinde, NATIVE (DOĞAL) otomatik olarak seçilir ve değiştirilemez.

Tools (Araçlar)

VOLUME (SES ŞİDDETİ)

Hoparlörlerin ve kulaklıkların sesini kontrol eder.
Hoparlör çıkışını sessiz yapmak için "ECO/RESET" (EKO/SIFIRLA) düğmesine dokunun.

SOUND INPUT (SES GİRİŞİ) (sadece HDMI, DisplayPort girişler)

Bu fonksiyon Ses Girişini, HDMI veya DisplayPort'u seçer.

VIDEO DETECT (VİDEO ALGILAMA)

Birden fazla video girişi bağlı olduğunda video algılama metodunu seçer.

FIRST (BİRİNCİ): Mevcut video giriş sinyali mevcut olmadığında monitör, diğer video giriş bağlantı noktalarından bir video sinyali arar. Video sinyali başka bir bağlantı noktasında mevcutsa monitör video kaynağı girişini algılanan video kaynağına otomatik olarak geçirir. Mevcut video kaynağı varken monitör diğer video sinyallerine bakmayacaktır.

NONE (YOK): Video girişi sinyali algılama etkinleştirilmez.

RESPONSE IMPROVE (YANIT İYİLEŞTİR)

Yanıt İyileştir fonksiyonunu açar veya kapatır. Yanıt İyileştir bazı hareketli görüntülerdeki bulanıklığı azaltır.

OFF TIMER (KAPANMA ZAMANLAYICI)

Ayarlayabileceğiniz belli bir süre geçtikten sonra monitör otomatik olarak kapanır.
Kapatmadan önce ekranda, kullanıcıya kapatmayı 60 dakika geciktirmek isteyip istemediğinizi soran bir mesaj görüntülenir.
Kapatma süresini geciktirmek için OSD tuşlarından birine dokunun.

POWER SAVE TIMER (GÜÇ TASARRUFU ZAMANLAYICI)

POWER SAVE TIMER (GÜÇ TASARRUFU ZAMANLAYICI) güç tasarrufu modunda art arda 2 saatin ardından monitörün otomatik olarak kapanmasını sağlar.

LED BRIGHTNESS (LED PARLAKLIĞI)

Güç LED'inin parlaklığını ayarlar.

DDC/CI

Bu fonksiyon DDC/CI fonksiyonunu ON (AÇIK) ve OFF (KAPALI) olarak değiştirir.

USB POWER (USB GÜCÜ)

Monitörün güç durumu ile ilişkili olarak USB bağlantı noktasındaki güçlerin nasıl etkinleştirileceğini seçer.

AUTO (OTOMATİK): İlgili monitörün güç durumuna bağlı olarak, USB downstream bağlantı noktasına güç sağlanır.

ON (AÇIK): Monitör güç tasarrufu ya da OFF (KAPALI) modundayken dahi USB downstream porta güç sağlanır.

NOT: Güç tüketimi, monitör kapalı olsa dahi bağlı USB aygıtına bağlıdır.

FACTORY PRESET (FABRİKA AYARLARI)

Factory Preset (Fabrika Ayarları) seçmek Language (Dil) ve OSD Lock Out (OSD Kilitleme) dışındaki OSD kontrol ayarlarının tümünü fabrika ayarlarına geri döndürmenize izin verir. Individual settings can be reset by touching the "ECO/RESET" key.

MENU Tools (MENÜ Araçları)

LANGUAGE (DİL)

OSD tarafından kullanılan dili seçer.

OSD TURN OFF (OSD KAPALI)

OSD menüsü kullanımda olduğu sürece açık kalacaktır. Ekranın OSD menüsünü kapanması için son tuşa dokunmadan sonra ne kadar bekleyeceğini seçebilirsiniz. Belirlenmiş seçenekler, 5 saniyelik artışlarla 10-120 saniyedir.

OSD LOCK OUT (OSD KİLİTLEME)

Bu kontrol Parlaklık, Kontrast ve Ses kontrolü dışındaki tüm OSD fonksiyonlarına erişimi tamamen kilitler.

OSD Lock Out (OSD KİLİTLEME) fonksiyonunu aktifleştirmek için, OSD menüsünü seçin, OSD LOCK OUT (OSD KİLİTLEME) seçin sonra SELECT (SEÇ) ve "RIGHT" (SAĞ) tuşlarına aynı anda dokunun. Devre dışı bırakmak için, "SELECT" (SEÇ) ve LEFT (SOL) tuşlarına aynı anda basın.

OSD ROTATION (OSD DÖNDÜRME)

Bu OSD menüsü dönüşünü kontrol eder.
Görüntü açısına bağlı olarak (monitör döndürme), uygun bir OSD döndürme ayarı seçin.

NOT: Tuş kılavuzunu görüntülemek için lütfen KEY GUIDE (TUŞ KILAVUZU)'nu "ON" (AÇIK) olarak ayarlayın.

Ayar (Açı)	Görüntü	Tuş kılavuzu
0		<: LEFT (SOL) >: RIGHT (SAĞ) ∨: DOWN (ALT) ∧: UP (YUKARI)
90		
180		
270		

HOT KEY (KESTİRME TUŞ)

Bu işlev ON (AÇIK) olduğunda, OSD menüsüne girmeden BRIGHTNESS (PARLAKLIK), VOLUME (SES ŞİDDETİ) ve ECO MODE (EKO MOD) değiştirilebilir.

ON (AÇIK):

BRIGHTNESS (PARLAKLIK): UP (YUKARI) tuşuna dokunun, ardından açılan alt menüdeki parlaklık seviyesini ayarlayın.
VOLUME (SES ŞİDDETİ): DOWN (AŞAĞI) tuşuna dokunun, ardından açılan alt menüden ses seviyesini ayarlayın.
ECO MODE (EKO MOD): ECO (EKO) tuşuna dokunun, ECO MODE (EKO MOD) alt menüsü OFF (KAPALI) durumu ile açılır. 3 seçim arasında geçiş yapabilirsiniz: OFF (KAPALI), 1 ve 2.

OFF (KAPALI): ECO (EKO) tuşu, UP (YUKARI) tuşu ve DOWN (AŞAĞI) tuşu için HOT KEY (KESTİRME TUŞ) işlevi devre dışı bırakılmıştır.

SIGNAL INFORMATION (SİNYAL BİLGİSİ)

"ON" (AÇIK) seçerseniz monitör giriş değiştirildiğinde "VIDEO INPUT MENU" (VİDEO GİRİŞ MENÜSÜ) gösterir.
"OFF" (KAPALI) seçerseniz monitör giriş değiştirildiğinde "VIDEO INPUT MENU" (VİDEO GİRİŞ MENÜSÜ) göstermez.

SENSOR INFORMATION (SENSÖR BİLGİSİ)

"ON" (AÇIK) seçerseniz monitör "HUMAN SENSOR ON" (İNSAN SENSÖRÜ AÇIK) mesajını görüntüler. "OFF" (KAPALI) seçerseniz monitör "HUMAN SENSOR ON" (İNSAN SENSÖRÜ AÇIK) mesajını görüntülemez.

KEY GUIDE (TUŞ KILAVUZU)

"ON" (AÇIK) seçerseniz Key Guide (Tuş Kılavuzu) OSD menüsüne erişildiğinde ekranda görülür.

DATA COPY (VERİ KOPYALA)

Ana monitörden alt monitörlere veri kopyalamayı başlatmak için "DATA COPY" (VERİ KOPYALA) seçin ve "SELECT" (SEÇ) üzerine dokunun. Ekranda "PROCEEDING..." (DEVAM EDİYOR...) göstergesi belirecektir.

NOT: Bu fonksiyon sadece ControlSync içindeki ana monitör içindir.
ControlSync tablosunda belirtilen ayarların tümü (bkz. sayfa 12) ana monitörden alt monitörlere kopyalanacaktır.

CUSTOMIZE SETTING (AYARLARI ÖZELLEŞTİRME)

Kolay kurtarma için mevcut ayarları kaydedin.

Mevcut ayarları kaydetmek için: "SELECT" (SEÇ) üstüne dokunun. Sonra bir uyarı mesajı belirir, "RESET" (SIFIRLA) üzerine dokunun, geçerli ayarlar saklanır.

Ayarları geri yüklemek için: OSD menüsü kapalıyken "MENU" (MENÜ) tuşunu 3 saniye veya daha uzun süre basılı tutun.

MULTI DISPLAY (Çoklu Ekran)

MONITOR NO. (MONİTÖR NO.)

Bu fonksiyon INDIVIDUAL ADJUST (BAĞIMSIZ AYAR) içindir.

Her monitör için bir monitör numarası ayarlar.

INDIVIDUAL ADJUST (BAĞIMSIZ AYAR) ile ana monitörden bir alt monitörü kontrol etme:
Bu fonksiyon ana monitörden bir alt monitörü kontrol etmek içindir. Alt monitör erişilemeyen bir noktada bulunuyorsa yararlıdır. Lütfen her monitör için bir monitör numarası ayarlayın. Monitörlerin her birine benzersiz bir numara belirlerseniz, belirli bir monitörü kontrol edebilirsiniz. Monitörlerin bazıları için yinelenen numaralar ayarlarsanız, aynı numaraya sahip olan monitörleri aynı anda kontrol edebilirsiniz.

NOT: Ana monitör için sadece ControlSync OUT (ÇIKIŞ) ile bağlantı kurulmalıdır. ControlSync IN (GİRİŞ) üzerinden bir ana monitör bağlantısı yapmayın. Ana ve alt monitörler hakkında bilgi için bkz. ControlSync (sayfa 11).

TARGET MONİTOR NO. (HEDEF MONİTÖR NO.)

Ana monitörün kontrol tuşlarını kullanarak alt monitör OSD'sini kontrol eder.

Bir MONİTOR NO (MONİTÖR NO.) için alt monitör numarası atar. INPUT (SELECT) (GİRİŞ (SEÇİM)) tuşuna dokunarak, her alt monitörde monitör numarası görüntülenir.

INDIVIDUAL ADJUST (BAĞIMSIZ AYAR)

ON (AÇIK): Ana monitörden bir alt monitörün kontrolünü sağlar.

Bir kez ON (AÇIK) ayarlandığında, ana monitördeki operasyon, alt monitörün OSD'sini yansıtır.

INDIVIDUAL ADJUST (Bağımsız Ayar) seçeneğinin etkinliğini kaldırmak için lütfen SELECT (SEÇİM) ve EXIT (ÇIKIŞ) tuşlarına aynı anda dokunun.

NOT: Lütfen ControlSync kablolarıyla monitörleri bağlayın.

ECO Information (EKO Bilgisi)

CARBON SAVINGS (KARBON TASARRUFLARI): Tahmini karbon tasarrufunu kg. olarak gösterir.

CARBON USAGE (KARBON KULLANIMI): Tahmini karbon kullanım bilgilerini kg cinsinden görüntüler. Bu, gerçek ölçüm değeri değil sayısal bir tahmindir.

COST SAVINGS (MALİYET TASARRUFU): Elektrik maliyet tasarrufunu gösterir.

CARBON CONVERT SETTING (KARBON DÖNÜŞÜM AYARI): Karbon tasarrufu hesaplamasındaki karbon ayak izi faktörünü ayarlar. Başlangıç ayarı OECD (2008 Sürümü) baz almaktadır.

CURRENCY SETTING (PARA BİRİMİ AYARI): Elektrik fiyatlandırmasını 6 para birimi cinsinde gösterir.

CURRENCY CONVERT SETTING (PARA BİRİMİ KUR AYARI): Elektrik tasarrufunu kW/saat olarak gösterir (varsayılanı ABD para birimidir).

NOT: Bu modelin başlangıç ayarı "Para Birimi ayarı = US$" ve Para Birimi Dönüşüm ayarı = $0,11.
Bu ayar ECO (EKO) bilgi menüsü ile değiştirilebilir.
Eğer Fransız ayarını kullanmak isterseniz, lütfen aşağıdaki adımları uygulayın:

1. Menü tuşuna dokunun ve "LEFT" (SOL) veya "RIGHT" (SAĞ) tuşa dokunarak ECO bilgi menüsünü seçin.
2. "UP" (YUKARI) veya "DOWN" (AŞAĞI) tuşu ile CURRENCY SETTING (Para birimini ayarı) seçin.
3. Fransız para birimi Avro'dur (€). Para birimi ayarını Mevcut ayar öğesinde "LEFT" (SOL) veya "RIGHT" (SAĞ) tuşu kullanarak ABD doları iken Avro (€) yapabilirsiniz.
4. "UP" (YUKARI) veya "DOWN" (AŞAĞI) tuşu ile CURRENCY CONVERT SETTING (PARA BİRİMİ KUR AYARI) seçin.
5. LEFT" (SOL) veya "RIGHT" (SAĞ) tuşa dokunarak CURRENCY CONVERT SETTING (PARA BİRİMİ KUR AYARI) seçin.

* Bu başlangıç Avro (€) ayarı Almanya OECD (2007 Sürümü) şeklindedir.
Fransa için Fransız elektrik fiyatları ya da OECD verisini kontrol edin.
Fransız OECD (2007 Sürümü) € 0,12 idi.

Türkçe

Information (Bilgi)

Mevcut ekran çözünürlüğü ve kullanılan ön belirli zaman, yatay ve dikey frekanslar da dahil olmak üzere teknik veriler hakkında bilgi sağlar. Monitörünüzün model ve seri numarasını gösterir.

OSD Warning (OSD Uyarısı)

OSD uyarı menüleri EXIT düğmesi ile kaybolur.

NO SIGNAL (SİNYAL YOK): Bu fonksiyon Yatay veya Dikey Sync Sinyali olmadığında bir uyarı verir. Monitör açıldığında veya giriş sinyalinde bir değişim olduğunda, **NO SIGNAL (SİNYAL YOK)** penceresi belirir.

OUT OF RANGE (ARALIK DIŞI): Bu fonksiyon en iyi çözünürlük ve yenilenme oranı ile ilgili tavsiye verir. Güç kapatıldığında veya giriş sinyalinde bir değişim olduğunda ya da video sinyali uygun zamanlamaya sahip değilse **OUT OF RANGE (ARALIK DIŞI)** menüsü belirir.

Teknik Özellikler

Monitör Özellikleri		MultiSync EA241WU	Notlar
LCD Modül	Diyagonal: İzlenebilir Görüntü Boyutu: Kendi Çözünürlüğü (Piksel Sayısı):	61.13 cm 61.13 cm 1920 x 1200	Aktif matriks;ince film transistör (TFT) likit kristal ekran (LCD); 0.270 mm noktalama; 300 cd/m^2 beyaz aydınlatma; 1000:1 kontrast oranı (tipik), (5000:1 Kontrast oranı, Dinamik).
Input Signal (Giriş Sinyali)			
DisplayPort:	DisplayPort Konnektörü:	Dijital RGB	DisplayPort V1.1a (HDCP1.3)
DVI:	DVI-D 24pin:	Dijital RGB	DVI (HDCP1.4)
VGA:	Mini D-Sub 15-pin:	Analog RGB Sync	0.7 Vp-p/75 ohm Ayrı sync.TTL seviyesi Pozitif/Negatif Kompozit sync.TTL seviyesi Pozitif/Negatif Yeşil üzerinde Sync (Video 0.7 Vp-p ve Sync Negatif 0.3 Vp-p)
HDMI:	HDMI Konektör:	Dijital YUV Dijital RGB	HDMI (HDCP1.4)
Ekran Renkleri		16,777,216	
Senkronizasyon Aralığı	Yatay: Dikey:	31.5 kHz to 77.0 kHz 50 Hz ila 60 Hz	Otomatik Otomatik
Görüş Açısı	Sol/Sağ: Yukarı/Aşağı:	±89° (CR > 10) ±89° (CR > 10)	
Tepki Süresi		6 ms (Griden griye Tipik)	
Aktif Ekran Alanı	Yatay: Yatay: Dikey: Dikey: Yatay: Dikey:	518.4 mm 324.0 mm 324.0 mm 518.4 mm	
USB Hub	I/F: Bağlantı noktası: Yük Akımı:	USB Spesifikasyon Revizyonu USB 3.1 Gen 1 Upstream 1 Downstream 3 5 V/0,9 A (Maks.)	USB monitör kontrolü için kullanılabilir upstream bağlantı noktası.
AUDIO (Ses)			
Ses Girişi:	STEREO Mini Fiş: DisplayPort Konnektörü: HDMI Konektör:	Analog Ses Dijital Ses Dijital Ses	Stereo L/R 500mV rms 20 Kohm PCM 2ch 32, 44.1, 48 kHz (16/20/24bit) PCM 2ch 32, 44.1, 48 kHz (16/20/24bit)
Kulaklık Çıkışı:	STEREO Mini Fiş:		Kulaklık Empedansı 32 Ohm
Hoparlörler	Pratikteki Ses Çıkışı:	1.0 W + 1.0 W	
ControlSync (5 alt monitöre kadar mümkündür)	IN (GİRİŞ): OUT (ÇIKIŞ):	Stereo Mikro fiş 2.5 ϕ Stereo Mikro fiş 2.5 ϕ	
Güç Kaynağı		AC 100-240 V, 50/60 Hz	
Nominal Akım		0.90-0.50 A (USB ve Ses ile)	
Boyutlar	Yatay: Dikey:	531.5 mm (G) x 365.3 - 515.3 mm (Y) x 250.0 mm (D) 20.9 inç (G) x 14.4 - 20.3 inç (Y) x 9.8 inç (D) 347.8 mm (G) x 549.6 - 613.4 mm (Y) x 250.0 mm (D) 13.7 inç (G) x 21.6 - 24.1 inç (Y) x 9.8 inç (D)	
Stand ayarlanabilir aralık	Yükseklik Ayarı: Eğme / Dayama / Döndürme:	150 mm/5.9 inç (Yatay yönlendirme) 63.8 mm/2.5 inç (Portre döndürme) Yukarı 35° Aşağı 5° / ± 90° / 340°	
Ağırlık		6.7 kg (14.8 lbs)/Destek olmadan: 4.2 kg (9.3 lbs)	
Çevresel Değerler			
	Çalışma Sıcaklığı: Nem: Yükseklik: Depolama Sıcaklığı: Nem: Yükseklik:	5°C ila 35°C %20 ila %80 0 ila 5,000 m -10°C ila 60°C %10 ila %85 0 ila 12,192 m	

NOT: Teknik özellikler haber verilmeksizin değiştirilebilir.

Türkçe

Ana desteklenen zamanlamalar

Çözünürlük			Dikey Frekans	Notlar
H		V		
640	x	480	60 Hz	
720	x	480	60 Hz	
720	x	576	50 Hz	
800	x	600	56/60 Hz	
1024	x	768	60 Hz	
1280	x	720	50/60 Hz	
1280	x	960	60 Hz	
1280	x	1024	60 Hz	
1440	x	900	60 Hz	
1600	x	1200	60 Hz	
1680	x	1050	60 Hz	
1920	x	1080	50/60 Hz	
1920	x	1200	60 Hz	Önerilen

NOT: Seçili monitör çözünürlüğü bir yerel panel çözünürlüğü olmadığında monitör ekranındaki metin içeriklerinin görünüşü yerel olmayan çözünürlüğü tam ekranda görüntülemek için yatay veya dikey olarak genişletilir. Bu genişletme düz panel cihazlarda normalde ve sık olarak kullanılan ara değerli çözünürlük teknolojileri ile gerçekleştirilir.

Özellikler

3 Kenarlı Dar Çerçeve: Çoklu bir monitör kurulumunda bitişik ekranlar arasında daha az mesafe ve şık görünüm.

Tamamen Ergonomik Stand: 150 mm yükseklik ayarı, -5 ~ 35-derece eğim, sağ/sol yön ile 170 derece dönüş, kablo yönetimi ve düşük kaplama alanı ile esneklik sağlar. Daha düşük konumlandırma gereksinimleri için monitör kabininin alt kısmı stand tabanına değebilir.

Ergonomik Tasarım Özellikleri: Çalışma ortamını geliştirmek, kullanıcının sağlığını korumak ve para tasarrufu için iyileştirilmiş ergonomi. Ergonomik özellikler eklemli bir stand, hızlı ve kolay görüntü ayarı için OSD kontrolleri ve düşük emisyonlar sunar.

VESA Standard Montaj Arabirimi: Monitörü herhangi bir VESA standardı üçüncü parti kol veya askı aparatına bağlar.

Çeşitli Sinyal Arayüzleri: Bu model çeşitli arayüzlere sahiptir. Daha fazla bilgi için lütfen bkz. sayfa 7.

Tak ve Çalıştır: Windows® işletim sistemlerinde Microsoft® çözümü, kurma ve yapılandırmayı monitörünüzün özelliklerini (ekran boyutu ve desteklenen çözünürlükler gibi) doğrudan bilgisayarınıza göndererek kolaylaştırır ve görüntü performansını en iyi hale getirir.

USB Hub 3.1 Gen.1: USB hub, USB SuperSpeed veri aktarımına ve USB üzerinden şarj edilmesine kolay erişim sağlayarak bilişiminize esneklik katar. Daha fazla detay için lütfen sayfa 7'ye bakın.

Donanım Kalibrasyonu: Yazılım ve renk sensörü ile parlaklığı, renkleri ve gama eğrisini tercihinize göre ayarlar.

USB Monitör Kontrolü: USB kabloyu takarak her öğeyi uygulama yazılımı üzerinden ayarlamaya izin verir.

Renk Kontrol Sistemleri: Ekran rengini ayarlar ve monitörün renk hassasiyetinin çeşitli standartlara özelleştirilmesine olanak tanır.

İnsan/Ortam Sensörleri: Daha az güç tüketimi için kullanıcı seçenekleri ve ortam ışığı durumuna göre ekran parlaklığını kontrol eder.

Tepki İyileştirme (RESPONSE IMPROVE): Griden griye performansı geliştirir.

Akıllı Güç Yönetim Sistemi: Monitör açık durumdayken ancak kullanımda olmadığında düşük güç moduna geçmesini sağlayarak yenilikçi güç tasarruf modları sunar, emisyonları azaltır ve güç tüketimini azaltarak monitör çalışma masrafını düşürür.

ControlSync: Tek bir ana monitörden beş adete kadar MultiSync EA serisi ekran için ayarların kontrolünü ve senkronizasyonunu sağlar (bkz. sayfa 11).

Bireysel Ayar (INDIVIDUAL ADJUST): Atanan bir ana monitör, OSD üzerinden alt monitörü(leri) ayarlayabilir. Kullanıcıdan uzak konumlandırılmış çok ayarlı monitörler için bu iyi bir özelliktir.

Ayarı Özelleştir (CUSTOMIZE SETTING): Mevcut ayarları kaydetmeyi ve kaydedilmiş ayarları geri çağırmayı sağlar.

Low Blue Light (Düşük Mavi Işık): Düşük Mavi Işık fonksiyonu mavi ışığı önemli derecede azaltır ve göz yorgunluğunun azaltılmasına yardımcı olur (bkz. sayfa 16).

Titreşimsiz: Özel arka aydınlatma sistemi titreşimi azaltarak göz yorgunluğunu azaltır.

NaViSet Administrator 2 Yazılımı: Genişletilmiş ve sezgisel bir grafik arayüz sunar, OSD ekran ayarlarını ağ üzerindeki bir PC'den gerçekleştirilmesini sağlar.

Çevresel Etki: Bu monitörün tipik yıllık maksimum karbon alanı ihtiyacı (dünya çapındaki ortalama) yaklaşık 43.0 kg'dır. (hesabı: nominal watt miktarı oranı x günde 8 saat x haftada 5 gün x yılda 45 hafta x Elektriğin Karbona dönüşüm faktörü) dönüşüm faktörü OECD'den baz alınmıştır (2008 Sürümü Global CO_2 emisyon yayını). Bu monitör yaklaşık 47.3 kg üretim karbon ihtiyacına sahiptir.
Not: Üretim ve kullanım için karbon ihtiyacı NEC tarafından monitörleri için özel olarak geliştirilmiş bir algoritma ile hesaplanmaktadır ve basım tarihinde doğrudur. NEC güncellenmiş karbon ayak izi değerlerini yayınlama hakkını saklı tutar.

Sorun Giderme

Görüntü Yok

- Sinyal kablosunun monitöre ve bilgisayara tam olarak bağlı olduğundan emin olun.
- Bilgisayarın ekran kartının yuvasına tamamen oturduğundan emin olun.
- DisplayPort dönüştürücü adaptörü kullanmayın. Bu cihaz desteklenmemektedir.
- Bilgisayarın ve monitörün güç anahtarlarının ON (AÇIK) konumda olduğundan emin olun.
- Monitör, "POWER SAVE TIMER" (GÜÇ TASARRUF ZAMANLAYICI) ayarı "ON" (AÇIK) olduğunda ve bu durumda 2 saat sürdüğünde "POWER SAVE TIMER" (GÜÇ TASARRUF ZAMANLAYICI) işlevi tarafından otomatik olarak kapatılacaktır. Lütfen güç anahtarına dokunun.
- Kullanılan sistemdeki ekran kartı için Ana Desteklenen Zamanlamaların seçildiğinden emin olun.
  (Desteklenen çözünürlük ve ayarların değiştirilmesi için lütfen sistem kartı veya ekran kartı kılavuzuna bakın).
- Monitörünüzü ve ekran kartını uyumlulukları ve tavsiye edilen ayarları için kontrol edin.
- Sinyal kablosu bağlayıcısında eğilmiş ya da içeri kaçmış olabilecek pinleri kontrol edin.
- Bağlanan cihazın monitöre bir sinyal çıkışı yaptığından emin olun.
- Eğer ön LED lacivert ise, OFF MODE SETTING (KAPALI MODU AYARI) (bkz sayfa 14) veya HUMAN SENSING (İNSAN ALGILAMA)'nın (bkz. sayfa 14) durumunu kontrol edin.

Güç Düğmesi yanıt vermiyor

- Kapatmak için monitörün güç kablosunu AC prizinden çekin ve monitörü sıfırlayın.

Görüntü Sabitliği:

- Görüntü sabitliği, önceki görüntünün artık veya "hayalet" görüntüsünün ekranda görünür kalmasıdır. CRT monitörlerden farklı olarak, LCD monitörlerde görüntü sabitliği kalıcı değildir, ancak sabit görüntülerin uzun süre görüntülenmesinden kaçınılmalıdır. Bunu düzeltmek için, monitörü önceki görüntünün kaldığı süre kadar kapalı tutun. Örneğin, eğer görüntü monitörde bir saat kaldıysa ve görüntünün artığı hala duruyorsa, monitör görüntünün silinmesi için bir saat kapalı kalmalıdır.

NOT: Tüm kişisel görüntüleme aygıtlarında olduğu gibi, NEC DISPLAY SOLUTIONS ekran boş kaldığında düzenli aralıklarla ekran koruyucuların kullanımını veya kullanılmadığında monitörün kapatılmasını tavsiye eder.

"OUT OF RANGE" (ARALIK DIŞI) mesajı görülür, (ekran ya boştur ya da kaba görüntüler vardır)

- OSD uyarısı "OUT OF RANGE" (ARALIK DIŞI) işlenmemiş bir resimde görüntülenir (pikseller eksik): Ya sinyal gücü ya da çözünürlük çok yüksektir. Ayarları desteklenen bir moda değiştirin.
- OSD uyarısı "OUT OF RANGE" (ARALIK DIŞI) boş ekranda görülür: Sinyal frekansı aralık dışındadır. Ayarları desteklenen bir moda değiştirin.

Görüntü dengesiz, odaklanmamış ya da akış belirgin değil

- Sinyal kablosu bilgisayara tam olarak takılı olmalıdır.
- DisplayPort kablosunun bağlantısını kesin ve MENU (MENÜ) tuşuna dokunun.
  DP LONG CABLE (DP UZUN KABLO)'yu seçin, ardından "< (LEFT [SOL])" ya da "> (RIGHT [SAĞ])" tuşlarını kullanarak OSD değerini ayarlayın.
- Odaklanmayı ayarlamak için OSD Görüntü Ayar Kontrollerini kullanın ve FINE (HASSAS) ayarları arttırıp ya da azaltarak görüntüyü ayarlayın.
  Görüntü modu değiştirildiğinde OSD Görüntü Ayarlarının yeniden ayarlanması gerekebilir.
- Monitörünüzü ve ekran kartını uyumlulukları ve tavsiye edilen sinyal zamanlamaları için kontrol edin.
- Eğer metin yanlışsa, video modunu titreşimsize ayarlayın ve 60Hz tazelenme oranı kullanın.

Monitördeki LED yanmıyor (*mavi veya kehribar renk görülmüyor*)

- Güç kablosu takılı ve güç düğmesi ON (AÇIK) konumda olmalıdır.
- LED BRIGHTNESS (LED PARLAKLIĞI) ayarını artırın.

Resim aydınlık değil

- Ekran parlaklığı dalgalanıyorsa DV MODE ayarının STANDARD olarak ayarlandığından emin olun.
- ECO MODE (EKONOMİ MODU) ve AUTO BRIGHTNESS (Otomatik Parlaklık)'ın kapalı olduklarından emin olun.
- Ekran parlaklığı dalgalanıyorsa AUTO BRIGHTNESS (Otomatik Parlaklık) özelliğinin kapalı olduğundan emin olun.
- Sinyal kablosu tam olarak takılı olmalıdır.
- LCD parlaklık bozulması uzun süreli kullanım veya aşırı soğuk şartlardan oluşabilir.
- HDMI giriş kullanırken, lütfen "VIDEO LEVEL" (VİDEO SEVİYESİ) değiştirin.

Görüntü doğru boyutlanmamış

- Kaba ayarları arttırmak veya azaltmak için OSD Görüntü Ayar kontrollerini kullanın.
- Kullanılan sistemdeki ekran kartı için Ana Desteklenen Zamanlamaların seçildiğinden emin olun.
  (Desteklenen çözünürlük ve ayarların değiştirilmesi için lütfen sistem kartı veya ekran kartı kılavuzuna bakın).
- HDMI giriş kullanırken, lütfen "OVER SCAN" (AŞIRI TARAMA) değiştirin.

Video Yok

- Ekranda video yok ise Güç Anahtarını kapatın ve tekrar açın.
- Bilgisayarın güç tasarruf modunda olmadığından emin olun, (klavye veya fareye dokunun).
- DisplayPort'u kullanırken, bazı ekran kartları, monitör OFF/ON (KAPALI/AÇIK) olduğunda veya AC güç kablosundan çıkarılmış/bağlı olduğunda düşük çözünürlüklü modlarda video sinyali çıkarmaz.
- HDMI giriş kullanırken, lütfen "OVER SCAN" (AŞIRI TARAMA) değiştirin.
- VIDEO DETECT (VİDEO ALGILAMA) öğesinin NONE (HİÇBİRİ) olarak ayarlandığından emin olun.

Ses Yok

- Hoparlör kablosunun düzgün bağlanmış olduğundan emin olun.
- Sessizleştirmenin aktif olup olmadığını kontrol edin.
- OSD menüdeki ses düzeyini kontrol edin.
- Giriş sinyali DisplayPort veya HDMI ise, OSD menüsündeki SOUND INPUT (SES GİRİŞİ)'nin DisplayPort veya HDMI olarak ayarlandığından emin olun.

Zaman içinde parlaklık sapmaları

- Otomatik Parlaklığı AUTO BRIGHTNESS (PARLAKLIK KAPALI) konuma getirin ve parlaklığı ayarlayın.
- DV MODE (DV MOD)'u STANDARD (STANDART) olarak değiştirin ve ardından parlaklığı ayarlayın.

NOT: AUTO BRIGHTNESS (OTOMATİK PARLAKLIK) AÇIK konumdayken, monitör parlaklığı ortama uyacak şekilde otomatik olarak ayarlar. Çevredeki ortamın parlaklığı değiştiğinde, monitör de değişecektir.
DV MODE (DV MOD), DYNAMIC (DİNAMİK) olarak ayarlandığında, monitör parlaklığı otomatik olarak ayarlar.

USB Hub çalışmıyor

- USB kablosunun düzgün olarak takıldığından emin olun. USB cihazın Kullanıcı Kılavuzuna bakın.
- Ekrandaki USB upstream portun bilgisayardaki USB downstream portuna bağlı olup olmadığını kontrol edin. Ve bilgisayarın ON (AÇIK) olduğunda emin olun.

İnsan sensörü çalışmıyor

- İnsan sensörü önünde kimse olmadığından emin olun.
- Monitörün önünde kızılötesi ışın yayan bir ekipman olmadığından emin olun.

ControlSync çalışmıyor

- ControlSync kablosunun doğru şekilde takılıp takılmadığını kontrol edin.
- ControlSync kablosunun "döngüsel" bağlantıda olmadığından emin olun.
- Ana monitör sadece ControlSync OUT (ÇIKIŞ) konektörü ile bağlanmalıdır.
- Lütfen verilen ControlSync kablolarını kullanın.
- ControlSync ile 5 taneye kadar alt monitör kullanabilirsiniz.

Görüntülenen OSD menüsünü döndürme

- OSD ROTATION (OSD DÖNDÜRME) ayarından emin olun.

İnsan algılama fonksiyonu

İnsan algılama fonksiyonu kişinin hareketlerini tespit ederek güç tüketimini azaltır.

HUMAN SENSING (İnsan algılama) üç ayara sahiptir:

MODE (MOD)	HUMAN SENSING SETTING (İNSAN ALGILAMA AYARLARI)	Monitörün önünde kimse yok.
LIGHT (AÇIK)	1	PARLAKLIK %0
DEEP (KOYU)	2	Enerji tasarruf modu

İnsan Algılama İşleminin Şeması

A. Sensör monitör önünde insan algılamadığında, HUMAN SENSING > START TIME (İNSAN ALGILAMA > BAŞLAMA SÜRESİ) ile ayarlanan süre boyunca açık kalır (bkz. sayfa 15).

B. Monitör, insan algılanmadan geçen bir süreden sonra ekranda bir bildirim görüntüler.
SENSOR INFORMATION (SENSÖR BİLGİSİ) (bkz. sayfa 18) menüsünden bildirim ekranını ayarlayabilirsiniz.

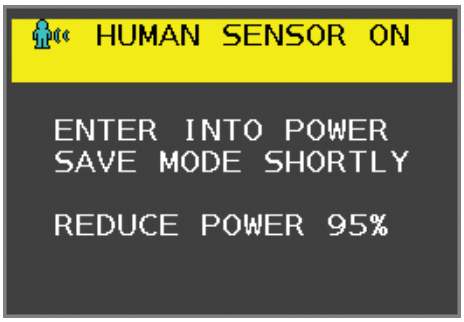

C. Bildirimi görüntüledikten sonra, LIGHT (AÇIK) HUMAN SENSING (İNSAN ALGILAMA) olarak ayarlanmışsa, monitör ekranı %0 parlaklığa ulaşana kadar kademeli olarak koyulaşır.
HUMA SENSING (İNSAN ALGILAMA) kısmında DEEP (KOYU) seçeneği ayarlanmışsa, monitör güç tasarrufu moduna girer.

D. Sensör bir insanın geri geldiğini algıladığında, monitör otomatik olarak güç tasarrufu modundan normal moda geçer.

NOT: LIGHT (AÇIK), HUMAN SENSING (İNSAN ALGILAMA) olarak ayarlandığında, monitör ekranı orijinal parlaklığa dönünce kademeli olarak daha parlaklaşır.

E. Monitör normal moda geri döner.

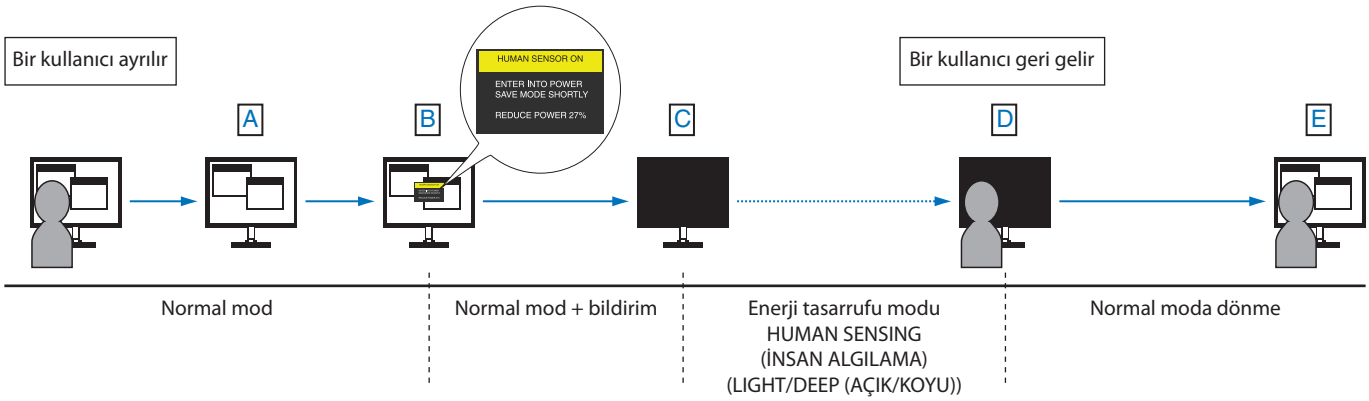

Auto Brightness (Otomatik Parlaklık) fonksiyonunun kullanma

LCD ekranın parlaklığı oda içindeki ortam ışığının miktarına bağlı olarak artacak veya azalacak şekilde ayarlanabilir. Eğer oda aydınlıksa monitör de buna bağlı olarak aydınlık olur. Eğer oda karanlıksa monitör de buna bağlı olarak kararır. Bunun amacı değişken ışık koşullarında göz açısından daha konforlu bir izleme deneyimi sağlamaktır.

Kurulum

Otomatik Parlaklık fonksiyonu etkinken monitörün kullanacağı Parlaklık Aralığını seçmek için aşağıdaki prosedürü uygulayın.

1. BRIGHTNESS (PARLAKLIK) seviyesini ayarlayın. Bu, ortam aydınlatması en yüksek olduğunda ekranın yükseleceği parlaklık seviyesidir. Odanın en aydınlık olduğu durumlarda bu ayarı seçin.

   AUTO BRIGHTNESS (Otomatik Parlaklık) menüsünden ON (AÇIK) seçin (**Şekil 1**). Sonra ön düğmeleri kullanarak imleci BRIGHTNESS (PARLAKLIK) ayarına getirin. Dilediğiniz parlaklık seviyesini seçin (**Şekil 2**).

Şekil 1

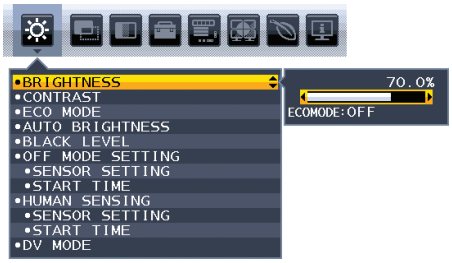

Şekil 2

2. DARK (KARANLIK) seviyesini ayarlayın. Bu, ortam aydınlatma seviyesi düşük olduğunda monitörün alçalacağı parlaklık seviyesidir. Bu seviyeyi ayarlarken odanın en karanlık durumda olduğundan emin olun.

   Sonra ön düğmeleri kullanarak imleci BRIGHTNESS (PARLAKLIK) ayarına getirin. Dilediğiniz parlaklık seviyesini seçin (**Şekil 3**).

Şekil 3

"Auto Brightness" (Otomatik Parlaklık) fonksiyonu aktifken, ekran Parlaklığı odadaki ışık seviyesine göre otomatik olarak değişir (**Şekil 4**).

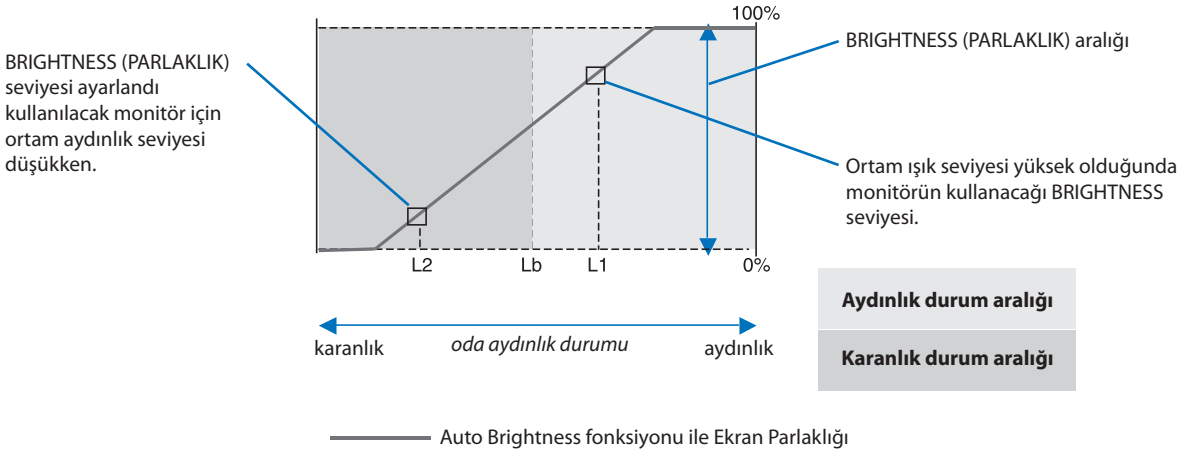

Şekil 4

Lb: Aydınlık ve karanlık ışık koşulları arasındaki sınır, fabrikada ayarlanır.
L1: Ortam ışık seviyesi yüksek (L1>Lb) olduğunda monitörün kullanacağı BRIGHTNESS seviyesi.
L2: Ortam ışık seviyesi düşük olduğunda (L2<Lb) monitörün kullanacağı BRIGHTNESS (PARLAKLIK) seviyesi.

L1 ve L2, ortamdaki ışıkta oluşan değişiklikleri dengelemek üzere kullanıcı tarafından ayarlanan parlaklık seviyeleridir.

Üreticinin Geri Dönüşüm ve Enerji Bilgisi

NEC DISPLAY SOLUTIONS çevrenin korunması konusunda son derece hassastır ve çevre üzerinde yaratılan yükün azaltılması için geri dönüşüm konusunu şirketin birincil önceliklerinden biri olarak görmektedir. Çevre ile dost ürünler geliştirme konusunda duyarlıyız ve her zaman ISO (Standardizasyon için Uluslararası Organizasyon) ve TCO (İsveç Ticaret Birliği) gibi bağımsız kuruluşların oluşturduğu en son standartlara uymaya kararlıyız.

Eski NEC ürünlerinizin atılması

Geri dönüşümün amacı, malzemenin tekrar kullanımı, yükseltilmesi, yeniden biçimlendirilmesi veya yenideni talep edilmesi yolu ile çevresel fayda sağlamaktır. Bu iş için hazırlanmış geri dönüşüm tesisleri çevreye zararlı olabilecek bileşenlerin uygun ve güvenli şekilde atılmasını sağlamaktadır. Ürünlerimizle ilgili en iyi geri dönüşüm uygulamasını sağlamak için, **NEC DISPLAY SOLUTIONS çeşitli geri dönüşüm prosedürleri** sunmaktadır ve kullanım ömrünün sonuna gelen ürünlerin çevreye duyarlı bir şekilde atılması amacıyla tavsiyeler vermektedir.

Ürünlerin atılması ve ülkeye özgü geri dönüşüm bilgileri ile ilgili tüm bilgiler aşağıdaki web sitelerimizde bulunabilir:

http://www.nec-display-solutions.com/greencompany/ (Avrupa),

https://www.nec-display.com (Japonya) veya

http://www.necdisplay.com (ABD).

Enerji Tasarrufu

Bu monitör gelişmiş enerji tasarruf özelliklerine sahiptir. Monitöre Ekran Güç Yönetim Sinyalleme Standardı sinyali gönderildiğinde, Enerji Tasarrufu modu aktifleşir. Monitör Enerji Tasarrufu moduna girer.

Mod	Güç tüketimi	LED rengi
Maksimum Çalışma	47 W	Mavi
Normal Çalışma	20 W Varsayılan ayar	Mavi
Enerji Tasarruf Modu	0.28 W*	Kehribar rengi
Kapalı Mod	0.27 W	Sönük

*: Fabrika ayarları.

İlave bilgi için ziyaret edin:

http://www.necdisplay.com/ (ABD)

http://www.nec-display-solutions.com/ (Avrupa)

https://www.nec-display.com/global/index.html (Global)

Enerji Tasarrufu Bilgisi için:

ErP gereksinimi için:
Ayar: Yok
Güç tüketimi: 0.5 W veya daha düşük.
Güç yönetimi fonksiyonu için zaman: Yaklaşık 1 dak.

ErP (Ağ bekleme) gereksinimi için:
Ayar: Yok
Güç tüketimi: 0.5 W veya daha düşük (1 port aktifken) / 3.0 W veya daha az (tüm portlar aktifken).
Güç yönetimi fonksiyonu için zaman: Yaklaşık 1 dak.

WEEE İşareti (Avrupa Yönetmeliği 2012/19/AB ve değişiklikleri)

Kullanılmış ürünlerinizin bertaraf edilmesi: Avrupa Birliğinde

AB genelinde, her Üye Devlet'te uygulanan yasa, atıl elektrik ve elektronik ürünlerden işareti (soldaki) taşıyanların normal ev atıklarından ayrı olarak atılmasını gerektirir. Monitörler, sinyal ve elektrik kabloları gibi elektrik aksesuarları buna dahildir. Bu gibi ürünleri bertaraf ederken, lütfen yerel yönetmeliklere uyun veya ürünü satın aldığınız dükkandan yardım isteyin ya da eğer varsa yürürlükteki yasalara ya da anlaşmalara göre hareket edin. Elektrikli ve elektronik ürünler üzerinde işaret şu andaki Avrupa Birliği Üyesi Ülkelerde geçerli olabilir.

Avrupa Birliği Dışında

Eğer Avrupa Birliği dışında, kullanılmış elektrikli ve elektronik ürün atmak istiyorsanız, lütfen yerel yetkililerle temasa geçin ve doğru bertaraf etme metodunu öğrenin.