SHARP

İŞLETİM KILAVUZU

LCD MONITOR

MultiSync®

E224FL

E244FL

MODEL: DD-E224FL/DD-E224FLW, DD-E244FL/DD-E244FLW

Bu monitörle ilgili yönetmelikler yukarıda listelenmiş model adların biri için geçerlidir.

HDMI™

Model adınızı görmek için lütfen monitörün arka kısmındaki etikete bakın.

İçindekiler

SAYIN MÜŞTERİ **2**
Önemli bilgi **3**
TCO Sertifikalı 4
Güvenlik Uyarıları ve Bakım 5
Tavsiye Edilen Kullanım ve Bakım 10
Ticari Marka ve Yazılım Lisansı 11
Birlikte Verilen Bileşenler **11**
Montaj **12**
Parça adı ve Çevresel Ekipmanların Bağlanması **14**
Güç Kablosunun Bağlanması **19**
Kablo tutucunun kullanılması **20**
Gücü Açma/Kapatma **21**
Gücü açma/kapatma 21
Menü Öğeleri **23**
Menü ekranının görüntülenmesi 23
Menü öğesi ayrıntıları 24
USB LAN işlevini kullanma **28**
Sorun Giderme **29**
Ekran Görüntüsü ve Video Sinyali Sorunları 29
Donanım Sorunları 30
Özellikler **32**
Uyumlu sinyal zamanlaması 32
Ürün Özellikleri 33
Montaj Önlemleri **35**
Üreticinin Geri Dönüşüm ve Enerji Bilgisi **37**
Enerji Tasarrufu 37
EkoDesign Yönetmeliğine ek açıklama 37

SAYIN MÜŞTERİ

Bu ürünü satın aldığınız için teşekkür ederiz. Ürününüzün güvenliğini ve uzun yıllar sorunsuz çalışmasını sağlamak için lütfen aşağıdaki talimatları, “Güvenlik Uyarıları ve Bakım” bu ürünü kullanmadan önce dikkatlice okuyun.

NOT:

Ürün garantisi, uygun olmayan kurulum nedeniyle olan hasarları kapsamaz. Bu tavsiyelere uymamak garanti iptali ile sonuçlanabilir.

Önemli bilgi

EMC düzenlemelerine uyumu sağlamak amacıyla aşağıdaki terminallere bağlantı yapmak için korumalı sinyal kabloları kullanın: HDMI IN, DisplayPort IN, USB Aşağı Akış Portu (Type-A) ve USB-C® Portu.

UYARI:
SINIF I yapısına sahip bir aygıt, koruyucu topraklama bağlantısıyla ANA prize bağlanacaktır.

Bu Ekipmanın Tasfiye Edilebilir Parçaları hakkında bilgi

EĞER BU EKİPMANI TASFİYE EĞER BU EKİPMANI TASFİYE ETMEK İSTİYORSANIZ SIRADAN BİR ÇÖP KUTUSUNA ATMAYINIZ VE KESİNLİKLE ŞÖMİNEYE YA DA ATEŞE ATMAYINIZ!
Kullanılmış elektrikli ve elektronik ekipman her zaman toplanması ve yerel kanunlara gore AYRI olarak işlenmesi gerekir. Ayrı toplama sayesinde çevre dostu bir işlem, malzeme geri dönüşümü ve atıkların nihai şekilde atılmasının minimuma indirilmesi mümkündür. HATALI TASFİYE içindeki çeşitli maddeler dolayısıyla insan sağlığına ve çevreyezarar verebilir!
KULLANILAN EKİPMANI yerel tesislere, genelde belediye toplama tesislerine ya da diğer toplama tesislerine götürünüz. Eğer tasfiye konusunda bir şüpheniz varsa, yerel makamlarla ya da satıcılarla bağlantıya geçiniz ve doğru tasfiye metodu hakkında bilgi alınız.
SADECE AVRUPA BİRLİĞİ'NDEKİ KULLANICILAR VE BAZI DİĞER ÜLKE KULLANICILARI İÇİNDİR (ÖRNEĞİN NORVEÇ VE İSVİÇRE): Ayrı toplama yerlerine katılımınız kanunlara göre mecburidir.
Elektrikli ve elektronik ekipman (ya da ambalaj) üzerinde yer alan yukarıdaki sembol kullanıcılara bu durumu hatırlatır.
ÖZEL EVLERDEKİ kullanıcıların kullanılmış ekipman için mevcut iade tesisleri kullanmalarırica olunur. İade ücretsizdir.
Eğer ekipman İŞ AMAÇLARI için kullanıldıysa, lütfen SHARP satıcınızla bağlantıya geçin. Satıcınız size geri alım hakkında bilgi verecektir. Geri alımdan kaynaklanan maliyetleri ödemeniz talep edilebilir. Küçük ekipmanlar (ve küçük miktarlar) yerel toplama tesisiniz tarafından alınabilir. İspanya için: Lütfen ilgili toplama sistemi ya da yerel tesisle bağlantıya geçin ve kullanılmış ürünlerinizi geri almalarını rica edin.

TCO Sertifikalı

TCO Sertifikalı — BT ürünleri için üçüncü taraf sürdürülebilirlik sertifikasıdır

TCO Sertifikalı, BT ürünleri, mobil cihazlar, ekran ürünleri ve veri merkezi ürünleri için küresel sürdürülebilirlik sertifikasıdır. Kriter, hem sosyal ve çevresel sürdürülebilirliği hem de dönüşüm çözümlerini kapsar. Kritere uygunluk belli bir duruma bağlı olarak doğrulanmaktadır. TCO Sertifikalı ISO 14024 ile uyumlu üçüncü taraf sertifikasyonudur.

TCO sertifikalı monitörlerimizin listesini ve TCO Sertifikalarını (sadece İngilizce) görmek için web sitemizi ziyaret edin:

https://www.sharp-nec-displays.com/global/about/legal_regulation/TCO_mn/index.html

NOT:
(1) Bu ürün sadece satın alındığı ülkede servis alabilir.
(2) Bu İŞLETİM KILAVUZU'nun içeriğinin bir kısmı veya tamamı izinsiz olarak yeniden basılamaz.
(3) Bu İŞLETİM KILAVUZU'nun içeriği önceden haber verilmeksizin değiştirilebilir.
(4) Bu İŞLETİM KILAVUZU'nun hazırlanmasında büyük özen gösterilmiştir; ancak, herhangi bir şüpheli nokta, hata veya eksiklik fark ederseniz lütfen bizimle iletişime geçin.
(5) Bu İŞLETİM KILAVUZU'nda kullanılan resimler sadece belirtici niteliktedir. Görsel ile gerçek ürün arasında tutarsızlık olması durumunda gerçek ürün geçerli olacaktır.
(6) (4) ve (5) numaralı maddelere bakılmaksızın, bu cihazın kullanımından kaynaklandığı iddia edilen kâr kaybı veya diğer konulardaki taleplerden sorumlu olmayacağız.
(7) Bu kılavuz tüm bölgelere ortak şekilde temin edilmektedir, bu yüzden diğer ülkeler için geçerli açıklamalar içerebilir.
(8) Bu kılavuzda kullanılan OSD menüsünün dili örnek olması amacıyla İngilizcedir.

Güvenlik Uyarıları ve Bakım

LCD RENKLİ MONİTÖRÜ KURARKEN VE
KULLANIRKEN EN İYİ PERFORMANS İÇİN
LÜTFEN AŞAĞIDAKİ NOKTALARA DİKKAT EDİN:

Semboller Hakkında

Bu kılavuz ürünün güvenli ve doğru kullanımını sağlamak, size ve başkalarına zarar gelmesini ve ayrıca mülkün zarar görmesini önlemek için bir dizi sembol kullanır. Semboller ve anlamları aşağıda açıklanmıştır. Bu kılavuzu okumadan önce bunları iyice anladığınızdan emin olun.

UYARI	Bu sembole dikkat edilmemesi ve ürünün yanlış kullanılması ciddi yaralanmalara veya ölüme neden olabilecek kazalara neden olabilir.
DİKKAT	Bu sembole dikkat edilmemesi ve ürünün yanlış kullanılması, kişisel yaralanmalara veya çevredeki mülkün zarar görmesine neden olabilir.

Sembol örnekleri

	Bu sembol, bir uyarı veya dikkat belirtir.
	Bu sembol, yasaklanmış bir eylemi belirtir.
	Bu sembol, zorunlu bir eylemi belirtir.

UYARI	
GÜÇ KABLOSUNU PRİZDEN ÇEKİN	Ürün arızalanırsa güç kablosunu çıkarın. Ürün duman çıkarır, garip koku veya ses çıkarırsa veya ürün düşmüş veya kabini kırıldıysa ürünün gücünü kapatın ve ardından güç kablosunu prizden çıkarın. Tamir için satıcınızla temasa geçin. Ürünü asla kendi başınıza onarmaya çalışmayın. Bunu yapmak tehlikelidir.
DEĞİŞİKLİK YAPMAYIN	Ürünün kabinini açmayın veya çıkarmayın. Ürünü parçalarına ayırmayın. Üründe yüksek voltaj alanları bulunur. Ürün kapaklarını açmak veya çıkarmak ve ürünü modifiye etmek sizi elektrik çarpması, yangın veya diğer risklere maruz bırakabilir. Servis için yetkili servis personeline başvurun.
YASAK	Yapısal hasar varsa veya standı çatlamış veya soyulmuşsa ürünü kullanmayın. Çatlaklar veya normal olmayan sallantılar gibi herhangi bir yapısal hasar fark ederseniz, lütfen yetkili servis personeline başvurun. Ürün bu durumda kullanılırsa, ürün düşebilir veya yaralanmaya yol açabilir.

UYARI	
Güç kablosunun kullanılması.	
YASAK	Kabloyu çizmeyin veya kabloda değişiklik yapmayın. • Kordonun üzerine ağır nesneler koymayın. • Ürünün ağırlığının kablo üzerine binmesine izin vermeyin. • Kabloyu halı vb. ile örtmeyin. • Kabloyu aşırı güç kullanarak bükmeyin, çevirmeyin veya çekmeyin. • Kabloya ısı uygulamayın. Güç kablosunu dikkatli kullanın. Kablonun hasar görmesi yangına veya elektrik çarpmasına neden olabilir. Kablo hasar görmüşse (kabloların telleri çıkmış, kablolar kopmuşsa vb.) ürünün gücünü kapatın, ardından güç kablosunu güç prizinden çekin. Satıcınızdan onu değiştirmesini isteyin.
DOKUNMAYIN	Gök gürültüsü duyarsanız fişe dokunmayın. Bunu yapmak elektrik çarpmasına neden olabilir.
ISLAK ELLERLE DOKUNMAYIN	Güç kablosunu ıslak ellerle bağlamayın veya çıkarmayın. Elektrik çarpmasına neden olabilir.
YAPTIĞINIZDAN EMİN OLUN	Lütfen bu ürün ile birlikte sağlanmış olan güç kablosunu güç kablosu tablosuna uygun şekilde kullanın. Ürünün kurulu olduğu yerde, belirtilmiş olan güç kaynağı voltajını aşmayın. Aksi halde yangına veya elektrik çarpmasına sebep olabilir. Lütfen Ürün Özelliklerinde yer alan güç kaynağı voltajı bilgilerine bakın. Bu ürünle birlikte bir güç kablosu verilmemişse, lütfen bizimle iletişime geçin. Diğer tüm durumlar için lütfen güç kablosunu, ürünün bulunduğu prize uygun fiş stiliyle kullanın. Uyumlu güç kablosu, elektrik prizinin AC voltajına karşılık gelir ve satın alındığı ülkenin güvenlik standartlarına uygun olarak onaylanmıştır ve bu standartlara uyulmuştur.
TOPRAKLAN-MALIDIR	Bu ekipman güç kablosunun toprak bağlantısı varken çalışacak şekilde dizayn edilmiştir. Güç kablosu toprak bağlantısına sahip değilse, elektrik çarpabilir. Lütfen güç kablosunun duvar prizine doğrudan bağlandığından ve uygun şekilde topraklandığından emin olun. 2 uçlu priz dönüştürme adaptörü kullanmayın.
YAPTIĞINIZDAN EMİN OLUN	Lütfen ürünü aşağıdaki bilgilere göre kurun. Ürünü taşırken, hareket ettirirken veya kurarken, kişisel yaralanmaya veya ürüne zarar vermeden ürünü dört koldan kaldırabilmek amacıyla, lütfen gerektiği kadar çok kişi kullanın. Takma ve sökme ile ilgili detaylı bilgiler için lütfen opsiyonel montaj ekipmanları ile birlikte verilen talimatlara başvurun. Ürünün üzerindeki havalandırma deliklerini kapatmayın. Ürünün yanlış takılması üründe hasara, elektrik çarpmasına veya yangına neden olabilir. Ürünü aşağıda belirtilen yerlere monte etmeyin: • Dar alanlar ve yetersiz havalandırılan alanlar. • Bir radyatörün, diğer ısı kaynaklarının yanına veya doğrudan güneş ışığı alan yerlere. • Sürekli vibrasyon olan alanlara. • Nemli, tozlu, buharlı veya yağlı alanlara. • Aşındırıcı gazların bulunduğu ortam (kükürt dioksit, hidrojen sülfür, nitrojen dioksit, klor, amonyak, ozon, vs.). • Dış mekanlara. • Yüksek sıcaklıktaki yerlere, hızlı nem değişikliklerinin olduğu ve yoğuşmanın muhtemel olduğu yerlere. Ürünü İŞLETİM KILAVUZU'nda açıklanmayan herhangi bir konfigürasyonda veya konumda monte etmeyin. Ürünü monte ederken kullanılabilecek Eğme aralıkları için lütfen Ürün Özelliklerine bakın.

UYARI	
YAPTIĞINIZDAN EMİN OLUN	Depremler ya da diğer şoklardan kaynaklanabilecek devrilme ve düşmeleri önleyin. Deprem veya diğer şoklar sebebiyle devrilmeden dolayı yaralanmaları veya ürünün hasar görmesini önlemek için, ürünü sağlam bir yere monte ettiğinizden ve gerekli önlemleri aldığınızdan emin olun. Düşme ve devrilmeyi önleyecek önlemler yaralanma riskini azaltmak içindir, ancak tüm depremlere karşı etkinliği garanti değildir. • Ürünün devrilmesi veya düşmesi sonucu oluşabilecek hasarları ve kişisel yaralanmaları önlemek için, ürünün onaylı bir esnek kola (ör. TUEV GS işareti) veya ürünün ağırlığını destekleyen bir standa monte edilmesi gereklidir. • Ürünün veya standın hasar görmemesi için, sadece ürün standından çıkarılan vidaları veya belirtilen vidaları kullanın. • Ürünü esnek bir kola veya standa monte ederken lütfen tüm vidaları sıkın (Önerilen Sıkma Kuvveti: 98 - 137 N•cm). Gevşek bir vida ürünün düşmesine neden olarak ürünün hasar görmesine veya kişisel yaralanmaya neden olabilir. • Ürün montaj için düz bir yüzeye yüzü aşağı bakacak şekilde yerleştirilemiyorsa, esnek kolun takılması iki veya daha fazla kişi tarafından gerçekleştirilmelidir. Denge Tehlikesi. Ürün düşebilir, ciddi kişisel yaralanmalara veya ölüme neden olabilir. Yaralanmayı önlemek için bu ürün, montaj talimatlarına uygun olarak zemine/duvara sağlam bir şekilde bağlanmalıdır. Birçok yaralanma, özellikle de çocukların uğrayabilecekleri, aşağıdakiler gibi basit önlemlerin alınmasıyla önlenebilir: • DAİMA ürünün üreticisi tarafından tavsiye edilen ayakları veya montaj yöntemlerini kullanın. • DAİMA ürünü güvenle destekleyebilecek mobilya kullanın. • DAİMA ürünün destekleyici mobilyanın kenarından sarkmadığından emin olun. • DAİMA çocukları ürüne ya da kumandasına ulaşmak için mobilyaya tırmanmanın tehlikeli olduğu konusunda eğitin. • Ürüne bağlı kordonları ve kabloları DAİMA ürünün devrilmesine, çekilmesine veya takılmasına yol açmayacak şekilde döşeyin. • Ürünü ASLA dengesiz bir yere koymayın. • Hem mobilyayı hem de ürünü uygun desteklerle sabitlemediğiniz sürece ürünü ASLA yüksek mobilyaların üstüne (dolap ya da kitaplık gibi) yerleştirmeyin. • Ürünü ASLA ürün ve destekleyici mobilya arasına yerleştirilmiş olabilecek kumaş veya diğer malzemelerin üzerine yerleştirmeyin. • Ürünün yerleştirildiği mobilyanın ya da ürünün üstüne ASLA çocuklarının ilgisini çekebilecek oyuncak ya da uzaktan kumanda gibi şeyler bırakmayın. • Ürünü yüksek bir yere kurarken HER ZAMAN duvara montaj aksesuarları kullanın. Ürünü yüksek bir yere kurarken ASLA bir monitör standına yerleştirmeyin. Mevcut ürün elde tutulacak ve başka bir yere taşınacaksa, yukarıda belirtilen tüm hususlara aynen dikkat edilmelidir.
YASAK	Bu ürünü, eğik veya dengesiz taşıma arabasına, standa ya da masaya yerleştirmeyin. Bunu yapmak düşme veya devrilmeye yol açabilir ve yaralanmaya sebep olabilir.
YASAK	Kasadaki yuvalara herhangi bir nesne sokmayın. Elektrik çarpmasına, yangına ya da ürünün bozulmasına yol açabilir. Nesneleri çocuklardan ve bebeklerden uzak tutun. Kasa yuvasının içine herhangi bir nesne girerse, ürünün gücünü kapatın, sonra fişini prizden çekin. Tamir için satıcınızla temasa geçin.
ISLATMAYIN	Kasaya herhangi bir sıvı dökmeyin ya da ürununüzü su yakınında kullanmayın. Gücü hemen kapatın, ürununüzü duvardaki prizden çekin ardından yetkili servis personeline servis yaptırın. Elektrik çarpmasına sebep olabilir veya yangın başlatabilir. Ürünü klima gibi su tahliyesi olan ekipmanların altına kurmayın.

UYARI	
YASAK	Ürünü temizlerken, tozları uzaklaştırmak için yanıcı gaz spreyler kullanmayın. Bunu yapmak bir yangına yol açabilir.
YASAK	Monitörün kullanımına nükleer tesiste nükleer reaksiyon kontrolü, tıbbi yaşam destek sistemi ve bir silah sisteminde füze fırlatma kontrolü gibi ölüme, kişisel yaralanmaya, ciddi fiziksel hasara veya başka kayıplara doğrudan neden olabilecek ölümcül riskler veya tehlikeler eşlik etmemelidir.

DİKKAT	
Güç kablosunu kullanma.	
YAPTIĞINIZDAN EMİN OLUN	Monitör, kolay erişilebilir bir güç çıkışına yakın montajlanmalıdır.
YAPTIĞINIZDAN EMİN OLUN	Güç kablosunu ürünün AC giriş terminaline bağlarken konektörün tam ve sıkı bir şekilde takıldığından emin olun. Güç kablosunun yetersiz şekilde bağlanması fişin aşırı ısınmasına neden olabilir; fiş bağlantısına toz girmesine izin vererek yangına neden olabilir. Tam takılmamış bir fişin pimlerine dokunmak, elektrik çarpmasına neden olabilir.
YAPTIĞINIZDAN EMİN OLUN	Yangın veya elektrik çarpmasını önlemek için, güç kablosunu aşağıda belirtildiği gibi kullanın. • Güç kablosunu takarken veya çıkarırken güç kablosunu fişinden tutarak çekin. • Ürünü temizlemeden önce veya ürünü uzun bir süre kullanmayı planlamıyorsanız, güç kablosunu elektrik prizinden çıkarın. • Güç kablosu veya fişi ısındığında veya hasar gördüğünde, güç kablosunu elektrik prizinden çıkarın ve yetkili bir servis elemanı ile iletişime geçin.
YAPTIĞINIZDAN EMİN OLUN	Yumuşak bir kuru bez kullanarak güç kablosunu düzenli olarak tozdan arındırın.
YAPTIĞINIZDAN EMİN OLUN	Ürünü taşımadan önce ürünün kapalı olduğundan emin olun ardından güç kablosunu prizden çekin ve ürünü diğer cihazlara bağlayan tüm kabloların bağlantısının kesildiğinden emin olun.
YASAK	Güç kablosunu uzatma prizi ile kullanmayın. Uzatma kablosu eklemek aşırı ısınma sonucu yangına neden olabilir.
YAPTIĞINIZDAN EMİN OLUN	Lütfen bina tesisatındaki dağıtım sisteminin nominal değeri 120/240 V, 20 A (maksimum) olan devre kesiciye sahip olduğundan emin olun.
YASAK	Güç kablosunu ve USB kabloyu birbirine sarmayın. Isıyı toplayabilir ve yangına neden olabilir.
YASAK	Aşırı gerilime sahip bir LAN'a bağlamayın. LAN kablosu kullanırken, aşırı gerilime sahip olabilecek kablolama ile çevresel aygıtlara bağlantı yapmayın. LAN terminalindeki aşırı voltaj elektrik çarpmasına neden olabilir.
YASAK	Ürünün kurulu olduğu masanın üstüne tırmanmayın. Masanın üzerindeki tekerlekler tam olarak kilitlenmemişse ürünü tekerlekli bir masaya monte etmeyin. Ürün düşerek zarar görebilir veya yaralanmalara neden olabilir.

DİKKAT	
YAPTIĞINIZDAN EMİN OLUN	Standın montajı, sökülmesi ve ayarlanması. • Parmaklarınızı sıkıştırabileceği için standı çekerken dikkatli olun. • Eğer stand vidalarla sabitlenecekse, monitör standının düşmesini önlemek için vidaları sökerken monitör standını sıkıca tutun. Yaralanmalara yol açabilir. • Tabanı stanttan ayırırken düşmesini önlemek için lütfen tabanı sıkıca tutun. Kişisel yaralanmaya neden olabilir. • Ekranı döndürmeden önce güç kablosunu ve tüm kabloları üründen çıkarın. Aksi takdirde, güç kablosu veya kablolar aşırı kuvvetle çekilerek kişisel yaralanmaya veya ürünün hasar görmesine neden olabilir. • Ekranı döndürürken en yüksek seviyeye kaydırın ve maksimum eğime ayarlayın. Aksi halde kişisel yaralanmaya neden olabilir veya ekranın masaya çarpmasına neden olabilirsiniz.
YAPTIĞINIZDAN EMİN OLUN	Ürünü esnek kol üzerine monte ederken kullanılabilecek Eğme aralıkları için lütfen Ürün Özelliklerine bakın. Monitörü aşağı doğru 5 dereceden fazla eğmeyin. Bunu yapmak, LCD panelin ayrılmasına, ürünün zarar görmesine veya kişisel yaralanmaya neden olabilecek şekilde düşmesine neden olabilir.
YASAK	Lütfen ürünü itmeyin ya da ürüne tırmanmayın. Ürüne tutunmayın veya asılmayın. Ürünü sert nesnelerle silmeyin veya ürüne vurmayın. Ürün düşerek zarar görebilir veya yaralanmalara neden olabilir.
YASAK	Ekrana vurmayın veya çarpmayın. Sivri uçlu bir nesneyle ekrana doğru yaslanmayın. Üründe ciddi hasara veya kişisel yaralanmaya neden olabilir.
YASAK	Ürünün ısınan parçaları ile uzun süre temas etmeyin. Aksi halde düşük sıcaklık yanıkları oluşabilir.
YAPTIĞINIZDAN EMİN OLUN	Ekrandan gelecek rahatsız edici yansımalardan kaçınmak amacıyla kontrollü aydınlatma ortamlarında eğlence amaçlı kullanım için uygundur.
YASAK	Kulaklıklar kulağınızda takılıyken ürüne kulaklık bağlamayın. Ses seviyesine bağlı olarak kulaklarınıza zarar verebilir ve işitme kaybına neden olabilir.
YASAK	Ürünün üzerini örten plastik poşet ile oynamayın. Bu poşeti başka bir amaç için kullanmayın. Boğulma tehlikesini önlemek için bu poşeti başınızın, burnunuzun veya ağzınızın üzerine koymayın. Bu poşeti başka bir kişinin başının, burnunun veya ağzının üzerine koymayın. Bu poşeti çocuklardan ve bebeklerden uzak tutun.
YAPTIĞINIZDAN EMİN OLUN	Havalandırma açıklıklarının ayda en az bir kez silinerek temizlenmesini tavsiye ederiz. Bunu yapmamak yangına ya da elektrik çarpmasına veya ürünün zarar görmesine yol açabilir.
YAPTIĞINIZDAN EMİN OLUN	Ürünün güvenirliğinden emin olmak için lütfen kasanın arka kısmında bulunan havalandırma deliklerini kir ve tozdan arındırmak için yılda bir defa temizleyin. Bunu yapmamak yangına ya da elektrik çarpmasına veya ürünün zarar görmesine yol açabilir.
YAPTIĞINIZDAN EMİN OLUN	Aşırı sıcaklık ve nemin olduğu yerlerden kaçının. Bunun yapılmaması, yangına veya elektrik çarpmasına ya da üründe hasara neden olabilir. Bu ürün için kullanım ortamı, aşağıdaki gibidir: • Çalışma sıcaklığı: 5°C ila 35°C/41 °F ila 95 °F/nem: %20 ila 80 (yoğuşma olmadan) • Depolama sıcaklığı: -10 °C ila 60 °C/14 °F ila 140 °F/nem: %10 ila 85 (yoğuşma olmadan)

Görüntü Sürekliliği

Artık bir görüntü oluşmasına sebep olabileceği için, durağan bir resmi uzun süre ekranda kalacak şekilde görüntülemeyin.

- Görüntüleri yüksek hızlarda tekrarlanan gösterimler veya yanıp sönmeler ile görüntülemeyin.
- Tek bir sabit görüntüyü uzun süreler boyunca görüntülemeyin.
- Görüntü Sürekliliğinden kaçınma yollarından biri gösterilen görüntüyü bilgisayarın güç yönetimi veya ekran koruyucuları ile sık sık değiştirmektir.

Tavsiye Edilen Kullanım ve Bakım

■Tavsiye Edilen Kullanım

Ergonomi

MONİTÖRÜN DOĞRU YERLEŞTİRİLMESİ VE AYARLANMASI GÖZ, OMUZ VE BOYUN AĞRILARINI AZALTABİLİR. MONİTÖRÜNÜZÜ YERLEŞTİRİRKEN AŞAĞIDAKİLERE DİKKAT EDİN:

Maksimum ergonomik fayda sağlamak için aşağıdakileri tavsiye ederiz:

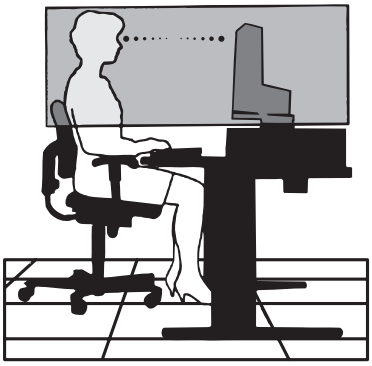

- Monitörden optimum performans elde etmek istiyorsanız ısınması için 20 dakika bekleyin. Artık bir görüntü oluşmasına sebep olabileceği için, durağan bir resmi uzun süre ekranda kalacak şekilde görüntülemeyin.
- Monitörün yüksekliğini ekran göz seviyesinde veya biraz altında olacak şekilde ayarlayın. Ekranın ortasına bakarken gözleriniz biraz aşağı bakmalıdır.
- Monitör gözlerinize 40 cm'den yakın ve 70 cm'den uzak olmamalıdır. En iyi mesafe 50 cm'dir.
- Gözlerinizi periyodik olarak dinlendirmek için, her 1 saatte bir, 5 – 10 dakika boyunca en az 20 feet uzaktaki bir nesneye odaklayın.
- Parlama ve yansımaları en aza indirmek için monitörü pencere ve diğer ışık kaynaklarına 90° açı ile yerleştirin. Monitörün eğimini ayarlayarak tavan ışıklarının ekranınıza yansımasını engelleyin.
- Eğer ışık yansımaları ekranınızı görmeyi zorlaştırıyorsa, parlama engelleyici filtre kullanın.
- Okunabilirliği arttırmak için monitörün parlaklık ve kontrast kontrollerini ayarlayın.
- Ekrana yakın bir doküman tutucu kullanın.
- Yazarken kafanızı döndürmeyi en aza indirmek için, daha fazla baktığınız neyse (ekran veya referans materyal) tam önünüzde bulundurun.
- Sık sık göz kırpın. Göz egzersizi göz yorgunluğu azaltmaya yardımcı olur. Lütfen göz doktorunuzla görüşün. Düzenli göz kontrolü yaptırın.
- Göz yorgunluğunu önlemek için parlaklığı orta ayara ayarlayın. Aydınlık referansı olarak LCD ekran yanına bir sayfa beyaz kağıt yerleştirin.
- Kontrast kontrolünü maksimum ayarına getirmeyin.
- Standart sinyallerle belirlenmiş Boyut ve Konum kontrollerini kullanın.
- Önceden belirlenmiş Renk Ayarlarını kullanın.
- Titreşimsiz sinyaller kullanın.
- Görülmesi zor olacağı ve yetersiz kontrast yüzünden göz yorgunluğuna sebep olabileceği için koyu arka fon üzerinde birincil renk maviyi kullanmayın.

Daha sağlıklı bir iş ortamı oluşturma konusunda daha fazla bilgi için, American National Standard for Human Factors Computer Workstations - ANSI/HFES 100-2007 - The Human Factors Society, Inc. P.O. Box 1369, Santa Monica, California 90406 adresine yazın.

■Bakım

LCD Ekranı Temizleme

- LCD ekran tozlandığında yumuşak bir bezle temizleyin.
- LCD ekran yüzeyini tüy bırakmayan, aşındırıcı olmayan bir bez ile temizleyin. Temizleme solüsyonları veya cam temizleyici kullanmayın!
- Lütfen LCD Ekranı sert veya aşındırıcı malzeme ile ovmayın.
- Lütfen LCD Ekran yüzeyi üzerine baskı uygulamayın.
- Lütfen LCD Ekran yüzeyinde bozulma ve renk solmasına neden olabilecek OA temizleyici kullanmayın.

Kabinin Temizlenmesi

- Güç kablosunu çekin.
- Kabini yumuşak bir bezle hafifçe silin.
- Kabini temizlemek için bezi nötr bir deterjan ve su ile ıslatın, kabini silin ve kurulayın.

NOT: Benzen tineri, alkalin deterjan, alkollü deterjanlar, cam temizleyici, pasta, cila temizleyici, sabun tozu veya böcek ilacı ile TEMİZLEMEYİN. Kauçuk veya vinil uzun bir süre boyunca kabin ile temasta olmamalıdır. Bu tür sıvılar ve materyaller boyanın bozulmasına, çatlamasına veya soyulmasına sebep olabilir.

Ticari Marka ve Yazılım Lisansı

■Ticari Markalar

DisplayPort™ ve DisplayPort™ Uyumluluk Logosu Amerika Birleşik Devletleri ve diğer ülkelerde Video Electronics Standards Association'a (VESA®)ait ticari markalardır.

MultiSync®, Japonya ve diğer ülkelerde Sharp NEC Display Solutions, Ltd.'nin ticari markası veya tescilli ticari markasıdır.

USB Type-C® ve USB-C® USB Implementers Forum'un tescilli markalarıdır.

HDMI, HDMI High-Definition Multimedia Interface terimleri, HDMI Ticari takdim şekli ve HDMI Logoları HDMI Licensing Administrator, Inc.'nin ticari markaları veya tescilli ticari markalarıdır.

Diğer tüm markalar ve ürünler, sahiplerinin ticari markaları veya kayıtlı ticari markalarıdır.

Birlikte Verilen Bileşenler

Herhangi bir bileşenin eksik olması durumunda, lütfen satıcınızla iletişime geçin.

☐ Sıvı Kristal Görüntü Monitörü: 1

☐ Kablo tutucu: 1

☐ Güç Kablosu

☐ Taban: 1

☐ Sinyal kablosu (DisplayPort kablosu, USB-C kablosu): 2

☐ Kurulum Kılavuzu: 1

Montaj

■Tabanın takılması

1. **Monitörün yüzeyi aşağı gelecek şekilde aşındırıcı olmayan bir yüzey üzerine koyun (Şekil 1).**
2. **Lütfen desteği Şekil 1'de gösterildiği gibi 90 derece döndürün.**
3. **Tabanı, desteğe takın ve ardından tabanın altındaki vidayı sıkın (Şekil 2).**

İPUCU: Monitörü tekrar paketlemek için bu işlemi ters sıra ile uygulayın.

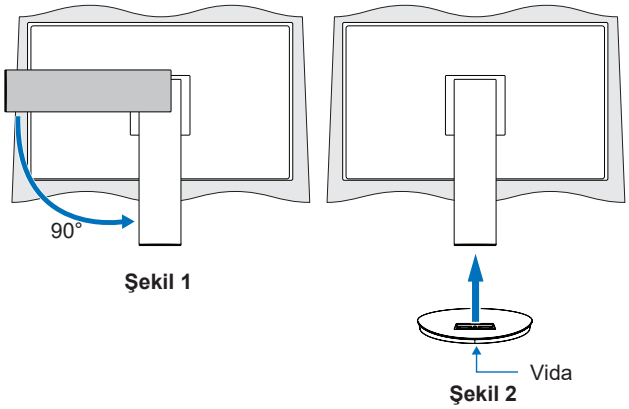

Şekil 1

Şekil 2

■Yükseklik ve açı ayarı

Monitörü her iki yanından tutun ve ekran konumunu istenen şekilde ayarlayın.

Ekranı döndürmek için (pivot), monitörü her iki kenarından tutun, maksimum yüksekliğine yükseltin ve yatay durumdan dikey konuma çevirin.

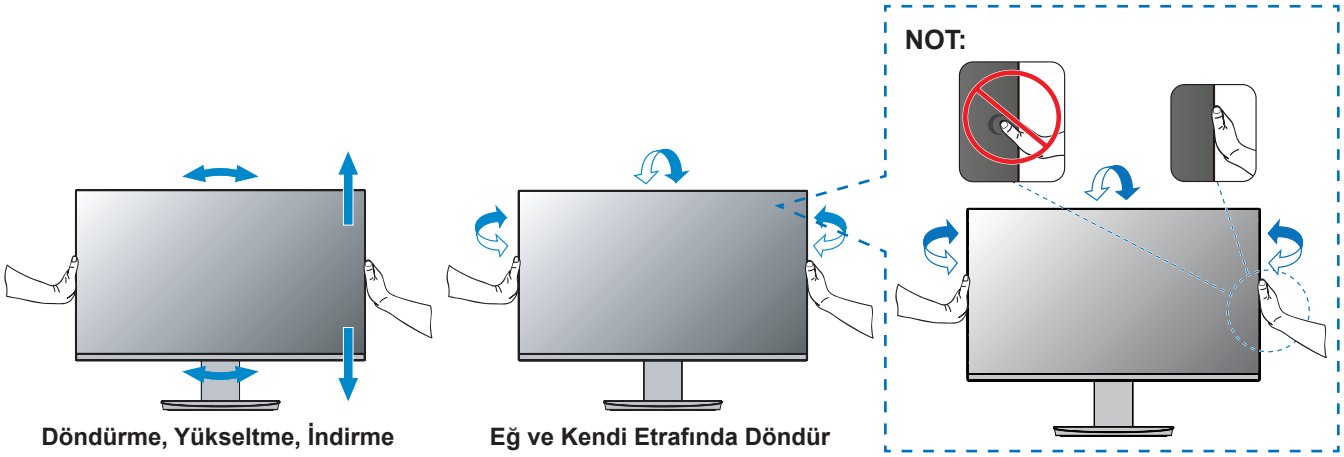

Döndürme, Yükseltme, İndirme

Eğ ve Kendi Etrafında Döndür

■Standın çıkarılması

İPUCU: Monitör ayağını çıkartırken dikkatli olun.

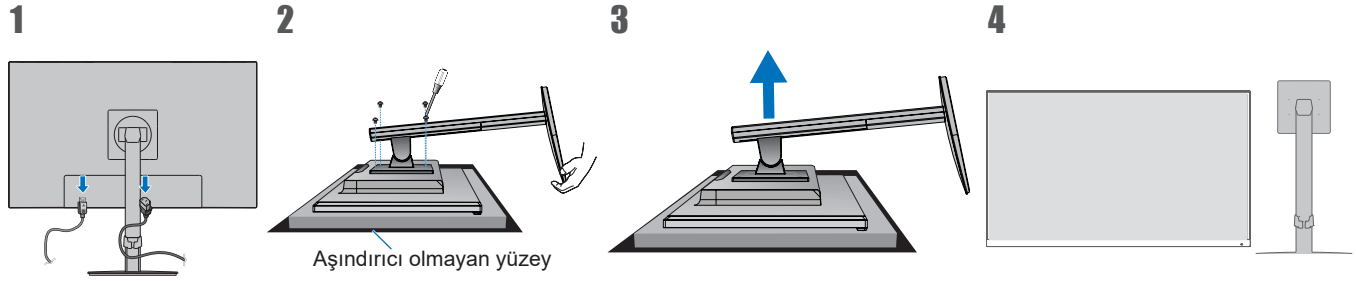

■Orijinal Ayağı yeniden takma

Ayağı yeniden takmak için önceki bölümdeki işlemi tersine uygulayın.

NOT: Ayağı geri takarken, destekteki “TOP” (ÜST) yazısını monitörün üst kısmına denk getirin.

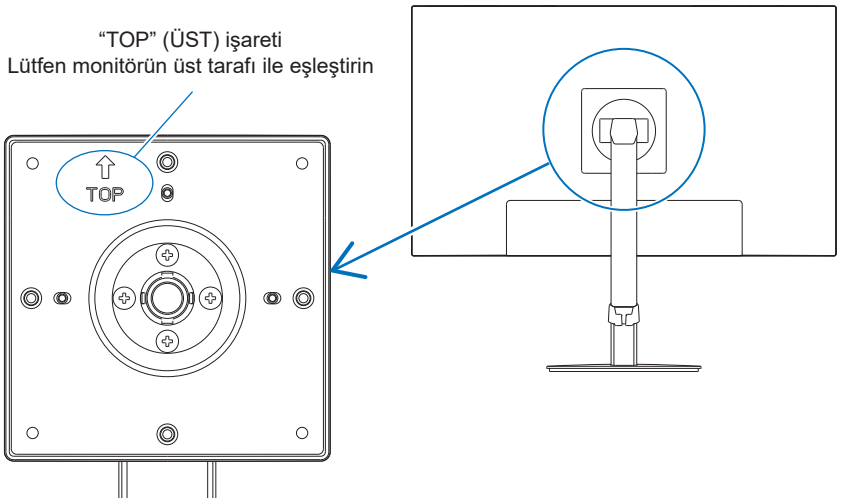

Parça adı ve Çevresel Ekipmanların Bağlanması

■Önden/Arkadan Görünüş

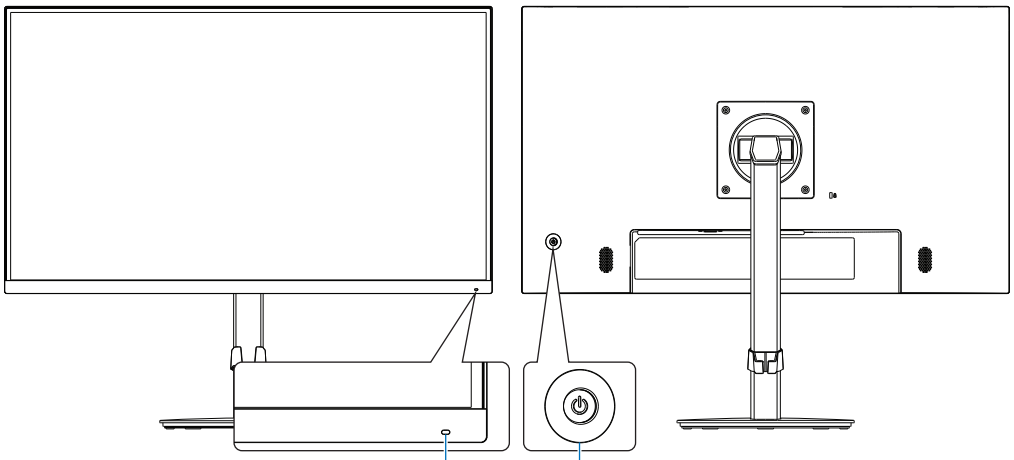

Öğe		Fonksiyon
(1) LED		Gücün açık olduğunu gösterir.
(2) 5-Yönlü-Tuş Up (Yukarı) Right (Sağ) Left (Sol) Down (Aşağı)	**CENTER (Merkez)/ POWER (GÜÇ) (⏻)**	Kısa basma: Monitörü açar. Uzun basma (üç saniye ya da daha uzun): Monitörü kapatır.
	LEFT/RIGHT (Sol/Sağ)	OSD menüsünü açar. RIGHT (Sağ): OSD menüsü açıkken OSD menüsünde alt menülere veya ayarlara girer. LEFT (Sol): OSD alt menülerinden, ayarlardan çıkar ve ana menüyü kapatır.
	DOWN/UP (Aşağı/Yukarı)	OSD menüsünü açar. UP (Yukarı): OSD menüsü açıkken sağa gider veya ayarları artırır. DOWN (Aşağı): OSD menüsü açıkken sola gider veya ayarları azaltır.

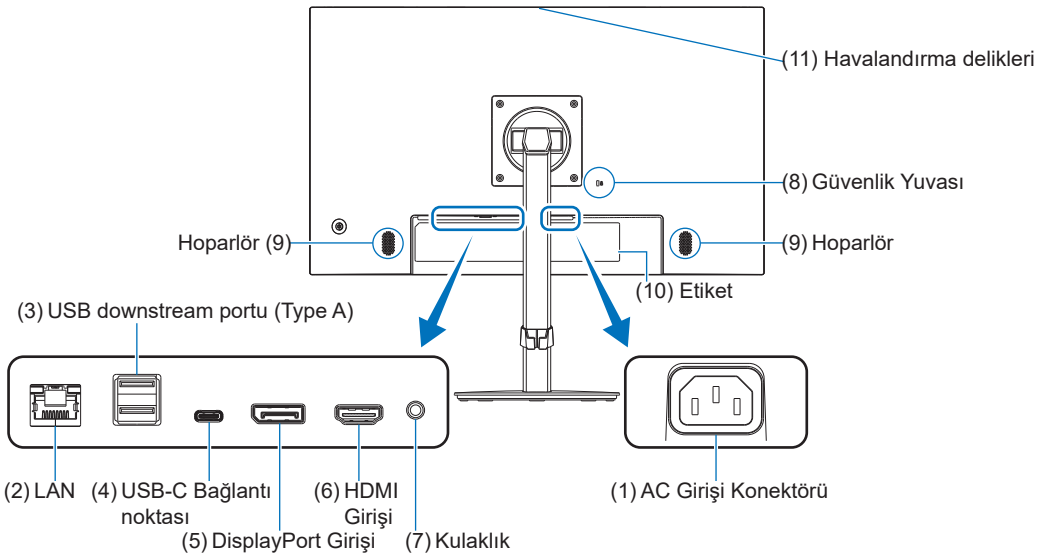

(1) AC Girişi Konektörü

Sağlanan güç kablosu ile bağlar.

(2) LAN bağlantı noktası GİRİŞİ (RJ-45)

Bu monitör, LAN-USB dönüştürme işlevine sahiptir. Bağlı olan bilgisayar, USB bağlantı noktası üzerinden monitörün LAN bağlantısına erişebilir. USB bağlantı noktasına taktığınızda, bağlanan bilgisayarda LAN bağlantı noktası olmasa bile stabil bir ağ ortamı oluşturabilirsiniz.

NOT: LAN bağlantı noktasının yanındaki LED monitöre bir LAN kablosu takıldığında yanar.
Bağlantı var: Sürekli yeşil yanan LED.
Haberleşme: Yanıp sönen kehribar LED.

(3) USB downstream portu (Type-A)

USB cihazlarına bağlanır.

(4) USB-C bağlantı noktası

Bilgisayar gibi USB Type C® uyumlu harici ekipmana bağlanır. Bağlı olan USB cihazı şarj eder (USB Güç Sağlama). Bkz. “Özellikler” sayfa.

NOT:
- Bağlı olan USB-C cihaz USB Güç Sağlama uyumluysa, DisplayPort sinyal girişini destekler.
- USB hub işlevine sahiptir.
- Fonksiyon, OSD üzerinde etkinleştirilmiş durumdaysa bağlı bir cihaza güç aktarımı sağlar ([USB Functionality] (USB Fonksiyonelliği) [Auto] (Otomatik) veya [On] (Açık) olarak ayarlanmalıdır).

(5) DisplayPort Girişi

Dijital DisplayPort sinyal girişi.

(6) HDMI Girişi

Dijital HDMI sinyal girişi.

(7) Kulaklık Girişi

Kulaklıklara bağlanır.

Kulaklık monitöre takıldığında, ses çıkış sinyali daima kulaklığa yönlendirilir; monitör hoparlörlerinden ses gelmez.

(8) Güvenlik Yuvası

Kensington güvenlik kabloları/donanımı ile uyumlu güvenlik ve hırsızlık önleme kilidi yuvası.
Ürünler için Kensington web sitesini ziyaret edin.

(9) Hoparlör

(10) Etiket

(11) Havalandırma delikleri

Parça adı ve Çevresel Ekipmanların Bağlanması

Cihazları monitöre bağlayın.

Bağlantı yapmadan önce bilgisayarınızın gücünü kapatın.

İPUCU: Paneli maksimum eğim açısına (Yukarı 35° Aşağı 5°) eğmek için ellerinizi monitörün her iki yanına yerleştirin ve en yüksek konuma kaldırın. Bu, kabloları bağlamak için bağlantı noktalarına daha kolay erişim sağlar.

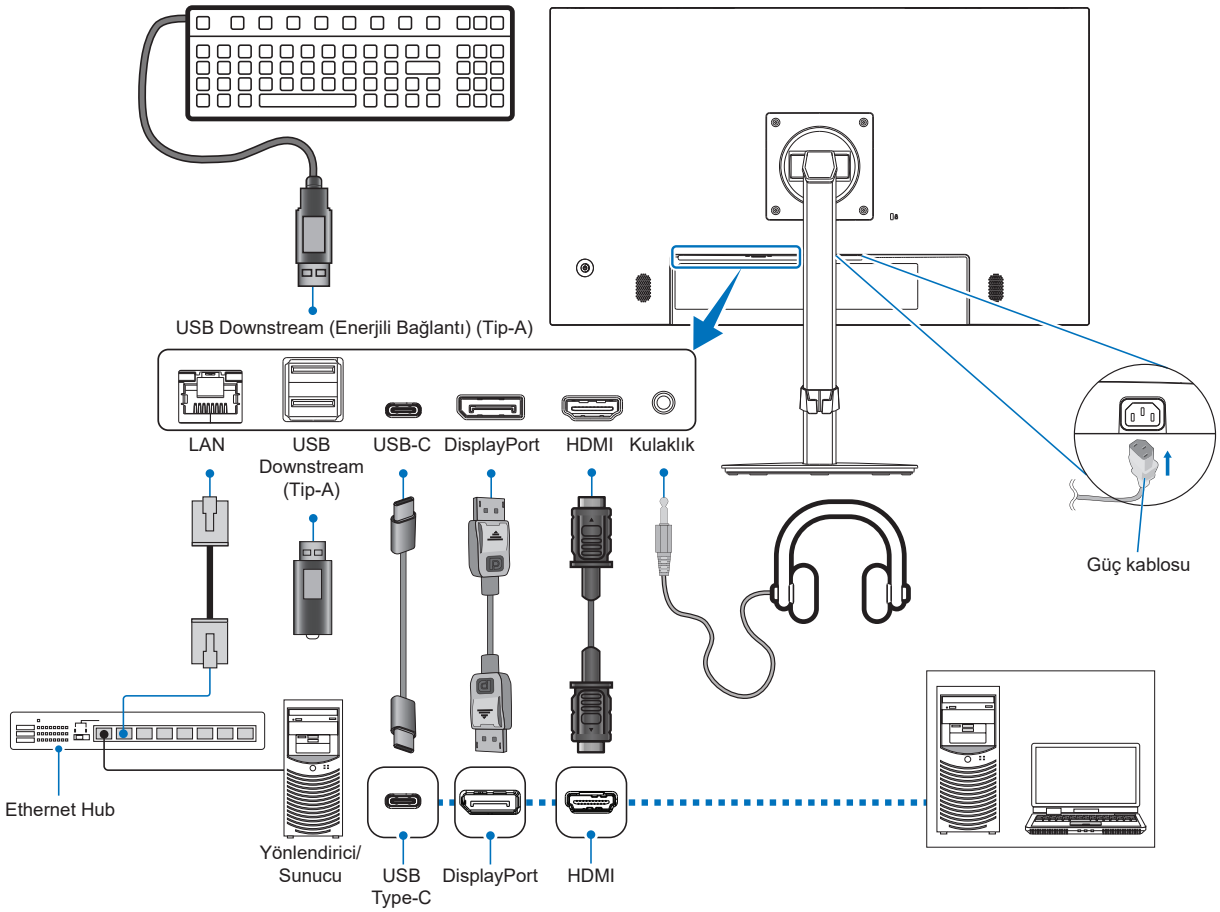

EMC düzenlemelerine uyumu sağlamak amacıyla aşağıdaki terminallere bağlantı yapmak için korumalı sinyal kabloları kullanın: HDMI IN, DisplayPort IN, USB Aşağı Akış Portu (Type-A) ve USB-C® Portu.

NOT:
- Ses kontrolünün orta konum dışındaki ayarlara ayarlanması kulak/kulaklık çıkış voltajını ve dolayısıyla ses basıncı seviyesini artırabilir.
- Yanlış kablo bağlantıları düzensiz çalışmaya sebep olabilir, ekran kalitesine/LCD modül bileşenlerine zarar verebilir ve/veya modülün ömrünü kısaltabilir.
- Sinyal kablosunun monitöre ve bilgisayara tam olarak takılı olduğundan emin olun.
- Gerektiğinde USB flash sürücüyü virüslere karşı kontrol edin.

Lütfen “Yükseklik ve açı ayarı”‘e istinaden ekran pozisyonunu ayarlayın.

■Dijital giriş

- HDMI – Bir bilgisayara yüksek çözünürlüklü dijital video ve ses sinyali bağlantısı, medya oynatıcı akışı, Blu-ray oynatıcı, oyun konsolu, vb.
- DisplayPort – Bir bilgisayara yüksek çözünürlüklü dijital video ve ses sinyali bağlantısı.
- USB Tip-C – Bir bilgisayara yüksek tanımlı dijital video ve ses sinyali (yalnızca USB Type-C'deki DisplayPort Alt Modu) bağlantısını DisplayPort girişinde destekler. Bu ekran MHL ve HDMI gibi diğer USB Type-C tipi Alt Modları desteklemez. Bu bağlantı noktası, fareler, klavyeler veya depolama ortamı gibi USB flash sürücülerin kullanımı için değildir.

Bilgisayarınıza bağlı olarak, bilgisayarınızın ses çıkışını manuel olarak DisplayPort, HDMI veya USB Tip-C bağlantısına ayarlamanız gerekebilir. Lütfen bilgisayarın kullanıcı kılavuzuna bakın.

Bir bilgisayara bağlanmak için kullanılabilecek video bağlantılarının türü, bilgisayarın ekran adaptörüne bağlıdır.

HDCP İçeriği için

HDCP dijital sinyal üzerinden gönderilen video verilerinin yasadışı olarak kopyalanmasını önleyen bir sistemdir. Eğer dijital giriş üzerinden izleme yapamıyorsanız bu her zaman ekranın düzgün şekilde çalışmadığı anlamına gelmez. HDCP uygulaması ile bazı durumlarda HDCP tarafından korunan belirli içeriklerin HDCP topluluğunun (Digital Content Protection, LLC) kararı/uygulaması sebebiyle gösterilmemesi söz konusu olabilir. HDCP video içeriği genellikle ticari olarak üretilmiş Blu-ray ve DVD'ler, televizyon yayını ve akış medya hizmetlerini içerir.

■HDMI ile bir Bilgisayara Bağlanma

- Lütfen HighSpeed HDMI logolu bir HDMI kablosu kullanın.
- Sinyali bilgisayarı açtıktan sonra görünmesi biraz zaman alabilir.
- Bazı ekran kartları veya sürücüler görüntüyü düzgün göstermeyebilirler.
- Bağlı olan bilgisayar açıldıktan sonra monitörün gücü açılırsa, bazen bir görüntü görüntülenmeyebilir. Bu durumda lütfen bilgisayarı kapatın ve sonra tekrar açın.

■DisplayPort ile bir bilgisayara bağlanmak

- Lütfen onaylanmış bir DisplayPort kablosu kullanın.
- Sinyali bilgisayarı açtıktan sonra görünmesi biraz zaman alabilir.
- Bir DisplayPort kablosunu bir sinyal dönüştürme adaptörüne sahip bir bileşene bağlarken bir görüntü görünmeyebilir.
- Bazı DisplayPort kablolarında kilitleme işlevi bulunur. Bu kabloyu çıkartırken kilidi açmak için üst düğmeye basılı tutun.
- Bağlı olan bilgisayar açıldıktan sonra monitörün gücü açılırsa, bazen bir görüntü görüntülenmeyebilir. Bu durumda lütfen bilgisayarı kapatın ve sonra tekrar açın.

■USB Tip-C ile Bilgisayara Bağlanma

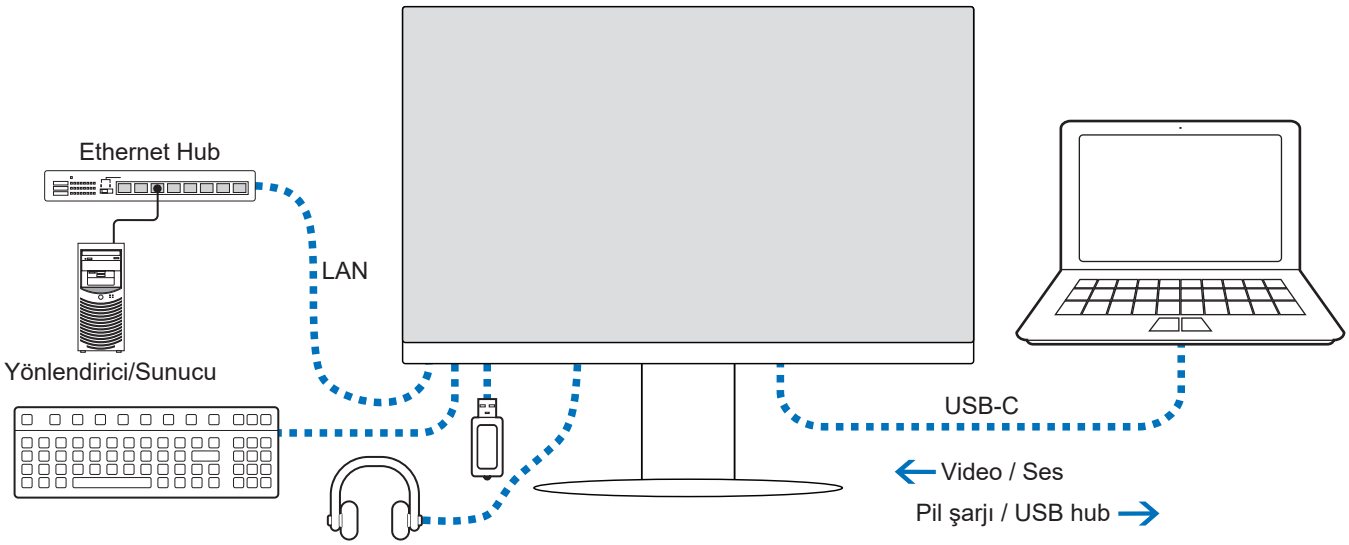

- USB-C bağlantı noktasını video / ses bağlantısı için kullanırken, lütfen USB uygunluk logosuna sahip SuperSpeed USB kablo kullanın.
- Hi-Speed USB (USB 2.0) kablosu veya şarj kablosu video / ses aktarımını desteklemez.
- USB-C bağlantı noktasını video / ses bağlantısı için kullanırken, lütfen DP Alt Modunu destekleyen bir bilgisayar kullanın.
- HDMI Alt Modu veya MHL desteklenmez.
- Bilgisayar pilini şarj ederken (Güç sağlama), lütfen USB üzerinden Güç Sağlamayı destekleyen bir bilgisayar ve kablo kullanın.
- Monitörün USB sinyalini tanıması birkaç saniye sürebilir. Sinyalin tanınması esnasında USB kabloyu çıkarmayın veya tekrar takmayın.

■Görüntü yok durumundan düzelme

Monitör herhangi bir görüntü göstermiyorsa, lütfen aşağıdaki talimatları uygulayın:

1. Bilgisayarı kapatın.
2. 5-yönlü tuşun ortasına 3 saniye ya da daha uzun süre basarak monitörü kapatın (bkz. sayfa 14).
3. Tuşun ortasına tekrar basarak monitörü açın.
4. Ekranda USB Functionality (USB Fonksiyonelliği) mesajı belirdiğinde, alt menü seçeneklerine girmek için sağdaki tuşa iki kez basın, [Auto] (Otomatik) veya [On] (Açık) seçmek için yukarı/aşağı tuşuna basın.
5. Mesajı kapatmak için soldaki tuşa 3 kez basın.
6. Bilgisayarı açın.

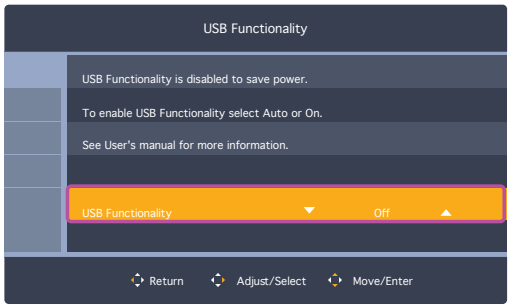

Güç Kablosunun Bağlanması

1. **Güç kablosunu AC giriş terminaline takın.**
2. **Güç kablosunu elektrik prizine takın.**

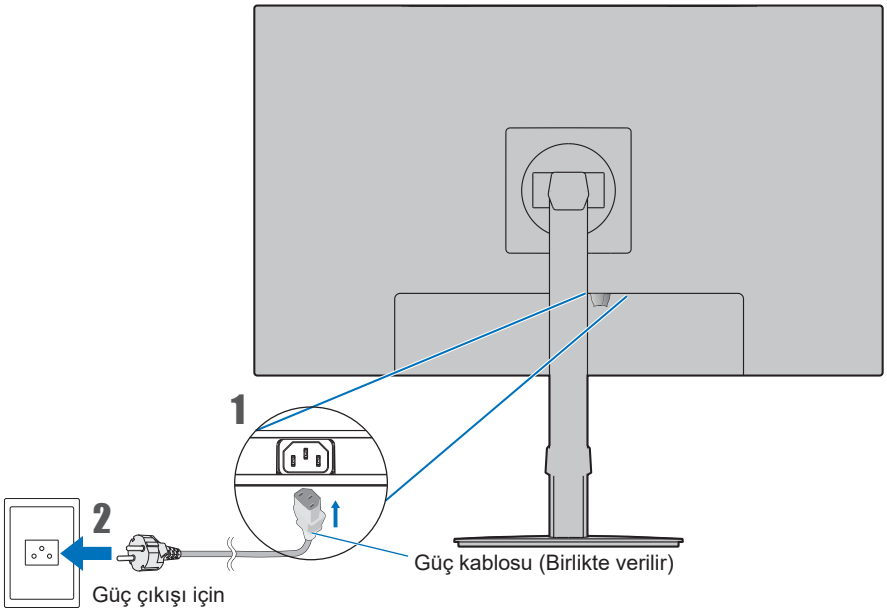

NOT: Lütfen monitöre yeterli güç geldiğinden emin olun. Lütfen "Ürün Özellikleri" sayfa 33 sayfasında bulunan güç kaynağı bölümüne bakın.

Kablo tutucunun kullanılması

1. **Kablo kapağını ayağa geri takın.**
2. **Kabloları kablo tutucuya sıkı ve eşit şekilde yerleştirin.**

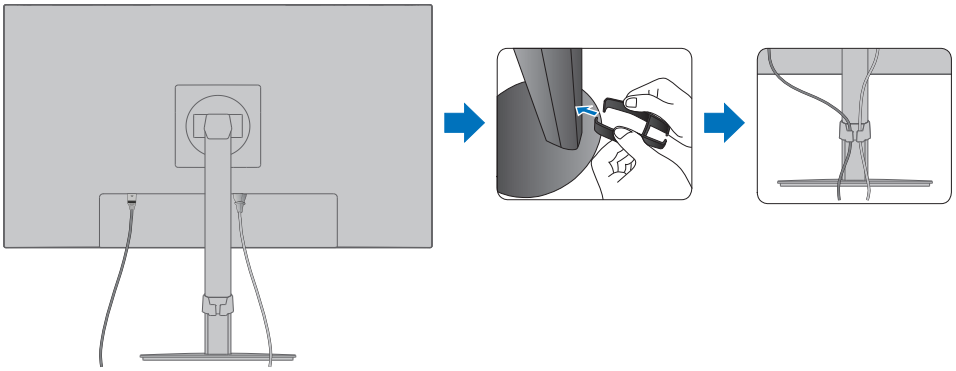

NOT: Lütfen kabloları taktıktan sonra monitör ekranını hala döndürebildiğinizi, yükseltip indirebildiğinizi kontrol edin.

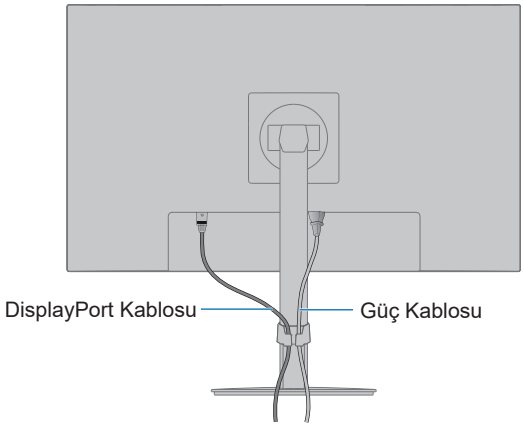

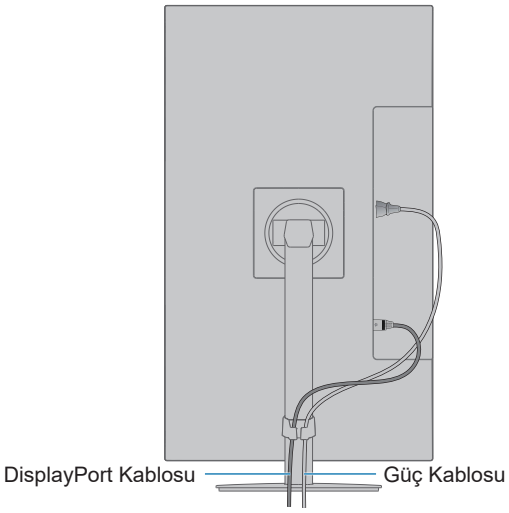

Gücü Açma/Kapatma

Gücü açma/kapatma

1. **POWER (GÜÇ) tuşuna basarak monitörü açın.**

   NOT: Herhangi bir problemle karşılaştığınızda, bu İŞLETİM KILAVUZUNUN Sorun Giderme bölümüne bakın (bkz. sayfa 29).

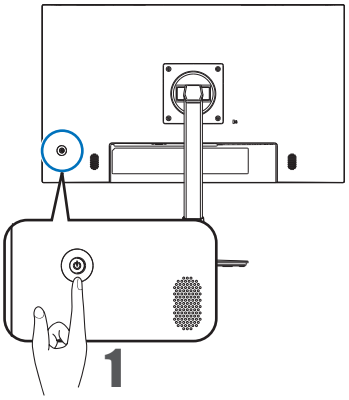

2. **Bilgisayarı açın.**

   Bu monitörün güç LED'i yanar.

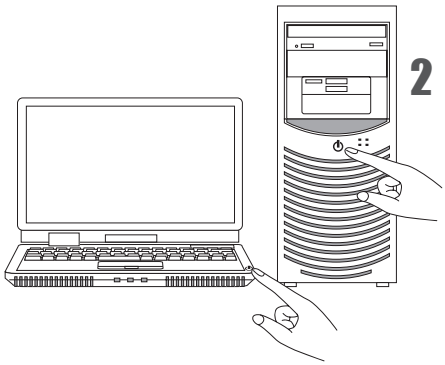

■Monitörün durumu ve Güç LED’inin düzenleri

Güç yönetimi işlevi, klavye veya fare sabit bir süre kullanılmadığında ekranın güç tüketimini otomatik olarak azaltan bir enerji tasarrufu özelliğidir.

Güç LED’i	Durum	Güç tüketimi	Şart
Mavi*1	Maksimum operasyon	Yaklş. 97 W (E224FL) Yaklş. 107 W (E244FL)	Tüm fonksiyonlar çalışıyor.
Mavi*1	Normal çalışma	Yaklş. 16 W*1 (E224FL) Yaklş. 19 W*1 (E244FL)	Varsayılan ayar.
Kehribar rengi	Bekleme modu	Yaklş. 0,50 W*1	• Monitöre belirli bir süre boyunca video sinyal girişi olmamıştır. • “USB Functionality <USB Fonksiyonelliği>” “OFF <KAPALI>” olarak ayarlandığında.
Kapalı	Kapalı modu	Yaklş. 0,30 W*1	• Monitörü POWER (GÜÇ) tuşu ile kapatın. • “USB Functionality <USB Fonksiyonelliği>” “OFF <KAPALI>” olarak ayarlandığında.

*1: Güç tüketimi OSD ayarına veya monitöre hangi cihazların bağlı olduğuna bağlıdır.

İPUCU: Bu işlev, VESA onaylı DPM’yi (Ekran Güç Yönetimi) destekleyen bilgisayarlarla çalışır.

■İlk açılıştan sonraki işlemler

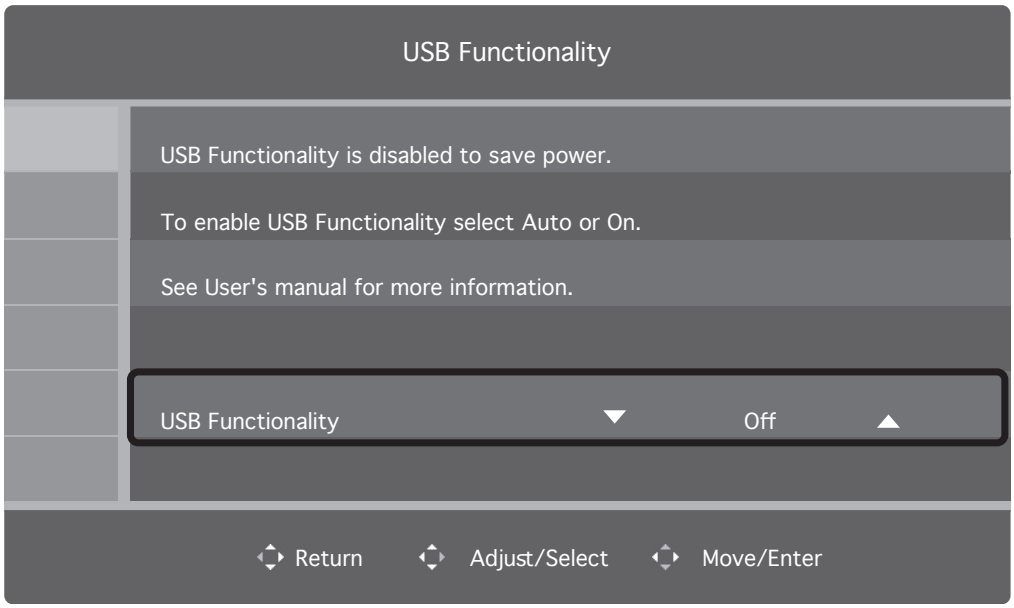

USB Functionality (USB İşlevselliği) Başlangıç Ayarı

USB downstream bağlantı noktası ve USB Tip-C bağlantı noktası üzerinden gerçekleşen işlevler (USB Hub, DisplayPort Alt Modu, USB-LAN dönüşümü) daha düşük güç tüketimi için varsayılan ayar olarak devre dışı bırakılmıştır.

Monitörü ilk kez açarken veya FACTORY PRESET (Fabrika Ön Ayarları) seçiminden sonra, USB Functionality (USB İşlevselliği) mesajı görüntülenir. Alt menü seçeneklerine girmek için sağ tuşa basın. Mevcut seçeneklerden birini seçmek için (aşağıda tanımlanmıştır) yukarı/aşağı tuşuna basın:

USB downstream bağlantı noktası ve USB Tip-C bağlantı noktası üzerinden gerçekleşen işlevler:

Off (Kapalı): Devre dışı (varsayılan ayar).

Auto (Otomatik): Monitör AÇIK olduğunda kullanılır.

On (Açık): Monitör AÇIK veya KAPALI olduğunda kullanılır.

Mesajı kapatmak için soldaki tuşa basın.

Bu Başlangıç Ayarından sonra OSD menüsünden başka bir seçim yapılabilir.

Menü Öğeleri

Menü ekranının görüntülenmesi

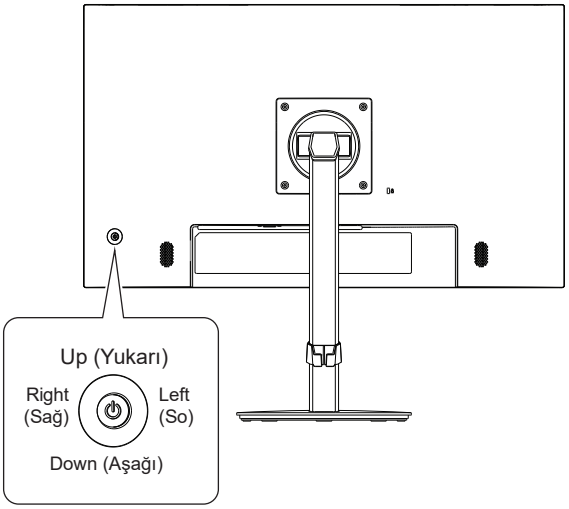

LEFT/RIGHT (Sol/Sağ)

OSD menüsünü açar.
RIGHT (Sağ): OSD menüsü açıkken OSD menüsünde alt menülere veya ayarlara girer.
LEFT (Sol): OSD alt menülerinden, ayarlardan çıkar ve ana menüyü kapatır.

DOWN/UP (Aşağı/ Yukarı)

OSD menüsünü açar.
UP (Yukarı): OSD menüsü açıkken sağa gider veya ayarları artırır.
DOWN (Aşağı): OSD menüsü açıkken sola gider veya ayarları azaltır.

■Monitördeki OSD (Ekran Üstü Kumanda) kontrol düğmesi aşağıdaki gibi çalışır:

- OSD menüsünü açmak için, 5-yönlü tuşu herhangi bir yöne hareket ettirin (SOL/SAĞ/YUKARI/AŞAĞI).

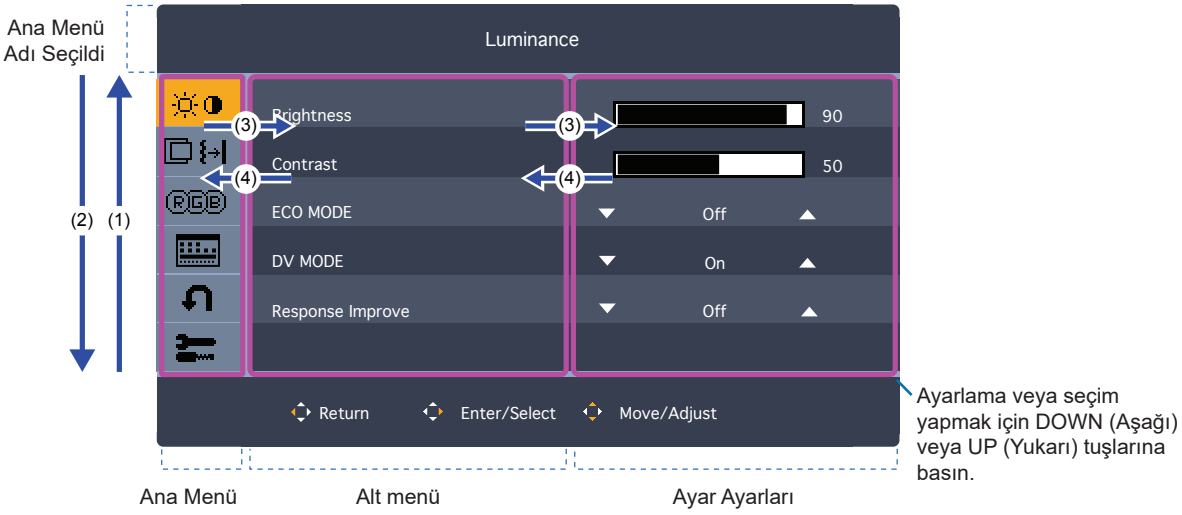

(1) UP (Yukarı) tuşu (2) DOWN (Aşağı) tuşu (3) RIGHT (sağ) tuşu (4) LEFT (Sol) tuşu

Menü öğesi ayrıntıları

Aşağıda kontrollerin hangi menü ögelerinin altında nerede olduğunun kısa bir özeti verilmiştir.

Luminance (Parlaklık): Parlaklık ve Eko Modu ayarları.
Image Setup (Görüntü Kurulumu): Ekran ayarları.
Color Setup (Renk Kurulumu): Renk ayarları.
OSD Setup (OSD Kurulumu): OSD menü ayarları.
System Setup (Sistem Kurulumu): Fabrika ayarlarına döndürme, vb.
Extra: Giriş ve ses ayarları.

■Luminance (Parlaklık)

Luminance (Parlaklık) Menüsü	
Brightness (Parlaklık)	Genel görüntüyü ve arka plan ekran parlaklığını ayarlar.
Contrast (Kontrast)	Arka plana göre görüntü parlaklığını ayarlar.
ECO MODE (Eko Modu)	Parlaklık seviyesini azaltarak güç tüketimi miktarını azaltır. **NOT:** Bu işlev, [DV MODE] (DV MODU) [On] (Açık) olarak ayarlandığında devre dışı kalır. Bu işlev, [Preset] (Ön Ayar) [Low Blue Light] (Düşük Mavi Işık) olarak ayarlandığında devre dışı kalır.
Off (Kapalı)	Parlaklık değişkenini %0 ile %100 arasında ayarlar.
1	Parlaklık değişkenini %0 ile %70 arasında ayarlar.
2	Parlaklık değişkenini %0 ile %30 arasında ayarlar.
DV MODE (DV MODU) (Dinamik Görsel Mod)	Ekranın siyah alanlarını algılayarak parlaklığı ayarlar ve optimize eder. **NOT:** [Off] (Kapalı), TCO Sertifikası uyumluluğu için kullanılır. [Preset] (Ön Ayar) içinde [Low Blue Light] (Düşük Mavi Işık) seçildiğinde, [DV MODE] (DV MODU) devre dışı kalır.
Response Improve (Tepki İyileştirme)	Bu işlev, bazı hareketli görüntülerde oluşan bulanıklığı azaltabilir. [On]'u seçin.

■Image Setup (Görüntü Kurulumu)

Image Setup (Görüntü Kurulumu) Menüsü	
Expansion (Genişleme)	Yakınlaştırma yöntemini ayarlar.
Full (Tam)	Görüntü, çözünürlükten bağımsız olarak tam ekrana genişletilir.
4:3	Görüntü, en boy oranı değiştirilmeden genişletilir.

■Color Setup (Renk Kurulumu)

Color Setup (Renk Kurulumu) Menüsü	
Preset (Ön Ayar)	Çeşitli durumlar için uygun önceden yapılandırılmış renk ayarları. **NOT:** [Red] (Kırmızı), [Green] (Yeşil) ve [Blue] (Mavi) değerleri sadece [USER] (Kullanıcı) ön ayarı için ayarlanabilir.
sRGB	sRGB, tek bir standart RGB renk uzayı ile masaüstü ortamında renk doğruluğunu önemli ölçüde iyileştirir. Bu öğe ayarlanamaz.
5000K, 9300K	Tüm ekranın renk sıcaklığını ayarlar. Düşük renk sıcaklığı kırmızımsı bir ekrana neden olur. Yüksek renk sıcaklığı ekranın mavimsi olmasına neden olur. Bu öğe ayarlanamaz. Seçenekler [5000K] veya [9300K]'dır.
Low Blue Light (Düşük Mavi Işık)	Monitörden yayılan mavi ışığı azaltır. Bu öğe ayarlanamaz. **NOT:** [Preset] (Ön Ayar) içinde [Low Blue Light] (Düşük Mavi Işık) seçildiğinde, [DV MODE] (DV MODU) ve [ECO MODE] (Eko Modu) devre dışı kalır.
USER (Kullanıcı)	Hangisinin seçildiğine bağlı olarak [Red] (Kırmızı), [Green] (Yeşil) ve [Blue] (Mavi) renklerinin tek tek ayarlanabilmesini sağlar. Renk değişimi ekrandaki renkleri hemen etkiler ve çubuklar, artış veya azalma yönünü gösterir.

Menü Öğeleri

■OSD Setup (OSD Kurulumu)

OSD Setup (OSD Kurulumu) Menüsü	
Language (Dil)	OSD tarafından kullanılan dili seçer.
OSD Turn Off (OSD Kapama)	OSD menüsü, kullanımda olduğu sürece açık kalacaktır. OSD menüsünü kapatmak için monitörün son dokunuştan sonra ne kadar bekleyeceğini seçebilirsiniz. Ön ayar seçenekleri 5 saniyelik artışlarla 5 - 120 saniye arasındadır.

■System Setup (Sistem Kurulumu)

System Setup (Sistem Kurulumu) Menüsü	
USB	USB-C için transfer hızını seçer. USB2.0: Maksimum transfer hızı USB 2.0 (480 Mbps'e kadar)'a denktir. USB3.0: Maksimum transfer hızı USB 3.0 (5 Gbps'e kadar)'e denktir. **NOT:** Ayarı değiştirmeden önce, veri kaybını önlemek için işletim sistemi tarafından USB upstream porta takılı herhangi bir USB depolama aygıtını kullanmadığından emin olun.
USB Functionality (USB Fonksiyonelliği)	USB Type-A bağlantı noktasından ve USB Type-C bağlantı noktasından gücün nasıl geçeceğini, USB-C giriş sinyalini ve monitörün güç durumuna göre USB harici haberleşmenin nasıl etkinleştirileceğini seçer. **NOT:** • Gerçek güç tüketimi monitör kapalı iken bile bağlı olan USB cihaza bağlıdır. • Veri kaybını önlemek için, ayarı değiştirmeden önce işletim sistemi tarafından USB depolama aygıtlarının kullanılmadığından emin olun. • Monitörü açarken ya da FACTORY PRESET (Fabrika Ön Ayarı) veya [USB FUNCTIONALITY] (USB Fonksiyonelliği) [OFF] (Kapalı) olarak ayarlandıktan sonra, monitöre USB-C kablo takıldığında USB Functionality (USB Fonksiyonelliği) mesajı görüntülenir. Lütfen bir ayar seçin.
Auto (Otomatik)	Monitörün güç koşuluna bağlı olarak.
On (Açık)	Monitör güç tasarruf modunda veya kapalı olduğunda dahi her zaman çalışır.
Off (Kapalı)	Tüm USB fonksiyonları (USB Type-C video sinyali de dahil olmak üzere) devre dışıdır.
USB LAN	LAN bağlantı noktasını [On] (Açık) veya [Off] (Kapalı) yapar. LAN bağlantı noktasını kullanırken, bunu [On] (Açık) olarak ayarlayın. Lütfen bkz. "LAN bağlantısı" (bkz. sayfa 28). **NOT:** Bu işlev, [USB Functionality] (USB Fonksiyonelliği) [Off] (Kapalı) olarak ayarlandığında devre dışı kalır.
FACTORY PRESET (Fabrika Ön Ayarı)	[Language] (Dil) dışında tüm OSD kontrol ayarlarını varsayılan ayarlara sıfırlar.

■Extra (Ekstra)

Extra (Ekstra) Menüsü	
Input Select (Giriş Seçimi)	Giriş sinyali kaynağını seçer. Auto (Otomatik), HDMI, DisplayPort, USB-C.
Audio Mute (Sesi Kapat)	Hoparlör veya kulaklık çıkışını sessize alır.
Audio Volume (Ses Düzeyi)	Hoparlörlerin veya kulaklıkların ses düzeyini kontrol eder.
DDC/CI	[DDC/CI] işlevini [On] (Açık) veya [Off] (Kapalı) yapar.

■OSD Uyarısı

No Signal (Sinyal Yok): Bu fonksiyon Yatay veya Dikey Sync Sinyali olmadığında bir uyarı verir. Güç açıldığında veya giriş sinyalinde bir değişiklik olduğunda, **“No Signal”** (Sinyal Yok) penceresi görünecektir. Mesaj otomatik olarak kapanacaktır.

Out Of Range (Aralık Dışında): Bu fonksiyon en iyi çözünürlük ve yenilenme oranı ile ilgili tavsiye verir. Güç açıldıktan sonra veya giriş sinyalinde bir değişiklik olduğunda veya video sinyalinde doğru zamanlama bulunmadığında, **“Out Of Range”** (Aralık Dışında) mesajı görünecektir. Mesajı kapatmak için lütfen sinyal kablolarını çıkarın.

This operation might increase power consumption. Do you want to continue? (Bu işlem güç tüketimini artırabilir. Devam etmek istiyor musunuz?): Bu işlev güç tüketimindeki artışı bildirir. Bu mesaj [DV MODE] (DV Modu), [Brightness] (Parlaklık) veya [ECO MODE] (Eko Modu) ayarlarını ayarlarken görüntülenir.
Ayarları değiştirmek için mesaj penceresinde [Yes] (Evet) seçimini yapın ve **Right** (Sağ) tuşuna basın.
Değiştirmeden geri dönmek için mesaj penceresinde [No] (Hayır) seçimini seçin ve **Left** (Sol) tuşuna basın.

USB LAN işlevini kullanma

LAN (RJ-45) bağlantısı ile stabil ve yüksek hızlı haberleşme sağlar.

LAN bağlantısı örneği:

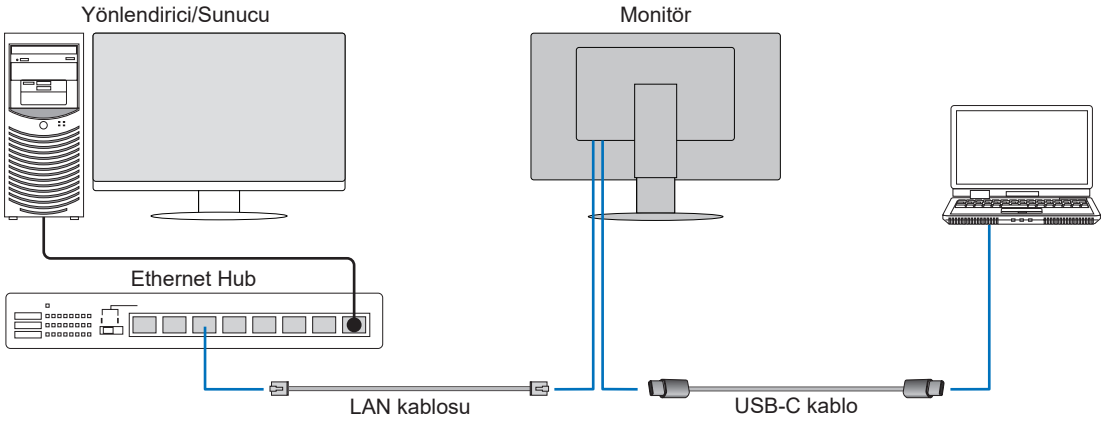

Kullanmadan Önce Hazırlık

- Monitöre bir LAN kablosu takarken (yukarıda gösterildiği gibi) monitörü bilgisayara bir USB Type-C kablo ile bağlayın.
- Standart sürücü otomatik olarak yüklenir. Bilgisayar veya İşletim Sistemine bağlı olarak, manuel sürücü yüklenmesi gerekli olabilir (bkz. sayfa 31).
- Lütfen “USB Functionality <USB İşlevi>” OSD Menü seçeneğini “On <Açık>” olarak ayarlayın.
- Lütfen “USB LAN” OSD Menü seçeneğini “On <Açık>” olarak ayarlayın.
- Monitöre bir LAN kablosu taktıktan sonra, LAN bağlantı noktasının yanında LED’in yandığından emin olun.
- Bu monitör 1000 Mbps haberleşmeyi desteklemektedir. Lütfen 1000 Mbps ağa bağlanırken uygun bir LAN kablosu kullandığınızdan emin olun.
- Bilgisayara ve onun işletim sistemine bağlı olduğu için LAN-USB dönüşümü çalışmayabilir. Monitöre veya bilgisayara takılacak herhangi bir cihaz interferansa yol açabilir. LAN sinyali ileten uyumlu USB Tip-C kablosu kullandığınızdan emin olun; ör. sadece güç sağlayan ya da USB 2.0 kablo işe yaramayacaktır.
- LAN-USB dönüşümü çalışmazsa, bağlı olan bilgisayarın USB üzerinden LAN haberleşmesini destekleyip desteklemediğini kontrol edin. Daha fazla bilgi için bilgisayarın ürün kılavuzuna bakın.

<table>
<tr><td rowspan="2">OSD</td><td>USB Functionality
(USB Fonksiyonelliği)</td><td colspan="3">Auto (Otomatik)</td><td colspan="3">On (Açık)</td><td colspan="3">Off (Kapalı)</td></tr>
<tr><td>USB LAN</td><td colspan="3">On (Açık)</td><td colspan="3">On (Açık)</td><td colspan="3">Disable (Devre Dışı)</td></tr>
<tr><td rowspan="2">Güç</td><td>Güç durumu</td><td>ON
(Açık)</td><td>PSM</td><td>OFF
(Kapalı)</td><td>ON
(Açık)</td><td>PSM</td><td>OFF
(Kapalı)</td><td>ON
(Açık)</td><td>PSM</td><td>OFF
(Kapalı)</td></tr>
<tr><td>Güç LED’i</td><td>Mavi</td><td>Kehribar</td><td>OFF
(Kapalı)</td><td>Mavi</td><td>Kehribar</td><td>OFF
(Kapalı)</td><td>Mavi</td><td>Kehribar</td><td>OFF
(Kapalı)</td></tr>
<tr><td rowspan="3">USB</td><td>Güç Sağlama</td><td colspan="2" rowspan="3">Enable (Etkin)</td><td rowspan="3">OFF
(Kapalı)</td><td colspan="2" rowspan="3">Enable (Etkin)</td><td rowspan="3">Enable
(Etkin)</td><td colspan="2" rowspan="3">Disable (Devre Dışı)</td><td rowspan="3">OFF
(Kapalı)</td></tr>
<tr><td>HUB</td></tr>
<tr><td>LAN</td></tr>
</table>

PSM güç tasarruf modu kısaltmasıdır.

Sorun Giderme

■Ekran Görüntüsü ve Video Sinyali Sorunları

Görüntü Yok

- Sinyal kablosunun monitöre ve bilgisayara tam olarak takılı olduğundan emin olun.
- Bilgisayarın ekran kartının yuvasına tam olarak oturduğundan emin olun.
- DisplayPort dönüştürücü adaptörünün takılı olmadığından emin olun. Monitör DisplayPort konvertör adaptörünü desteklemez.
- Bilgisayarın ve monitörün açık olduğundan emin olun.
- Monitör güç tasarrufu modunda olabilir. Ekran, video sinyali kaybolduğunda önceden ayarlanan zaman aralığında otomatik olarak bekleme moduna geçer.
- Ekran kartında veya kullanılan sistemde desteklenen bir çözünürlüğün seçildiğinden emin olun. Şüpheye düşerseniz çözünürlüğü değiştirmek için lütfen ekran denetleyici veya sisteminin kullanıcı kılavuzuna bakın.
- Uyumluluk ve önerilen sinyal zamanlamaları yönünden monitörü ve ekran kartınızı kontrol edin.
- Sinyal kablosu bağlayıcısında eğilmiş ya da içeri kaçmış olabilecek pinleri kontrol edin.
- Bağlı olan cihazın monitöre çıkış sinyali gönderdiğinden emin olun.
- Bir bilgisayarı monitöre bağlamak için USB-C kablosu kullanırken, lütfen bağlı bilgisayarın bağlantı noktasının DisplayPort Alt Modu ile uyumlu olup olmadığını kontrol edin.
- Bilgisayarı monitöre bağlamak için bir USB-C kablosu kullanırken, USB-C kablosunun SuperSpeed USB ile uyumlu olup olmadığını kontrol edin.

Görüntü Sürekliliği

- Hayalet veya kalıntı görüntü oluşursa lütfen Görüntü Sürekliliğini kontrol edin (bkz. sayfa 10).

Seçili çözünürlük doğru gösterilmiyor

- Ayarladığınız çözünürlük bir aralığın üzerinde veya altındaysa, “OUT OF RANGE <ARALIK DIŞI>” penceresi belirir ve sizi uyarır. Lütfen bağlı bilgisayardaki desteklenen çözünürlüğü ayarlayın.

Görüntü dengesiz, odaklanmamış ya da akış belirgin değil

- Sinyal kablosunun monitöre ve bilgisayara tam olarak takılı olduğundan emin olun.
- Monitörünüzü ve ekran kartını uyumlulukları ve tavsiye edilen sinyal zamanlamaları için kontrol edin.

Resim parlak değil

- Parlaklık dalgalanma yağıyorsa “DV MODE <DV MODU>” “Off <Kapalı>” olarak ayarlandığından emin olun.
- “ECO MODE <EKONOMİ MODU>”nun kapalı olduğundan emin olun.
- Sinyal kablosunun monitöre ve bilgisayara tam olarak takılı olduğundan emin olun.
- LCD parlaklık bozulması uzun süreli kullanım veya aşırı soğuk şartlardan oluşabilir.

Zaman içinde parlaklık sapmaları

- “DV MODE <DV MODU>” “Off <Kapalı>” değiştirin ve ardından “Brightness <Parlaklık>” ayarlayın. Lütfen, sayfa 27’deki “OSD Uyarısı”na bakın.

İPUCU: Monitör, “DV MODE <DV MODU>” “On <Açık>” olarak ayarlandığında, parlaklığı video sinyaline göre otomatik olarak ayarlar.

■Donanım Sorunları

POWER (GÜÇ) Tuşu yanıt vermiyor

- Kapatmak için monitörün güç kablosunu AC prizinden çekin ve monitörü sıfırlayın.

Monitördeki LED yanmıyor (mavi veya kehribar renk görülmüyor)

- Güç kablosunun monitöre ve duvara doğru şekilde bağlandığından emin olun ve monitörün güç anahtarının açık olduğundan emin olun.

Video Yok

- Ekranda herhangi bir video yoksa, POWER (GÜÇ) tuşunu kapatın ve tekrar açın.
- Bağlı klavyeye veya bağlı fareye dokunarak bilgisayarın güç tasarrufu modunda olmadığından emin olun.
- Bazı ekran kartları, DisplayPort kullanılırken, monitör KAPALI/AÇIK durumda olduğunda düşük çözünürlüklerde veya AC güç kablosuna takılıyken/takılı değilken video sinyali göndermezler.
- “USB Functionality <USB Fonksiyonelliği>” seçeneğinin “Auto <Otomatik>” veya “On <Açık>” olarak ayarlandığından emin olun (bkz. sayfa 26).

Ses Yok

- “Audio Mute <Sesi Kapat>” etkin olup olmadığını kontrol edin.
- “Audio Volume <Ses Düzeyi>” ögesinin en düşük değere ayarlanmış olup olmadığını kontrol edin.
- Bilgisayarın DisplayPort veya HDMI üzerinden bir ses sinyalini destekleyip desteklemediğini kontrol edin.
- Kulaklık kullanırken kulaklık kablosunun düzgün bağlanıp bağlanmadığını kontrol edin.
- Kulaklık kullanmıyorsanız kulaklığın takılı olup olmadığını kontrol edin.

USB Hub çalışmıyor

- USB kablosunun düzgün olarak takıldığından emin olun. USB cihazın Kullanıcı Kılavuzuna bakın.
- Monitördeki USB upstream bağlantı noktasının, bilgisayar üzerindeki USB downstream bağlantı noktasına bağlı olduğunu kontrol edin ve bilgisayarın açık olduğundan emin olun.
- USB-C kablosunun doğru şekilde bağlandığından emin olun.
- “USB Functionality <USB Fonksiyonelliği>” ayarını kontrol edin (bkz. sayfa 26).
- Güç düğmesini kapatıp tekrar açın.

Görüntü Yok

- “USB Functionality <USB Fonksiyonelliği>” seçeneğinin “Auto <Otomatik>” veya “On <Açık>” olarak ayarlandığından emin olun (bkz. sayfa 26). Lütfen, sayfa 18’deki “Görüntü yok durumundan düzelme” bölümüne bakın.
- Bağlı USB Tip-C cihazının USB Tip-C üzerindeki DisplayPort Alt Moduyla uyumlu olup olmadığını kontrol edin.
- USB-C kablosunun SuperSpeed USB ile uyumlu olup olmadığını kontrol edin.

Şarj işlemi başlatılmadı veya dengesiz.

- “USB Functionality <USB Fonksiyonelliği>” öğesinin “On <Açık>” olarak ayarlandığından emin olun (bkz. sayfa 26).
- Bağlı USB Tip-C cihazının USB Güç Dağıtımı ile uyumlu olup olmadığını kontrol edin.
- USB-C kablosunun USB Güç Sağlama ile uyumlu olup olmadığını kontrol edin.
- Monitörün USB Tip-C bağlantı noktasında aşırı voltaj veya aşırı akım olabilir. Lütfen USB-C kablosunu hemen çıkarın.
- Hala sorun yaşıyorsanız, monitörün fişini AC prizden çekin ve sonra USB-C kabloyu çıkartın. Güç kablosunu tekrar takın sonra da USB-C kabloyu takın.

LAN terminali çalışmıyor

- 1000 Mbps haberleşme kullanırken, lütfen uyumlu LAN kablosu kullanın.
- Bilgisayarın monitöre USB-C kablo ile bağlandığından emin olun.
- Monitöre LAN kablosunu taktığınızdan LED'in yandığından emin olun.
- LAN terminalinin LED durumları hakkında bilgi için lütfen, "Parça adı ve Çevresel Ekipmanların Bağlanması" sayfa 14 bölümüne bakın.
- "USB Functionality <USB Fonksiyonelliği>" öğesinin "Auto <Otomatik>" veya "On <Açık>" olarak ayarlanıp ayarlanmadığını kontrol edin.
- "USB LAN" ayarının "On <Açık>" olarak ayarlanıp ayarlanmadığını kontrol edin.
- Sürücünün yüklendiğinden emin olun.
- Bilgisayar veya İşletim Sistemine bağlı olarak, manuel sürücü yüklenmesi gerekli olabilir. En yeni sürücü güncellemeleri için, lütfen ASIX web sitesini ziyaret edin ve "AX88179A Software and Tools" üzerinden gereken dosyayı indirin.

Özellikler

■Uyumlu sinyal zamanlaması

Aşağıdaki tablo, her bağlantı tipi için tipik fabrika ayarlı sinyal zamanlamasını göstermektedir. Bazı ekran kartları seçilen bağlantıyla uygun görüntü üretimi için gerekli çözünürlüğü destekleyemeyebilir. Monitör, fabrika ayarlı zamanlama sinyalini otomatik olarak ayarlayarak uygun görüntüyü gösterecektir.

<Desteklenen başlıca zamanlamalar>

Çözünürlük			Dikey Frekans	Notlar
Y		D		
640	x	480	60 Hz	
720	x	480	60 Hz	
720	x	576	50 Hz	
800	x	600	56/60 Hz	SVGA
1024	x	768	60 Hz	XGA
1280	x	720	50/60 Hz	720p
1280	x	960	60 Hz	
1280	x	1024	60 Hz	SXGA
1440	x	900	60 Hz	
1680	x	1050	60 Hz	
1920	x	1080	50/60 Hz	1080p, Önerilen (60 Hz)

Geçmeli tarama sinyaller desteklenmez.

İPUCU: Seçilen monitör çözünürlüğü yerel panel çözünürlüğü değilse, yerel olmayan çözünürlüğü tam ekran göstermek için monitör ekranındaki metin içeriği görünümü yatay veya dikey yönde genişletilir. Bu genişleme normal ve yaygın olarak düz panel cihazlarda kullanılan interpolasyonlu çözünürlük teknolojileri ile yapılır.

■Ürün Özellikleri

Model		E224FL	E244FL
Ürün		LCD MONİTÖR	
LCD bileşeni		21.45 sınıfı (Diyagonal 54,48 cm) Aktif matris; ince film transistörlü (TFT) sıvı kristal ekran (LCD)	23.8 sınıfı (Diyagonal 60,47 cm) Aktif matris; ince film transistörlü (TFT) sıvı kristal ekran (LCD)
Maks. çözünürlük (piksel)		1920 x 1080	1920 x 1080
Maks. renkler		Yaklş. 16,7 milyon renk	Yaklş. 16,7 milyon renk
Piksel aralığı		0,249 mm (Y) x 0,241 mm (D)	0,275 mm (Y) x 0,275 mm (D)
Parlaklık (tipik)*1		250 cd/m^2	250 cd/m^2
Kontrast oranı (tipik)*1		3000:1 (30000:1, DV MODE [On])	1000:1 (17000:1, DV MODE [On])
Görüş açısı		178° sağ/sol, 178° yukarı/aşağı (kontrast oranı ≥ 10)	178° sağ/sol, 178° yukarı/aşağı (kontrast oranı ≥ 10)
Yanıt Süresi (tipik)		6,5 ms (Griden Griye) “RESPONSE IMPROVE <TEPKİ GELİŞTİRME>” “OFF <KAPALI>” 6 ms (Griden Griye) “RESPONSE IMPROVE <TEPKİ GELİŞTİRME>” “ON <AÇIK>”	14 ms (Griden Griye) “RESPONSE IMPROVE <TEPKİ GELİŞTİRME>” “OFF <KAPALI>” 6 ms (Griden Griye) “RESPONSE IMPROVE <TEPKİ GELİŞTİRME>” “ON <AÇIK>”
Ekran aktif alanı		478,7 mm (G) x 260,3 mm (Y)	527,0 mm (G) x 296,5 mm (Y)
Etkin piksel oranı*3		≥ %99,9997	≥ %99,9997
Giriş terminalleri	HDMI	HDMI x 1 (HDCP 1.4) Video: Dijital RGB, Dijital YCbCr (4:4:4/4:2:2) Ses: PCM 32, 44,1, 48 KHz (16/20/24 bit), 2 kanal	
	Display Port	DisplayPort Ver.1.2 x 1 (HDCP 1.3) Video: Dijital RGB Ses: PCM 32, 44,1, 48 KHz (16/20/24 bit), 2 kanal	
	USB Tip-C (yukarı akış)	USB Tip-C x 1 (DP alternatif mod, Güç Dağıtımı) Video: Digital RGB, DisplayPort Ver.1.2 (HDCP 1.3) Ses: PCM 32, 44,1, 48 KHz (16/20/24 bit), 2 kanallı USB veri: yukarı akış USB3.2 Gen1 USB Güç dağıtımı: 20 V - 3 A maks.	
Çıkış terminalleri	Kulaklık	Ses Analog çıkışı, φ3,5 mm stereo mini jak	
USB bağlantı noktası	Yukarı akış	Type-C x 1 (DP alternatif modu, USB3.2 Gen1, USB Güç dağıtımı: 20 V - 3 A maks.	
	Aşağı akış	Tip-A x 2 (USB3.1 Gen1), 5 V - 0,9 A maks.	
LAN Terminali (USB-LAN dönüştürücü)		10BASE-T / 100BASE-TX / 1000Base-T	
Hoparlör		1 W + 1 W	
Güç Kaynağı		AC 100 - 240 V, 1,60 - 0,70 A, 50/60 Hz	
Çalışma	Sıcaklığı	5 ila 35 °C/41 ila 95°F	
	Nem	%20 ila %80 (yoğuşmasız)	
	Rakım	≤ 5000 m	
Depolama	Sıcaklığı	-10 ila 60 °C/14 ila 140°F	
	Nem	%10 ila %85 (yoğuşmasız)	
Güç Tüketimi (Normal çalışma*5/ Bekleme modu* 6/ Kapalı modu)		97 W 16 W/0,50 W/0,30 W	107 W 19 W/0,50 W/0,30 W
Boyutlar*2	Stand ile	Yaklş. 493,2 mm (G) x 233,2 mm (D) x 363,4 mm - 483,4 mm (Y)	Yaklş. 540,5 mm (G) x 233,2 mm (D) x 381,0 mm - 501,0 mm (Y)
	Stand olmadan	Yaklş. 493,2 mm (G) x 58,0 mm (D) x 285,3 mm (Y)	Yaklş. 540,5 mm (G) x 58,0 mm (D) x 320,5 mm (Y)
Stand ayarı	Yükseklik	120 mm (Yatay), 80,4 mm (Dikey)	120 mm (Yatay), 56,8 mm (Dikey)
	Eğme*4/Yatay-Dikey Döndürme/ Sağa-Sola Döndürme	Yukarı 25° Aşağı 5°/±90°/±170°	
Ağırlık		Yaklş. 3,4 kg (7,5 lb) (yalnızca monitör) Yaklş. 5,2 kg (12,1 lb) (stand takılıyken)	Yaklş. 3,8 kg (8,4 lb) (yalnızca monitör) Yaklş. 5,9 kg (13,0 lb) (stand takılıyken)

İPUCU: Teknik özellikler haber verilmeksizin değiştirilebilir.

*1: Parlaklık ve kontrast oranı giriş moduna ve diğer resim ayarlarına bağlı olacaktır. Parlaklık düzeyi zamanla azalacaktır. Ekipmanın doğası gereği, sabit bir parlaklık seviyesini tam olarak korumak mümkün değildir.
*2: Çıkıntılar hariç.
*3: Bu ürünün LCD paneli yüksek hassasiyetle üretilmiş olmasına rağmen hiç yanmayan veya sürekli yanan pikseller gibi etkisiz piksellere sahip olabilir. “Etkili piksel oranı”, etkin piksel sayısının (etkisiz piksel sayısının tam piksel sayısından çıkarılmasıyla) LCD paneldeki tam piksel sayısına oranı anlamına gelir. Etkin olmayan piksellerin varlığının LCD panelin arızası anlamına gelmediğini lütfen unutmayın.
*4: Monitörün esnek bir kola monte edildiği durumlar dahil.
*5: Fabrika ayarı.
*6: Sinyal girişi olmadığında. Güç yönetimi fonksiyonu süresi: 1 dakikadan az.

■Boyut Çizimleri

Gösterilen değerlerin yaklaşık değerler olduğunu unutmayın.

[E224FL] (Birim: mm)

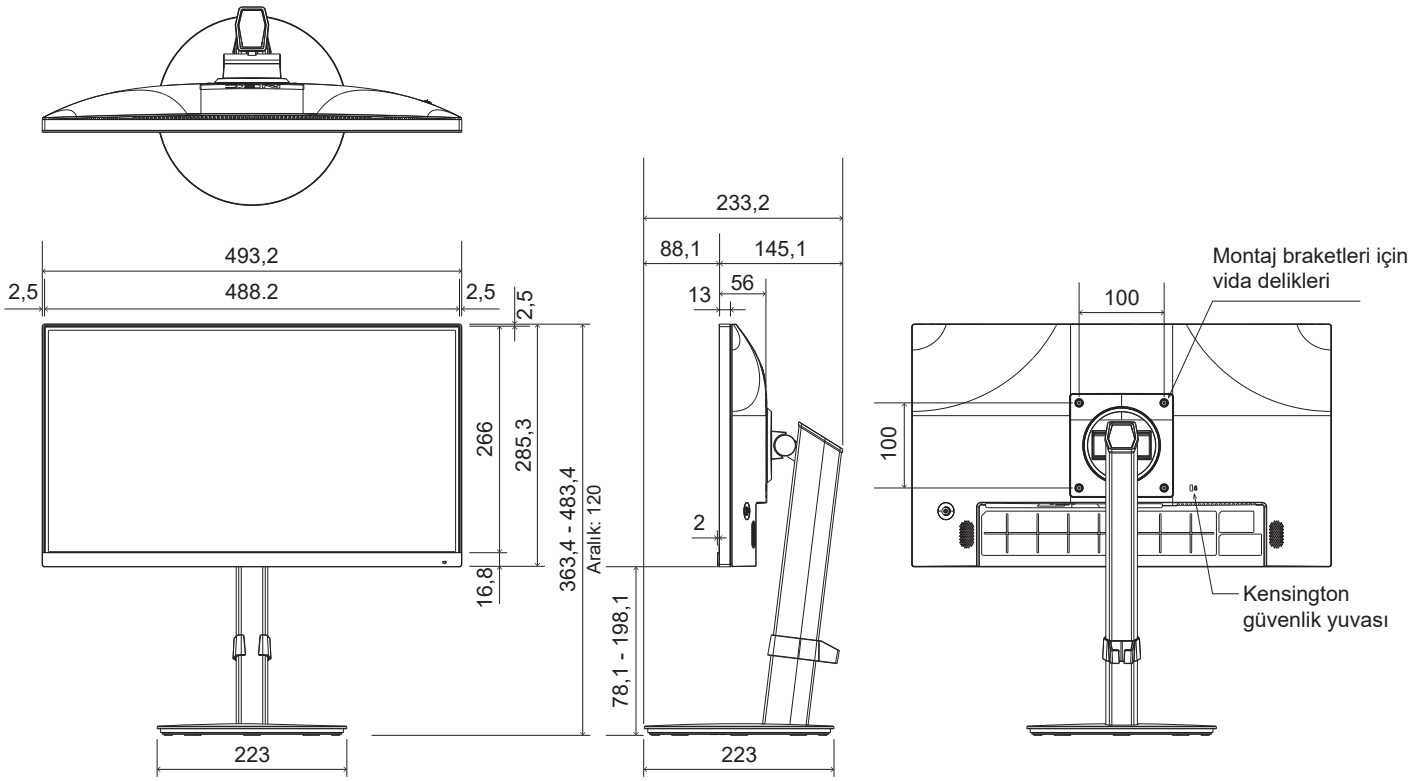

[E244FL] (Birim: mm)

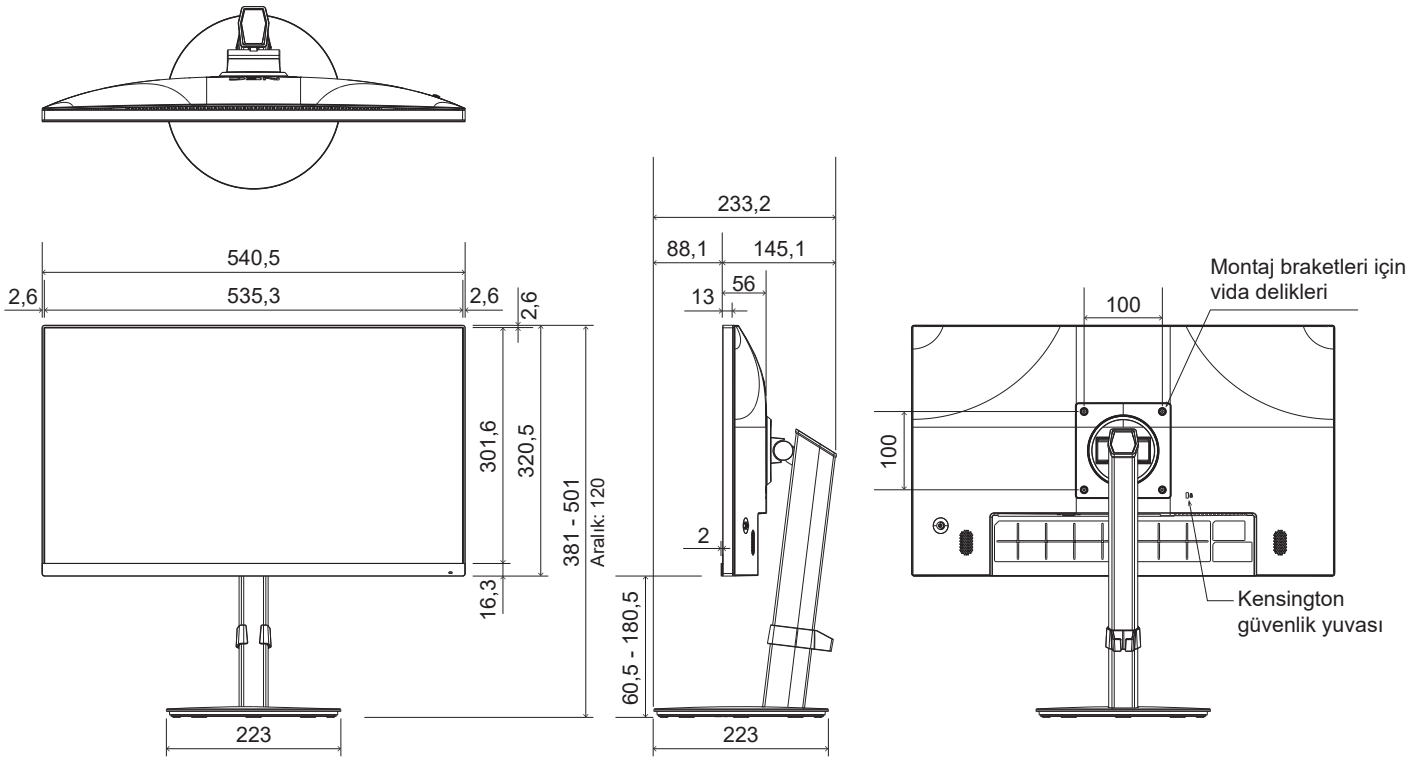

Montaj Önlemleri

- Monitörü hareket ettirirken mutlaka yanlarından veya altından tutun. LCD panelden veya düğmelerden tutmayın. Bu ürünün hasar görmesine, arızalanmasına veya yaralanmaya neden olabilir.
- VESA uyumlu bir montaj braketi takmak için montaj braketinin kalınlığından 6 mm ila 10 mm daha uzun M4 vidalar kullanın.

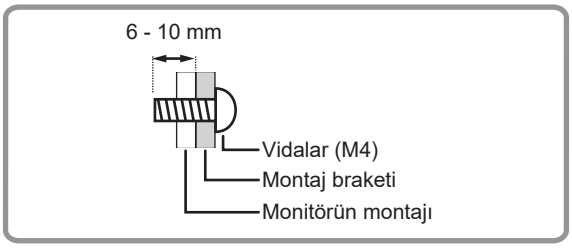

- Monitörün montajı için tasarlanmış veya belirlenmiş bir duvar montaj braketi kullandığınızdan emin olun.
- Bu monitör ve braket, monitörün ağırlığının en az 4 katı veya daha fazlasına dayanabilecek güçte bir duvara monte edilmelidir.
  Malzemeye ve yapıya en uygun yöntemle monte edin.
- Darbeli tornavida kullanmayın.
- Montaj için monitörün arkasında bulunan montaj braketleri dışında herhangi bir vida deliği kullanmayın.

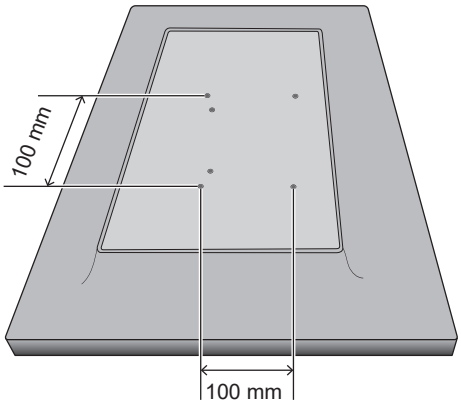

Montaj braketleri için vida delikleri

- Montaj sırasında Ürün Özelliklerindeki eğme açısını kontrol edin (sayfa 33).

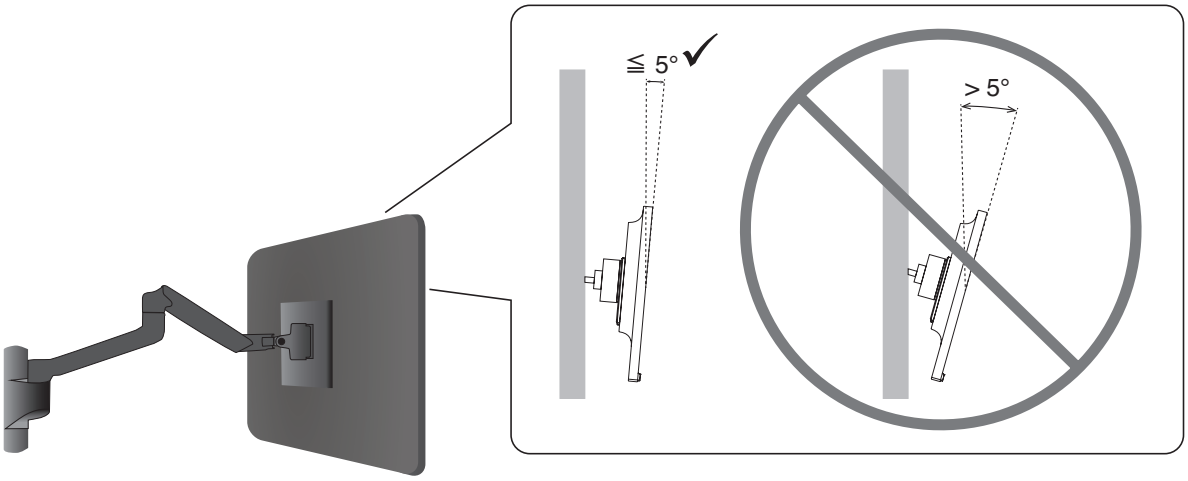

- Montajdan sonra lütfen monitörün güvenli olduğundan ve duvardan veya montaj parçasından çıkmayacağından emin olun.

■Güvenlik kablosunu takma ve devrilmeyi önleme

Güvenlik önlemi olarak, monitörü isteğe bağlı bir güvenlik kablosuyla sabit bir nesneye bağlayarak emniyete alabilirsiniz.

Kurulum için lütfen güvenlik kablosu tedarikçisinin tavsiye ettiği talimatları takip edin.

Güvenlik kablosu (ayrı olarak satın alınır) caydırıcı olarak tasarlanmıştır, cihazın hor kullanılmasını veya çalınmasını engelleme garantisi yoktur.

Monitörü kullanırken, monitörün düşmesini önlemek için monitörün ağırlığını taşıyabile-cek bir kablo kullanarak monitörü duvara sabitleyin. Montaj kalifiye bir teknisyen tarafın-dan yapılmalıdır ve daha fazla bilgi için lütfen tedarikçinizle iletişime geçin.

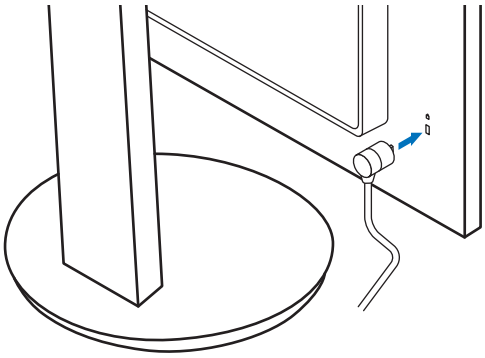

Üreticinin Geri Dönüşüm ve Enerji Bilgisi

Çevreyi korumaya son derece bağlıyız ve geri dönüşümü, çevreye verilen yükü en aza indirmeye çalışırken, şirketin en önemli önceliklerinden biri olarak görüyoruz. Çevre ile dost ürünler geliştirme konusunda duyarlıyız ve her zaman ISO (Standardizasyon için Uluslararası Organizasyon) ve TCO (İsveç Ticaret Birliği) gibi bağımsız kuruluşların oluşturduğu en son standartlara uymaya kararlıyız.

Enerji Tasarrufu

Bu monitör gelişmiş enerji tasarruf özelliklerine sahiptir. Monitöre Ekran Güç Yönetim Sinyalleme Standardı sinyali gönderildiğinde, Enerji Tasarrufu modu aktifleşir. Monitör Enerji Tasarrufu moduna girer.

Ek bilgi için şu adresi ziyaret edin:

https://www.sharpusa.com/ (ABD'de)

https://www.sharpnecdisplays.eu (Avrupa'da)

https://www.sharp-nec-displays.com/global/index.html (Global)

EkoDesign Yönetmeliğine ek açıklama

Aşağıdaki ayar, "EkoDesign Yönetmeliği (2019/2021)"nde tanımlanan "Normal Konfigürasyon"a uygundur ve önerilen ayardır.

- "USB Functionality <USB Fonksiyonelliği>" "Off <Kapalı>" olarak ayarlandı
- "DV MODE <DV MODU>", "On <Açık>" olarak ayarlandı
- "USB LAN" "Off <Kapalı>" olarak ayarlandı

Bu ayarı değiştirirseniz güç tüketimi, tavsiye edilen ayarın kullanılmasından daha yüksek olabilir.

Enerji tasarrufunun çeşitli olasılıkları nedeniyle, farklı güç modları "standby mode (bek-leme modu)"olarak adlandırılmıştır. Önerilen ayarı kullanırsanız monitör "standby mode (bekleme modu)" durumuna geçer.

SHARP

SHARP CORPORATION