SHARP

دليل التشغيل

LCD MONITOR

MultiSync®

EA242W

HDMI™

الطراز: DD-EA242W/DD-EA242WW

تطبق اللوائح الخاصة بهذه الشاشة على واحدة من أسماء الطرز المذكورة أعلاه.

يُرجى العثور على اسم الطراز على الملصق الموجود في الجزء الخلفي من الشاشة.

جدول المحتويات

عزيزي العميل ٢
معلومات مهمة ٣
مُعتمدة من TCO (اتحاد النقابات السويدية) ٤
احتياطات السلامة والصيانة ٥
الاستخدام الموصى به والصيانة ١٠
تراخيص العلامة التجارية والبرنامج ١١
المكونات المرفقة ١١
التركيب ١٢
أسماء القطع وتوصيل الأجهزة الملحقة ١٣
توصيل سلك الطاقة ١٨
باستخدام حامل الكابل ١٩
تشغيل/إيقاف تشغيل الطاقة ٢٠
تشغيل/إيقاف تشغيل الطاقة ٢٠
عناصر القائمة ٢٢
عرض شاشة القائمة ٢٢
تفاصيل عنصر القائمة ٢٣
استخدام وظيفة USB LAN ٣١
استخدام وظيفة DP OUT MULTISTREAM (منفذ العرض متعدد الدفق) ٣٢
استخدام وظيفة HUMAN SENSING الاستشعار البشري ٣٤
استخدام وظيفة AUTO BRIGHTNESS (السطوع التلقائي) ٣٥
مشكلات صورة الشاشة وإشارة الفيديو ٣٦
مشكلات إشارة الصورة والفيديو في الشاشة ٣٦
مشاكل الأجهزة ٣٨
المواصفات ٤٠
توقيت الإشارة المتوافقة ٤٠
مواصفات المنتج ٤١
احتياطات التثبيت ٤٣
المعلومات الصادرة عن الجهة المصنعة بشأن إعادة التدوير والطاقة ٤٥
توفير الطاقة ٤٥
شرح الإضافة إلى لائحة EcoDesign ٤٥

عزيزي العميل

شكرًا لك لشراء هذا المنتج. لضمان السلامة وسنوات عديدة من التشغيل الخالي من المشكلات لمنتجك، يُرجى قراءة «احتياطات السلامة والصيانة» بعناية قبل استخدام هذا المنتج.

ملاحظة:

ولا يشمل ضمان المنتج إصلاح التلف الناتج عن التركيب غير السليم. وربما يؤدي عدم اتباع تلك التوصيات إلى إلغائه.

معلومات مهمة

لمراعاة الامتثال للوائح توجيه التوافق الكهرومغناطيسي، استخدم كبلات محمية للتوصيل بالأطراف التالية: DisplayPort IN، و HDMI IN، ومنفذ USB Downstream (النوع A)، ومنفذ USB-C®.

تحذير:
يجب توصيل الجهاز الذي يشمل هيكلاً من الفئة **I** بمنفذ مقبس رئيسي مع وصلة تأريض وقائية.

معلومات حول التخلص من هذا الجهاز وبطارياته
إذا كنت ترغب في التخلص من هذه المعدات، فلا تستخدم سلة النفايات العادية، ولا تضعها في المدفأة!
يجب دائمًا جمع المعدات الكهربائية والإلكترونية والبطاريات المستعملة ومعالجتها بشكل منفصل وفقًا للقانون المحلي.
يعزز التجميع المنفصل المعالجة الصديقة للبيئة وإعادة تدوير المواد وتقليل التخلص النهائي من النفايات. يمكن أن يكون التخلص غير السليم ضارًا بصحة الإنسان والبيئة بسبب بعض المواد! خذ المعدات المستعملة إلى منشأة تجميع محلية، عادةً ما تكون تابعة للبلدية، حيثما كان ذلك متاحًا.
إذا كنت في شك بشأن التخلص من الجهاز، فاتصل بالسلطات المحلية أو الوكيل واسأل عن الطريقة الصحيحة للتخلص منه.

مُعتمدة من TCO (اتحاد النقابات السويدية)

TCO Certified — هو اعتماد لاستدامة الطرف الثالث لمنتجات تكنولوجيا المعلومات.

TCO Certified هو اعتماد للاستدامة العالمية لمنتجات تكنولوجيا المعلومات المتوفرة في أشكال مثل: أجهزة كمبيوتر، والأجهزة المحمولة، وعرض المنتجات ومنتجات مركز البيانات. ويتضمن المعيار كل من صور الاستدامة الاجتماعية والبيئية، كما يهدف إلى تمكين حلول الحلول الدورية. يتم التحقق من الامتثال للمعيار بشكل مستقل. TCO Certified هو اعتماد لاستدامة الطرف الثالث وفقًا لمعيار الأيزو ISO ١٤٠٢٤.

للاطلاع على قائمة الشاشات المُعتمدة من اتحاد النقابات السويدية الخاصة بنا وشهادة اتحاد النقابات السويدية (باللغة الإنجليزية فقط)، قم بزيارة الموقع الإلكتروني:

https://www.sharp-nec-displays.com/global/about/legal_regulation/TCO_mn/index.html

ملاحظة:
(١) لا تتم صيانة هذا المنتج إلا في البلد التي تم شراؤه منه.
(٢) لا يجوز إعادة طباعة محتويات دليل التشغيل هذا جزئياً أو كلياً دون الحصول على إذن بذلك.
(٣) محتويات دليل التشغيل هذا عرضة للتغيير دون إشعار.
(٤) لقد تم بذل عناية كبيرة في إعداد دليل التشغيل هذا؛ ومع ذلك، إذا لاحظت وجود أي موضوعات تثير الريبة أو أخطاء أو سهو، يرجى الاتصال بنا.
(٥) الصورة الموضحة في دليل التشغيل هذا هي صورة إرشادية فقط. إذا كان هناك اختلاف بين الصورة والمنتج الفعلي، فسيتم الاحتكام إلى المنتج الفعلي.
(٦) بخلاف ما تنص عليه المادتين (٤) و (٥)، لن نتحمل مسؤولية عن أي مطالبات تتعلق بخسارة الأرباح أو أي أمور أخرى تنتج عن استخدام هذا الجهاز.
(٧) يُرفق دليل الاستخدام عادةً إلى جميع البلاد، لذا قد ترد فيهما مواصفات تتعلق ببلاد أخرى.
(٨) لغة قائمة OSD المستخدمة في هذا الدليل هي اللغة الإنجليزية على سبيل المثال.

احتياطات السلامة والصيانة

للحصول على الأداء الأمثل، يُرجى مراعاة ما يلي
عند إعداد شاشة LCD الملونة واستخدامها:

عن الرموز

لضمان الاستخدام الآمن والملائم للمنتج، يستخدم هذا الدليل عددًا من الرموز لتفادي إصابتك وإصابة الآخرين، بالإضافة إلى تفادي تضرر الممتلكات. ترد الرموز ومعانيها أدناه. تأكّد من فهمها جيدًا قبل قراءة هذا الدليل.

تحذير	قد يتسبب التقصير في مراعاة هذا الرمز والتعامل مع المنتج بشكلٍ غير صحيح في وقوع حوادث تؤدي إلى إصابة خطيرة أو تفضي إلى الموت.
تنبيه	قد يتسبب التقصير في مراعاة هذا الرمز والتعامل مع المنتج بشكلٍ غير صحيح في حدوث إصابة شخصية أو تضرر الممتلكات المحيطة.

أمثلة على الرموز

	يشير هذا الرمز إلى تنبيه أو تحذير.
	يشير هذا الرمز إلى فعل محظور.
	يشير هذا الرمز إلى فعل إلزامي.

تحذير	
انزع كبل الطاقة	افصل كبل الطاقة إذا تعطل المنتج. في حالة انبعاث دخان أو روائح غريبة أو أصوات من المنتج، أو إذا أُسقط المنتج أو انكسرت الحاوية، فقم بفصل مصدر إمداد طاقة المنتج، ثم افصل كبل الطاقة عن مأخذ التيار. اتصل بالبائع من أجل عمليات التصليح. لا تحاول تصليح المنتج بنفسك. لأن القيام بذلك يشكّل خطرًا.
لا تقم بتعديل	لا تفتح حاوية المنتج أو تزيله. تجنب فك المنتج. يوجد مواضع عالية الفولطية في المنتج. إن فتح أغلفة الشاشة أو إزالتها وإدخال تعديل على المنتج قد يعرضك إلى خطر الإصابة الكهربائية أو الحريق أو مخاطر أخرى. يرجى الرجوع إلى فنيين مؤهلين في جميع أعمال الصيانة.
محاذير	لا تستخدم المنتج إذا كان به ضرر هيكلي أو إذا كان الحامل متشققًا أو متقشرًا. إذا لاحظت أي أضرار هيكلية مثل الشقوق أو التذبذب غير الطبيعي، يرجى الرجوع إلى فنيّ الصيانة المؤهلين. إذا تم استخدام المنتج في هذه الحالة، فقد يسقط المنتج أو يتسبب في إصابة شخصية.

تحذير

التعامل مع سلك الطاقة.

محاذير	تجنب خدش الكبل أو إدخال تعديل عليه. • تجنب وضع أجسام ثقيلة على الكبل. • تجنب تحميل وزن المنتج على السلك. • تجنب تغطية الكبل بسجادة، أو غيرها. • تجنب ثني الكبل أو لويه أو سحبه بقوة مفرطة. • تجنب تعريض الكبل للحرارة. توخ الحذر عند التعامل مع كبل الطاقة. فقد يؤدي تلف الكبل إلى نشوب حريق أو حدوث صدمة كهربائية. في حال تلف الكبل (انكشاف الأسلاك الداخلية، انقطاع الأسلاك، وغيره)، فقم بفصل مصدر إمداد طاقة المنتج، ثم افصل كبل الطاقة عن مأخذ التيار. اطلب من البائع تبديله.
لا تلمس	لا تلمس مقبس توصيل الطاقة إذا سمعت صوت الرعد. قد يتسبب القيام بذلك في حدوث صدمة كهربائية.
تلمس الجهاز ويداك مبتلتان	تجنب توصيل كبل الطاقة أو فصله بأيدٍ مبتلة. قد يسبب حدوث صدمة كهربائية.
تأكد من القيام بما يلي	يُرجى استخدام سلك الطاقة المرفق مع هذا المنتج حسب جدول أسلاك الطاقة الوارد أدناه. لا تتجاوز جهد إمداد الطاقة المحدد للمنتج حيث تم تثبيته. قد يؤدي القيام بذلك إلى نشوب حريق أو حدوث صدمة كهربائية. يُرجى الرجوع إلى المعلومات المتعلقة بجهد إمداد الطاقة الموجودة في مواصفات المنتج. إذا لم يكن هذا المنتج مزودًا بسلك الكهرباء، فاتصل بنا. وفي جميع الحالات الأخرى، يُرجى استخدام كبل طاقة من نوع القابس يتطابق مع مقبس الطاقة الموجود بالمنتج. ويجب أن يتوافق كبل الطاقة المتطابق مع جهد التيار المتردد الصادر عن مأخذ التيار، على أن يكون معتمدًا ومتوافقًا مع معايير السلامة المعمول بها في دولة الشراء.
يجب أن تكون مؤرضة	صُمم هذا الجهاز ليستخدم في حالة توصيل سلك الطاقة بمأخذ تيار مؤرض. وقد يتسبب عدم توصيل سلك الطاقة بمأخذ مؤرض في حدوث صدمة كهربائية. يرجى التأكد من توصيل كبل الطاقة بمأخذ التيار الكهربائي بالحائط بشكل مباشر ومؤرض على نحو صحيح. تجنّب استخدام مهايئ للمحوّل بمقبس ثنائي السنون.
تأكد من القيام بما يلي	يُرجى تركيب المنتج وفقًا للمعلومات الأتية. عند نقل المنتج أو تحريكه أو تركيبه، يُرجى استخدام أكبر عدد ممكن من الأشخاص حسب الضرورة لتتمكن من رفع المنتج دون التسبب في حدوث إصابة شخصية أو تلف المنتج. لمزيد من المعلومات حول التركيب أو الإزالة، يرجى الرجوع إلى التعليمات المرفقة مع أدوات التثبيت الاختيارية. لا تقم بتغطية فتحات التهوية الموجودة بالمنتج. قد يتسبب التركيب غير الملائم في تلف المنتج وحدوث صدمة كهربائية أو نشوب حريق. تجنب تركيب المنتج في المواقع المذكورة أدناه: • المساحات الضيقة، والمساحات سيئة التهوية. • بالقرب من المدفأة أو مصادر الحرارة الأخرى أو في ضوء الشمس المباشر. • مناطق الاهتزاز المستمر. • الأماكن المشبعة بالرطوبة أو الأتربة أو البخار أو الزيوت. • بيئة توجد فيها غازات مسببة للتآكل (ثاني أكسيد الكبريت، كبريتيد الهيدروجين، ثاني أكسيد النيتروجين، الكلور، الأمونيا، الأوزون، وما غير ذلك). • الأماكن المفتوحة. • الأماكن ذات درجات الحرارة المرتفعة التي تتغير فيها الرطوبة بسرعة ومن المحتمل أن يحدث تكاثف فيها. لا تقم بتركيب المنتج في أي تكوين أو موضع غير مذكور في دليل التشغيل. يُرجى التحقق من مواصفات نطاق الإمالة المتاح عند تركيب المنتج.

تحذير	
تأكد من القيام بما يلي	منع الانقلاب والسقوط بسبب الزلازل أو الصدمات الأخرى. لمنع حدوث إصابة شخصية أو تلف في المنتج بسبب سقوطه الناتج عن الزلازل أو الاهتزازات الأخرى، تأكد من أن المنتج في مكان مناسب وخذ كل الاحتياطات اللازمة لمنع سقوطه. تهدف تدابير منع السقوط والإمالة إلى الحد من خطر الإصابة، ولكنها قد لا تضمن الفعالية ضد جميع الزلازل. • يجب تثبيت المنتج على ذراع مرن معتمد من (على سبيل المثال علامة الاعتماد الألمانية TUEV GS (العلامة التي تشير إلى أن المعدات تفي بمتطلبات السلامة الألمانية)) أو على حامل يدعم وزن المنتج لمنع حدوث أي ضرر أو إصابة شخصية قد تنجم عن انقلاب المنتج أو سقوطه. • استخدم فقط البراغي التي تمت إزالتها من حامل المنتج أو البراغي المحددة لتجنب تلف المنتج أو الحامل. • يُرجى ربط جميع البراغي (قوة التثبيت الموصى بها: ٩٨ – ١٣٧ نيوتن.سم) عند تثبيت المنتج على ذراع أو حامل مرن. قد يتسبب البرغي غير المحكم في سقوط المنتج، مما يؤدي إلى تلف المنتج أو حدوث إصابة شخصية. • يجب أن يتم تركيب الذراع المرن بواسطة شخصين أو أكثر إذا لم يكن من الممكن وضع المنتج ووجهه لأسفل على سطح مستوٍ للتثبيت. مخاطر عدم الثبات. قد يسقط المنتج، ويتسبب في حدوث إصابات خطيرة للأشخاص أو الوفاة. ولتجنب التعرض للإصابة، يجب تثبيت هذا المنتج على الأرض/الحائط حسب ما ورد في تعليمات التركيب. يمكن تجنب العديد من الإصابات، خاصة للأطفال، من خلال اتخاذ احتياطات بسيطة مثل: • احرص على استخدام حوامل أو طرق تركيب موصى بها من قبل الشركة المصنعة لمجموعة الشاشة. • احرص على استخدام الأثاث الذي يمكنه دعم المنتج بأمان. • تأكد دائمًا من أن المنتج لا يتخطى حافة الأثاث الداعم. • احرص على بتوعية الأطفال حول مخاطر التسلق على الأثاث للوصول إلى المنتج أو ضوابطه. • احرص على توصيل أسلاك وكبلات التوصيل بالمنتج بحيث لا يمكن تعثره أو سحبه أو الإمساك به. • لا تضع منتجًا في مكان غير مستقر أبدًا. • لا تضع المنتج أبدًا على أثاث طويل (على سبيل المثال، خزانة الملابس أو رف الكتب) دون تثبيت كل من الأثاث والمنتج على الدعم المناسب. • لا تضع المنتج على القماش أو المواد الأخرى التي قد تقع بين المنتج والأثاث الداعم. • لا تضع أبدًا العناصر التي قد تغري الأطفال بالتسلق، مثل الألعاب وأجهزة التحكم عن بُعد، أعلى المنتج أو الأثاث الذي يتم وضع المنتج عليه. • استخدم دائمًا ملحقات التثبيت على الحائط عند تثبيت المنتج في موقع مرتفع. لا تضع المنتج مطلقًا على حامل شاشة عند تثبيت المنتج في موقع مرتفع. إذا كانت الشاشة الحالية سيتم الاحتفاظ بها ونقلها، فيجب تطبيق نفس الاعتبارات المذكورة أعلاه.
محاذير	تجنب وضع هذا المنتج على عربة أو حامل أو طاولة مائلة أو غير ثابتة. لأن فعل ذلك يمكن أن يؤدي إلى السقوط أو الإمالة ويسبب إصابة شخصية.
محاذير	تجنب إدخال أي أجسام، من أي نوع، داخل فتحات حاوية الشاشة. إذ قد يتسبب ذلك في حدوث صدمة كهربائية أو حريق أو تلف المنتج. احفظ هذه الأشياء بعيدًا عن الأطفال والرضّع. إذا وقعت أشياء في فتحة الخزانة، فقم بإيقاف تشغيل طاقة المنتج، ثم قم بفصل سلك الطاقة من مأخذ الطاقة. اتصل بالبائع من أجل عمليات التصليح.
لا تبلل الجهاز	تجنب سكب أي سوائل داخل حاوية الشاشة أو استخدام الشاشة بالقرب من الماء. أوقف تشغيل الطاقة وافصل كبل الطاقة الخاص بالمنتج فورًا من مأخذ التيار الموجود بالحائط واستشارة الفنيين المؤهلين. حيث قد يتسبب ذلك في حدوث صدمة كهربائية أو نشوب حريق. لا تقم بتركيب المنتج تحت المعدات التي تقوم بتصريف المياه، مثل مكيفات الهواء.

تحذير	
محاذير	لا تستخدم رشاشات غاز قابل للاشتعال لإزالة الأتربة عند تنظيف المنتج. قد يتسبب ذلك في نشوب حريق.
محاذير	يجب ألا يكون استخدام الشاشة مصحوبًا بمخاطر أو مخاطر قاتلة يمكن أن تؤدي مباشرةً إلى الوفاة أو الإصابة الشخصية أو أضرار مادية جسيمة أو أي خسائر أخرى، بما في ذلك الاستخدام لأغراض التحكم في التفاعلات النووية داخل منشأة نووية، وضمن نظام طبي لدعم الحياة، وللتحكم بإطلاق الصواريخ في منظومة أسلحة.

تنبيه	
التعامل مع كبل الطاقة.	
تأكد من القيام بما يلي	يتعين تركيب الشاشة بالقرب من مأخذ تيار كهربائي يسهل الوصول إليه.
تأكد من القيام بما يلي	عند توصيل سلك الطاقة بطرف إدخال التيار المتردد الخاص بالمنتج، تأكد من إدخال الموصل بشكل كامل وثابت. قد يتسبب التوصيل غير المكتمل لسلك الطاقة في ارتفاع درجة حرارة القابس؛ فهو يسمح للغبار بالوصول إلى وصلة القابس، مما قد يؤدي إلى نشوب حريق. قد يؤدي لمس سنون القابس الذي تم إدخاله جزئيًا إلى حدوث صدمة كهربائية.
تأكد من القيام بما يلي	التعامل مع سلك الطاقة باتباع ما يلي لتجنب نشوب حريق أو صدمة كهربائية. • عند توصيل كبل الطاقة أو فصله، اسحب كبل الطاقة للخارج من خلال الإمساك بالقابس. • افصل سلك الطاقة من مقبس الطاقة قبل تنظيف المنتج أو عند عدم التخطيط لاستخدام المنتج لفترة طويلة. • عندما يكون سلك الطاقة أو القابس ساخنًا أو تالفًا، افصل سلك الطاقة من مقبس الطاقة، واتصل بأحد أفراد الخدمة المؤهلين.
تأكد من القيام بما يلي	انفض الغبار عن كبل الطاقة بانتظام مستخدمًا قطعة قماش جافة وناعمة.
تأكد من القيام بما يلي	قبل نقل المنتج، تأكّد من إيقاف تشغيل الطاقة، ثم افصل كبل الطاقة عن مأخذ التيار وتحقق أن جمع الكبلات التي توصل المنتج بالأجهزة الأخرى موصلة.
محاذير	لا توصل سلك طاقة بتوصيلة كهربائية. قد تؤدي إضافة سلك تمديد إلى نشوب حريق نتيجة ارتفاع درجة الحرارة.
تأكد من القيام بما يلي	يُرجى التأكد من أن نظام التوزيع في تركيب المبنى يجب أن يوفر قاطع الدائرة الكهربائية بجهد ١٢٠/٢٤٠ فولت، ٢٠ أمبير (كحد أقصى).
محاذير	لا تقم بثني سلك الطاقة وكبل USB. من الممكن أن يتسبب ذلك في حبس الحرارة ونشوب حريق.
محاذير	لا توصل بشبكة LAN (شبكة الاتصال المحلية) ذات جهد مفرط. عند استخدام كبل شبكة الاتصال المحلية، لا تقم بتوصيله بجهاز طرفي مزود بأسلاك قد تكون ذات فولطية عالية. قد يتسبب الجهد الزائد في طرف LAN في حدوث صدمة كهربائية.
محاذير	تجنب الوقوف على الطاولة المُركّب عليها المنتج. تجنب تركيب المنتج على طاولة ذات عجلات إذا لم يتم قفل عجلات الطاولة على نحوٍ سليم. قد يسقط المنتج مما يتسبب في تلفه أو التعرض لإصابة شخصية.

تنبيه	
تأكد من القيام بما يلي	تركيب الحامل وإزالته وتعديله. • تعامل بحذر عند سحب الحامل لأن ذلك قد يؤدي إلى الضغط على أصابعك. • في حالة تثبيت الحامل بالمسامير الملولبة، يرجى إمساك حامل الشاشة بحرص عند إزالة المسامير الملولبة لمنع سقوط حامل الشاشة. قد يتسبب سقوطه في حدوث إصابة شخصية. • يُرجى تثبيت القاعدة بشكل آمن عند فصلها عن الحامل لمنعها من السقوط. قد يؤدي إلى إصابة شخصية. • قبل تدوير الشاشة، افصل سلك الطاقة وجميع الكابلات عن المنتج. وإلا، فقد يتم سحب سلك الطاقة أو الكابلات بقوة مفرطة مما يتسبب في حدوث إصابة شخصية أو تلف المنتج. • عند تدوير الشاشة، قم بتحريكها إلى أعلى مستوى واضبطها على أقصى إمالة. وإلا، فقد يتسبب ذلك في حدوث إصابة شخصية أو سقوط الشاشة وارتطامها بالمكتب.
تأكد من القيام بما يلي	يُرجى التحقق من مواصفات نطاق الإمالة المتاح عند تركيب المنتج على ذراع مرنة. لا تقم بإمالة الشاشة لأسفل بما يزيد عن ٥ درجات. قد يؤدي القيام بذلك إلى فصل لوحة LCD ومن المحتمل أن تتساقط مما يتسبب في تلف المنتج أو وقوع إصابة شخصية.
محاذير	لا تدفع أو تصعد على المنتج. لا تمسك أو تعلق على المنتج. تجنب حك المنتج أو تضغط عليه بأشياء صلبة. قد يسقط المنتج مما يتسبب في تلفه أو التعرض لإصابة شخصية.
محاذير	تجنب خبط الشاشة أو اصطدامها. لا تضغط على الشاشة بشيء مدبب. يمكن أن يسبب أضرارًا جسيمة للمنتج أو حدوث إصابة شخصية.
محاذير	لا تلمس أجزاء المنتج التي تصبح ساخنة لفترات طويلة من الزمن. قد يؤدي القيام بذلك إلى التعرض لحروق تسببها درجة الحرارة المنخفضة.
تأكد من القيام بما يلي	مناسبة لأغراض الترفيه في بيئات مضيئة خاضعة للرقابة، لتجنب الإزعاج الناتج عن انعكاسات الشاشة.
محاذير	لا تقم بتوصيل سماعات الرأس بالمنتج أثناء ارتدائها. قد يؤدي ذلك إلى تلف أذنيك وفقدان السمع، اعتمادًا على مستوى الصوت.
محاذير	لا تلعب بالكيس البلاستيكي الذي يغطي المنتج. لا تستخدم هذا الكيس لأي غرض آخر. لا تضع هذا الكيس على رأسك أو أنفك أو فمك، لتجنب خطر الاختناق. لا تضع هذا الكيس على رأس شخص آخر أو أنفه أو فمه. ابقِ هذا الكيس بعيدًا عن متناول الأطفال والرضع.
تأكد من القيام بما يلي	نوصي بتنظيف فتحات التهوية من خلال مسحها مرة واحدة على الأقل شهريًا. قد يؤدي التقصير في القيام بذلك إلى حدوث صدمة كهربائية أو تلف المنتج.
تأكد من القيام بما يلي	لضمان موثوقية المنتج، يرجى تنظيف ثقوب التهوية في الجانب الخلفي للحاوية مرة واحدة في السنة على الأقل لإزالة الأوساخ والأتربة. قد يؤدي التقصير في القيام بذلك إلى حدوث صدمة كهربائية أو تلف المنتج.
تأكد من القيام بما يلي	تجنب الأماكن ذات درجات الحرارة والرطوبة الشديدة. لأن عدم الالتزام بذلك قد يؤدي إلى نشوب حريق أو حدوث صدمة كهربائية تلف بالمنتج. فيما يلي بيئة استخدام هذا المنتج: • درجة حرارة التشغيل: من ٥ إلى ٣٥ درجة مئوية/ من ٤١ إلى ٩٥ فهرنهايت/رطوبة: من ٢٠ إلى ٨٠٪ (بدون تكثيف) • درجة حرارة التخزين: من -١٠ إلى ٦٠ درجة مئوية/ من ١٤ إلى ١٤٠ فهرنهايت/رطوبة: من ١٠ إلى ٨٥٪ (بدون تكثيف)

ثبات الصورة

لا تعرض صورة ثابتة لفترة طويلة، حيث قد يؤدي ذلك إلى ترك بقايا في الصورة.

- تجنب عرض الصور التي تهتز بشكلٍ متكرر أو تومض بسرعة عالية.
- تجنب عرض صورة ثابتة واحدة لفترة ممتدة من الوقت.
- إحدى طرق تجنب مشكلة ثبات الصورة هو التبديل المستمر للصورة المعروضة باستخدام إدارة الطاقة في جهاز الكمبيوتر أو شاشات التوقف.

الاستخدام الموصى به والصيانة

■الاستخدام الموصى به

إرشادات الاستخدام المريح

يمكن أن يقلل وضع الشاشة في المكان الصحيح
وتعديلها إلى تقليل الإرهاق للعين والرقبة والأكتاف.
تحقق من التالي عند وضع الشاشة:

للحصول على أقصى قدر من الاستفادة الناتجة عن تطبيق قواعد الاستخدام السليم، ننصح بما يلي:

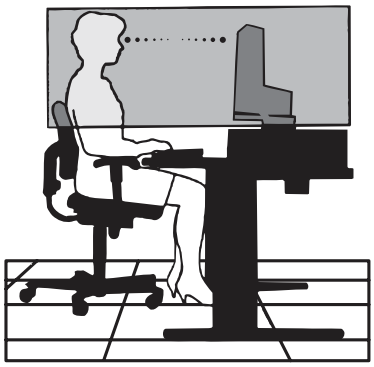

- للحصول على الأداء الأمثل للشاشة، ينبغي ترك الشاشة ٢٠ دقيقة لإتمام عملية الإحماء. لا تعرض صورة ثابتة لفترة طويلة، حيث قد يؤدي ذلك إلى ترك بقايا في الصورة.
- عدّل ارتفاع الشاشة بحيث يصبح أعلى الشاشة في مستوى العين أو أقل قليلًا. يجب أن تتجه عينك إلى الأسفل قليلًا عن عرض منتصف الشاشة.
- ضع شاشاتك في مسافة ليست أقل من ٤٠ سم (١٥,٧٥ بوصة) وليست أكثر من ٧٠ سم (٢٧,٥٦ بوصة) عن عينك. المسافة المثالية هي ٥٠ سم (١٩,٦٩ بوصة).
- أرح عينيك بصفة دورية لمدة من ٥ دقائق حتى ١٠ دقائق كل ساعة بالتركيز على أي شيء يبعد مسافة لا تقل عن ٢٠ قدم.
- ضع الشاشة بزاوية ٩٠ درجة بالنسبة للنافذة وأي مصدر آخر للضوء، وذلك لتقليل التوهج والانعكاسات. عدّل إمالة الشاشة حتى لا تنعكس الأضواء المعلقة بالسقف عليها.
- إذا تسببت الأضواء المعلقة بالسقف في صعوبة الرؤية، استخدم مؤثر مضاد للوهج.
- اضبط أزرار التحكم في سطوع الشاشة وتباينها لتحسين القدرة على القراءة.
- استخدم حامل الوثائق الموضوع بالقرب من الشاشة.
- ضع الشيء الذي تقع عليه عينك أغلب الوقت (الشاشة أو المرجع) مباشرةً لتقليل تحريك رأسك أثناء الكتابة.
- واحرص على إغماضهما باستمرار. تساعد تدريبات العين على تقليل إجهاض العين. يرجى الاتصال بطبيب العيون الخاص بك. افحص عينيك طبيًا بصفة دورية.
- لتجنب إرهاق العين، اضبط السطوع على إعداد معتدل. ضع ورقة بيضاء بجوار شاشة LCD لتصبح بمثابة مرجع للسطوع.
- لا تضبط التحكم في التباين على أقصى إعداد.
- استخدم ألواح التحكم في الحجم والموضع المُعدة مسبقًا ذات الإشارات القياسية.
- استخدم إعداد اللون المُعدة مسبقًا.
- استخدم إشارات غير متشابكة.
- تجنب استخدام اللون الأزرق الأساسي على خلفية داكنة، إذ يتسبب ذلك في عدم وضوح الرؤية وإرهاق العين نظرًا لعدم وجود قدر كافٍ من التباين.

للمزيد من المعلومات حول إعداد بيئة عمل صحية، راسل American National Standard الخاصة بـ Human Factors Engineering of Computer Workstations - ANSI/HFES ١٠٠-٢٠٠٧ - The Human Factors Society, Inc. صندوق بريد ١٣٦٩, Santa Monica, California ٩٠٤٠٦.

■الصيانة

تنظيف شاشة LCD

- يرجى مسح شاشة LCD برفق بقطعة قماش ناعمة عند اتساخها بالأتربة.
- نظف سطح شاشة LCD مستخدمًا قطعة قماش خالية من الوبر وغير كاشطة. تجنب استخدام أي محلول منظف أو أي مادة منظفة للزجاج!
- يرجى عدم كشط شاشة LCD بأية مواد صلبة أو خشنة.
- يرجى عدم تعريض سطح شاشة LCD للضغط.
- يرجى عدم استعمال منظف OA لأنه سيتسبب في إتلاف سطح شاشة LCD أو تغيّر ألوانها

تنظيف حاوية الجهاز

- افصل كبل الإمداد بالطاقة.
- امسح الحاوية برفق باستخدام قطعة قماش ناعمة.
- لتنظيف الحاوية، بلل قطعة قماش بمنظف متعادل والماء، ثم امسحها وكرر ذلك باستخدام قطعة قماش جافة.

ملاحظة: لا تستخدم البنزين أو منظفًا قلويًا أو كحوليًا أو منظف زجاج أو شمعًا أو منظفًا ملمعًا أو مسحوقًا صابونيًا أو مبيدًا حشريًا في تنظيف الحاوية. يجب ألا تلامس الحاوية مادة المطاط أو أحد مركبات الفينيل لفترة طويلة. إذ قد تؤدي هذه الأنواع من السوائل أو المواد إلى تحلل الدهان أو تشققه أو تقشره.

تراخيص العلامة التجارية والبرنامج

■العلامات التجارية

تعتبر كل من ™DisplayPort و™DisplayPort علامتان تجاريتان مسجلتان لدى شركة (®Video Electronics Standards Association (VESA في الولايات المتحدة وغيرها من البلاد.
تُعد ®MultiSync علامة تجارية أو علامة تجارية مسجلة لشركة .Sharp NEC Display Solutions, Ltd في اليابان وبلدان أخرى.
®USB Type-Cو ®USB-C علامات تجارية مسجلة لـ USB Implementers Forum (منتدى مُنفذي اليو إس بي).
تُعد مصطلحات HDMI، وواجهة الوسائط المتعددة عالية الدقة HDMI، والمظهر التجاري HDMI، وشعارات HDMI علامات تجارية أو علامات تجارية مسجلة لشركة HDMI Licensing Administrator, Inc.
جميع العلامات وأسماء المنتجات الأخرى علامات تجارية أو علامات تجارية مسجلة لمالكيها.

المكونات المرفقة

في حالة فقدان أي مكون، يرجى الاتصال بالموزع الخاص بك.

☐ شاشة عرض Liquid Crystal: ١
☐ حامل الكابل: ١
☐ سلك الطاقة
☐ قاعدة: ١
☐ كابل الإشارة (USB-C): ١
☐ دليل الإعداد: ١

للولايات المتحدة الأمريكية فقط
☐ كابل الإشارة (DisplayPort): ١

التركيب

■تثبيت القاعدة

١. ضع وجه الشاشة لأسفل على سطح مستوٍ (الشكل ١).

٢. يُرجى لف الحامل ٩٠ درجة كما هو موضح في الشكل ١.

٣. قم بإيصال القاعدة بالحامل، ثم اربط المسامير الملولبة أسفل القاعدة (الشكل ٢).

تلميح: قم بهذا الإجراء بشكل عكسي حتى تعيد وضع الشاشة في العبوة.

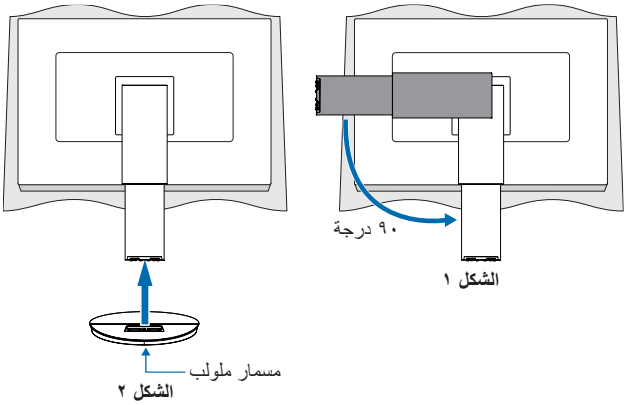

الشكل ١

الشكل ٢

■تعديل الارتفاع والزاوية

أمسك الشاشة من كل جانب واضبط وضع الشاشة حسب الرغبة.

لدوران الشاشة (العرض المحوري)، أمسك الشاشة من كل جانب، ثم ارفعها إلى أقصى ارتفاع لها وأدرها من الوضع الأفقي إلى الوضع العمودي.

يمكنك ضبط تدوير قائمة العرض على الشاشة لمطابقة تدوير الشاشة. ارجع إلى إرشادات «OSD ROTATION تدوير المعلومات المعروضة على الشاشة>» (انظر صفحة ٢٨).

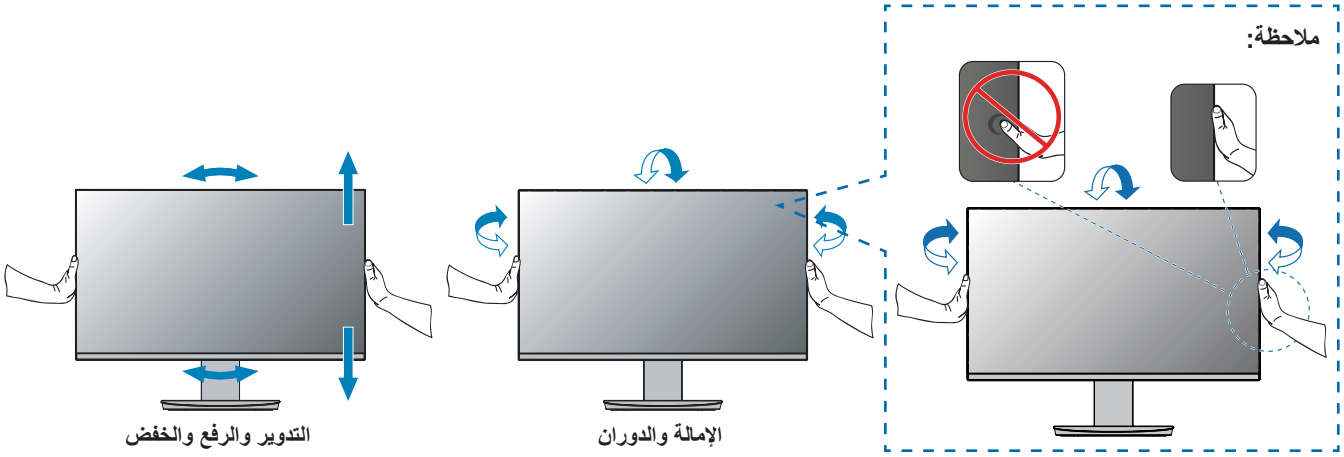

التدوير والرفع والخفض

الإمالة والدوران

■إزالة الحامل

تلميح: أمسك الشاشة بعناية أثناء نزع الحامل.

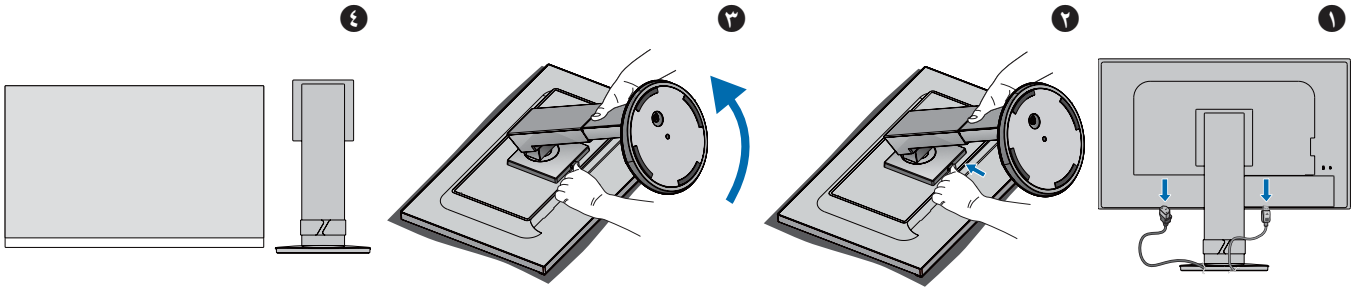

٠أسماء القطع وتوصيل الأجهزة الملحقة

■منظر أمامي

(١) مستشعر الضوء المحيط
مستشعر وجود البشر

(٢) مفتاح الإدخال

(٣) مفتاح القائمة

(٤) ∧∨>< مفتاح

(٥) مفتاح ECO

(٦) مفتا POWER (الطاقة) (⏻)

(٧) مؤشر الطاقة ذو ضوء LED
(انظر صفحة ٢٢)

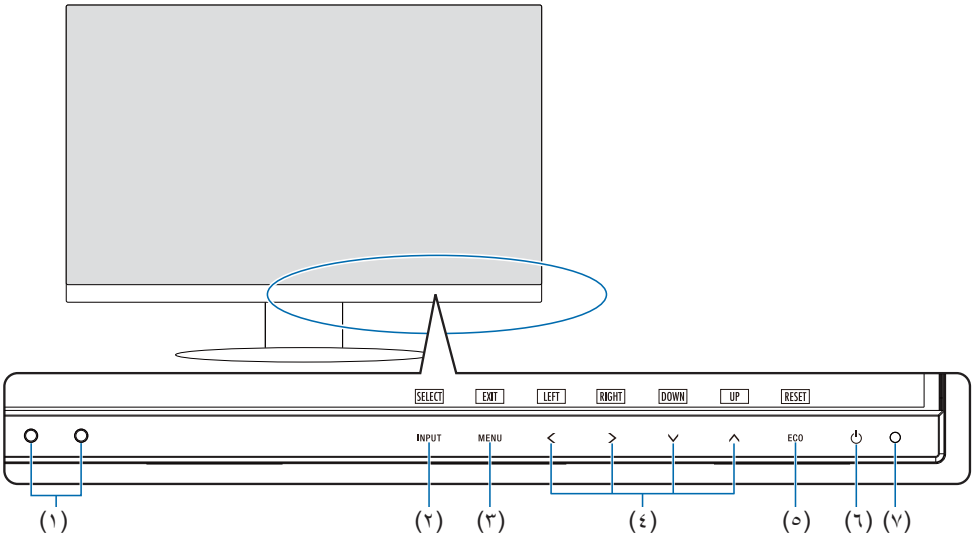

■رؤية خلفية

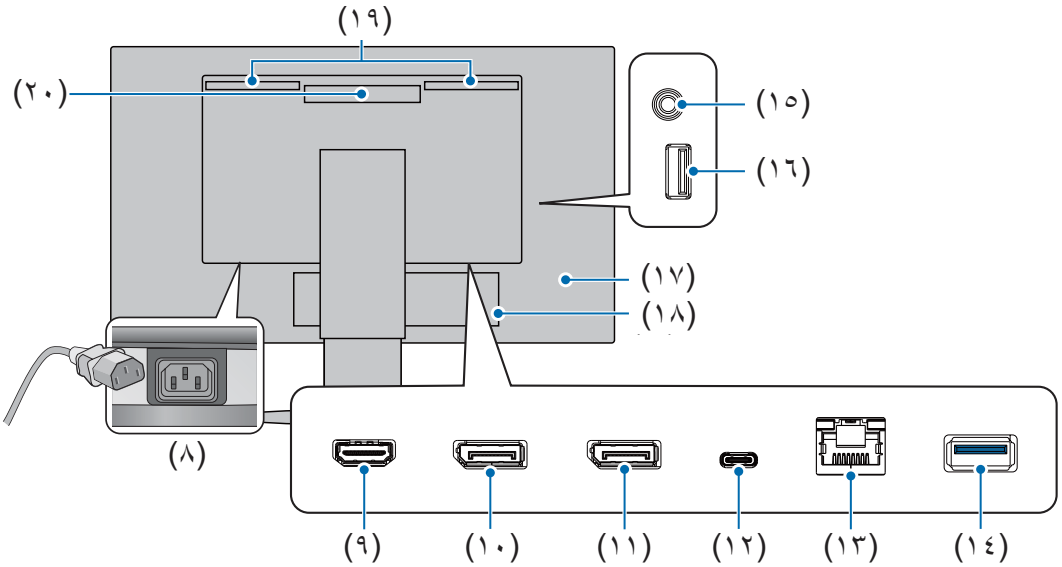

(٨) طرف إدخال التيار المتردد (انظر صفحة ١٨)

(٩) طرف إدخال HDMI

دخل إشارات HDMI (انظر صفحة ١٦).

(١٠) طرف إدخال DisplayPort

دخل إشارات DisplayPort (منفذ العرض) (انظر صفحة ١٧).

(١١) طرف إخراج DisplayPort

مخرجات إشارات DisplayPort.
بطرف إدخال DisplayPort الخاص بشاشة أخرى.

(١٢) منفذ USB Type-C (USB من النوع C) (التحميل).

يوصل مع USB Type-C® (USB من النوع C) بجهاز اتصال خارجي متوافق مثل الكمبيوتر (انظر صفحة ١٧).

يشحن جهاز متصل بـ USB (تسليم طاقة USB). انظر صفحة «مواصفات المنتج».

تلميح:
- يدعم إدخال إشارات DisplayPort عندما يتوافق جهاز USB Type-C (USB من النوع C) المتصل مع توصيل الطاقة عبر USB.
- يعمل عمل لوحة وصل USB.
- يوفر توصيل الطاقة إلى جهاز متصل عند تمكين الوظيفة في OSD (العرض على الشاشة) (يجب ضبط «USB FUNCTIONALITY <وظيفة USB>» على «AUTO <تلقائي>» أو «ON <تشغيل>»).

(١٣) طرف LAN (RJ-45)

مُجهزة بخاصية التحويل من LAN إلى USB. عبر منفذ USB، يمكن لجهاز كمبيوتر متصل الوصول إلى وصلة LAN. عبر الاتصال بمنفذ USB، يمكنك إنشاء بيئة شبكة مستقرة حتى عندما لا يكون جهاز الكمبيوتر مزودًا بمنافذ LAN.

تلميح: يُضيئ مصباح LED الموجود على جانب توصيل LAN عندما يكون كابل LAN متصلًا بالشاشة.
متصل: ضوء مصباح LED بلون أخضر ثابت.
التوصيل: ضوء وامض باللون الكهرماني.

(١٤) منفذ USB من النوع A

يتصل مع أجهزة USB.

(١٥) محطة إدخال سماعات الرأس

يوصل بسماعات الرأس.

يتم توجيه إشارة إخراج الصوت دائمًا إلى طرف إدخال سماعات الرأس عندما تكون سماعات الرأس متصلة بالشاشة؛ لا يوجد صوت من سماعات الشاشة.

(١٦) منفذ USB من النوع A*

يتصل مع أجهزة USB.

(١٧) فتحة الأمان (انظر صفحة ٤٤)

(١٨) ملصق

(١٩) السماعة الخارجية*

(٢٠) فتحات

أسماء القطع وتوصيل الأجهزة الملحقة

قم بتوصيل الأجهزة إلى الشاشة.

قم بإيقاف تشغيل الطاقة عن جهاز الكمبيوتر الخاص بك قبل عمليات التوصيل.

تلميح: ضع يديك على كل جانب من جوانب الشاشة لإمالة اللوحة إلى أقصى زاوية إمالة (٣٥ درجة لأعلى و٥ درجات لأسفل)، ثم ارفعها إلى أعلى موضع. وهذا يوفر سهولة الوصول إلى المنافذ لتوصيل الكابلات.

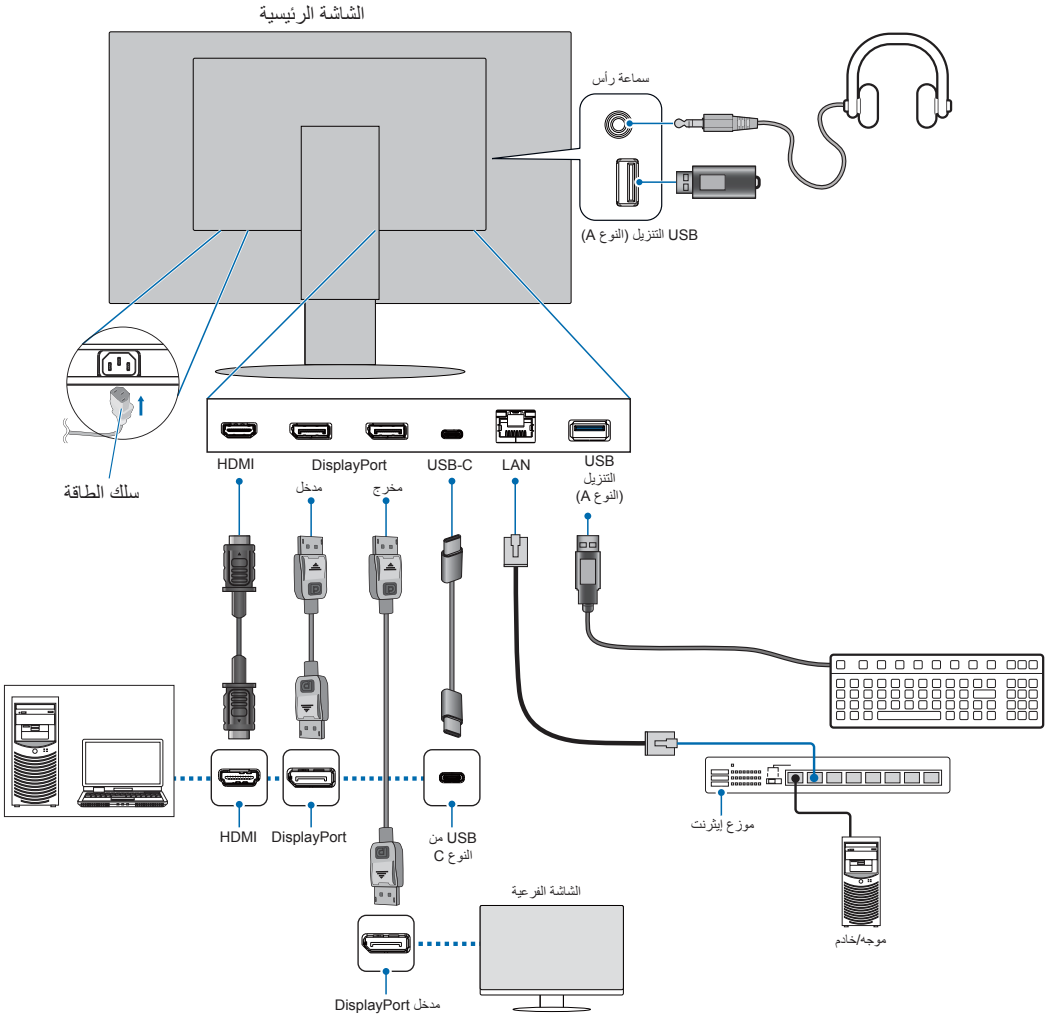

لمراعاة الامتثال للوائح توجيه التوافق الكهرومغناطيسي، استخدم كبلات محمية للتوصيل بالأطراف التالية: DisplayPort IN، و HDMI IN، ومنفذ USB Downstream (النوع A)، ومنفذ USB-C®.

ملاحظة:

- قد يؤدي ضبط التحكم في مستوى الصوت إلى إعدادات أخرى غير الوضع المركزي إلى زيادة جهد خرج الأذن/سماعات الرأس وبالتالي زيادة مستوى ضغط الصوت.
- قد تتسبب توصيلات الكبل غير الصحيحة في التشغيل غير الطبيعي، والإضرار بجودة العرض/مكونات وحدة LCD و/أو تقصير العمر الافتراضي لها.
- تأكّد أن كبل الإشارة متصل كليًا بالشاشة والكمبيوتر.
- تحقق من محرك أقراص فلاش USB بحثًا عن الفيروسات حسب الضرورة.

يُرجى ضبط موضع لشاشة بالرجوع إلى «تعديل الارتفاع والزاوية».

■الإدخال الرقمي

- HDMI – توصيل فيديو رقمي عالي الدقة وإشارة صوت بجهاز كمبيوتر، ومشغل وسائط قيد التشغيل، ومشغل Blu-ray، وجهاز ألعاب، وغيره.
- DisplayPort – توصيل فيديو رقمي عالي الدقة وإشارة صوت بجهاز كمبيوتر.
- USB Type-C (USB من النوع C) – يدعم دخل منفذ DisplayPort لتوصيل فيديو رقمي عالي الدقة وإشارة صوت (وضع DisplayPort البديل في USB من النوع ج فقط) بجهاز كمبيوتر. لا تدعم الشاشة أوضاع USB من النوع ج البديلة الأخرى مثل MHL وHDMI. لا يمكن استخدام هذا المنفذ مع أجهزة USB مثل الماوس أو لوحة المفاتيح أو محركات أقراص USB المحمولة.

حسب نوع جهاز الكمبيوتر، قد تحتاج إلى ضبط صوت الكمبيوتر يدويًا على الإخراج من خلال اتصال DisplayPort، أو اتصال HDMI، أو USB Type-C (USB من النوع C). يُرجى الرجوع إلى دليل مستخدم جهاز الكمبيوتر.

يعتمد نوع توصيلات الفيديو التي يمكن استخدامها للتوصيل بجهاز كمبيوتر على مهايىء عرض الكمبيوتر.

فيما يخصّ محتوى نظام HDCP

يهدف نظام HDCP إلى منع النسخ غير القانوني لبيانات الفيديو التي يتم إرسالها عبر إشارة رقمية. إذا لم تتمكن من مشاهدة المادة عبر منافذ الدخل الرقمي، فهذا لا يعني بالضرورة أن الشاشة لا تعمل على النحو الصحيح. ونظرًا لتطبيق نظام HDCP، قد يكون المحتوى في بعض الحالات محميًا بموجب نظام HDCP وربما لا يتم عرضه حسب قرار/نية مطبقي نظام HDCP (شركة Digital Content Protection, LLC). إن محتوى فيديو HDCP عبارة عن خدمات Blu-rays وأقراص، والبث التليفزيوني، والبث الحي التي تنتج بشكلٍ عام وتجاريًا.

■التوصيل بجهاز كمبيوتر مزود بمنفذ HDMI

- يرجى استخدام كابل HDMI عالي السرعة الذي يحمل شعار HDMI.
- قد يستغرق الأمر لحظات حتى تظهر الإشارة بعد تشغيل جهاز الكمبيوتر.
- قد لا تعرض بعض بطاقات العرض أو برامج التشغيل صورة معينة بطريقة صحيحة.
- قد لا تظهر الصورة إذا تم توصيل الكمبيوتر بشاشة متصلة بمصدر إمداد الطاقة. وفي هذه الحالة، يرجى إيقاف تشغيل الكمبيوتر ثم إعادة تشغيله مرة أخرى.

■التوصيل بجهاز كمبيوتر مزود بمنفذ DisplayPort

- يرجى استخدام كابل DisplayPort معتمد.
- قد يستغرق الأمر لحظات حتى تظهر الإشارة بعد تشغيل جهاز الكمبيوتر.
- قد لا تظهر أي صورة عند توصيل كبل DisplayPort (منفذ العرض) بمركب متصل بمهايئ تحويل الإشارة.
- تتميز بعض كبلات منفذ DisplayPort بوجود خاصية وظيفة القفل. عند إزالة الكبل، اضغط مع الاستمرار على الزر الأعلى حتى يتسنى لك تحرير القفل.
- قد لا تظهر الصورة إذا تم توصيل الكمبيوتر بشاشة متصلة بمصدر إمداد الطاقة. وفي هذه الحالة، يرجى إيقاف تشغيل الكمبيوتر ثم إعادة تشغيله مرة أخرى.
- مدخلات الصورة من مخرجات طرف إدخال DisplayPort من طرف إخراج DisplayPort.

■التوصيل بجهاز كمبيوتر مزود بمنفذ USB Type-C (USB من النوع C) (التحميل)

- عند استخدام منفذ USB Type-C (USB من النوع C) للفيديو/الصوت، يُرجى استخدام كابل USB فائق السرعة مع شعار الامتثال لـ USB.
- إن كابل USB عالي السرعة (USB ٢,٠) أو كابل الشحن لا يدعم إرسال الفيديو / الصوت.
- عند استخدام منفذ USB Type-C (USB من النوع C) للفيديو/الصوت، يُرجى استخدام منفذ لجهاز الكمبيوتر يدعم وضع DP (منفذ العرض) البديل.
- وضع HDMI Alt أو وضع MHL غير مدعوم.
- عند استخدام شاحن لبطارية الكمبيوتر، يُرجى استخدام جهاز كمبيوتر وكابل يدعم توصيل الطاقة عبر USB.
- قد تستغرق الشاشة بضع ثوانٍ للتعرف على إشارة USB. لا تقم بفصل كابل USB أو إعادة توصيله أثناء التعرف على الإشارة.
- قبل تحريك مفتاح الطاقة في الشاشة إلى وضع التوقف أو إيقاف تشغيل حاسوب متصل، يُرجى إيقاف وظيفة USB وإزالة جهاز USB من الشاشة. قد تتعرض البيانات للفقد أو التلف عند فصل جهاز USB بشكلٍ غير صحيح.
- يتم إخراج مدخلات الصور من منفذ USB Type-C من النوع C (التحميل) من طرف إخراج DisplayPort.
- لا يمكن ضمان عمل الشاشة مع جميع أجهزة USB المباعة تجاريًا.

توصيل سلك الطاقة

١. قم بتوصيل سلك الطاقة بطرف إدخال التيار المتردد.

٢. قم بتوصيل سلك الطاقة بمقبس الطاقة.

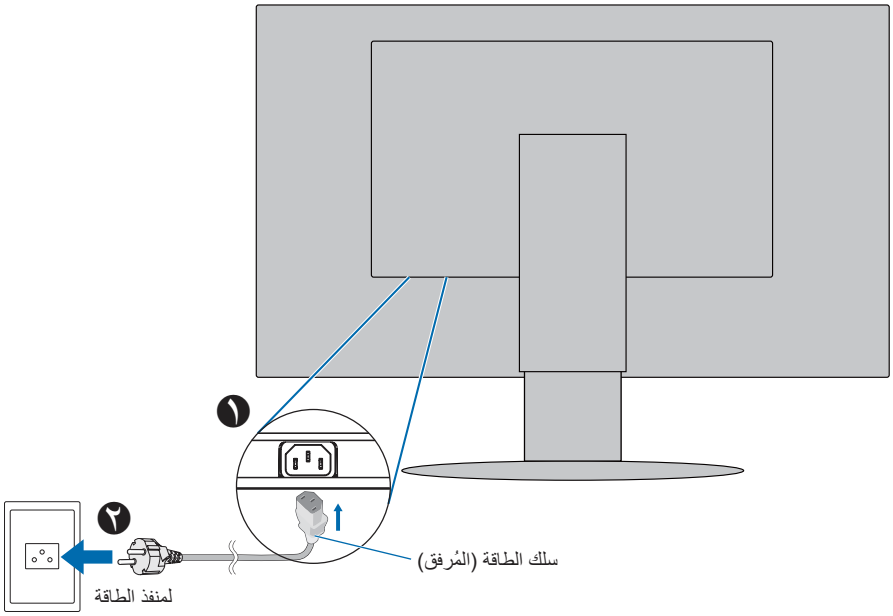

ملاحظة: يرجى التأكد من تزويد الشاشة بتيار كهربائي كافٍ. يُرجى الرجوع إلى الإمداد بالطاقة في «مواصفات المنتج» في صفحة ٤١.

باستخدام حامل الكابل

١. ضع حامل الكبل على حامل الشاشة.

٢. ضع الكبلات في حامل الكبلات بإحكام وبشكل مساوٍ.

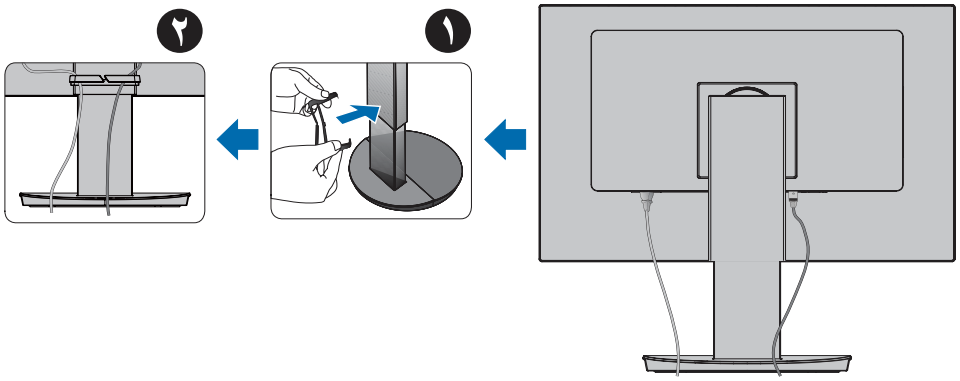

ملاحظة: يرجى التحقق من إمكانية لف ورفع وخفض الشاشة بعد تركيب الكبلات.

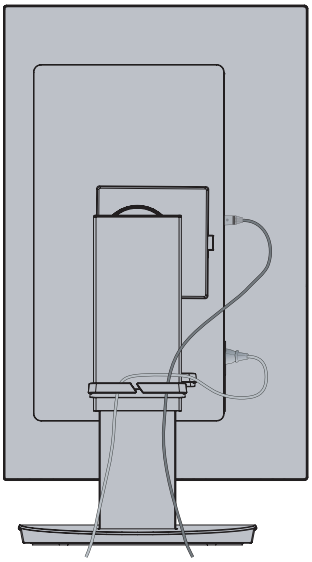

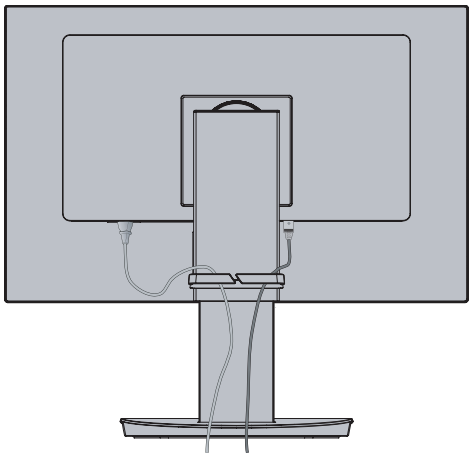

تشغيل/إيقاف تشغيل الطاقة

تشغيل/إيقاف تشغيل الطاقة

١. **قم بتشغيل الشاشة بالضغط على مفتاح POWER (الطاقة).**

ملاحظة: إذا واجهت أي مشكلة، يرجى الرجوع إلى قسم استكشاف الأخطاء وإصلاحها في دليل التشغيل هذا (انظر صفحة ٣٦).

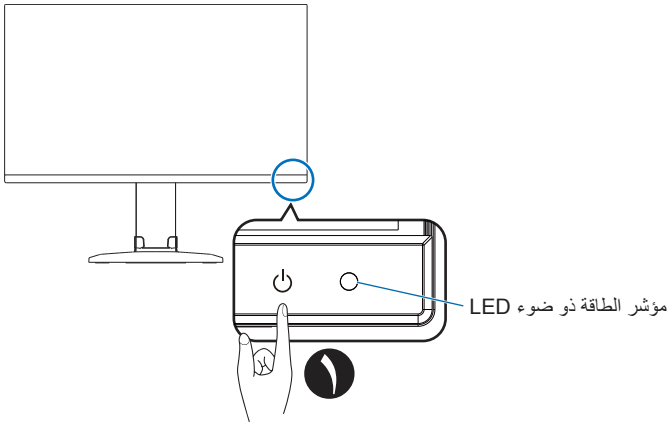

٢. **شغّل جهاز الكمبيوتر.**

يضيء مؤشر الطاقة ذو LED الخاص بهذه الشاشة.

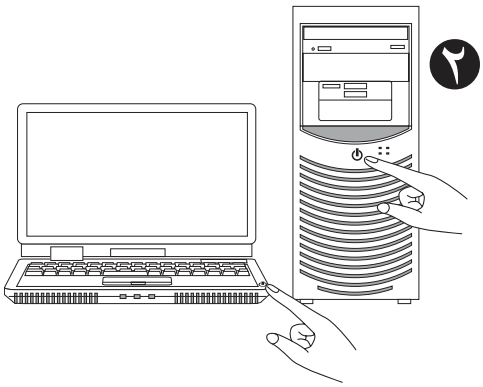

■حالة الشاشة وأشكال مؤشر الطاقة ذو ضوء LED

تعد وظيفة إدارة الطاقة إحدى خصائص توفير الطاقة، حيث إنها تقلل تلقائيًا من استهلاك الطاقة عند عدم استخدام لوحة المفاتيح أو الماوس لفترة محددة.

مؤشر الطاقة ذو ضوء LED	الحالة	استهلاك الطاقة	الحالة
أزرق*١	الحد الأقصى للتشغيل	١١٨ وات تقريبًا	جميع الوظائف قيد العمل.
أزرق*١	التشغيل العادي	١٩ وات تقريبًا	الإعداد الافتراضي.
أصفر كهرماني	وضع الاستعداد	٠,٣٠ وات تقريبًا*٢	• استغرقت الشاشة وقتًا محددًا دون إدخال إشارة الفيديو. • عند ضبط «USB FUNCTIONALITY <وظائف USB>» على وضع «OFF <إيقاف تشغيل>».
إيقاف	وضع الإيقاف	٠,٢٥ وات تقريبًا*٣	• قم بإيقاف تشغيل الشاشة من مفتاح POWER (الطاقة). • عند ضبط «USB FUNCTIONALITY <وظائف USB>» على وضع «OFF <إيقاف تشغيل>».

*١: عند ضبط «LED BRIGHTNESS <سطوع إضاءة LED>» (انظر صفحة ٢٧) على مستوى منخفض، قد لا يضيء LED.
*٢: يعتمد استهلاك الطاقة على إعدادات العرض على الشاشة أو الأجهزة المتصلة بالشاشة.

تلميح: تعمل هذه الوظيفة في أجهزة الكمبيوتر التي تدعم DPM (إدارة طاقة العرض) المعتمد من معيار VESA.

■العمليات بعد التشغيل الأول

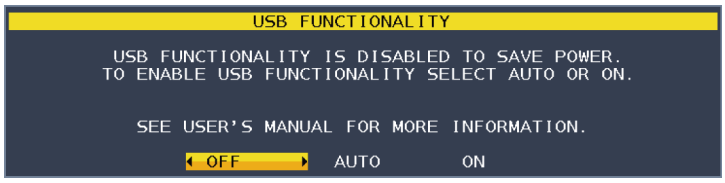

الإعداد الأولي لوظائف USB

يتم يتم تعطيل وظيفة «USB LAN» USB Hub/Type-C في قائمة OSD (قائمة العرض على الشاشة) كشرط افتراضي تم ضبطه في المصنع وفي البرنامج الثابت للمنتج؛ يؤدي إجراء «FACTORY PRESET <إعادة ضبط المصنع>» المسبق إلى عودة الوظيفة إلى حالتها الافتراضية المعطلة لتقليل استهلاك الطاقة.
عند تشغيل الشاشة لأول مرة أو بعد إعادة تعيين «FACTORY PRESET <إعادة ضبط المصنع>»، تظهر رسالة «USB FUNCTIONALITY <وظيفة USB>». حدد الإعداد من الأسفل. يلزم تغيير إعدادات «USB LAN» في قائمة OSD (العرض على الشاشة) إذا كنت تستخدم طرف LAN.

«OFF <إيقاف تشغيل>»: لا تزال «USB FUNCTIONALITY <وظيفة USB>» معطلة.
«AUTO <تلقائي>»: يتم استخدام «USB FUNCTIONALITY <وظيفة USB>» عندما تكون الشاشة في وضع التشغيل.
«ON <تشغيل>»: يتم استخدام «USB FUNCTIONALITY <وظيفة USB>» عندما تكون الشاشة في وضع التشغيل وإيقاف التشغيل بقدرة.
المس مفتاح «<» و «>» للإعداد ثم المس مفتاح «MENU/EXIT» (القائمة/الخروج) لإغلاق الرسالة.

بعد هذا الإعداد الأولي، يمكن تحديد آخر عن طريق إعداد قائمة OSD (العرض على الشاشة).

■وظيفة تبديل الإدخال التلقائي

عند توصيل أكثر من كابل إشارة بالشاشة، يتم تحويل الإدخال النشط تلقائيًا إلى الإدخال المتصل حديثًا إذا تم ضبط «VIDEO DETECT <اكتشاف الفيديو>» على «FIRST <أولًا>» (انظر صفحة ٢٧).

عناصر القائمة

عرض شاشة القائمة

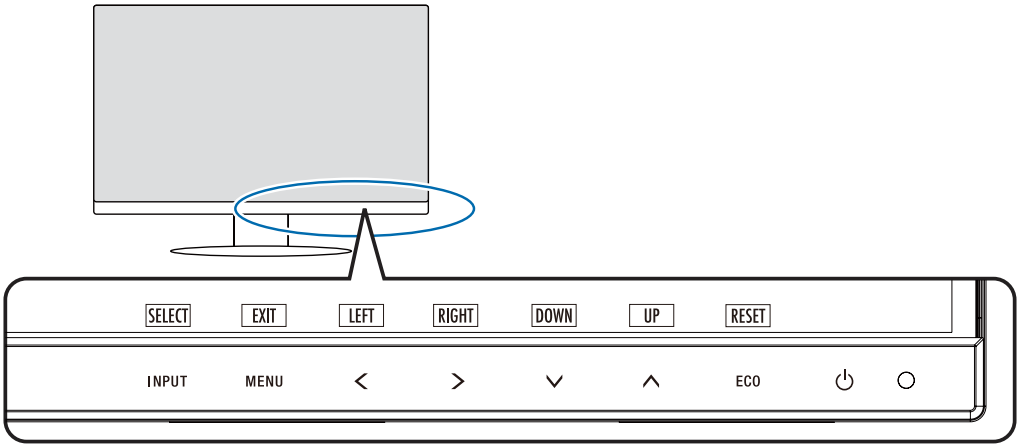

مفتاح	الوظيفة
INPUT/SELECT (الإدخال/التحديد)	تفتح القائمة الخاصة بمصدر الإدخال عند إغلاق قائمة OSD (العرض على الشاشة). • حدد الإدخال. • يمكنك التغيير مباشرة إلى الوضع «L/B (LOW BLUE LIGHT) <الضوء الأزرق المنخفض>» عن طريق لمس هذا المفتاح لمدة ٣ ثوانٍ أو أكثر عندما تكون قائمة OSD (العرض على الشاشة) مغلقة.*١ تلميح: إذا تم ضبط «VIDEO DETECT <اكتشاف الفيديو>» على «FIRST <الأول>»، فسيتم تحويل الإدخال النشط تلقائيًا إلى الإدخال المتصل حديثًا. عندما تكون قائمة OSD (العرض على الشاشة) مفتوحة، يتم الدخول إلى القوائم الفرعية في قائمة OSD (العرض على الشاشة).
MENU/EXIT (القائمة/الخروج)	تفتح قائمة OSD (المعلومات المعروضة على الشاشة). تغلق القوائم الفرعية OSD (للمعلومات المعروضة على الشاشة). والقائمة الرئيسية. تستطيع استعادة الإعدادات المحفوظة في «CUSTOMIZE SETTING <تخصيص الإعدادات>» بلمس هذا المفتاح لمدة ثلاث ثوانٍ أو أكثر عندما تكون قائمة OSD (المعلومات المعروضة على الشاشة) مغلقة.
/LEFT/RIGHT UP/DOWN (يسار/يمين/أعلى/أسفل)*٢	عندما تكون قائمة OSD (المعلومات المعروضة على الشاشة) مفتوحة، انتقل من خلال قائمة OSD (المعلومات المعروضة على الشاشة). عند غلق قائمة OSD (المعلومات المعروضة على الشاشة)، المس واحدة من المفاتيح التالية لفتح القائمة واستخدام الوظيفة المُشار إليها.*١ ∧ المفتاح: «BRIGHTNESS <السطوع>» ∨ المفتاح: «VOLUME <مستوى الصوت>»
ECO/RESET (الوضع الاقتصادي/ إعادة التعيين)	عند فتح قائمة OSD (المعلومات المعروضة على الشاشة)، يرسل هذا المفتاح أمر لإعادة تعيين إعدادات OSD (المعلومات المعروضة على الشاشة). عندما يتم إغلاق قائمة OSD على الشاشة، فإن هذا المفتاح يبدل حالة «ECO MODE <الوضع الاقتصادي>». يمكنك تعيين وضع من «OFF <إيقاف تشغيل>» و «1» و«2».*١
POWER (⏻) (الطاقة)	يقوم بتشغيل الشاشة وإغلاقها.
مؤشر الطاقة ذو ضوء LED	يشير إلى وضع التشغيل أو إيقاف التشغيل.

*١: عندما تكون وظيفة «HOT KEY <مفتاح الاختصار>» في وضع «OFF <إيقاف تشغيل>»، يتم تعطيل هذه الوظيفة.

*٢: اعتمادًا على إعداد «OSD ROTATION <تدوير المعلومات المعروضة على الشاشة>»، يتم عرض أدلة المفاتيح «LEFT <يسار>» و«RIGHT <يمين>» و«UP <أعلى>» و «DOWN <أسفل>» على الشاشة <، >، ∨، ∧ المفاتيح بشكل مختلف (انظر صفحة ٢٨).

■مثال على العملية

ضبط قائمة السطوع.

١. **المس مفتاح MENU/EXIT (القائمة/الخروج) لفتح قائمة OSD (العرض على الشاشة).**

٢. **المس مفتاح INPUT/SELECT (الإدخال/التحديد) للدخول إلى القائمة الفرعية.**

٣. **المس المفتاح < أو > لضبط مستوى السطوع.**

٤. **المس مفتاح MENU/EXIT (القائمة/الخروج) للعودة إلى القائمة الفرعية. المس المفتاح مرة أخرى لإغلاق قائمة OSD (العرض على الشاشة).**

تم الانتهاء من ضبط «BRIGHTNESS <السطوع>».

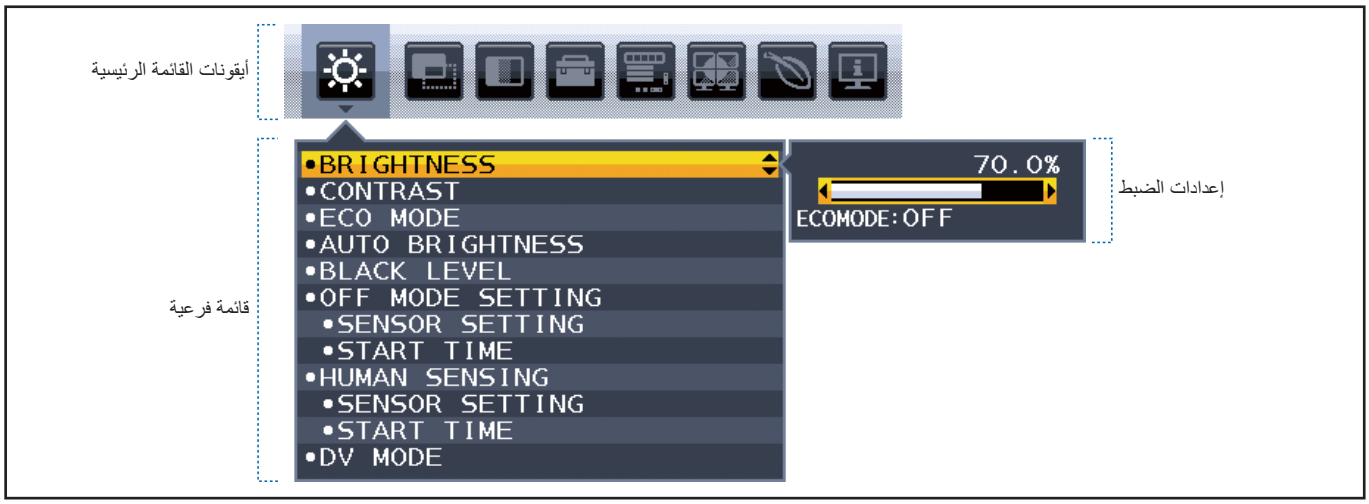

تفاصيل عنصر القائمة

إليك ملخص موجز عن المكان الذي يندرج تحته كل عنصر قائمة.

ECO TOOLS (أدوات الوضع الاقتصادي): إعدادات ECO صديقة للبيئة.	
SCREEN (شاشة): إعدادات الشاشة.	
COLOR (اللون): إعدادات اللون.	
TOOLS (الأدوات): ضبط مستوى الصوت، وما إلى ذلك.	
MENU Tools (أدوات القائمة): اللغة، ومعلومات الإشارة، وما إلى ذلك.	
ECO INFORMATION (معلومات عن البيئة): عرض معلومات متصلة بالبيئة.	
Information (معلومات): هرض معلومات عن الشاشة مثل الدخل، الدقة، وما إلى ذلك.	

ECO TOOLS (أدوت الوضع الاقتصادي)

قائمة ECO TOOLS (أدوت الوضع الاقتصادي)	
BRIGHTNESS <السطوع>	تتيح ضبط إجمالي درجة سطوع الصورة والشاشة الخلفية. في حالة ضبط «ECO MODE <وضع الاقتصادي>» على «1» أو «2»، سيظهر شريط عرض «CARBON FOOTPRINT <البصمة الكربونية>».
CONTRAST <التباين>	تتيح ضبط إجمالي سطوع الصورة والشاشة الخلفية بمستوى إشارة الدخل. **تلميح:** تعطل هذه الوظيفة عند تحديد «L/B» في «Color Control System <أنظمة التحكم في الألوان>».
ECO MODE <الوضع الاقتصادي>	يقلل من كمية الطاقة المستهلكة بتقليل مستوى السطوع. **تلميح:** يتم تعطيل هذه الوظيفة عند ضبط «DV MODE <وضع DV>» (انظر صفحة ٢٥) إلى «DYNAMIC <ديناميكي>». يتم تعطيل هذه الوظيفة عندما يتم تعيين «Color Control System <أنظمة التحكم في الألوان>» على .DICOM SIM.
OFF <إيقاف تشغيل>	لا تعمل.
1 <١>	يضبط نطاق متغير السطوع على ٧٠٪. سيظهر شريط «CARBON FOOTPRINT <البصمة الكربونية>» بجانب شريط ضبط «BRIGHTNESS <السطوع>».
2 <٢>	يضبط نطاق متغير السطوع على ٣٠٪. سيظهر شريط «CARBON FOOTPRINT <البصمة الكربونية>» بجانب شريط ضبط «BRIGHTNESS <السطوع>».
AUTO BRIGHTNESS <السطوع التلقائي>	يتم ضبط درجة السطوع تلقائيًا. **تلميح:** يتم تعطيل هذه الوظيفة عند ضبط «DV MODE <وضع DV>» على «DYNAMIC <ديناميكي>». يتم تعطيل هذه الوظيفة عندما يتم تعيين «Color Control System <أنظمة التحكم في الألوان>» على «.DICOM SIM».
OFF <إيقاف تشغيل>	لا تعمل.
ON <تشغيل> (AMBIENT LIGHT) <الإضاءة المحيطة>	يضبط السطوع على الإعداد الأمثل بالتحقق من مستوى السطوع للبيئة.*١
BLACK LEVEL <اللون الأسود>	لضبط مستوى سطوع اللون الأسود عند العرض على الشاشة.
OFF MODE SETTING <إعداد وضع إيقاف التشغيل>	يتيح مدير الطاقة الذكي للشاشة الدخول في وضع توفير الطاقة بعد مرور مدة من الخمول.
OFF <إيقاف تشغيل>	تدخل الشاشة في وضع توفير الطاقة تلقائيًا عندما تفقد إشارة الدخل.
ON <تشغيل>	تدخل الشاشة في وضع توفير الطاقة تلقائيًا عندما ينخفض مستوى الأضواء المحيطة عن المستوى الذي حددته. تدخل الشاشة في وضع توفير الطاقة تلقائيًا عندما تنخفض كمية الأضواء المحيطة عن المستوى الذي حددته. يمكن ضبط المستوى في «OFF MODE SENSOR SETTING <إعداد مستشعر وضع إيقاف التشغيل>». يتحول LED (مؤشر بيان الحالة) الموجود في مقدمة الشاشة للون الأزرق الداكن عندما يكون في وضع توفير الطاقة. عندما تكون في وضع توفير الطاقة، المس أيًا من المفاتيح الأمامية، باستثناء مفتاحي POWER (الطاقة) وINPUT/SELECT (الإدخال/التحديد)، للعودة إلى الوضع العادي. عندما تعود كمية الأضواء المحيطة للمستوى الطبيعي، ستعود الشاشة تلقائيًا للوضع الطبيعي.
SENSOR SETTING <إعداد المستشعر> OFF MODE SETTING <إعداد وضع الإيقاف>	لتعديل مستوى الحد المطلوب لمستشعر الأضواء المحيطة للتحقق من ظروف الإضاءة المنخفضة وعرض نتائج المستشعر الحالية.
START TIME <وقت البدء> OFF MODE SETTING <إعداد وضع الإيقاف>	لتعديل وقت الانتظار للدخول في مستوى استهلاك الطاقة المنخفض عندما يرصد مستشعر الأضواء المحيطة ظروف ضوء منخفضة.

*١: يُرجى الرجوع إلى صفحة ٣٥ للحصول على معلومات «السطوع التلقائي» الكاملة.

قائمة ECO TOOLS (أدوت الوضع الاقتصادي)	
HUMAN SENSING <استشعار الوجود البشري>	يرصد المستشعر وجود حركة لفرد ما باستخدام وظيفة «HUMAN SENSING <استشعار الوجود البشري>». تضم وظيفة «HUMAN SENSING <استشعار الوجود البشري>» ثلاثة إعدادات: **تلميح:** ترصد الأفراد من على بعد ١,٥ متر من الشاشة.
OFF <إيقاف تشغيل>	لا تعمل.
1 (LIGHT) <الضوء>	بعد مرور مدة من التحقق من عدم وجود أفراد، تنتقل الشاشة تلقائيًا لوضع سطوع منخفض لتقليل استهلاك الطاقة. وعند اقتراب أي شخص من الشاشة، تتحول الشاشة إلى الوضع الطبيعي تلقائيًا. يضبط «START TIME <وقت البدء>» وقت الانتظار السابق للدخول في وضع السطوع المنخفض.
2 (DEEP) <التعتيم>	بعد مرور مدة من التحقق من عدم وجود أفراد، تنتقل الشاشة تلقائيًا لوضع توفير الطاقة لتقليل استهلاك الطاقة. عند اقتراب شخص من الشاشة مرة أخرى، تعاود التشغيل من وضع توفير الطاقة.
SENSOR SETTING <إعداد المستشعر> HUMAN SENSING <استشعار الوجود البشري>	لضبط الحد المطلوب لمستوى «HUMAN SENSING <استشعار الوجود البشري>» إذا لم يرصد المستشعر وجود بشري، يظهر رمز الوجود البشري على الجانب الأيمن للشريط الأبيض أو موجة باللون القرمزي. **تلميح:** تبدأ وظيفة «HUMAN SENSING <استشعار الوجود البشري>» استشعار الوجود البشري بعد إغلاق قائمة OSD (المعلومات المعروضة على الشاشة).
START TIME <وقت البدء> HUMAN SENSING <استشعار الوجود البشري>	لضبط وقت الانتظار قبل الدخول في وضع السطوع المنخفض أو وضع توفير الطاقة في حالة عدم رصد المستشعر لوجود بشري.
DV MODE <وضع DV>	يسمح لك وضع الرؤية الديناميكي بالتحديد من بين الإعدادات التالية: **تلميح:** • يتم تعطيل هذه الوظيفة عندما يتم تعيين «Color Control System <أنظمة التحكم في الألوان>» على «L/B» (الضوء الأزرق المنخفض) أو «PROGRAMMABLE <قابل للبرمجة>» أو «.DICOM SIM». • يستخدم وضع «STANDARD <قياسي>» للامتثال لشهادة TCO Certificate (اعتماد اتحاد النقابات السويدية TCO). • عند اختيار «MOVIE <ملف فيديو>»، أو «GAMING <الألعاب>»، أو «PHOTO <الصور>»، يتم ضبط نظام التحكم في اللون على «N(NATIVE) <أصلي>» تلقائيًا.
STANDARD <قياسي>	إعداد قياسي.
TEXT <نص>	الإعداد الذي يجعل الحروف والسطور منتظمة، ويناسب معالجة الكلمات الأساسية وجداول البيانات.
MOVIE <ملف فيديو>	الإعداد الذي يعزز الدرجات الداكنة الأنسب للأفلام.
GAMING <الألعاب>	الإعداد الذي يعزز درجات الألوان الكاملة الأنسب للألعاب التي تستخدم صور مشرقة وزاهية.
PHOTO <الصور>	الإعداد الذي يعمل على إبراز التباين وهو الأنسب للصور الثابتة.
DYNAMIC <ديناميكي>	الإعداد الذي يضبط السطوع برصد المناطق السوداء في الشاشة وتحسينها.

SCREEN (شاشة)

قائمة SCREEN (شاشة)	
VIDEO LEVEL <مستوى الفيديو> دخل تناظري فقط	
NORMAL <عادي>	إعداد يمكن العمل به مع جهاز الكمبيوتر. لعرض جميع إشارات الدخل من ٠-٢٥٥ خطوة.
EXPAND <توسيع>	إعداد يمكن العمل به مع الأجهزة السمعية البصرية. لتوسيع إشارات الدخل من ١٦-٢٣٥ خطوة إلى ٠-٢٥٥ خطوة.
OVER SCAN <زيادة حجم الصورة> دخل HDMI فقط	قد تتطلب بعض تنسيقات الفيديو أوضاع مسح مختلفة لعرض الصورة على أفضل نحو ممكن.
ON <تشغيل>	يكون حجم الصورة أكبر من القدر الذي يمكن عرضه. لذا تبدو أطراف الصورة مقصوصة. غير أنه سيتم عرض حوالي ٩٥٪ من الصورة على الشاشة.
OFF <إيقاف التشغيل>	يتناسب حجم الصورة مع منطقة العرض. ومن ثمّ يتم عرض الصورة بأكملها على الشاشة.
EXPANSION <التوسيع>	لضبط طريقة التكبير/التصغير.
FULL <كامل>	يتم توسيع الصورة بحجم الشاشة بغض النظر عن الدقة.
ASPECT <العرض إلى الارتفاع>	يتم توسيع الصورة دون تغيير نسبة العرض إلى الارتفاع.
RESPONSE IMPROVE <تحسين الاستجابة>	يشغل [ON] خاصية [RESPONSE IMPROVE] (تحسين الاستجابة) أو يوقفها [OFF]. قد تخفف هذه الوظيفة عدم الوضوح في بعض الصور المتحركة.
SHARPNESS <حدة الألوان>	يتيح ضبط وضوح الصورة.

COLOR (اللون)

قائمة COLOR (اللون)	
Color Control System <نظام التحكم في الألوان>	تتاح الألوان المحددة مسبقا لضبط إعدادات الألوان.
1، 2، 3، 4، 5 <١، ٢، ٣، ٤، ٥>	تعتمد زيادة أي من الألوان «RED <الأحمر>» أو «GREEN <الأخضر>» أو «BLUE <الأزرق>» أو خفضها على التحديد. سيظهر التغير في اللون على الشاشة وسيتم عرض الاتجاه (الزيادة أو النقص) بواسطة الأشرطة. يُحسن وضع sRGB (وضع اللون المحدد مسبقا «4») دقة اللون بشكل كبير في بيئة سطح المكتب من خلال مساحة لون RGB القياسية. بواسطة هذه البيئة المدعومة بالألوان، يمكن للمشغل استخدام الألوان بسهولة وثقة دون زيادة في إدارة الألوان في الحالات الأكثر شيوعًا.
NATIVE <أصلي>	لا يمكن ضبط الألوان الأصلية للوحة LCD.
L/B (LOW BLUE LIGHT) <ضوء أزرق منخفض>	يخفض الضوء الأزرق المنبعث من الشاشة. لا يمكن ضبط هذا العنصر. **تلميح:** يمكنك التغيير إلى «L/B» «(LOW BLUE LIGHT) <ضوء أزرق منخفض>» مباشرةً عبر لمس مفتاح INPUT/SELECT (الإدخال/التحديد) لمدة ٣ ثوانٍ أو أكثر. تساعد خاصية الضوء الزرق المنخفض على تقليل الضوء الأزرق بشكلٍ ملموس، بالإضافة إلى التخفيف من إجهاد العين. لتغيير الإعدادات الأخرى من «L/B»، المس مفتاح MENU/EXIT (القائمة/الخروج) لعرض قائمة OSD (قائمة العرض على الشاشة) وقم بإدخال نظام التحكم في اللون. عند تحديد «L/B» في «Color Control System <أنظمة التحكم في الألوان>»، يتم تعطيل «CONTRAST <التباين>» و «DV MODE <وضع DV>».
DICOM SIM.	يتم تعيين درجة الحرارة اللونية للنقطة البيضاء ومنحنى جاما في محاكاة DICOM لا يمكن ضبط هذا العنصر. **ملاحظة:** لا تستخدمه لأغراض التشخيص.
PROGRAMMABLE <قابل للبرمجة>	يمكن ضبط منحنى جاما عن طريق برنامج تطبيق. * هذه الوظيفة غير متوفرة مع هذه الشاشة.

TOOLS (الأدوات)

قائمة TOOLS (الأدوات)	
VOLUME <مستوى الصوت>	للتحكم في مستوى صوت السماعات الخارجية (EA272U فقط) أو سماعات الرأس. لكتم صوت إخراج الصوت، المس مفتاح ECO/RESET (اقتصادي/إعادة تعيين).
VIDEO DETECT <كشف الفيديو>	يختار طريقة لاكتشاف الفيديو.
FIRST <الأول>	عندما تكون إشارة دخل الفيديو الحالية غير موجودة، تبحث الشاشة عن إشارة فيديو من منافذ دخل الفيديو الأخرى. إذا كانت إشارة الفيديو موجودة في منفذ آخر، ستنتقل الشاشة دخل مصدر الفيديو إلى مصدر الفيديو المكتشف تلقائيًا. علمًا بأن الشاشة لا تقوم بالبحث عن إشارات فيديو أخرى في حال وجود مصدر الفيديو الحالي.
NONE <لا يوجد>	كشف إشارة دخل الفيديو غير مفعل.
DP OUT MULTISTREAM <الدفق المتعدد لخرج DP>	يحدد وضع DisplayPort. **تلميح:** عند عدم عرض صورة على الشاشة، يُرجى الرجوع إلى «استخدام وظيفة DP OUT MULTISTREAM (منفذ العرض متعدد الدفق)» في صفحة ٣٢.
CLONE <نسخة>	تعيين SST (نقل الدفق الواحد). يُعد الوضع الافتراضي «CLONE <النسخة>».
AUTO <تلقائي>	يُعرض في SST (نقل أحادي الدفق) أو MST (نقل متعدد الدفق). يجب تحديد «AUTO <تلقائي>» عند استخدام وضع MST (نقل الدفق المتعدد).* إذا تم ضبط الشاشات المتعددة على وضع «SST <نقل الدفق الواحد>»، ستُعرض الصورة الفردية على كل شاشة. *: يتطلب MST (نقل الدفق المتعدد) وSST (نقل الدفق الواحد) أن يدعم مهايئ عرض الكمبيوتر الخاصية. يرجى الرجوع إلى تعليمات المستخدم الخاصة بالكمبيوتر أو مهايئ العرض.
OFF TIMER <مؤقت الإيقاف>	ستغلق الشاشة تلقائيًا بعد فترة زمنية يمكن لك تحديدها. قبل الإغلاق، ستظهر رسالة على الشاشة تسألك إذا ما كنت ترغب في تأجيل الإغلاق لمدة ٦٠ دقيقة. المس أي زر OSD (للمعلومات المعروضة على الشاشة) لتأخير وقت الإغلاق.
POWER SAVE TIMER <مؤقت توفير الطاقة>	يسمح للشاشة بالإغلاق تلقائيًا بعد مرور ساعتين متواصلتين وهي في وضع توفير الطاقة.
LED BRIGHTNESS <درجة سطوع شاشة LED>	يضبط قوة سطوع LED (مؤشر بيان الطاقة).
DDC/CI	«ON <تشغيل>» أو «OFF <إيقاف تشغيل>» «DDC/CI».
USB FUNCTIONALITY <وظائف USB>	يحدد كيفية تمكين الطاقة من خلال منفذ USB من النوع A ومنفذ USB Type-C (USB من النوع C)، وإشارة الإدخال من USB Type-C (USB من النوع C)، والاتصال الخارجي عبر USB فيما يتعلق بحالة التشغيل بالشاشة. **تلميح:** • يعتمد الاستهلاك الفعلي للطاقة على جهاز USB الموصل حتى عندما تكون الشاشة في وضع إيقاف التشغيل. • لتجنب فقدان البيانات، قبل تغيير الإعداد، تأكد من عدم استخدام أي أجهزة تخزين USB بواسطة نظام التشغيل. • عند تشغيل الشاشة للمرة الأولى أو بعد إعادة ضبط المصنع، أو عند ضبط «USB FUNCTIONALITY <وظائف USB>» على وضع «OFF <إيقاف تشغيل>»، تُعرض رسالة وظائف USB عندما يكون كابل USB Type-C (USB من النوع C) متصلًا بالشاشة. يرجى تحديد إعداد.
AUTO <تلقائي>	يعتمد على حالة الطاقة في الشاشة.
ON <تشغيل>	دائمة العمل حتى لو كانت الشاشة في وضع توفير الطاقة أو كانت الشاشة في وضع إيقاف التشغيل.
OFF <إيقاف تشغيل>	يتم تعطيل جميع وظائف USB (بما في ذلك إشارات فيديو USB من نوع C).
USB LAN	يقوم بتشغيل محطة LAN الطرفية على «ON <تشغيل>» أو «OFF <إيقاف تشغيل>». عند استخدام محطة LAN، قم بضبط الوضع «ON <تشغيل>». يُرجى الرجوع إلى «استخدام وظيفة USB LAN» في صفحة ٣١.
FACTORY PRESET <إعادة ضبط المصنع>	يسمح لك تحديد «FACTORY PRESET <إعادة ضبط المصنع>» بإعادة تعيين كل إعدادات التحكم في OSD (المعلومات المعروضة على الشاشة) إلى ما كانت عليه في ضبط المصنع فيما عدا «LANGUAGE <اللغة>»، «HOT KEY <مفتاح الاختصار>» و «OSD LOCK <تعطيل عرض المعلومات على الشاشة> OUT». يمكن إعادة تعيين الإعدادات كل على حدة عن طريق لمس مفتاح ECO/RESET (الوضع الاقتصادي/إعادة التعيين).

MENU TOOLS (أدوات القائمة)

قائمة MENU TOOLS (أدوات القائمة)	
LANGUAGE <اللغة>	يحدد اللغة المستخدمة في قائمة OSD (المعلومات المعروضة على الشاشة).
OSD TURN OFF <إيقاف تشغيل عرض المعلومات على الشاشة>	ستبقى قائمة OSD (المعلومات المعروضة على الشاشة) مفتوحة طالما كانت قيد الاستخدام. يمكنك تحديد الوقت الذي ستنتظره الشاشة قبل إغلاق قائمة OSD (المعلومات المعروضة على الشاشة) بعد لمس أخر زر. تتراوح اختيارات الإعداد المسبق من ١٠ إلى ١٢٠ ثانية، بزيادات قدرها ٥ ثوانٍ.
OSD LOCK OUT <تعطيل عرض المعلومات على الشاشة>	يعطل هذا التحكم الوصول إلى وظائف التحكم في OSD (المعلومات المعروضة على الشاشة) فيما عدا «BRIGHTNESS <السطوع>» و «CONTRAST <التباين>» و«VOLUME <مستوى الصوت>». لتفعيل وظيفة «OSD LOCK OUT <تعطيل عرض المعلومات على الشاشة>»، افتح قائمة العرض على الشاشة، وحدد «OSD LOCK OUT <تعطيل عرض المعلومات على الشاشة>»، ثم المس INPUT/SELECT (دخل/تحديد) و < المفاتيح في وقت واحد. لإلغاء التفعيل، افتح قائمة OSD، وعندما تكون قائمة OSD مفتوحة، المس INPUT/SELECT (دخل/تحديد) و < المفاتيح في وقت واحد.
OSD ROTATION <تدوير المعلومات المعروضة على الشاشة>	يتحكم في تدوير قائمة OSD (المعلومات المعروضة على الشاشة). بناءً على زاوية الصورة (تدوير الشاشة)، حدد إعداد «OSD ROTATION <تدوير المعلومات المعروضة على الشاشة>» المناسب. **تلميح:** ملاحظة: يُرجى ضبط «KEY GUIDE <دليل مفاتيح>» على «ON <تشغيل>» لعرض دليل المفاتيح.

الإعداد (الزاوية)	الصورة	دليل المفاتيح
٠	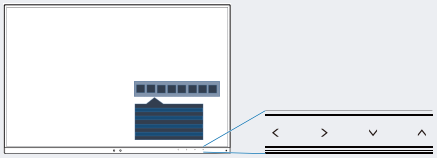	<: «LEFT <يسار>» >: «RIGHT <يمين>» ∨: «DOWN <أسفل>» ∧: «UP <أعلى>»
٩٠	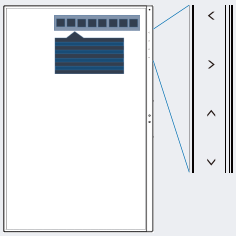	
١٨٠	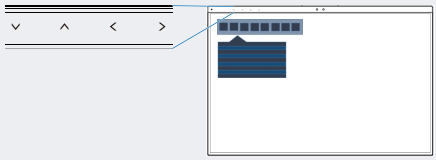	
٢٧٠	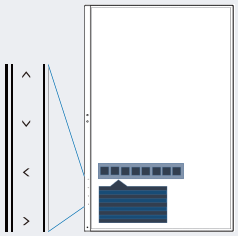	

HOT KEY <مفتاح الاختصار>	عندما تكون هذه الوظيفة على وضع «ON <التشغيل>» يمكن تغيير «BRIGHTNESS <السطوع>» و«VOLUME <مستوى الصوت>» و«ECO MODE <الوضع الاقتصادي>» دون فتح قائمة OSD (المعلومات المعروضة على الشاشة).
ON <تشغيل>	
BRIGHTNESS <السطوع>	المس مفتاح ∧، ثم اضبط مستوى «BRIGHTNESS <السطوع>» في القائمة الفرعية التي ستظهر.
VOLUME <مستوى الصوت>	المس مفتاح ∨، ثم اضبط «VOLUME <مستوى الصوت>» في القائمة الفرعية التي ستفتح.
ECO MODE <الوضع الاقتصادي>	المس مفتاح ECO/RESET (الوضع الاقتصادي/إعادة التعيين) لفتح قائمة «ECO MODE <الوضع الاقتصادي>» الفرعية. يمكنك التبديل بين ثلاثة خيارات: «OFF <إيقاف تشغيل>» و«1» و«2».
OFF <إيقاف تشغيل>	تم تعطيل وظيفة «HOT KEY <التشغيل السريع>» لمفتاح ECO/RESET (الوضع الاقتصادي/إعادة التعيين) ومفتاح < ومفتاح ∧ ومفتاح ∨.

عناصر القائمة

قائمة MENU TOOLS (أدوات القائمة)	
SIGNAL INFORMATION <المعلومات الخاصة بالإشارة>	
ON <تشغيل>	عند تحديد «ON <تشغيل>»، تعرض الشاشة «VIDEO INPUT» (دخل الفيديو) بعد تغير الدخل. **تلميح:** لم تعد علامات القبول التي تكون موجودة عند تشغيل الشاشة في المرة الأولى موجودة عند تحويل الدخول. لا تظهر علامات القبول مرة أخرى إلا إذا كان سلك طاقة التيار المتردد غير متصل في حالة إيقاف التشغيل ثم تم إعادة توصيله.
OFF <إيقاف تشغيل>	عند تحديد «OFF <إيقاف تشغيل>»، تعرض الشاشة «VIDEO INPUT» (دخل الفيديو) بعد تغير الدخل. **تلميح:** إعداد «OFF <إيقاف تشغيل>» يمنع علامات القبول من الظهور عند تشغيل الشاشة.
SENSOR INFORMATION <معلومات المستشعر>	
ON <تشغيل>	إذا قمت بتحديد «ON <تشغيل>»، تعرض الشاشة رسالة «HUMAN SENSOR ON» (مستشعر وجود البشر قيد التشغيل).
OFF <إيقاف تشغيل>	إذا قمت بتحديد «OFF <إيقاف تشغيل>»، فلن تعرض الشاشة رسالة «HUMAN SENSOR ON» (مستشعر وجود البشر قيد التشغيل).
KEY GUIDE <دليل مفاتيح>	عند تحديد «ON <تشغيل>»، يظهر دليل المفتاح على الشاشة عند فتح قائمة OSD (المعلومات المعروضة على الشاشة).
CUSTOMIZE SETTING <تخصيص الإعدادات>	احفظ الإعدادات الحالية لاسترجاع سهل. **لحفظ الإعدادات الحالية:** افتح قائمة OSD، حدد «CUSTOMIZE SETTING <تخصيص الإعدادات>»، ثم المس مفتاح INPUT/SELECT (دخل/تحديد). المس مفتاح ECO/RESET (صديق البيئة/إعادة ضبط)، وسيتم حفظ الإعدادات الحالية. **لحفظ الإعدادات:** المس مفتاح MENU/EXIT (القائمة/خروج) لمدة ٣ ثوانٍ أو أكثر عند إغلاق قائمة OSD العرض على الشبكة.

ECO INFORMATION (معلومات عن البيئة)

قائمة ECO INFORMATION (معلومات عن البيئة)	
CARBON SAVINGS <توفير الكربون>	يعرض معلومات عن مقدار توفير الكربون بالكيلو.
CARBON USAGE <استخدام الكربون>	يعرض معلومات عن مقدار استخدام الكربون بالكيلو. هذا تقدير حسابي، وليس قيمة قياس حقيقية.
COST SAVINGS <توفير التكلفة>	يعرض توفير تكاليف الكهرباء في شكل موازنة.
CARBON CONVERT SETTING <إعداد تحويل الكربون>	يضبط عامل الآثار الكربونية عند حساب توفير الكربون. هذا الإعداد الأولي مبني على إصدار منظمة التعاون الاقتصادي والتنمية (إصدار ٢٠٠٨).
CURRENCY SETTING <إعداد العملة>	يعرض أسعار الكهرباء بست وحدات عملة مختلفة.
CURRENCY CONVERT SETTING <إعداد تحويل العملة>	يعرض توفير الكهرباء على هيئة كيلووات\ساعة (عملة الولايات الأمريكية المتحدة هي العملة الافتراضية). **تلميح:** الإعداد الأولي هو الدولار الأمريكي «$» في «CURRENCY SETTING <إعداد العملة>» و$ «0.11» في «CURRENCY CONVERT SETTING <إعداد تحويل العملة>». يمكن تغيير هذا الإعداد باستخدام قائمة «ECO INFORMATION <معلومات عن البيئة». إذا كنت تريد استخدام الإعداد الفرنسي، راجع الخطوات التالية: ١. المس مفتاح MENU/EXIT (القائمة/الخروج) وحدد قائمة «ECO INFORMATION <معلومات عن البيئة» باستخدام الزر > أو <. ٢. حدد عنصر «CURRENCY SETTING <إعداد العملة>» عن طريق لمس مفتاح ∧ أو ∨. ٣. وحدة العملة الفرنسية هي اليورو«€»*. يمكنك ضبط إعداد العملة على رمز اليورو «€» من أيقونة الدولار الأمريكي «$» عن طريق لمس مفتاح > أو < في عنصر «CURRENCY SETTING <إعداد العملة>». ٤. حدد «CURRENCY CONVERT SETTING <إعداد تحويل العملة>» عن طريق لمس مفتاح ∧ أو ∨. ٥. اضبط «CURRENCY CONVERT SETTING <إعداد تحويل العملة>» بلمس مفتاح > أو <. * الإعداد المبدئي لليورو «€» مبني على بيانات منظمة التعاون الاقتصادي والتنمية لألمانيا (إصدار ٢٠٠٧). يُرجى التحقق من بيان أسعار الكهرباء في فرنسا أو بيانات منظمة التعاون الاقتصادي والتنمية عن فرنسا. بلغت القيمة الفرنسية وفقًا لبيانات منظمة التعاون الاقتصادي والتنمية (إصدار ٢٠٠٧) €٠,١٢.

INFORMATION (معلومات)

قائمة INFORMATION (معلومات)	
INFORMATION <معلومات>	يوفر معلومات حول إشارة الإدخال الحالية والطراز والأرقام التسلسلية وحالة منفذ USB Type-C (USB من النوع C) لشاشتك.

■تحذير OSD (المعلومات المعروضة على الشاشة)

إغلاق رسالة تحذير OSD (المعلومات المعروضة على الشاشة) عن طريق لمس مفتاح MENU/EXIT (القائمة/الخروج).

«NO SIGNAL <لا توجد إشارة>»: تعطي هذه الوظيفة تحذيرًا عندما لا تكون هناك مزامنة رأسية أو أفقية. تظهر نافذة **«NO SIGNAL <لا توجد إشارة>»** عند التوصيل بالطاقة أو حدوث تغيير في إشارة الدخل. انظر صفحة ٣٣.

«OUT OF RANGE <خارج النطاق>»: تعطي هذه الوظيفة توصية بأمثل دقة ومعدل تحديث. بعد تشغيل الطاقة أو إذا كان هناك مشكلة في دخل الإشارة أو إذا كان توقيت الفيديو غير مناسب، ستظهر رسالة **«OUT OF RANGE <خارج النطاق>»**.

«USB funcionality <وظائف USB>»: تعرض هذه الرسالة طلبًا لضبط إعداد «USB FUNCTIONALITY <وظائف USB>». انظر صفحة ٢٧.

«Remove USB-C cable <إزالة كابل USB-C>»: تعرض هذه الوظيفة تحذيرًا عند اكتشاف جهد غير طبيعي في منفذ USB-C من النوع C. يُرجى الرجوع إلى «جهاز USB Type-C (USB من النوع C) لا يعمل» في استكشاف الأخطاء وإصلاحها. انظر صفحة ٣٩.

استخدام وظيفة USB LAN

توفر نقلًا مستقرًا عالي السرعة للبيانات باستخدام وصلة LAN من طراز (RJ-45).

مثال على اتصال LAN:

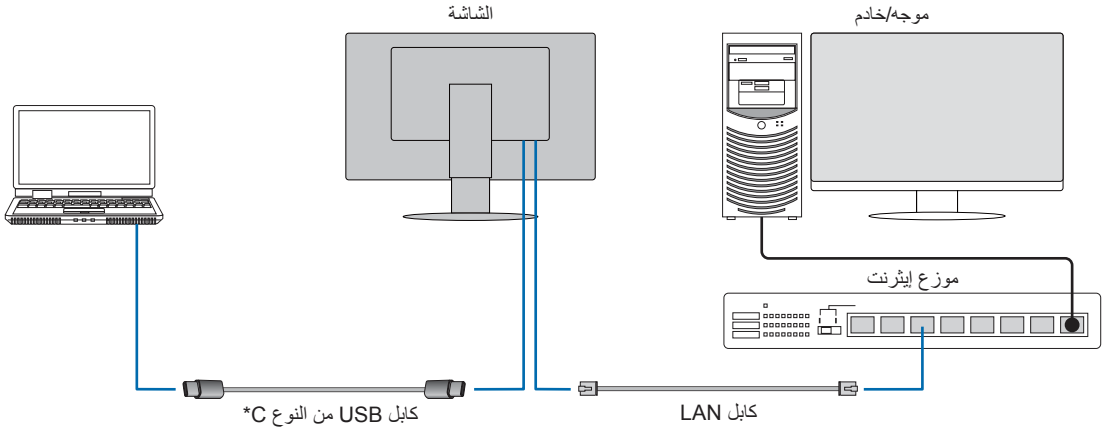

* قم بتوصيل الشاشة بالكمبيوتر عبر كابل USB من النوع C أو كابل USB من النوع B - من النوع A.

الإعداد قبل الاستخدام

- قم بتوصيل الشاشة بالكمبيوتر عبر كابل USB من النوع C عند توصيل كابل LAN بالشاشة (كما هو موضح أعلاه).
- يتم تثبيت المشغل القياسي بشكلٍ تلقائي. بناءً على نوع جهاز الكمبيوتر أو نظام التشغيل، قد يُطلب تثبيت مُشغل يدويًا (انظر صفحة ٣٩).
- يرجى ضبط «USB FUNCTIONALITY <وظائف USB>» على «ON <تشغيل>» أو «AUTO <تلقائي>».
- يُرجى ضبط «USB LAN» على «ON <تشغيل>».
- بعد توصيل كابل LAN بالشاشة، تأكد من إضاءة مؤشر LED الموجود على جانب طرف LAN.
- تدعم هذه الشاشة الاتصال بسرعة ١٠٠٠ ميغابت في الثانية. يرجى التأكد من استخدام كابل LAN متوافق عند الاتصال بشبكة بسرعة ١٠٠٠ ميغابت في الثانية.
- قد لا يعمل تحويل LAN إلى USB حسب جهاز الكمبيوتر ونظام التشغيل الخاص به. قد تتسبب أي أجهزة متصلة بالشاشة أو جهاز الكمبيوتر في حدوث تداخل. تأكد من استخدام كابل USB متوافق من النوع C أو النوع B أو النوع A الذي ينقل إشارة LAN؛ أي لن يعمل توصيل الطاقة فقط أو كابل USB ٢,٠.
- إذا لم يعمل تحويل LAN إلى USB، فتحقق من أن جهاز الكمبيوتر المتصل يدعم اتصال LAN عبر USB. راجع دليل جهاز الكمبيوتر للحصول على معلومات إضافية.

العرض على الشاشة	USB FUNCTIONALITY (وظائف USB)	AUTO (تلقائي)			ON (تشغيل)			OFF (إيقاف تشغيل)		
	USB LAN	ON (تشغيل)			ON (تشغيل)			تعطيل		
الطاقة	حالة الطاقة	ON (تشغيل)	PSM (وضع حفظ الطاقة)	OFF (إيقاف تشغيل)	ON (تشغيل)	PSM (وضع حفظ الطاقة)	OFF (إيقاف تشغيل)	ON (تشغيل)	PSM (وضع حفظ الطاقة)	OFF (إيقاف تشغيل)
	مؤشر الطاقة ذو ضوء LED	أزرق	كهرماني	OFF (إيقاف تشغيل)	أزرق	كهرماني	OFF (إيقاف تشغيل)	أزرق	كهرماني	OFF (إيقاف تشغيل)
USB	توصيل الطاقة	تمكين		OFF (إيقاف تشغيل)	تمكين		تمكين	تعطيل		OFF (إيقاف تشغيل)
	الموزع									
	شبكة LAN									

إن PSM هو اختصار يشير إلى وضع حفظ الطاقة.

استخدام وظيفة DP OUT MULTISTREAM (منفذ العرض متعدد الدفق)

بإمكانك توصيل الشاشات مع بعضها البعض باستخدام اتصالات DisplayPort OUT/IN الموجودة على الشاشات.
لاستخدام شاشات متصلة في وضع MST (نقل الدفق المتعدد)، يجب أن يكون الإعداد الدفق المتعدد لخرجDP تلقائي في كل شاشة. يرجى تغيير إعداد الشاشة التي تتصل بجهاز كمبيوتر سابق.
إذا لم تعرض الشاشات صورة، قم بإيقاف تشغيل الشاشة المتصلة بجهاز الكمبيوتر ثم قم بإعادة تشغيلها.
قد تكون تهيئة توصيلات DisplayPort ضرورية. يرجى الرجوع إلى الجدول أدناه وتغيير الإعدادات حسب الحاجة.

OSD (العرض على الشاشة) (انظر صفحة ٢٧)	
«DP OUT MULTISTREAM «CLONE <الدفق المتعدد لخرج نسخة>	إعدادات المصنع. إعداد DisplayPort ١,١a مع: – SST (نقل الدفق الواحد).
«DP OUT MULTISTREAM «AUTO <الدفق المتعدد لخرج تلقائي>	إعداد DisplayPort ١,٢ مع: – SST (نقل الدفق الواحد) وMST (نقل الدفق المتعدد).

قد لا يتم توسيع الصورة وفقًا لإعدادات مهايئ العرض في نظام التشغيل لجهاز الكمبيوتر المتصل.
يرجى الرجوع إلى تعليمات المستخدم الخاصة بالكمبيوتر لتغيير الإعدادات.

تلميح:
- يرجى استخدام كابل DisplayPort معتمد.
- نوصي بشدة استخدام نفس طراز الشاشة لجميع الشاشات المتصلة بشكل تسلسلي.
- قم بإزالة الغطاء من منفذ طرف إخراج DisplayPort الموجود على الشاشة.
- لمزيد من المعلومات، يرجى الاتصال بمورد مهايئ العرض.
- عند تحديد DisplayPort أو USB Type-C كمدخل، يتم إخراج إشارة الفيديو من طرف إخراج DisplayPort. عند تحديد HDMI كمدخل، لا يتم إخراج إشارة فيديو من طرف إخراج DisplayPort.

	معدل البت	الاتصال بالكمبيوتر	الحد الأقصى لعدد الشاشات القابلة للاتصال
MST (نقل الدفق المتعدد)	HBR2 (الإعداد الافتراضي)	DisplayPort	٤ وحدات (محتويات HDCP: ٢ وحدات)
		USB-C	٢ وحدات (محتويات HDCP: ٢ وحدات)
	HBR	DisplayPort	
		USB-C	

تلميح:
- يعتمد عدد الشاشات التي يمكن توصيلها بعضها ببعض بشكل تسلسلي من توصيل فردي إلى جهاز الكمبيوتر على إمكانيات مهايئ العرض والإعدادات الخاصة به.
يرجى الرجوع إلى تعليمات المستخدم الخاصة بالكمبيوتر أو مهايئ العرض.
- عند ضبط «DP OUT MULTISTREAM <التدفق المتعدد لخرج DP>» على وضع «AUTO <تلقائي>»، نوصي بضبط خيار «VIDEO DETECT <اكتشاف الفيديو>» على وضع «NONE <لايوجد>». قد يساهم في تحسين الاستقرار في العودة من توفير الطاقة أو إيقاف تشغيل الطاقة.
- عند استخدام منفذ USB من النوع C للتوصيل بجهاز الكمبيوتر وتمكين MST على الشاشة، قد يكتشف الجهاز ويتصل كجهاز عالي السرعة (USB ٢,٠) حتى إذا كان يتوافق مع وصلة (USB ٣,٠) فائقة السرعة.
في هذه الحالة، يتم فصل موزع USB مؤقتًا عند التبديل بين فائق السرعة وعالي السرعة.

استخدام وظيفة DP OUT MULTISTREAM (منفذ العرض متعدد الدفق)

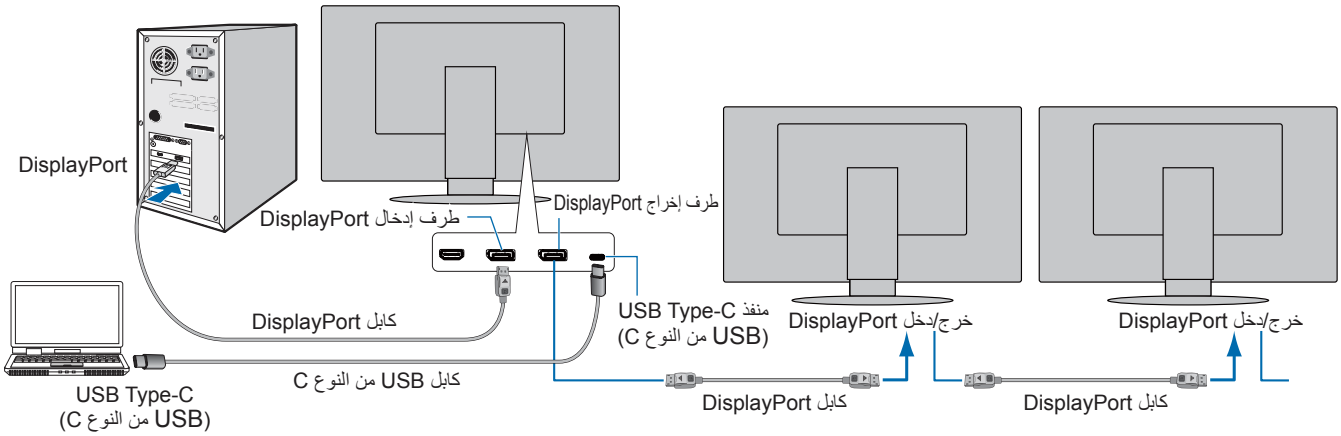

تلميح:
- عندما لا يكون هناك صورة، اتبع خطوة استكشاف الأعطال وإصلاحها «استرجاع من لا يوجد صورة» في صفحة ٣٣ وحدد إصدار «1.1» DP.
- عندما يتم تحديد ضبط وظيفة MST (نقل الدفق المتعدد)، لا تعمل وظيفة إدارة الطاقة وفقًا لتوجيه ErP.
- يتم فصل موزع USB مؤقتًا عند تغيير إعداد «DP OUT MULTISTREAM <التدفق المتعدد لخرج DP>».
  يرجى إزالة أي جهاز USB قبل تغيير الإعداد.

عند عرض الصور في التدفق المتعدد، يُرجى الرجوع إلى «DP OUT MULTISTREAM <التدفق المتعدد لخرج DP>» (انظر صفحة ٢٧).

■استرجاع من لا يوجد صورة

إذا لم تعرض الشاشات صورة بعد تهيئة «DP OUT MULTISTREAM <التدفق المتعدد لخرج DP>»، يرجى اتباع التعليمات التالية:

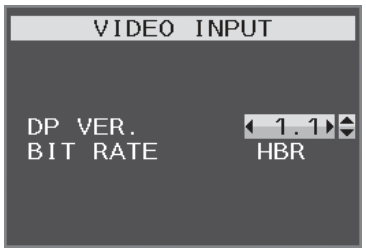

١. قم بإيقاف تشغيل جهاز الكمبيوتر.
٢. المس زر MENU (القائمة) لفتح قائمة OSD (المعلومات المعروضة على الشاشة) الخاصة بـ [NO SIGNAL] (عدم وجود إشارة).
٣. المس زر ∨ لفتح قائمة VIDEO INPUT (دخل الفيديو).
٤. اضغط مفتاح ∧ أو ∨ لفتح قائمة تبديل منفذ DisplayPort.
٥. حدد [1.1] [DP VER] للانتقال إلى إعداد منفذ DisplayPort.
٦. المس مفتاح MENU (القائمة) لغلق قائمة OSD (المعلومات المعروضة على الشاشة).
٧. قم بتشغيل جهاز الكمبيوتر.

تلميح: يتطلب MST (نقل الدفق المتعدد) وSST (نقل الدفق الواحد) مهايئ عرض مقابل.
تأكد من أن مهايئ العرض تدعم MST (نقل الدفق المتعدد).
يرجى الرجوع إلى تعليمات المستخدم الخاصة بالكمبيوتر لتغيير الإعدادات.
يرجى استخدام كابل DisplayPort معتمد.

استخدام وظيفة HUMAN SENSING الاستشعار البشري

تقلل وظيفة استشعار الوجود البشري من استهلاك الطاقة من خلال الكشف عن حركة الشخص.

تشمل وظيفة «HUMAN SENSING <استشعار الوجود البشري>» الإعدادين التاليين:

«MODE <الوضع>»	«HUMAN SENSING SETTING <إعداد استشعار الوجود البشري>»	لا يوجد شخص أمام الشاشة
«LIGHT <الضوء>»	1	«BRIGHTNESS <السطوع>» ٠ ٪
«DEEP <التعتيم>»	2	وضع توفير الطاقة

صورة لعملية استشعار الوجود البشري

أ. عندما لا يكشف المستشعر عن وجود شخص أمام الشاشة، تبقى الشاشة قيد التشغيل للمدة الزمنية المضبوطة في «HUMAN SENSING <استشعار الوجود البشري>» ← «START TIME <وقت البدء>» (انظر صفحة ٢٥).

ب. تعرض الشاشة إشعارًا بعد انقضاء المدة المنصوص عليها دون الكشف عن وجود بشري.
يمكنك إعداد شاشة الإشعارات من «SENSOR INFORMATION <معلومات المستشعر>» (انظر صفحة ٢٩).

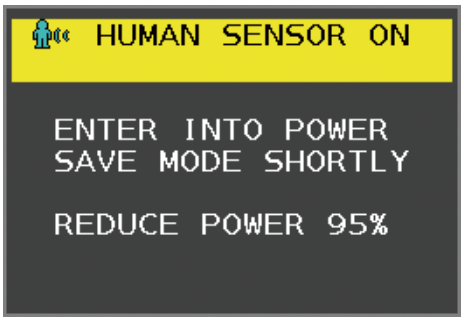

ج. بعد عرض الإشعارات، إذا تم ضبط «LIGHT <الإضاءة>» على «HUMAN SENSING <استشعار الوجود البشري>»، يخفت ضوء الشاشة بالتدريج حتى يصل السطوع إلى ٠ ٪.
إذا تم ضبط «DEEP <تعتيم>» على «HUMAN SENSING <استشعار الوجود البشري>»، تدخل الشاشة في وضع توفير الطاقة.

د. عندما يكشف المستشعر عن عودة شخص، تتحول الشاشة تلقائيًا من وضع توفير الطاقة إلى الوضع العادي.

تلميح: عندما يتم ضبط «LIGHT <الإضاءة>» على «HUMAN SENSING <استشعار الوجود البشري>»، تسطع الشاشة تدريجيًا حتى تعود إلى درجة السطوع الأصلي.

ه. تعود الشاشة إلى الوضع العادي.

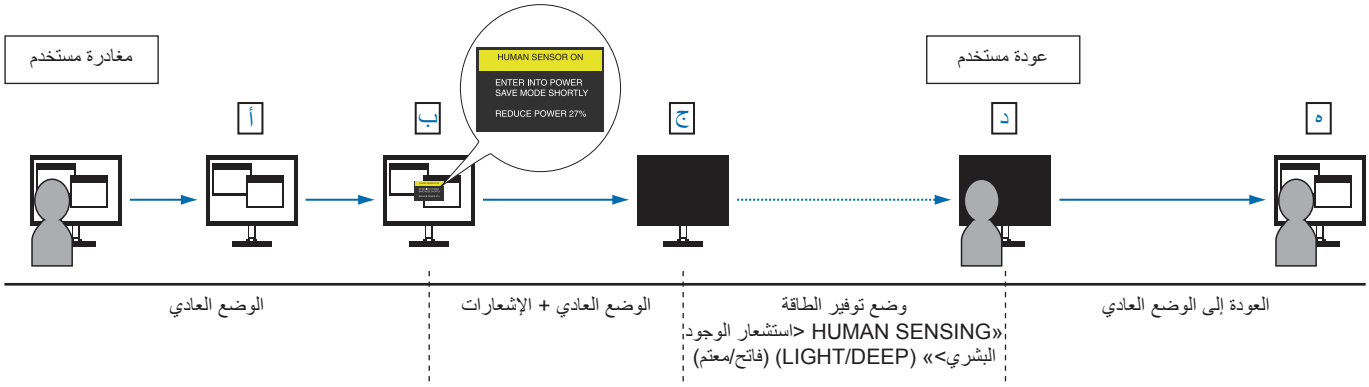

استخدام وظيفة AUTO BRIGHTNESS (السطوع التلقائي)

يمكن ضبط سطوع شاشة LCD بحيث يزيد أو ينخفض وفقًا لكمية الإضاءة المحيطة الموجودة داخل الغرفة. فإذا كانت الغرفة ساطعة الإضاءة، تصبح الشاشة ساطعة بنفس الدرجة. أما إذا خفتت الإضاءة، يخفت ضوء الشاشة تبعًا لذلك. ويتمثل الغرض من هذه الوظيفة في جعل المشاهدة أكثر راحة للعين، من خلال توفير مجموعة من ظروف الإضاءة.

SETUP (الإعداد)

استخدام الإجراءات التالية لتحديد نطاق السطوع الذي ستستخدمه الشاشة عند تفعيل وظيفة «AUTO BRIGHTNESS <السطوع التلقائي>».

١. اضبط مستوى سطوع يتناسب مع وضع الغرفة المضيئة.

هذا هو مستوى السطوع الذي ستصل الشاشة إليه عندما يصل مستوى الإضاءة المحيطة إلى أقصاه. قم بتهيئة هذا الإعداد عندما تكون الإضاءة في الغرفة في أقصى حد لها.
حدد «ON <تشغيل>» في قائمة «AUTO BRIGHTNESS <السطوع التلقائي>» (**الشكل ١**). ثم استخدم المفاتيح الأمامية لتحريك المؤشر حتى إعدادات «BRIGHTNESS <السطوع>». اختر مستوى السطوع المرغوب فيه (**الشكل ٢**).

الشكل ١

الشكل ٢

٢. اضبط مستوى إضاءة الغرفة المظلمة.

هذا هو أقل مستوى سطوع تصل إليه الشاشة عندما يكون مستوى الإضاءة المحيطة في أدنى مستوى. تأكد أن الغرفة مظلمة عند ضبط هذا المستوى.
ثم استخدم المفاتيح الأمامية لتحريك المؤشر حتى إعدادات «BRIGHTNESS <السطوع>». اختر مستوى السطوع المرغوب فيه (**الشكل ٣**).

الشكل ٣

عند تنشيط وظيفة «AUTO BRIGHTNESS <السطوع التلقائي>»، يتغير مستوى إضاءة الشاشة تلقائيًا طبقًا لظروف الإضاءة المحيطة في الغرفة (**الشكل ٤**).

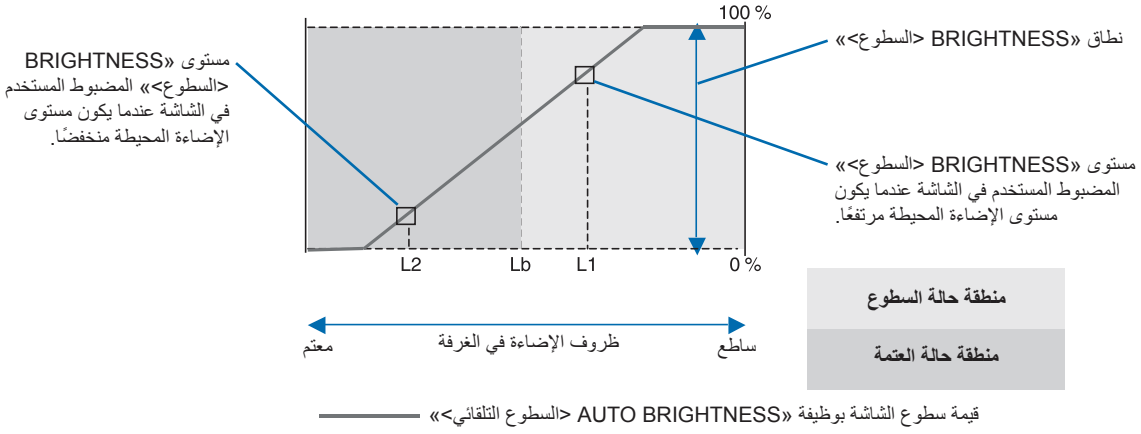

الشكل ٤

Lb: (سطوع منخفض): الحد بين ظروف الإضاءة الساطعة والخافتة؛ تم ضبطه في المصنع
L1: (مستوى السطوع الأول): مستوى «BRIGHTNESS <السطوع>» المضبوط المستخدم في الشاشة عندما يكون مستوى الإضاءة المحيطة مرتفعًا (L1>Lb)
L2: (مستوى السطوع الثاني): مستوى «BRIGHTNESS <السطوع>» المضبوط المستخدم في الشاشة عندما يكون مستوى الإضاءة المحيطة منخفضًا (L2<Lb)
مستوى السطوع الأول ومستوى السطوع الثاني هما مستويا السطوع اللذان يضبطهما المستخدم للتعويض عن التغييرات في الإضاءة المحيطة.

مشكلات صورة الشاشة وإشارة الفيديو

■مشكلات إشارة الصورة والفيديو في الشاشة

لا توجد صورة

- تأكّد أن كبل الإشارة متصل كليًا بالشاشة والكمبيوتر.
- تأكّد أن كبل العرض الخاص بجهاز الكمبيوتر مستقر بالكامل في فتحته.
- تأكّد من عدم وجود مهايئ محول منفذ DisplayPort متصل. لا تدعم الشاشة مهايىء محول منفذ DisplayPort.
- تأكّد من تشغيل جهاز الكمبيوتر والشاشة.
- قد تكون الشاشة في وضع توفير الطاقة. تنتقل الشاشة تلقائيًا إلى وضع الاستعداد بعد وقت مضبوط مسبقًا من فقدان إشارة الفيديو.
- إذا لم يكن اتصال محطة الإدخال الحالية تحتوي على إشارة إدخال نشطة، فالمس المفتاح INPUT/SELECT (إدخال/تحديد) لتبديل المدخلات.
- إذا تم تعيين إعداد قائمة OSD «VIDEO DETECT <اكتشاف الفيديو>» على «NONE <لا شيء>»، فقم بتغيير الإعداد إلى «FIRST <الأول>».
- تأكد من اختيار دقة مدعومة على بطاقة العرض أو النظام المستخدم، وفي حالة ساورتك الشكوك، يرجى الرجوع إلى دليل التشغيل الخاص بوحدة التحكم في العرض أو النظام لتغيير مستوى الدقة.
- تحقق من الشاشة وبطاقة العرض الخاصة بك فيما يتعلق بالتوافق وتوقيت الإشارات الموصى به.
- تحقق من عدم وجود السنون مثنية أو مضغوطة في موصل كبل الإشارة.
- تأكّد أن الجهاز المتصل يرسل إشارة إلى الشاشة.
- إذا كان مؤشر LED الأمامي أزرق داكن، فتحقق من حالة وضع «OFF MODE SETTING <إعداد إيقاف التشغيل» (انظر صفحة ٢٤) أو «HUMAN SENSING <استشعار الوجود البشري>» (انظر صفحة ٢٥).
- عند استخدام كابل USB Type-C (USB من النوع C) لتوصيل جهاز كمبيوتر بالشاشة، يُرجى التحقق من أن منفذ الكمبيوتر المتصل يتوافق مع وضع DisplayPort Alt Mode.
- عند استخدام كبل USB-C لتوصيل الكمبيوتر بالشاشة، تأكد من أن كبل USB-C يتوافق مع SuperSpeed USB.
- سيتم إيقاف تشغيل الشاشة تلقائيًا عن طريق وظيفة «POWER SAVE TIMER <مؤقت توفير الطاقة>» عندما يكون إعداد «POWER SAVE TIMER <مؤقت توفير الطاقة>» على وضع «ON» (التشغيل) ويستمر في وضع توفير الطاقة لمدة ساعتين. يُرجى لمس مفتاح التشغيل.

ثبات الصورة

- لا تعرض صورة ثابتة لفترة طويلة، حيث قد يؤدي ذلك إلى ترك بقايا في الصورة (انظر صفحة ١٠).

عدم عرض الدقة المحددة بشكل مناسب

- إذا كانت الدقة التي قمت بتعيينها أكثر من النطاق أو أقل منه، ستظهر نافذة «OUT OF RANGE <خارج النطاق>» وستحذرك. يُرجى تعيين دقة مدعومة في جهاز الكمبيوتر المتصل.

عدم ثبات الصور أو عدم وضوحها أو ظهور تشوش بها

- تأكّد أن كبل الإشارة متصل كليًا بالشاشة والكمبيوتر.
- تحقق من توافق الشاشة مع بطاقة الشاشة وتوقيتات الإشارة الموصى بها.
- في حالة عدم وضوح النص، فينبغي تغيير وضع الفيديو إلى وضع غير متداخل مع استخدام معدل تحديث ٦٠ هرتز.

الصورة غير ساطعة

- في حال تذبذب السطوع، تأكّد أن «DV MODE <وضع DV>» مضبوط على «STANDARD <قياسي>».
- تأكد من إغلاق تشغيل «ECO MODE <الوضع الاقتصادي>» و«AUTO BRIGHTNESS <السطوع التلقائي>».
- إذا كان السطوع متذبذب، تأكد من إيقاف تشغيل «AUTO BRIGHTNESS <السطوع التلقائي>».
- تأكّد أن كبل الإشارة متصل كليًا بالشاشة والكمبيوتر.
- يحدث تراجع سطوع شاشة LCD بسبب الاستخدام لمدة طويلة أو حالات البرودة الشديدة.
- عند استخدام طرف إدخال HDMI، يُرجى تغيير «VIDEO LEVEL <مستوى الفيديو>» (انظر صفحة ٢٦).

عدم ظهور الصورة المعروضة بالحجم المناسب

- تأكد من تحديد التوقيتات الرئيسية المدعومة لبطاقة العرض أو النظام المستخدم.
  (يُرجى الرجوع إلى هذا الدليل الخاص بالنظام أو بطاقة العرض للدقة المدعومة وتغيير الإعدادات).
- عند استخدام طرف إدخال HDMI، يُرجى تغيير «OVER SCAN <الفحص الكامل>» (انظر صفحة ٢٦).

تباينات السطوع بمرور الوقت

- غيّر وضع «AUTO BRIGHTNESS <السطوع التلقائي>» على وضع «OFF <إيقاف تشغيل>» ثم اضبط «BRIGHTNESS <السطوع>».
- غيّر وضع «DV MODE <وضع DV>» على «STANDARD <قياسي>» ثم اضبط «BRIGHTNESS <السطوع>».

تلميح: عند تعيين «AUTO BRIGHTNESS <السطوع التلقائي>» على «ON <تشغيل>»، تضبط الشاشة السطوع تلقائيًا بناءً على البيئة المحيطة.
عند تغيير سطوع البيئة المحيطة، سيتغير سطوع الشاشة كذلك.
عند تعيين «DV MODE <وضع DV>» على «DYNAMIC <ديناميكي>» تضبط الشاشة السطوع تلقائيًا بناءً على إشارة الفيديو.

تم تدوير قائمة OSD (المعلومات المعروضة على الشاشة) المعروضة

- تأكد من إعدادات «OSD ROTATION <تدوير المعلومات المعروضة على الشاشة>».

لا توجد صورة في توصيل الشاشة المتعددة

- تأكد من أن مستوى الدقة أقل من إعداد الدقة الموصي به.
- تحقق للتأكد من أن بطاقة العرض تدعم MST (نقل الدفق المتعدد).
- يعتمد عدد الشاشات المتصلة معًا بشكل تسلسلي من خلال وضع SST (نقل الدفق الواحد) على حدود محتويات HDCP.
- يرجى استخدام كابل DisplayPort معتمد.

■مشاكل الأجهزة

مفتاح POWER (الطاقة) لا يستجيب

- افصل كبل الطاقة الخاص بالشاشة من مأخذ التيار المتردد لإيقاف تشغيل الشاشة وإعادة ضبطها.

عدم إضاءة مصباح LED الموجود على الشاشة (يتعذر رؤية اللون الأزرق أو الأصفر الكهرماني)

- تأكّد من اتصال كبل الطاقة بصورة صحيحة بالشاشة والحائط، وتأكّد أن زر طاقة الشاشة قيد التشغيل.
- قم بزيادة ضبط «LED BRIGHTNESS <سطوع إضاءة LED>».

لا يوجد فيديو

- في حالة عدم وجود مقطع فيديو على الشاشة، قم بإيقاف تشغيل مفتاح POWER (الطاقة) وتشغيله مرة أخرى.
- تأكّد أن جهاز الكمبيوتر ليس في وضع توفير الطاقة بالضغط على لوحة المفاتيح المتصلة أو الماوس المتصل.
- عند استخدام منفذ العرض، تتوقف بعض البطاقات عن إخراج إشارات فيديو في وضع الدقة المنخفض عند OFF/ON (تشغيل / إيقاف تشغيل) الشاشة أو في حالة توصيلها / فصلها عن سلك طاقة التيار المتردد.
- عند استخدام طرف إدخال HDMI، يُرجى تغيير «OVER SCAN <الفحص الكامل>» (انظر صفحة ٢٦).
- تأكد من ضبط «VIDEO DETECT <اكتشاف الفيديو>» على «NONE <لايوجد>» (انظر صفحة ٢٧).
- تأكد من ضبط USB FUNCTIONALITY« <وظائف »>USB على «ON <تشغيل>» (انظر صفحة ٢٧).

لا يوجد صوت

- تأكد مما إذا كان قد تم تنشيط وضع «MUTE <كتم>» الصوت.
- تأكد من عدم ضبط «VOLUME <مستوى الصوت>» على الحد الأدنى.
- تحقق للتأكد من أن جهاز الكمبيوتر يدعم إشارة الصوت عبر منفذ DisplayPort أو منفذ HDMI أو منفذ USB Type-C (USB من النوع C).
- قم بتوصيل سماعات الرأس بالشاشة.

لوحة وصل USB لا تعمل

- تحقق من أن كبل USB موصل على نحو سليم. راجع دليل المستخدم الخاص بجهاز USB.
- تحقق من اتصال منفذ USB العلوي الموجود في الشاشة بمنفذ USB السفلي الموجود في جهاز الكمبيوتر وتأكد من أن الكمبيوتر في وضع ON (تشغيل).
- تحقق من أن سلك USB-C موصل على نحو سليم.
- تحقق من إعدادات «USB FUNCTIONALITY <وظائف USB>» (انظر صفحة ٢٧).
- أغلق مفتاح الطاقة وأعد تشغيله.

استشعار الوجود البشري لا يعمل

- تأكد من عدم وجود أي غرض أمام (استشعار الوجود البشري).
- تأكد من عدم وجود أي مُعدة تبعث أشعة تحت حمراء أمام الشاشة.

جهاز USB Type-C (USB من نوع C) لا يعمل

«Warning: Remove USB-C cable» (تحذير: أزل كابل USB-C) تم عرض OSD (المعلومات المعروضة على الشاشة).

- اكتشفت الشاشة جهدًا كهربائيًا أو تيارًا غير طبيعي في منفذ USB Type-C (USB من النوع C). يُرجى إزالة كابل USB-C على الفور.

لا توجد صورة

- تأكد من ضبط «USB FUNCTIONALITY <وظائف USB>» على «ON <تشغيل>» (انظر صفحة ٢٧).
- تحقق مما إذا كان جهاز USB Type-C (USB من النوع C) المتصل يتوافق مع وضع DisplayPort Alt على USB Type-C (USB من النوع C).
- تحقق مما إذا كان كابل USB-C يتوافق مع SuperSpeed USB.

لم يبدأ الشحن أو الشحن غير مستقر

- تأكد من ضبط «USB FUNCTIONALITY <وظائف USB>» على «ON <تشغيل>» (انظر صفحة ٢٧).
- تحقق مما إذا كان جهاز USB Type-C المتصل يتوافق مع توصيل طاقة USB.
- تحقق ما إذا كان كبل USB-C يتوافق مع توصيل طاقة USB.
- قد تحتوي الشاشة على جهد أو تيار زائدين على منفذ USB Type-C (USB من النوع C). يُرجى إزالة كابل USB-C على الفور.
- إذا استمرت المشكلة، أزل كبل الطاقة الخاص بالشاشة من مأخذ التيار المتردد ثم أزل كبل USB-C. أعد توصيل سلك الطاقة وقم بتوصيل كبل USB-C.

طرف LAN لا يعمل

- عند تطبيق اتصال بسرعة ١٠٠٠ ميغابت، يُرجى استخدام كابل LAN متوافق.
- تأكد من اتصال جهاز الكمبيوتر بالشاشة عبر كابل USB Type-C (USB من النوع C).
- تأكد من إضاءة LAN عند توصيل كابل LAN بالشاشة.
- يرجى الرجوع إلى «أسماء القطع وتوصيل الأجهزة الملحقة» في صفحة ١٣ للحصول على معلومات حول حالات مصابيح LED الخاصة بمحطة LAN.
- تحقق مما إذا كانت «USB FUNCTIONALITY <وظائف USB>» مضبوطة على «AUTO <تلقائي>» أو «ON <تشغيل>».
- تحقق ما إذا تم ضبط «USB LAN <وصلة USB LAN>» على وضع «ON <تشغيل>».
- تأكد من تثبيت المُشغل.
- بناءً على نوع جهاز الكمبيوتر أو نظام التشغيل، قد يُطلب تثبيت مُشغل يدويًا. للحصول على أحد تحديثات المُشغل، قم بزيارة الموقع الإلكتروني لـ Realtek، وقم بتنزيل صيغة الملف المطلوبة من «Realtek USB GBE Ethernet Family Controller Software».

المواصفات

■توقيت الإشارة المتوافقة

يظهر الجدول التالي توقيت إشارة إعادة ضبط المصنع المعتاد لكل نوع توصيل. قد لا تتمكن بعض بطاقات العرض من دعم الدقة المطلوبة لإعادة إخراج الصورة بشكل صحيح من خلال الوصلة المحددة. ستعرض الشاشة صور ملائمة عن طريق الضبط التلقائي لإشارة التوقيت المضبوطة مسبقًا في المصنع.

< توقيتات رئيسية مدعومة >

الدقة			التردد الرأسي	ملحوظات
أفقي		رأسي		
٦٤٠	x	٤٨٠	٦٠ هرتز	
٧٢٠	x	٤٨٠	٦٠ هرتز	
٧٢٠	x	٥٧٦	٥٠ هرتز	
٨٠٠	x	٦٠٠	٦٠/٥٦ هرتز	SVGA
١٠٢٤	x	٧٦٨	٦٠ هرتز	XGA
١٢٨٠	x	٧٢٠	٦٠/٥٠ هرتز	٧٢٠ بيكسل
١٢٨٠	x	٩٦٠	٦٠ هرتز	
١٢٨٠	x	١٠٢٤	٦٠ هرتز	SXGA
١٤٤٠	x	٩٠٠	٦٠ هرتز	
١٢٠٠	x	١٦٠٠	٦٠ هرتز	UXGA
١٦٨٠	x	١٠٥٠	٦٠ هرتز	
١٩٢٠	x	١٠٨٠	٦٠/٥٠ هرتز	١٠٨٠ بيكسل
١٩٢٠	x	١٢٠٠	٦٠ هرتز	موصى به

إشارة التداخل غير مدعومة.

تلميح: عندما تكون دقة الشاشة المحددة ليست دقة اللوحة الأصلية، يتم توسيع نطاق ظهور محتويات النص على الشاشة في الاتجاه الأفقي أو الرأسي لعرض الدقة غير الأصلية لملء الشاشة. يجري هذا التوسيع من خلال تقنيات دقة متدرجة تُستخدم في المعتاد وعلى نطاق واسع مع أجهزة اللوحة الموحدة.

■مواصفات المنتج

الطراز		EA242W
المنتج		شاشة LCD
مكون LCD		الفئة ٢٤,١ (٦١,١٣ سم قطريًا) المصفوفة النشطة: شاشة عرض بلورية سائلة (LCD) بتقنية الترانزستور الرقيق (TFT)
أقصى دقة (بكسل)		١٩٢٠ × ١٢٠٠
أقصى عدد ألوان		١٦,٧ مليون لون تقريبًا
المسافة بين البكسلات		٠,٢٧٠ مم (ارتفاع) × ٠,٢٧٠ مم (فولت)
السطوع (نموذجي)*١		٣٠٠ شمعة/م٢
نسبة التباين (نموذجية)*١		١٠٠٠:١ (١:٥٠٠٠، DV MODE (وضع الفيديو الرقمي) «DYNAMIC <ديناميكي>»)
زاوية الرؤية		١٧٨ درجة يمين/يسار، ١٧٨ درجة أعلى/أسفل (نسبة التباين ≤ ١٠)
وقت الاستجابة (النموذجي)		١٤ مللي ثانية (رمادي إلى رمادي) «RESPONSE IMPROVE <تحسين الاستجابة>» «OFF <إيقاف>») ٦ مللي ثانية (رمادي إلى رمادي) «RESPONSE IMPROVE <تحسين الاستجابة>» «ON <تشغيل>»)
المنطقة النشطة بالشاشة		٥١٨,٤ مم (العرض) × ٣٢٤,٠ مم (الارتفاع)
نسبة وحدات البكسل الفعالة*٢		≤ ٩٩,٩٩٩٧٪
أطراف الإدخال	HDMI	HDMI × ١ (HDCP١,٤) الفيديو: نظام RGB الرقمي، ونظام YCbCr الرقمي، (٤:٤:٤/٢:٢:٤) الصوت: PCM (تعديل كود الذبذبات) ٣٢، ٤٤,١، ٤٨ كيلو هرتز (١٦/٢٠/٢٤ بت)، قناتان
	منفذ العرض	DisplayPort الإصدار ١,٢ × ١ (HDCP ١,٣) الفيديو: نظام RGB الرقمي الصوت: PCM (تعديل كود الذبذبات) ٣٢، ٤٤,١، ٤٨ كيلو هرتز (١٦/٢٠/٢٤ بت)، قناتان
	USB من النوع C (التحميل)	USB من النوع C × ١ (وضع DP (منفذ العرض) البديل، توصيل الطاقة) الفيديو: نظام RGB الرقمي، DisplayPort الإصدار ١,٢ (HDCP ١,٣) الصوت: PCM (تعديل كود الذبذبات) ٣٢، ٤٤,١، ٤٨ كيلو هرتز (١٦/٢٠/٢٤ بت)، قناتان بيانات USB تحميل USB٣,٢ الجيل الأول توصيل الطاقة عبر USB: ٢٠ فولت - ٣,٢٥ أمبير كحد أقصى
أطراف الإخراج	منفذ العرض (MST/SST)	DisplayPort الإصدار ١,٢ × ١ (HDCP ١,٣) الفيديو: نظام RGB الرقمي (الإدخال: DisplayPort/منفذ USB من النوع C) الصوت: PCM (تعديل كود الذبذبات) ٣٢، ٤٤,١، ٤٨ كيلو هرتز (١٦/٢٠/٢٤ بت)، قناتان
	السماعة	مخرج تناظري للصوت، مقبس استريو صغير مقاس φ٣,٥ مم
منافذ USB	التحميل	النوع C × ١ (وضع DP (منفذ العرض) البديل، USB٣,٢ الجيل الأول، توصيل الطاقة عبر USB: ٢٠ فولت - ٣,٢٥ أمبير كحد أقصى
	التنزيل	النوع A × ٢ (USB٣,١ الجيل الأول)، ٥ فولت - ٠,٩ أمبير كحد أقصى.
طرف LAN (محول USB-LAN)		١٠BASE-T / ١٠٠BASE-TX / ١٠٠٠Base-T
سماعة خارجية		١ وات + ١ وات
الإمداد بالطاقة		تيار متردد ١٠٠ - ٢٤٠ فولت، ١,٤٠ - ٠,٧٠ أمبير، ٥٠/٦٠ هرتز
التشغيل	درجة حرارة	٥ ~ ٣٥ درجة مئوية/٤١ فهرنهايت إلى ~٩٥ فهرنهايت
	رطوبة	٢٠ ~ ٨٠٪ (بدون تكثيف)
	ارتفاع	≤ ٥٠٠٠ م
التخزين	درجة حرارة	-١٠ درجة مئوية إلى ٦٠ درجة مئوية/١٤ درجة فهرنهايت إلى ١٤٠ درجة فهرنهايت
	رطوبة	١٠٪ ~ ٨٥٪ (بدون تكثيف)
استهلاك الطاقة (التشغيل العادي*٥/ وضع الاستعداد*٦/ وضع الإيقاف)		١١٨ وات ١٩ وات/٠,٣٠ وات/٠,٢٥ وات
الأبعاد*٣	مع حامل	تقريبا. ٥٣١,٥ مم (عرض) × ٢٥٠,٠ مم (عمق) × ٣٦٥,٣ مم - ٥١٥,٣ مم (ارتفاع)
	بدون حامل	تقريبا. ٥٣١,٥ مم (عرض) × ٤٧,٦ مم (عمق) × ٣٤٧,٨ مم (ارتفاع)
تعديل الحامل	الارتفاع	١٥٠ مم (أفقي)، ٦٣,٨ مم (عمودي)
	الميل*٤/المحور/الدوران	٣٥ درجة لأعلى و٥ درجات/±٩٠ درجة/±١٧٠ درجة لأسفل
الوزن		تقريبا. ٤,٢ كجم (٩,٣ رطلاً) (الشاشة فقط) تقريبا. ٦,٧ كجم (١٤,٨ رطلاً) (مع الحامل المرفق)

تلميح: المواصفات الفنية قابلة للتغيير دون إشعار.

*١: تعتمد نسبة السطوع والتباين على وضع الإدخال وإعدادات الصورة الأخرى. سينخفض مستوى السطوع بمرور الوقت.
ونظرًا لطبيعة المعدات، ليس من الممكن الحفاظ بدقة على مستوى ثابت من السطوع.
*٢: باستثناء النتوءات.
*٣: على الرغم من أن لوحة LCD لهذا المنتج تم تصنيعها بدقة عالية، إلا أنه قد تكون هناك وحدات بكسل غير فعالة مثل تلك التي لا تضيء أبدًا أو التي تضيء دائمًا. تعني "نسبة البكسل الفعالة" نسبة عدد البكسلات الفعالة (طرح عدد البكسلات غير الفعالة من العدد الكامل للبكسلات) مقابل العدد الكامل للبكسلات الموجودة على لوحة LCD. يُرجى ملاحظة أن وجود وحدات بكسل غير فعالة لا يعني تعطل لوحة LCD.
*٤: بما في ذلك عند تثبيت الشاشة على ذراع مرنة.
*٥: إعداد المصنع.
*٦: عندما لا توجد إشارات إدخال. الوقت لوظيفة إدارة الطاقة: أقل من دقيقة واحدة (١)

■رسومات الأبعاد

لاحظ أن القيم المعروضة هي قيم تقريبية.

[EA242W] (الوحدة: مم)

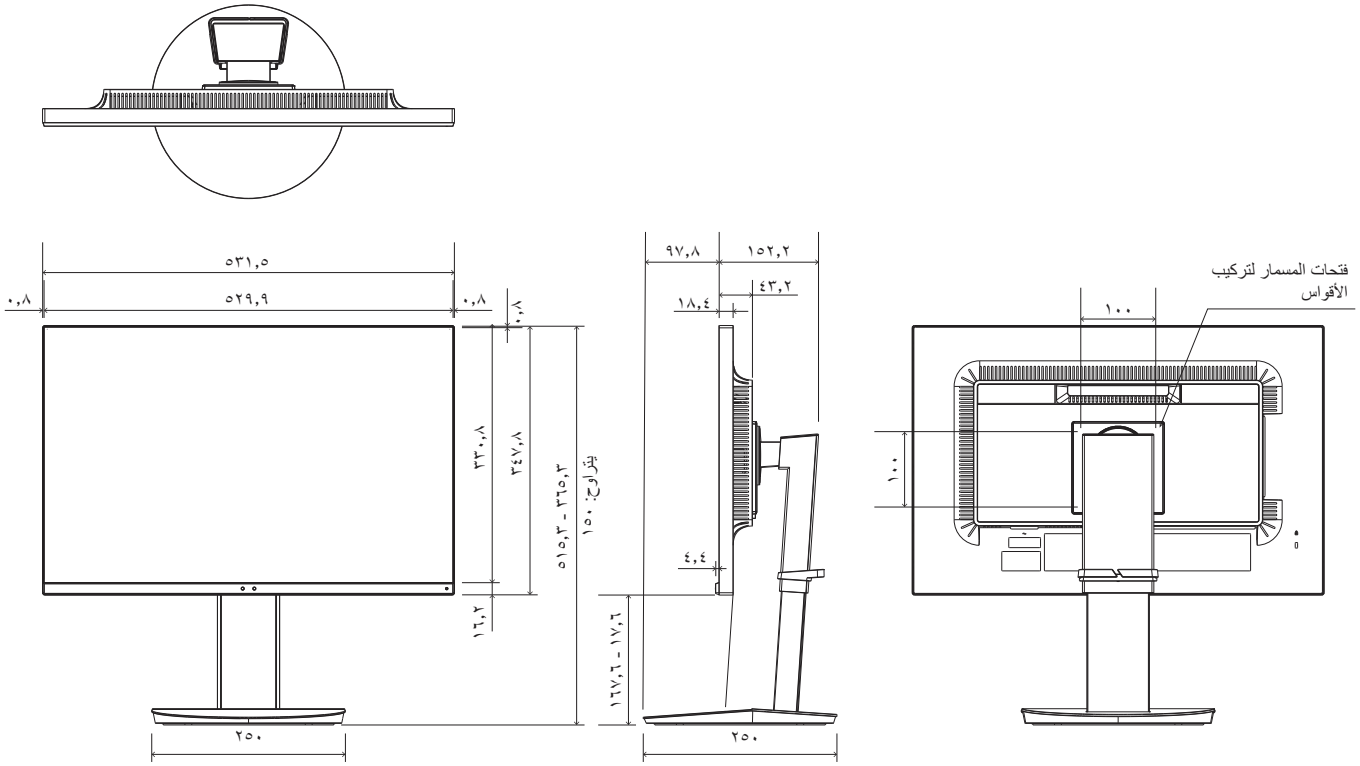

احتياطات التثبيت

- عند تحريك الشاشة، احرص على الإمساك بها من جوانبها أو أسفلها. لا تمسك بالشاشة عن طريق لوحة LCD أو الأزرار الموجودة بها. قد يؤدي عدم مراعاة ذلك إلى تلف المنتج أو تعطله أو التعرض للإصابة.
- لتركيب كتيفة تركيب متوافقة مع معايير VESA، استخدم براغي M٤ التي هي أطول بمقدار ٦ مم إلى ١٠ مم من سُمك كتيفة التركيب.

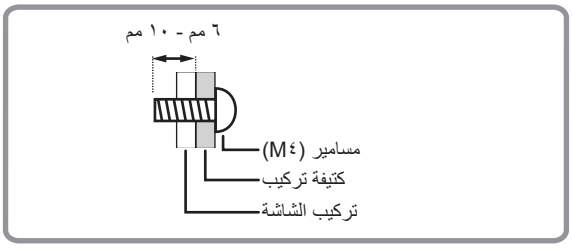

- تأكد من استخدام حامل التثبيت على الحائط المصمم أو المخصص لتركيب الشاشة.
- يجب تثبيت هذه الشاشة والحامل على الحائط الذي يمكن أن يتحمل ما لا يقل عن ٤ أضعاف أو أكثر من وزن الشاشة. قم بالتثبيت بالطريقة الأنسب للمواد والهيكل.
- لا تستخدم مفك البراغي الذي يعمل بالصدمات.
- لا تستخدم أي فتحات براغي غير تلك الخاصة بأقواس التثبيت الموجودة في الجزء الخلفي من الشاشة للتثبيت.

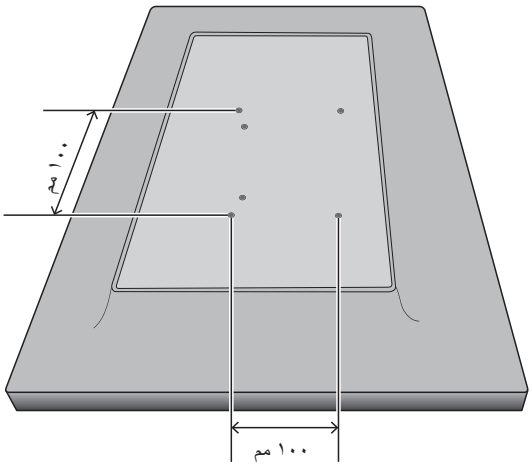

فتحات المسمار لتركيب الأقواس

- عند التثبيت، تحقق من زاوية الميل في المواصفات (صفحة ٤١).

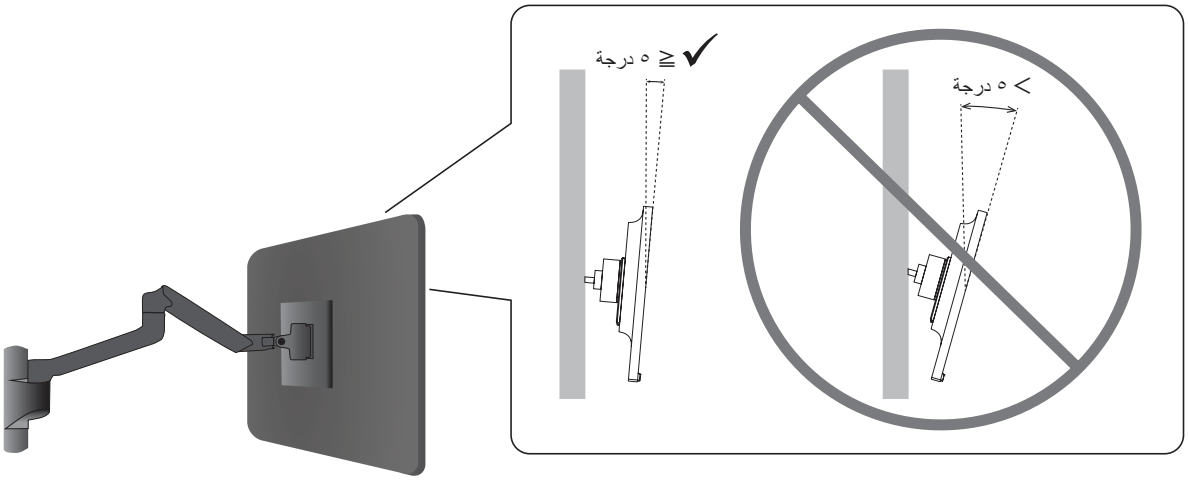

- بعد التثبيت، يُرجى التأكد بعناية من أن الشاشة آمنة، ولا يمكن أن تنفصل عن الحائط أو الحامل.

■تركيب كابل الأمان ومانع الانقلاب

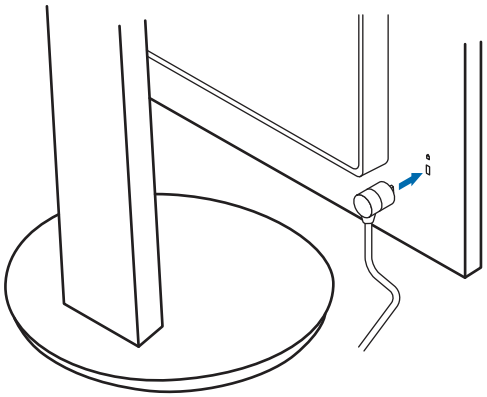

وفقًا لإجراءات السلامة، يمكنك تأمين الشاشة بوصلها بجسم ثابت عن طريق كابل أمان اختياري.

يرجى اتباع دليل تعليمات المورد الخاصة بتركيب كابل الأمان.

تم تصميم كابل الأمان (الذي يتم شراؤه بشكل منفصل) كدرع، لكنه لا يحمي الجهاز من سوء الاستخدام أو السرقة.

عند استخدام الشاشة، قم بتثبيت الشاشة على الحائط باستخدام سلك يمكنه دعم وزن الشاشة لمنع سقوط الشاشة. يجب أن يتم التثبيت بواسطة فني مؤهل، ويُرجى الاتصال بالمورد الخاص بك للحصول على مزيد من المعلومات.

المعلومات الصادرة عن الجهة المصنعة بشأن إعادة التدوير والطاقة

نحرص بشدة على حماية البيئة ونرى إعادة التدوير كأحد أولويات الشركة في محاولة تقليل العبء الواقع على البيئة. وفي هذا الإطار، فإننا نكرس أنفسنا لصناعة منتجات صديقة للبيئة ونواصل السعي جاهدين للمعاونة على تحديد وتطبيق أحدث المعايير القياسية الصادرة عن جهات مثل ISO (المنظمة الدولية للتوحيد القياسي) وTCO (اتحاد النقابات السويدية).

توفير الطاقة

تتميز هذه الشاشة بقدرة متطورة على توفير الطاقة، وعند إرسال إشارة إدارة طاقة الشاشة إلى شاشة العرض، يتم تنشيط وضع Energy Saving (توفير الطاقة)، ثم تدخل شاشة العرض في هذا الوضع.

للحصول على معلومات إضافية قم بزيارة:

https://www.sharpusa.com/ (في الولايات المتحدة الأمريكية)

https://www.sharpnecdisplays.eu (في أوروبا)

https://www.sharp-nec-displays.com/global/index.html (في جميع أنحاء العالم)

شرح الإضافة إلى لائحة EcoDesign

يتوافق الإعداد التالي مع «التكوين العادي» كما هو محدد في «لائحة التصميم البيئي (٢٠١٩/٢٠٢١)» وهو الإعداد الموصى به.

- تم ضبط «USB FUNCTIONALITY <وظائف USB>» على وضع «OFF <إيقاف تشغيل>».
- تم ضبط «DV MODE <وضع DV>» على «DYNAMIC <ديناميكي>»
- تم ضبط «USB LAN» على «OFF <إيقاف التشغيل>»

إذا قمت بتغيير هذه الإعدادات، فقد يكون استهلاك الطاقة أعلى من استخدام الإعداد الموصى به.

نظرًا للإمكانيات المتنوعة لتوفير الطاقة، تم تسمية أوضاع الطاقة المختلفة باسم «standby mode» (وضع الاستعداد).
تدخل الشاشة في «standby mode» (وضع الاستعداد) إذا كنت تستخدم الإعداد الموصى به.

SHARP

SHARP CORPORATION