SHARP

Kullanıcı Kılavuzu

Masaüstü Monitör

MultiSync®

EA272Q

EA272U

MODEL: DD-EA272Q, DD-EA272QW, DD-EA272U, DD-EA272UW

Bu monitörle ilgili yönetmelikler yukarıda listelenmiş model adların biri için geçerlidir.

Model adınızı görmek için lütfen monitörün arka kısmındaki etikete bakın.

İçindekiler

SAYIN MÜŞTERİ **2**
Önemli bilgi **3**
TCO Sertifikalı 4
Güvenlik Uyarıları ve Bakım 5
Tavsiye Edilen Kullanım ve Bakım 10
Ticari Marka ve Yazılım Lisansı 11
Birlikte Verilen Bileşenler **11**
Montaj **12**
Parça adı ve Çevresel Ekipmanların Bağlanması **13**
Güç Kablosunun Bağlanması **18**
Kablo tutucunun kullanılması **19**
Gücü Açma/Kapatma **20**
Gücü açma/kapatma 20
Menü Öğeleri **22**
Menü ekranının görüntülenmesi 22
Menü öğesi ayrıntıları 23
USB LAN işlevini kullanma **32**
DP OUT MULTISTREAM (DP ÇIKIŞ ÇOKLU AKIŞ) işlevini kullanma **33**
HUMAN SENSING (İNSAN ALGILAMA) fonksiyonu **35**
AUTO BRIGHTNESS (OTOMATİK PARLAKLIK) işlevinin kullanılması **36**
Sorun Giderme **37**
Ekran Görüntüsü ve Video Sinyali Sorunları 37
Donanım Sorunları 39
Özellikler **41**
Uyumlu sinyal zamanlaması 41
Ürün Özellikleri 42
Üreticinin Geri Dönüşüm ve Enerji Bilgisi **45**
Enerji Tasarrufu 45
EkoDesign Yönetmeliğine ek açıklama 45

SAYIN MÜŞTERİ

Bu ürünü satın aldığınız için teşekkür ederiz. Ürününüzün güvenliğini ve uzun yıllar sorunsuz çalışmasını sağlamak için lütfen aşağıdaki talimatları, “Güvenlik Uyarıları ve Bakım” bu ürünü kullanmadan önce dikkatlice okuyun.

NOT:

Ürün garantisi, uygun olmayan kurulum nedeniyle olan hasarları kapsamaz. Bu tavsiyelere uymamak garanti iptali ile sonuçlanabilir.

Önemli bilgi

EMC düzenlemelerine uygunluğun sürdürülmesi amacıyla, aşağıda yer alan terminallere bağlanmak için blendajlı kablolar kullanın: USB bağlantı noktası, USB Tip-C bağlantı noktası, HDMI giriş terminali ve DisplayPort giriş terminali.

Tedarikçinin Uygunluk Beyanı

SHARP LCD MONİTÖR, DD-EA272Q, DD-EA272QW, DD-EA272U, DD-EA272UW

Bu cihaz FCC Kuralları Bölüm 15'e uygundur Kullanımı, aşağıdaki iki koşula bağlıdır. (1) Bu cihaz zararlı interferansa neden olmayabilir, ve (2) bu cihaz istenmeyen çalışmaya sebep olabilecek interferans ta dahil olmak üzere, gelecek tüm interferansları kabul etmelidir.

Sorumlu Taraf:

SHARP ELECTRONICS CORPORATION
100 Paragon Drive, Montvale, NJ 07645
TEL: (630) 467-3000 www.sharpnecdisplays.us

SADECE ABD

UYARI:
SINIF I yapısına sahip bir aygıt, koruyucu topraklama bağlantısıyla ANA prize bağlanacaktır.

Bu Ekipmanın Tasfiye Edilebilir Parçaları hakkında bilgi

EĞER BU EKİPMANI TASFİYE EĞER BU EKİPMANI TASFİYE ETMEK İSTİYORSANIZ SIRADAN BİR ÇÖP KUTUSUNA ATMAYINIZ VE KESİNLİKLE ŞÖMİNEYE YA DA ATEŞE ATMAYINIZ!
Kullanılmış elektrikli ve elektronik ekipman her zaman toplanması ve yerel kanunlara gore AYRI olarak işlenmesi gerekir. Ayrı toplama sayesinde çevre dostu bir işlem, malzeme geri dönüşümü ve atıkların nihai şekilde atılmasının minimuma indirilmesi mümkündür. HATALI TASFİYE içindeki çeşitli maddeler dolayısıyla insan sağlığına ve çevreyezarar verebilir!
KULLANILAN EKİPMANI yerel tesislere, genelde belediye toplama tesislerine ya da diğer toplama tesislerine götürünüz. Eğer tasfiye konusunda bir şüpheniz varsa, yerel makamlarla ya da satıcılarla bağlantıya geçiniz ve doğru tasfiye metodu hakkında bilgi alınız.
SADECE AVRUPA BİRLİĞİ'NDEKİ KULLANICILAR VE BAZI DİĞER ÜLKE KULLANICILARI İÇİNDİR (ÖRNEĞİN NORVEÇ VE İSVİÇRE): Ayrı toplama yerlerine katılımınız kanunlara göre mecburidir.
Elektrikli ve elektronik ekipman (ya da ambalaj) üzerinde yer alan yukarıdaki sembol kullanıcılara bu durumu hatırlatır.
ÖZEL EVLERDEKİ kullanıcıların kullanılmış ekipman için mevcut iade tesisleri kullanmalarırica olunur. İade ücretsizdir.
Eğer ekipman İŞ AMAÇLARI için kullanıldıysa, lütfen satıcınızla bağlantıya geçin. Satıcınız size geri alım hakkında bilgi verecektir. Geri alımdan kaynaklanan maliyetleri ödemeniz talep edilebilir. Küçük ekipmanlar (ve küçük miktarlar) yerel toplama tesisiniz tarafından alınabilir. İspanya için: Lütfen ilgili toplama sistemi ya da yerel tesisle bağlantıya geçin ve kullanılmış ürünlerinizi geri almalarını rica edin.

TCO Sertifikalı

TCO Sertifikalı — BT ürünleri için üçüncü taraf sürdürülebilirlik sertifikasıdır

TCO Sertifikalı, BT ürünleri, mobil cihazlar, ekran ürünleri ve veri merkezi ürünleri için küresel sürdürülebilirlik sertifikasıdır. Kriter, hem sosyal ve çevresel sürdürülebilirliği hem de dönüşüm çözümlerini kapsar. Kritere uygunluk belli bir duruma bağlı olarak doğrulanmaktadır. TCO Sertifikalı ISO 14024 ile uyumlu üçüncü taraf sertifikasyonudur.

TCO sertifikalı monitörlerimizin listesini ve TCO Sertifikalarını (sadece İngilizce) görmek için web sitemizi ziyaret edin:

https://www.sharp-nec-displays.com/global/about/legal_regulation/TCO_mn/index.html

NOT:
(1) Bu ürün sadece satın alındığı ülkede servis alabilir.
(2) Bu kullanıcı kılavuzunun içindekiler izin alınmadığı takdirde kısmen veya tamamen tekrar basılamaz.
(3) Bu kullanıcı kılavuzunun içindekiler önceden haber verilmeksizin değiştirilebilir.
(4) Bu kullanıcı kılavuzu büyük dikkat gösterilerek hazırlanmıştır, bununla birlikte yanlış olabilecek noktalar, hatalar veya atlanmış yerler için lütfen bizimle temasa geçin.
(5) Bu kullanıcı kılavuzunda kullanılan görseller sadece gösterim amaçlıdır. Görsel ve gerçek ürün arasında tutarsızlık varsa, gerçek ürün geçerli olacaktır.
(6) (4) ve (5) numaralı maddelere bakılmaksızın, bu cihazın kullanımından kaynaklandığı iddia edilen kâr kaybı veya diğer konulardaki taleplerden sorumlu olmayacağız.
(7) Bu kılavuz tüm bölgelere ortak şekilde temin edilmektedir, bu yüzden diğer ülkeler için geçerli açıklamalar içerebilir.
(8) Bu kılavuzda kullanılan OSD menüsünün dili örnek olması amacıyla İngilizcedir.

Güvenlik Uyarıları ve Bakım

LCD RENKLİ MONİTÖRÜ KURARKEN VE
KULLANIRKEN EN İYİ PERFORMANS İÇİN
LÜTFEN AŞAĞIDAKİ NOKTALARA DİKKAT EDİN:

Semboller Hakkında

Bu kılavuz ürünün güvenli ve doğru kullanımını sağlamak, size ve başkalarına zarar gelmesini ve ayrıca mülkün zarar görmesini önlemek için bir dizi sembol kullanır. Semboller ve anlamları aşağıda açıklanmıştır. Bu kılavuzu okumadan önce bunları iyice anladığınızdan emin olun.

UYARI	Bu sembole dikkat edilmemesi ve ürünün yanlış kullanılması ciddi yaralanmalara veya ölüme neden olabilecek kazalara neden olabilir.
DİKKAT	Bu sembole dikkat edilmemesi ve ürünün yanlış kullanılması, kişisel yaralanmalara veya çevredeki mülkün zarar görmesine neden olabilir.

Sembol örnekleri

	Bu sembol, bir uyarı veya dikkat belirtir.
	Bu sembol, yasaklanmış bir eylemi belirtir.
	Bu sembol, zorunlu bir eylemi belirtir.

UYARI	
GÜÇ KABLOSUNU PRİZDEN ÇEKİN	Ürün arızalanırsa güç kablosunu çıkarın. Ürün duman çıkarır, garip koku veya ses çıkarırsa veya ürün düşmüş veya kabini kırıldıysa ürünün gücünü kapatın ve ardından güç kablosunu prizden çıkarın. Tamir için satıcınızla temasa geçin. Ürünü asla kendi başınıza onarmaya çalışmayın. Bunu yapmak tehlikelidir.
DEĞİŞİKLİK YAPMAYIN	Ürünün kabinini açmayın veya çıkarmayın. Ürünü parçalarına ayırmayın. Üründe yüksek voltaj alanları bulunur. Ürün kapaklarını açmak veya çıkarmak ve ürünü modifiye etmek sizi elektrik çarpması, yangın veya diğer risklere maruz bırakabilir. Servis için yetkili servis personeline başvurun.
YASAK	Yapısal hasar varsa veya standı çatlamış veya soyulmuşsa ürünü kullanmayın. Çatlaklar veya normal olmayan sallantılar gibi herhangi bir yapısal hasar fark ederseniz, lütfen yetkili servis personeline başvurun. Ürün bu durumda kullanılırsa, ürün düşebilir veya yaralanmaya yol açabilir.

UYARI	
Güç kablosunun kullanılması.	
YASAK	Kabloyu çizmeyin veya kabloda değişiklik yapmayın. • Kordonun üzerine ağır nesneler koymayın. • Ürünün ağırlığının kablo üzerine binmesine izin vermeyin. • Kabloyu halı vb. ile örtmeyin. • Kabloyu aşırı güç kullanarak bükmeyin, çevirmeyin veya çekmeyin. • Kabloya ısı uygulamayın. Güç kablosunu dikkatli kullanın. Kablonun hasar görmesi yangına veya elektrik çarpmasına neden olabilir. Kablo hasar görmüşse (kabloların telleri çıkmış, kablolar kopmuşsa vb.) ürünün gücünü kapatın, ardından güç kablosunu güç prizinden çekin. Satıcınızdan onu değiştirmesini isteyin.
DOKUNMAYIN	Gök gürültüsü duyarsanız fişe dokunmayın. Bunu yapmak elektrik çarpmasına neden olabilir.
ISLAK ELLERLE DOKUNMAYIN	Güç kablosunu ıslak ellerle bağlamayın veya çıkarmayın. Elektrik çarpmasına neden olabilir.
YAPTIĞINIZDAN EMİN OLUN	Lütfen bu ürün ile birlikte sağlanmış olan güç kablosunu güç kablosu tablosuna uygun şekilde kullanın. Ürünün kurulu olduğu yerde, belirtilmiş olan güç kaynağı voltajını aşmayın. Aksi halde yangına veya elektrik çarpmasına sebep olabilir. Lütfen Ürün Özelliklerinde yer alan güç kaynağı voltajı bilgilerine bakın. Bu ürünle birlikte bir güç kablosu verilmemişse, lütfen bizimle iletişime geçin. Diğer tüm durumlar için lütfen güç kablosunu, ürünün bulunduğu prize uygun fiş stiliyle kullanın. Uyumlu güç kablosu, elektrik prizinin AC voltajına karşılık gelir ve satın alındığı ülkenin güvenlik standartlarına uygun olarak onaylanmıştır ve bu standartlara uyulmuştur.
TOPRAKLAN-MALIDIR	Bu ekipman güç kablosunun toprak bağlantısı varken çalışacak şekilde dizayn edilmiştir. Güç kablosu toprak bağlantısına sahip değilse, elektrik çarpabilir. Lütfen güç kablosunun duvar prizine doğrudan bağlandığından ve uygun şekilde topraklandığından emin olun. 2 uçlu priz dönüştürme adaptörü kullanmayın.
YAPTIĞINIZDAN EMİN OLUN	Lütfen ürünü aşağıdaki bilgilere göre kurun. Ürünü taşırken, hareket ettirirken veya kurarken, kişisel yaralanmaya veya ürüne zarar vermeden ürünü dört koldan kaldırabilmek amacıyla, lütfen gerektiği kadar çok kişi kullanın. Takma ve sökme ile ilgili detaylı bilgiler için lütfen opsiyonel montaj ekipmanları ile birlikte verilen talimatlara başvurun. Ürünün üzerindeki havalandırma deliklerini kapatmayın. Ürünün yanlış takılması üründe hasara, elektrik çarpmasına veya yangına neden olabilir. Ürünü aşağıda belirtilen yerlere monte etmeyin: • Dar alanlar ve yetersiz havalandırılan alanlar. • Bir radyatörün, diğer ısı kaynaklarının yanına veya doğrudan güneş ışığı alan yerlere. • Sürekli vibrasyon olan alanlara. • Nemli, tozlu, buharlı veya yağlı alanlara. • Aşındırıcı gazların bulunduğu ortam (kükürt dioksit, hidrojen sülfür, nitrojen dioksit, klor, amonyak, ozon, vs.). • Dış mekanlara. • Yüksek sıcaklıktaki yerlere, hızlı nem değişikliklerinin olduğu ve yoğuşmanın muhtemel olduğu yerlere. Ürünü, kullanım kılavuzunda açıklanmayan herhangi bir konfigürasyonda veya konumda monte etmeyin. Ürünü monte ederken kullanılabilecek Eğme aralıkları için lütfen Ürün Özelliklerine bakın.

UYARI	
YAPTIĞINIZDAN EMİN OLUN	Depremler ya da diğer şoklardan kaynaklanabilecek devrilme ve düşmeleri önleyin. Deprem veya diğer şoklar sebebiyle devrilmeden dolayı yaralanmaları veya ürünün hasar görmesini önlemek için, ürünü sağlam bir yere monte ettiğinizden ve gerekli önlemleri aldığınızdan emin olun. Düşme ve devrilmeyi önleyecek önlemler yaralanma riskini azaltmak içindir, ancak tüm depremlere karşı etkinliği garanti değildir. • Ürünün devrilmesi veya düşmesi sonucu oluşabilecek hasarları ve kişisel yaralanmaları önlemek için, ürünün onaylı bir esnek kola (ör. TUEV GS işareti) veya ürünün ağırlığını destekleyen bir standa monte edilmesi gereklidir. • Ürünün veya standın hasar görmemesi için, sadece ürün standından çıkarılan vidaları veya belirtilen vidaları kullanın. • Ürünü esnek bir kola veya standa monte ederken lütfen tüm vidaları sıkın (Önerilen Sıkma Kuvveti: 98 - 137 N•cm). Gevşek bir vida ürünün düşmesine neden olarak ürünün hasar görmesine veya kişisel yaralanmaya neden olabilir. • Ürün montaj için düz bir yüzeye yüzü aşağı bakacak şekilde yerleştirilemiyorsa, esnek kolun takılması iki veya daha fazla kişi tarafından gerçekleştirilmelidir. Denge Tehlikesi. Ürün düşebilir, ciddi kişisel yaralanmalara veya ölüme neden olabilir. Yaralanmayı önlemek için bu ürün, montaj talimatlarına uygun olarak zemine/duvara sağlam bir şekilde bağlanmalıdır. Birçok yaralanma, özellikle de çocukların uğrayabilecekleri, aşağıdakiler gibi basit önlemlerin alınmasıyla önlenebilir: • DAİMA ürünün üreticisi tarafından tavsiye edilen ayakları veya montaj yöntemlerini kullanın. • DAİMA ürünü güvenle destekleyebilecek mobilya kullanın. • DAİMA ürünün destekleyici mobilyanın kenarından sarkmadığından emin olun. • DAİMA çocukları ürüne ya da kumandasına ulaşmak için mobilyaya tırmanmanın tehlikeli olduğu konusunda eğitin. • Ürüne bağlı kordonları ve kabloları DAİMA ürünün devrilmesine, çekilmesine veya takılmasına yol açmayacak şekilde döşeyin. • Ürünü ASLA dengesiz bir yere koymayın. • Hem mobilyayı hem de ürünü uygun desteklerle sabitlemediğiniz sürece ürünü ASLA yüksek mobilyaların üstüne (dolap ya da kitaplık gibi) yerleştirmeyin. • Ürünü ASLA ürün ve destekleyici mobilya arasına yerleştirilmiş olabilecek kumaş veya diğer malzemelerin üzerine yerleştirmeyin. • Ürünün yerleştirildiği mobilyanın ya da ürünün üstüne ASLA çocuklarının ilgisini çekebilecek oyuncak ya da uzaktan kumanda gibi şeyler bırakmayın. • Ürünü yüksek bir yere kurarken HER ZAMAN duvara montaj aksesuarları kullanın. Ürünü yüksek bir yere kurarken ASLA bir monitör standına yerleştirmeyin. Mevcut ürün elde tutulacak ve başka bir yere taşınacaksa, yukarıda belirtilen tüm hususlara aynen dikkat edilmelidir.
YASAK	Bu ürünü, eğik veya dengesiz taşıma arabasına, standa ya da masaya yerleştirmeyin. Bunu yapmak düşme veya devrilmeye yol açabilir ve yaralanmaya sebep olabilir.
YASAK	Kasadaki yuvalara herhangi bir nesne sokmayın. Elektrik çarpmasına, yangına ya da ürünün bozulmasına yol açabilir. Nesneleri çocuklardan ve bebeklerden uzak tutun. Kasa yuvasının içine herhangi bir nesne girerse, ürünün gücünü kapatın, sonra fişini prizden çekin. Tamir için satıcınızla temasa geçin.
ISLATMAYIN	Kasaya herhangi bir sıvı dökmeyin ya da ürununüzü su yakınında kullanmayın. Gücü hemen kapatın, ürununüzü duvardaki prizden çekin ardından yetkili servis personeline servis yaptırın. Elektrik çarpmasına sebep olabilir veya yangın başlatabilir. Ürünü klima gibi su tahliyesi olan ekipmanların altına kurmayın.

UYARI	
YASAK	Ürünü temizlerken, tozları uzaklaştırmak için yanıcı gaz spreyler kullanmayın. Bunu yapmak bir yangına yol açabilir.
YASAK	Monitörün kullanımına nükleer tesiste nükleer reaksiyon kontrolü, tıbbi yaşam destek sistemi ve bir silah sisteminde füze fırlatma kontrolü gibi ölüme, kişisel yaralanmaya, ciddi fiziksel hasara veya başka kayıplara doğrudan neden olabilecek ölümcül riskler veya tehlikeler eşlik etmemelidir.

DİKKAT	
Güç kablosunu kullanma.	
YAPTIĞINIZDAN EMİN OLUN	Monitör, kolay erişilebilir bir güç çıkışına yakın montajlanmalıdır.
YAPTIĞINIZDAN EMİN OLUN	Güç kablosunu ürünün AC giriş terminaline bağlarken konektörün tam ve sıkı bir şekilde takıldığından emin olun. Güç kablosunun yetersiz şekilde bağlanması fişin aşırı ısınmasına neden olabilir; fiş bağlantısına toz girmesine izin vererek yangına neden olabilir. Tam takılmamış bir fişin pimlerine dokunmak, elektrik çarpmasına neden olabilir.
YAPTIĞINIZDAN EMİN OLUN	Yangın veya elektrik çarpmasını önlemek için, güç kablosunu aşağıda belirtildiği gibi kullanın. • Güç kablosunu takarken veya çıkarırken güç kablosunu fişinden tutarak çekin. • Ürünü temizlemeden önce veya ürünü uzun bir süre kullanmayı planlamıyorsanız, güç kablosunu elektrik prizinden çıkarın. • Güç kablosu veya fişi ısındığında veya hasar gördüğünde, güç kablosunu elektrik prizinden çıkarın ve yetkili bir servis elemanı ile iletişime geçin.
YAPTIĞINIZDAN EMİN OLUN	Yumuşak bir kuru bez kullanarak güç kablosunu düzenli olarak tozdan arındırın.
YAPTIĞINIZDAN EMİN OLUN	Ürünü taşımadan önce ürünün kapalı olduğundan emin olun ardından güç kablosunu prizden çekin ve ürünü diğer cihazlara bağlayan tüm kabloların bağlantısının kesildiğinden emin olun.
YASAK	Güç kablosunu uzatma prizi ile kullanmayın. Uzatma kablosu eklemek aşırı ısınma sonucu yangına neden olabilir.
YAPTIĞINIZDAN EMİN OLUN	Lütfen bina tesisatındaki dağıtım sisteminin nominal değeri 120/240 V, 20 A (maksimum) olan devre kesiciye sahip olduğundan emin olun.
YASAK	Güç kablosunu ve USB kabloyu birbirine sarmayın. Isıyı toplayabilir ve yangına neden olabilir.
YASAK	Aşırı gerilime sahip bir LAN'a bağlamayın. LAN kablosu kullanırken, aşırı gerilime sahip olabilecek kablolama ile çevresel aygıtlara bağlantı yapmayın. LAN terminalindeki aşırı voltaj elektrik çarpmasına neden olabilir.
YASAK	Ürünün kurulu olduğu masanın üstüne tırmanmayın. Masanın üzerindeki tekerlekler tam olarak kilitlenmemişse ürünü tekerlekli bir masaya monte etmeyin. Ürün düşerek zarar görebilir veya yaralanmalara neden olabilir.

DİKKAT	
YAPTIĞINIZDAN EMİN OLUN	Standın montajı, sökülmesi ve ayarlanması. • Parmaklarınızı sıkıştırabileceği için standı çekerken dikkatli olun. • Vidaları çıkarırken monitör standının düşmesini önlemek için lütfen monitör standını sıkıca tutun. Kişisel yaralanmaya neden olabilir. • Tabanı stanttan ayırırken düşmesini önlemek için lütfen tabanı sıkıca tutun. Kişisel yaralanmaya neden olabilir. • Ekranı döndürmeden önce güç kablosunu ve tüm kabloları üründen çıkarın. Aksi takdirde, güç kablosu veya kablolar aşırı kuvvetle çekilerek kişisel yaralanmaya veya ürünün hasar görmesine neden olabilir. • Ekranı döndürürken en yüksek seviyeye kaydırın ve maksimum eğime ayarlayın. Aksi halde kişisel yaralanmaya neden olabilir veya ekranın masaya çarpmasına neden olabilirsiniz.
YAPTIĞINIZDAN EMİN OLUN	Ürünü esnek kol üzerine monte ederken kullanılabilecek Eğme aralıkları için lütfen Ürün Özelliklerine bakın. Monitörü aşağı doğru 5 dereceden fazla eğmeyin. Bunu yapmak, LCD panelin ayrılmasına, ürünün zarar görmesine veya kişisel yaralanmaya neden olabilecek şekilde düşmesine neden olabilir.
YASAK	Lütfen ürünü itmeyin ya da ürüne tırmanmayın. Ürüne tutunmayın veya asılmayın. Ürünü sert nesnelerle silmeyin veya ürüne vurmayın. Ürün düşerek zarar görebilir veya yaralanmalara neden olabilir.
YASAK	Ekrana vurmayın veya çarpmayın. Sivri uçlu bir nesneyle ekrana doğru yaslanmayın. Üründe ciddi hasara veya kişisel yaralanmaya neden olabilir.
YASAK	Ürünün ısınan parçaları ile uzun süre temas etmeyin. Aksi halde düşük sıcaklık yanıkları oluşabilir.
YAPTIĞINIZDAN EMİN OLUN	Ekrandan gelecek rahatsız edici yansımalardan kaçınmak amacıyla kontrollü aydınlatma ortamlarında eğlence amaçlı kullanım için uygundur.
YASAK	Kulaklıklar kulağınızda takılıyken ürüne kulaklık bağlamayın. Ses seviyesine bağlı olarak kulaklarınıza zarar verebilir ve işitme kaybına neden olabilir.
YASAK	Ürünün üzerini örten plastik poşet ile oynamayın. Bu poşeti başka bir amaç için kullanmayın. Boğulma tehlikesini önlemek için bu poşeti başınızın, burnunuzun veya ağzınızın üzerine koymayın. Bu poşeti başka bir kişinin başının, burnunun veya ağzının üzerine koymayın. Bu poşeti çocuklardan ve bebeklerden uzak tutun.
YAPTIĞINIZDAN EMİN OLUN	Havalandırma açıklıklarının ayda en az bir kez silinerek temizlenmesini tavsiye ederiz. Bunu yapmamak yangına ya da elektrik çarpmasına veya ürünün zarar görmesine yol açabilir.
YAPTIĞINIZDAN EMİN OLUN	Ürünün güvenirliğinden emin olmak için lütfen kasanın arka kısmında bulunan havalandırma deliklerini kir ve tozdan arındırmak için yılda bir defa temizleyin. Bunu yapmamak yangına ya da elektrik çarpmasına veya ürünün zarar görmesine yol açabilir.
YAPTIĞINIZDAN EMİN OLUN	Aşırı sıcaklık ve nemin olduğu yerlerden kaçının. Bunun yapılmaması, yangına veya elektrik çarpmasına ya da üründe hasara neden olabilir. Bu ürün için kullanım ortamı, aşağıdaki gibidir: • Çalışma sıcaklığı: 5°C ila 35°C/41 °F ila 95 °F/nem: %20 ila 80 (yoğuşma olmadan) • Depolama sıcaklığı: -20 °C ila 60 °C/-4 °F ila 140 °F/nem: %10 ila 85 (yoğuşma olmadan)

Görüntü Sürekliliği

Görüntü Sürekliliği ki buna Görüntü Tutunması da denir, gösterilen bir önceki görüntünün ekranda artık veya “hayalet” bir izlenim bırakmasıdır. Bu, tek bir sabit görüntü ekranda uzun süre gösterildiğinde veya bir görüntü aniden belirdiğinde ya da yanıp söndüğünde gerçekleşir. Bunun sebebi LCD modül teknolojisi ve ekran karakteristiğidir; bu bir arıza değildir. Ürünün bakımı ve Görüntü Sürekliliği oluşumu ihtimalini azaltmak için lütfen aşağıdaki yönergeleri uygulayın:

NOT:
- Görüntüleri yüksek hızlarda tekrarlanan gösterimler veya yanıp sönmeler ile görüntülemeyin.
- Tek bir sabit görüntüyü uzun süreler boyunca görüntülemeyin.

Görüntü Sürekliliğinden kaçınma yollarından biri gösterilen görüntüyü bilgisayarın güç yönetimi veya ekran koruyucuları ile sık sık değiştirmektir.

Tavsiye Edilen Kullanım ve Bakım

■Tavsiye Edilen Kullanım

Ergonomi

MONİTÖRÜN DOĞRU YERLEŞTİRİLMESİ VE AYARLANMASI GÖZ, OMUZ VE BOYUN AĞRILARINI AZALTABİLİR. MONİTÖRÜNÜZÜ YERLEŞTİRİRKEN AŞAĞIDAKİLERE DİKKAT EDİN:

Maksimum ergonomik fayda sağlamak için aşağıdakileri tavsiye ederiz:

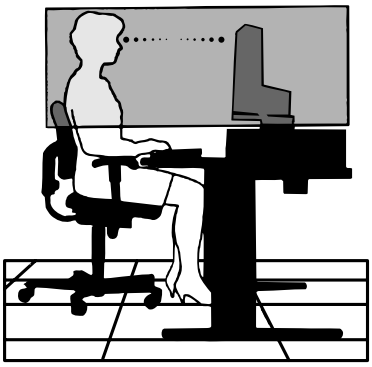

- Monitörden optimum performans elde etmek istiyorsanız ısınması için 20 dakika bekleyin. Görüntü sabitlenmesini engellemek için (görüntü sonrası efektleri), monitördeki hareketsiz görüntülerin uzun süre ekranda kalmasından kaçının.
- Monitörün yüksekliğini ekran göz seviyesinde veya biraz altında olacak şekilde ayarlayın. Ekranın ortasına bakarken gözleriniz biraz aşağı bakmalıdır.
- Monitör gözlerinize 40 cm’den yakın ve 70 cm’den uzak olmamalıdır. En iyi mesafe 50 cm’dir.
- Gözlerinizi periyodik olarak dinlendirmek için, her 1 saatte bir, 5 – 10 dakika boyunca en az 20 feet uzaktaki bir nesneye odaklayın.
- Parlama ve yansımaları en aza indirmek için monitörü pencere ve diğer ışık kaynaklarına 90° açı ile yerleştirin. Monitörün eğimini ayarlayarak tavan ışıklarının ekranınıza yansımasını engelleyin.
- Eğer ışık yansımaları ekranınızı görmeyi zorlaştırıyorsa, parlama engelleyici filtre kullanın.
- Okunabilirliği arttırmak için monitörün parlaklık ve kontrast kontrollerini ayarlayın.
- Ekrana yakın bir doküman tutucu kullanın.
- Yazarken kafanızı döndürmeyi en aza indirmek için, daha fazla baktığınız neyse (ekran veya referans materyal) tam önünüzde bulundurun.
- Sık sık göz kırpın. Göz egzersizi göz yorgunluğu azaltmaya yardımcı olur. Lütfen göz doktorunuzla görüşün. Düzenli göz kontrolü yaptırın.
- Göz yorgunluğunu önlemek için parlaklığı orta ayara ayarlayın. Aydınlık referansı olarak LCD ekran yanına bir sayfa beyaz kağıt yerleştirin.
- Kontrast kontrolünü maksimum ayarına getirmeyin.
- Standart sinyallerle belirlenmiş Boyut ve Konum kontrollerini kullanın.
- Önceden belirlenmiş Renk Ayarlarını kullanın.
- Titreşimsiz sinyaller kullanın.
- Görülmesi zor olacağı ve yetersiz kontrast yüzünden göz yorgunluğuna sebep olabileceği için koyu arka fon üzerinde birincil renk maviyi kullanmayın.

Daha sağlıklı bir iş ortamı oluşturma konusunda daha fazla bilgi için, American National Standard for Human Factors Computer Workstations - ANSI/HFES 100-2007 - The Human Factors Society, Inc. P.O. Box 1369, Santa Monica, California 90406 adresine yazın.

■Bakım

LCD Ekranı Temizleme

- LCD ekran tozlandığında yumuşak bir bezle temizleyin.
- LCD ekran yüzeyini tüy bırakmayan, aşındırıcı olmayan bir bez ile temizleyin. Temizleme solüsyonları veya cam temizleyici kullanmayın!
- Lütfen LCD Ekranı sert veya aşındırıcı malzeme ile ovmayın.
- Lütfen LCD Ekran yüzeyi üzerine baskı uygulamayın.
- Lütfen LCD Ekran yüzeyinde bozulma ve renk solmasına neden olabilecek OA temizleyici kullanmayın.

Kabinin Temizlenmesi

- Güç kablosunu çekin.
- Kabini yumuşak bir bezle hafifçe silin.
- Kabini temizlemek için bezi nötr bir deterjan ve su ile ıslatın, kabini silin ve kurulayın.

NOT: Benzen tineri, alkalin deterjan, alkollü deterjanlar, cam temizleyici, pasta, cila temizleyici, sabun tozu veya böcek ilacı ile TEMİZLEMEYİN. Kauçuk veya vinil uzun bir süre boyunca kabin ile temasta olmamalıdır. Bu tür sıvılar ve materyaller boyanın bozulmasına, çatlamasına veya soyulmasına sebep olabilir.

Ticari Marka ve Yazılım Lisansı

■Ticari Markalar

DisplayPort™ ve DisplayPort™ Uyumluluk Logosu Amerika Birleşik Devletleri ve diğer ülkelerde Video Electronics Standards Association'a (VESA®)ait ticari markalardır.

MultiSync®, Japonya ve diğer ülkelerde Sharp NEC Display Solutions, Ltd.'nin ticari markası veya tescilli ticari markasıdır.

USB Type-C® ve USB-C® USB Implementers Forum'un tescilli markalarıdır.

HDMI, HDMI High-Definition Multimedia Interface terimleri, HDMI Ticari takdim şekli ve HDMI Logoları HDMI Licensing Administrator, Inc.'nin ticari markaları veya tescilli ticari markalarıdır.

Diğer tüm markalar ve ürünler, sahiplerinin ticari markaları veya kayıtlı ticari markalarıdır.

Birlikte Verilen Bileşenler

Herhangi bir bileşenin eksik olması durumunda, lütfen satıcınızla iletişime geçin.

☐ Sıvı Kristal Görüntü Monitörü: 1

☐ Kablo tutucu: 1

☐ Güç Kablosu

☐ Taban: 1

☐ Sinyal kablosu (USB-C kablo): 1

☐ Kurulum Kılavuzu: 1

Montaj

■Tabanın takılması

1. **Monitörün yüzeyi aşağı gelecek şekilde aşındırıcı olmayan bir yüzey üzerine koyun (Şekil 1).**
2. **Lütfen desteği Şekil 1'de gösterildiği gibi 90 derece döndürün.**
3. **Tabanı, desteğe takın ve ardından tabanın altındaki vidayı sıkın (Şekil 2).**

   İPUCU: Monitörü tekrar paketlemek için bu işlemi ters sıra ile uygulayın.

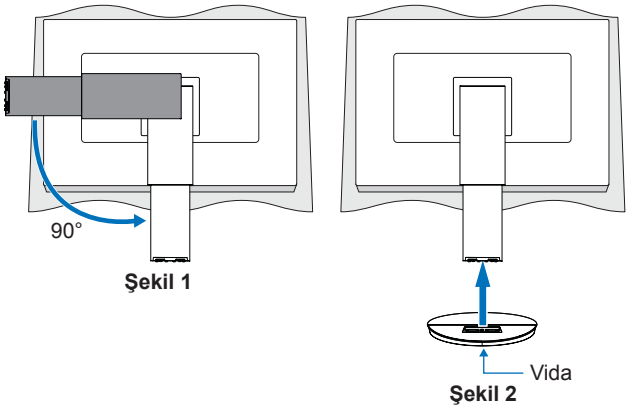

Şekil 1 **Şekil 2**

■Yükseklik ve açı ayarı

Monitörü her iki yanından tutun ve ekran konumunu istenen şekilde ayarlayın.

Ekranı döndürmek için (pivot), monitörü her iki kenarından tutun, maksimum yüksekliğine yükseltin ve yatay durumdan dikey konuma çevirin.

OSD (Ekran Üstü Kontroller) menüsünün yönünü ekran yönüne uyacak şekilde ayarlayabilirsiniz. "OSD ROTATION <OSD Döndürme>" talimatlarına bakın (bkz. sayfa 29).

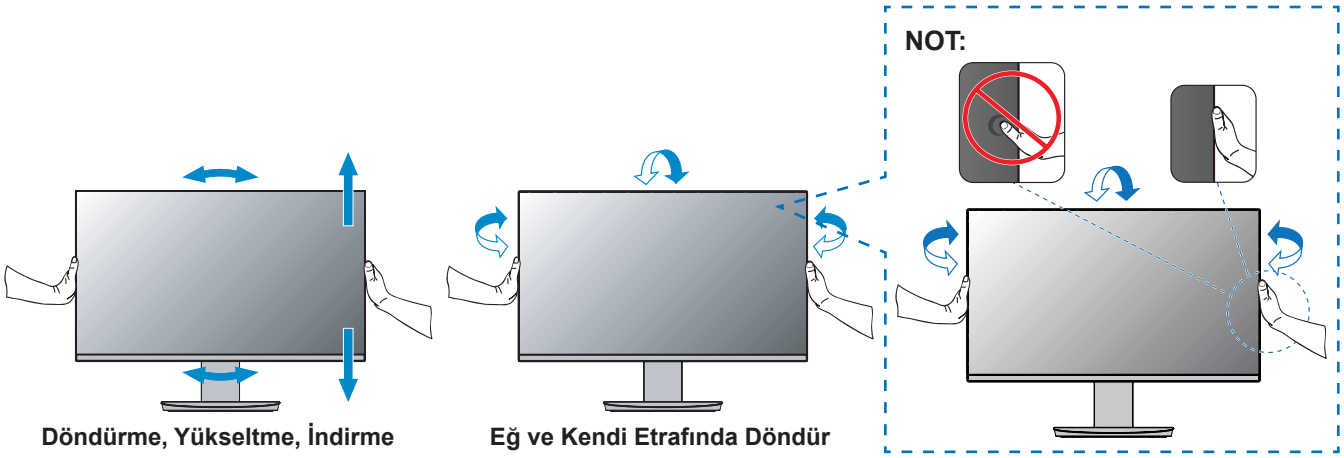

Döndürme, Yükseltme, İndirme **Eğ ve Kendi Etrafında Döndür**

■Standın çıkarılması

İPUCU: Monitör ayağını çıkartırken dikkatli olun.

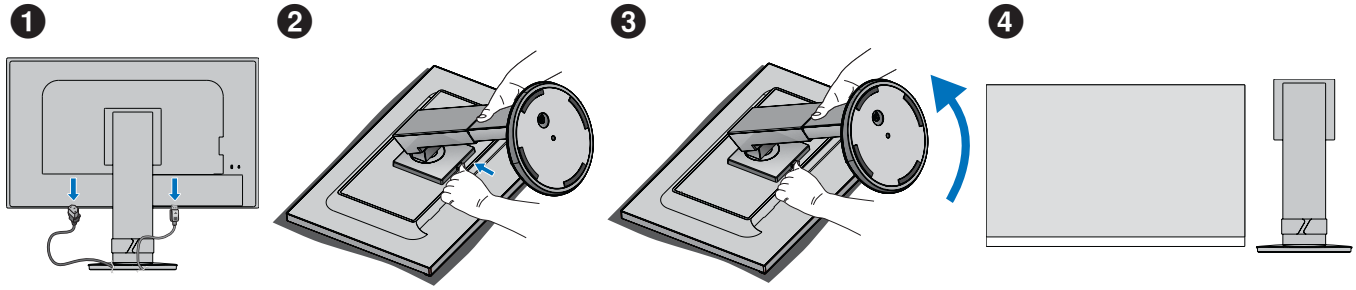

Parça adı ve Çevresel Ekipmanların Bağlanması

■Önden Görünüş

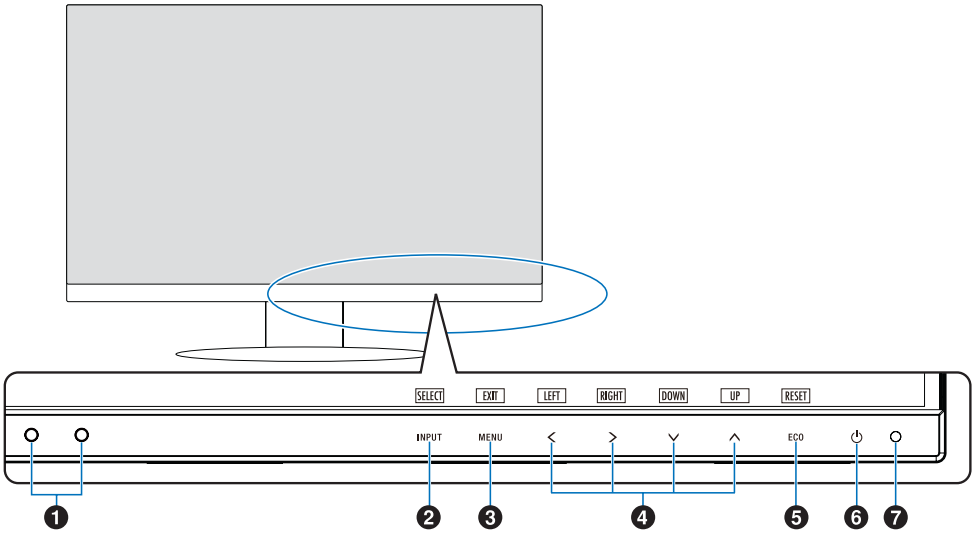

1. Ortam Işığı Sensörü
   İnsan Sensörü
2. GİRİŞ tuşu
3. MENÜ tuşu
4. < > ∨ ∧ tuşu
5. ECO tuşu
6. ⏻ (POWER) (GÜÇ) tuşu
7. Güç LED'i
   (Bkz. sayfa 22)

■Arkadan Görünüş

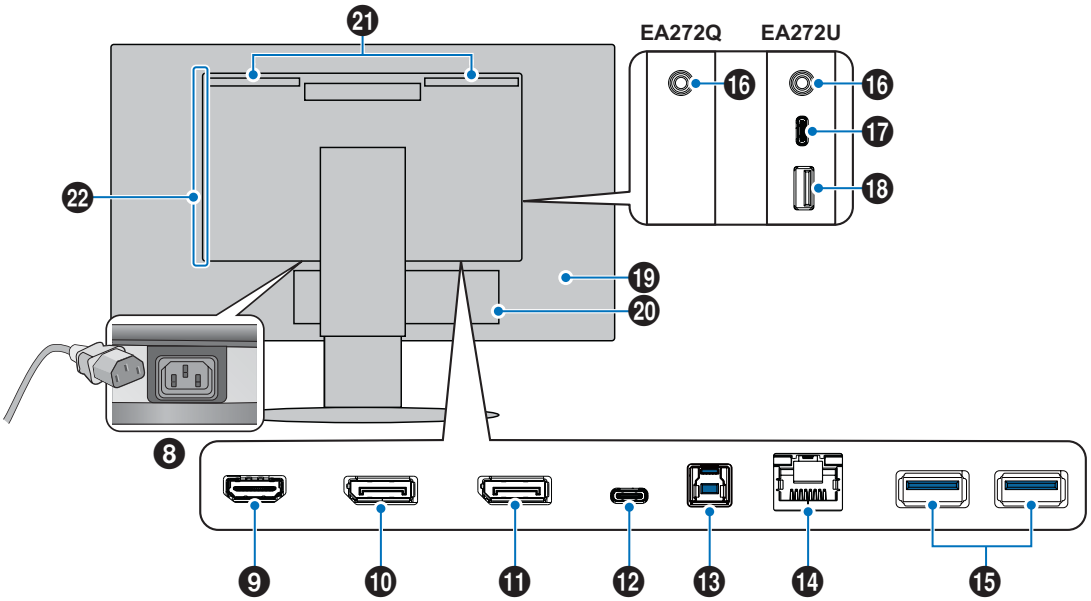

8. **AC giriş terminali (Bkz. sayfa 18)**

9. **HDMI giriş terminali**
   HDMI sinyal girişi (Bkz. sayfa 16).

10. **DisplayPort giriş terminali**
    DisplayPort sinyal girişi (Bkz. sayfa 17).

11. **DisplayPort çıkış terminali**
    DisplayPort sinyal çıkışı.
    Başka bir monitörün DisplayPort giriş terminaline bağlanır.

Parça adı ve Çevresel Ekipmanların Bağlanması

⓬ USB Tip-C (Yukarı Akış) Bağlantı Noktası

Bilgisayar gibi USB Type C® uyumlu harici ekipmana bağlanır (Bkz. sayfa 17).

Bağlı olan USB cihazı şarj eder (USB Güç Sağlama).
Bkz. sayfa "Ürün Özellikleri".

İPUCU:
- Bağlı bir USB Tip-C cihazı, USB Güç Dağıtımı ile uyumlu olduğunda, DisplayPort sinyal girişini destekler.
- USB hub işlevine sahiptir.
- İşlev OSD'de etkinleştirildiğinde bağlı cihaza güç dağıtımı sağlar ("USB FUNCTIONALITY <USB FONKSİYONELLİĞİ>", "AUTO <OTOMATİK>" veya "ON <AÇIK>" veya "90W" olarak ayarlanmalıdır).

⓭ USB Tip-B Bağlantı Noktası

Bilgisayar gibi harici ekipmanlara bağlanır. Monitörü bağlı harici ekipmandan kontrol etmek için, lütfen bu bağlantı noktasını kullanın.

⓮ LAN terminali (RJ-45)

Yerel Ağa (LAN) bağlanır.

USB Tip-B bağlantı noktasından, LAN'dan USB'ye dönüşüm yoluyla bağlı bir bilgisayara ağ erişimi sağlar.

Bu işlev, bağlı bir bilgisayarın LAN terminalleri veya ağa erişmenin başka bir yöntemi yoksa, bilgisayar için kararlı bir ağ ortamı oluşturur.

İPUCU: LAN bağlantı noktasının yanındaki LED, monitöre bir LAN kablosu takıldığında yanar.
Bağlantı var: Sürekli yeşil yanan LED.
Haberleşme: Yanıp sönen kehribar LED.

⓯ USB Tip-A bağlantı noktası

USB cihazlarına bağlanır.

⓰ Kulaklık giriş terminali

Kulaklıklara bağlanır.

Kulaklıklar monitöre takıldığında ses çıkış sinyali daima Kulaklık giriş terminaline yönlendirilir; monitör hoparlörlerinden ses gelmez (yalnızca EA272U).

⓱ USB Tip-C (Aşağı Akış) Bağlantı Noktası*

Fareler, klavyeler veya USB flash sürücüler gibi USB Tip-C® uyumlu harici ekipmanlara bağlanır.

USB kablosunu bağlarken konektörlerin şeklini kontrol edin. USB Tip-C® bağlantı noktası üzerinden güç sağlarken 3 A'yı destekleyen bir USB kablosu kullanın.

"USB FUNCTIONALITY <USB FONKSİYONELLİĞİ>", "90W" olarak ayarlanırsa, güç kaynağı 5 V/3 A ile 5 V/0,9 A arasında sınırlanır.

⓲ USB Tip-A Bağlantı Noktası*

USB cihazlarıyla bağlanır.

⓳ Güvenlik Yuvası (Bkz. sayfa 44)

⓴ Etiket

㉑ Hoparlör*

㉒ Havalandırma delikleri

*: Yalnızca EA272U.

Cihazları monitöre bağlayın.

Bağlantı yapmadan önce bilgisayarınızın gücünü kapatın.

İPUCU: Paneli maksimum eğim açısına (Yukarı 35° Aşağı 5°) eğmek için ellerinizi monitörün her iki yanına yerleştirin ve en yüksek konuma kaldırın. Bu, kabloları bağlamak için bağlantı noktalarına daha kolay erişim sağlar.

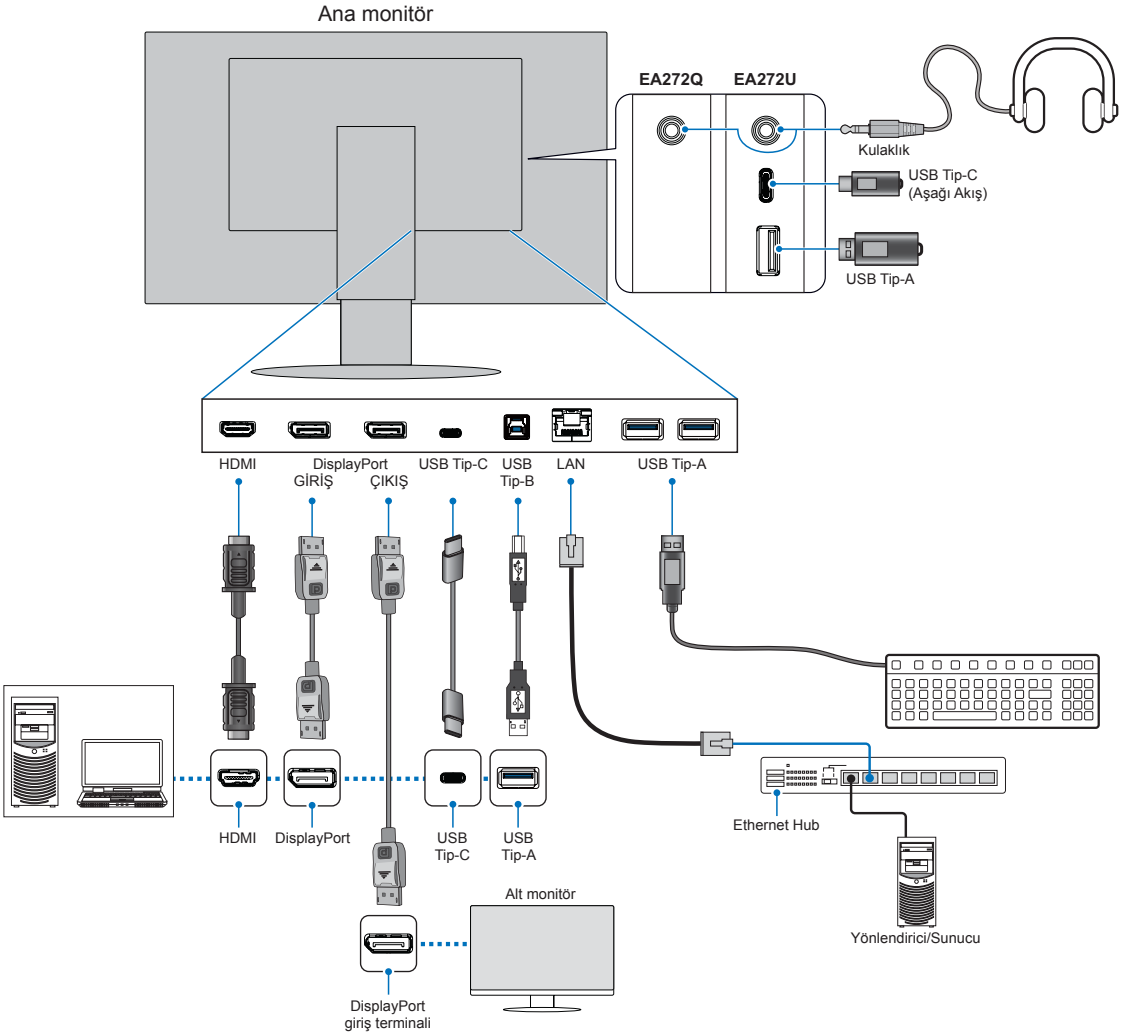

EMC düzenlemelerine uygunluğun sürdürülmesi amacıyla, aşağıda yer alan terminallere bağlanmak için blendajlı kablolar kullanın: USB bağlantı noktası, USB Tip-C bağlantı noktası, HDMI giriş terminali ve DisplayPort giriş terminali.

NOT:
- Ses kontrolünün orta konum dışındaki ayarlara ayarlanması kulak/kulaklık çıkış voltajını ve dolayısıyla ses basıncı seviyesini artırabilir.
- Yanlış kablo bağlantıları düzensiz çalışmaya sebep olabilir, ekran kalitesine/LCD modül bileşenlerine zarar verebilir ve/veya modülün ömrünü kısaltabilir.
- Sinyal kablosunun monitöre ve bilgisayara tam olarak takılı olduğundan emin olun.
- Gerektiğinde USB flash sürücüyü virüslere karşı kontrol edin.

Lütfen “Yükseklik ve açı ayarı”‘e istinaden ekran pozisyonunu ayarlayın.

Parça adı ve Çevresel Ekipmanların Bağlanması

■Dijital giriş

- HDMI – Bir bilgisayara yüksek çözünürlüklü dijital video ve ses sinyali bağlantısı, medya oynatıcı akışı, Blu-ray oynatıcı, oyun konsolu, vb.
- DisplayPort – Bir bilgisayara yüksek çözünürlüklü dijital video ve ses sinyali bağlantısı.
- USB Tip-C – Bir bilgisayara yüksek tanımlı dijital video ve ses sinyali (yalnızca USB Type-C'deki DisplayPort Alt Modu) bağlantısını DisplayPort girişinde destekler. Bu ekran MHL ve HDMI gibi diğer USB Type-C tipi Alt Modları desteklemez. Bu bağlantı noktası, fareler, klavyeler veya depolama ortamı gibi USB flash sürücülerin kullanımı için değildir.

Bilgisayarınıza bağlı olarak, bilgisayarınızın ses çıkışını manuel olarak DisplayPort, HDMI veya USB Tip-C bağlantısına ayarlamanız gerekebilir. Lütfen bilgisayarın kullanıcı kılavuzuna bakın.

Bir bilgisayara bağlanmak için kullanılabilecek video bağlantılarının türü, bilgisayarın ekran adaptörüne bağlıdır.

HDCP İçeriği için

HDCP dijital sinyal üzerinden gönderilen video verilerinin yasadışı olarak kopyalanmasını önleyen bir sistemdir. Eğer dijital giriş üzerinden izleme yapamıyorsanız bu her zaman ekranın düzgün şekilde çalışmadığı anlamına gelmez. HDCP uygulaması ile bazı durumlarda HDCP tarafından korunan belirli içeriklerin HDCP topluluğunun (Digital Content Protection, LLC) kararı/uygulaması sebebiyle gösterilmemesi söz konusu olabilir. HDCP video içeriği genellikle ticari olarak üretilmiş Blu-ray ve DVD'ler, televizyon yayını ve akış medya hizmetlerini içerir.

■HDMI ile bir Bilgisayara Bağlanma

- Lütfen HighSpeed HDMI logolu bir HDMI kablosu kullanın.
- Sinyali bilgisayarı açtıktan sonra görünmesi biraz zaman alabilir.
- Bazı ekran kartları veya sürücüler görüntüyü düzgün göstermeyebilirler.
- Bağlı olan bilgisayar açıldıktan sonra monitörün gücü açılırsa, bazen bir görüntü görüntülenmeyebilir. Bu durumda lütfen bilgisayarı kapatın ve sonra tekrar açın.

■DisplayPort ile bir bilgisayara bağlanmak

- Lütfen onaylanmış bir DisplayPort kablosu kullanın.
- Sinyali bilgisayarı açtıktan sonra görünmesi biraz zaman alabilir.
- Bir DisplayPort kablosunu bir sinyal dönüştürme adaptörüne sahip bir bileşene bağlarken bir görüntü görünmeyebilir.
- Bazı DisplayPort kablolarında kilitleme işlevi bulunur. Bu kabloyu çıkartırken kilidi açmak için üst düğmeye basılı tutun.
- Bağlı olan bilgisayar açıldıktan sonra monitörün gücü açılırsa, bazen bir görüntü görüntülenmeyebilir. Bu durumda lütfen bilgisayarı kapatın ve sonra tekrar açın.
- DisplayPort giriş terminalinden görüntü girişleri, DisplayPort çıkış terminalinden çıkışlar.

■USB Tip-C (Yukarı Akış) ile Bilgisayara Bağlanma

- USB Tip-C bağlantı noktasını video / ses bağlantısı için kullanırken, lütfen USB uygunluk logosuna sahip SuperSpeed USB kablo kullanın.
- HighSpeed USB (USB 2.0) kablosu veya şarj kablosu video / ses aktarımını desteklemez.
- USB Tip-C bağlantı noktasını video / ses bağlantısı için kullanırken, lütfen DP Alt Modunu destekleyen bir bilgisayar kullanın.
- HDMI Alt Modu veya MHL desteklenmez.
- Bilgisayar pilini şarj ederken (Güç sağlama), lütfen USB üzerinden Güç Sağlamayı destekleyen bir bilgisayar ve kablo kullanın.
- Monitörün USB sinyalini tanıması birkaç saniye sürebilir. Sinyalin tanınması esnasında USB kabloyu çıkarmayın veya tekrar takmayın.
- Monitörün güç anahtarını veya bağlı bir bilgisayarı kapatmadan önce lütfen, USB işlevini kapatın ve USB cihazı monitörden çıkarın. USB cihazı düzgün şekilde çıkartılmadığı takdirde veri kaybı veya bozulması yaşanabilir.
- USB Tip-C (Yukarı Akış) bağlantı noktasından görüntü girişleri, DisplayPort çıkış terminalinden çıkış sağlar.
- Monitörün ticari olarak satılan tüm USB cihazlarıyla çalışacağı garanti edilmez.

Güç Kablosunun Bağlanması

1. **Güç kablosunu AC giriş terminaline takın.**
2. **Güç kablosunu elektrik prizine takın.**

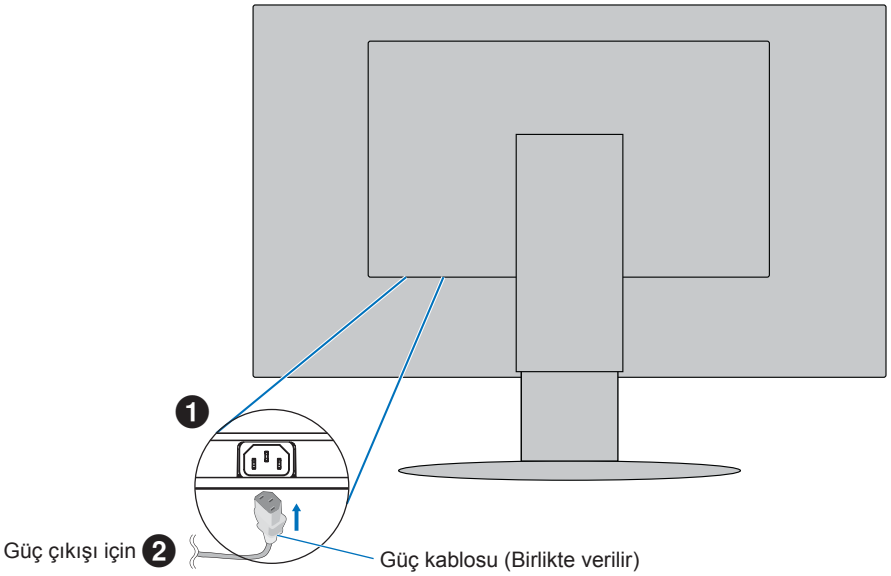

NOT: Lütfen monitöre yeterli güç geldiğinden emin olun. Lütfen "Ürün Özellikleri" sayfa 42 sayfasında bulunan güç kaynağı bölümüne bakın.

Kablo tutucunun kullanılması

1. **Kablo kapağını ayağa geri takın.**
2. **Kabloları kablo tutucuya sıkı ve eşit şekilde yerleştirin.**

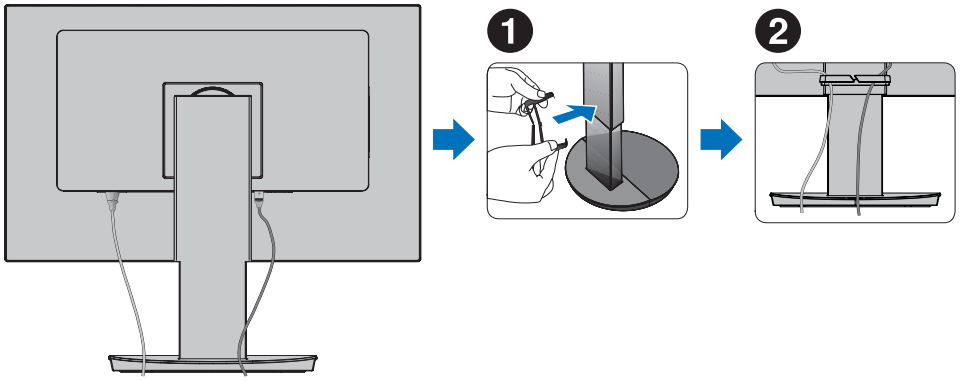

NOT: Lütfen kabloları taktıktan sonra monitör ekranını hala döndürebildiğinizi, yükseltip indirebildiğinizi kontrol edin.

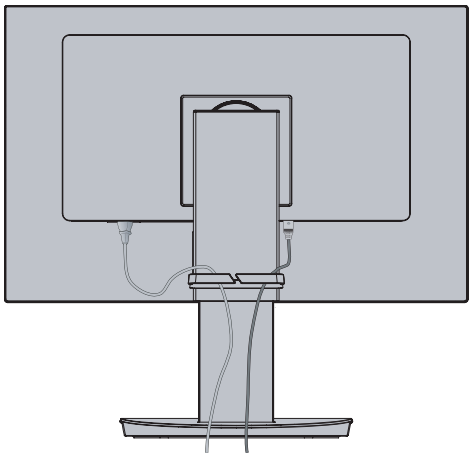

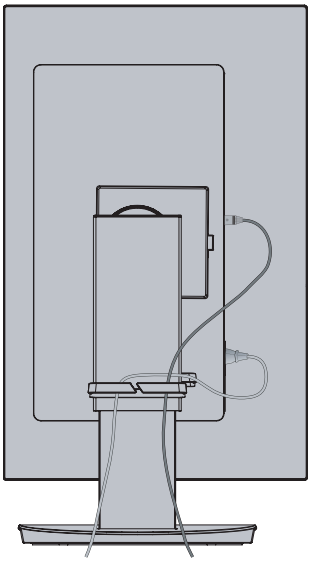

Gücü Açma/Kapatma

Gücü açma/kapatma

1. **POWER (GÜÇ) tuşuna basarak monitörü açın.**

   NOT: Herhangi bir problemle karşılaştığınızda, bu Kullanıcı Kılavuzunun Sorun Giderme bölümüne bakın (bkz. sayfa 37).

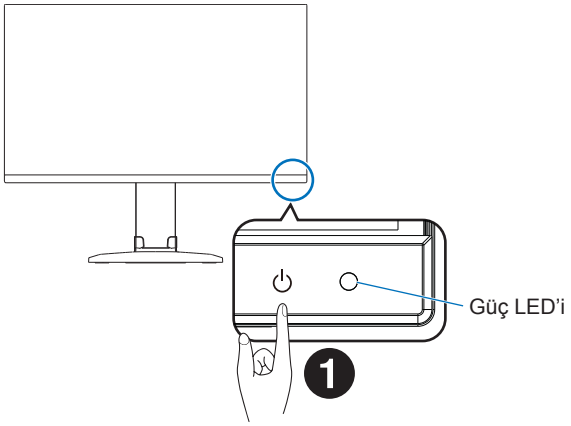

2. **Bilgisayarı açın.**

   Bu monitörün güç LED'i yanar.

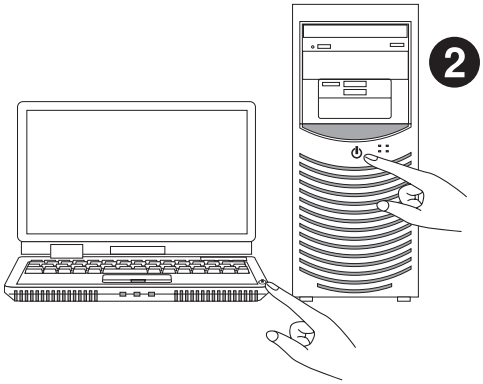

■Monitörün durumu ve Güç LED'inin düzenleri

Güç yönetimi işlevi, klavye veya fare sabit bir süre kullanılmadığında ekranın güç tüketimini otomatik olarak azaltan bir enerji tasarrufu özelliğidir.

Güç LED'i	Durum	Güç tüketimi	Şart
Mavi*1	Maksimum operasyon	Yaklş. 143 W (EA272Q) Yaklş. 155 W (EA272U)	Tüm fonksiyonlar çalışıyor.
Mavi*1	Normal çalışma	Yaklş. 27 W (EA272Q) Yaklş. 31 W (EA272U)	Varsayılan ayar.
Kehribar rengi	Bekleme modu	Yaklş. 0,5 W*2 (EA272Q/EA272U)	• Monitöre belirli bir süre boyunca video sinyal girişi olmamıştır. • "USB FUNCTIONALITY <USB FONKSİYONELLİĞİ>" "OFF <KAPALI>" olarak ayarlandığında.
Kapalı	Kapalı modu	Yaklş. 0,3 W*2 (EA272Q/EA272U)	• Monitörü POWER (GÜÇ) tuşu ile kapatın. • "USB FUNCTIONALITY <USB FONKSİYONELLİĞİ>" "OFF <KAPALI>" olarak ayarlandığında.

*1: "LED BRIGHTNESS <LED PARLAKLIĞI>" (Bkz. sayfa 27) düşük olarak ayarlandığında,i LED yanmayabilir.
*2: Güç tüketimi OSD ayarına veya monitöre hangi cihazların bağlı olduğuna bağlıdır.

İPUCU: Bu işlev, VESA onaylı DPM'yi (Ekran Güç Yönetimi) destekleyen bilgisayarlarla çalışır.

■İlk açılıştan sonraki işlemler

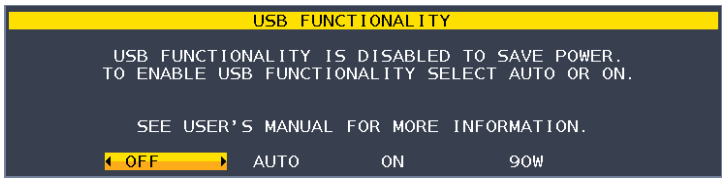

“USB FUNCTIONALITY <USB FONKSİYONELLİĞİ>” Başlangıç Ayarı

OSD menüsündeki USB Hub/Tip-C işlevi/“USB LAN” fabrikada ve ürünün donanım yazılımında ayarlanan varsayılan koşul olarak devre dışıdır; “FACTORY PRESET <FABRİKA AYARLARI>” gerçekleştirilmesi daha düşük güç tüketimi için işlevi varsayılan devre dışı durumuna döndürür.
Monitörü ilk kez açarken veya “FACTORY PRESET <FABRİKA AYARLARI>” seçiminden sonra, “USB FUNCTIONALITY <USB FONKSİYONELLİĞİ>” mesajı görüntülenir. Aşağıdan bir ayar seçin. LAN terminalini kullanıyorsanız OSD menüsündeki “USB LAN” ayarlarının değiştirilmesi gereklidir.

“OFF <KAPALI>”:	“USB FUNCTIONALITY <USB FONKSİYONELLİĞİ>” devre dışı kalmaya devam eder.
“AUTO <OTOMATİK>”:	“USB FUNCTIONALITY <USB FONKSİYONELLİĞİ>” monitör gücü “ON <AÇIK>” olduğunda kullanılır.
“ON <AÇIK>”:	“USB FUNCTIONALITY <USB FONKSİYONELLİĞİ>”, monitör gücü “ON <AÇIK>” ve “OFF <KAPALI>” olduğunda kullanılır.
“90W”:	“USB FUNCTIONALITY <USB FONKSİYONELLİĞİ>”, monitör gücü “ON <AÇIK>” ve “OFF <KAPALI>” olduğunda kullanılır. USB Tip-C (yukarı yönde) terminalini ana güç kaynağı yapmak için monitör içindeki güç dağıtımını değiştirme. “90W” olarak ayarlandığında bazı işlev sınırlamaları vardır. Daha fazla ayrıntı için lütfen, “USB FUNCTIONALITY <USB FONKSİYONELLİĞİ>” (sayfa 28) bölümüne bakın.

Ayarlamak için “<” ve “>” tuşlarına dokunun, ardından mesajı kapatmak için “MENU/EXIT” (MENÜ/ÇIKIŞ) tuşuna dokunun.

Bu Başlangıç Ayarından sonra OSD menüsünden başka bir seçim yapılabilir.

■Otomatik giriş değiştirme işlevi

Monitöre birden fazla sinyal kablosu bağladığınızda, “VIDEO DETECT <VİDEO ALGILAMA>”, “FIRST <İLK>” olarak ayarlanırsa aktif giriş otomatik olarak yeni bağlanan girişe geçer (Bkz. sayfa 27).

Menü Öğeleri

Menü ekranının görüntülenmesi

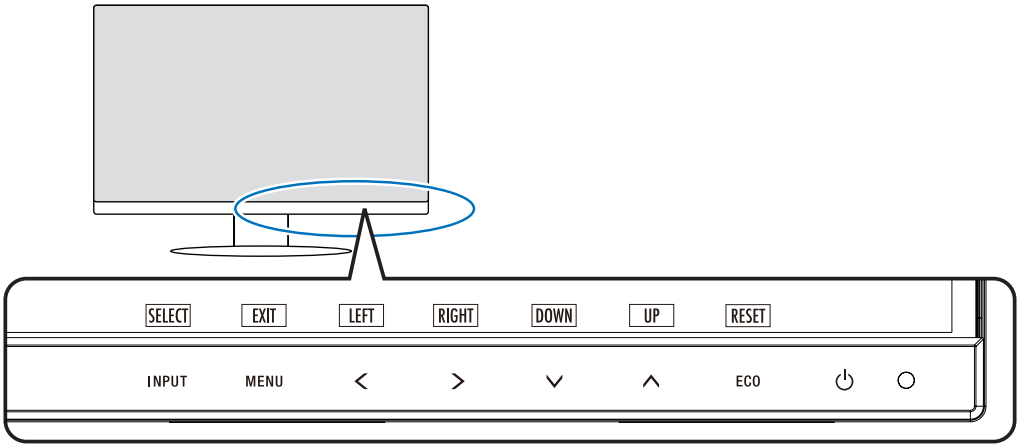

Tuş	İşlev
INPUT/SELECT (GİRİŞ/SEÇ)	OSD menüsü kapatıldığında giriş kaynağı menüsünü açar. • Beyazla gösterilen girişlerin arasından bir giriş seçin. Giriş kaynağı aşağıdaki gibi gösterilir: Sarı: Seçilen giriş kaynağı. Beyaz: Seçilebilir giriş kaynağı. Gri: Seçilemez. • OSD menüsü kapalıyken bu tuşa 3 saniye veya daha uzun süre dokunarak doğrudan “L/B” (“LOW BLUE LIGHT <DÜŞÜK MAVİ IŞIK>”) moduna geçebilirsiniz.*1 İPUCU: “VIDEO DETECT <VİDEO ALGILAMA>”, “FIRST <İLK>” olarak ayarlanırsa, aktif giriş otomatik olarak yeni bağlanan girişe geçer. OSD menüsü açıkken, OSD menüsündeki alt menülere girer.
MENU/EXIT (MENÜ/ÇIKIŞ)	OSD menüsünü açar. Ana menü ve OSD alt menülerini kapatır. OSD menüsü kapalı olduğunda bu tuşa 3 saniye veya daha uzun süre dokunarak “CUSTOMIZE SETTING <AYARI ÖZELLEŞTİR>” kısmında kayıtlı ayarları geri yükleyebilirsiniz.
LEFT/RIGHT/ UP/DOWN (SOL/SAĞ/ YUKARI/AŞAĞI)*2	OSD menüsü açıldığında, OSD menüsünde gezinir. OSD menüsü kapatıldığında, belirtilen fonksiyona menüyü açmak için aşağıdaki tuşlardan birine dokunun.*1 ∧ tuşu: “BRIGHTNESS <PARLAKLIK>” ∨ tuşu: “VOLUME <SES DÜZEYİ>” > tuşu: “USB SELECTION <USB SEÇİMİ>”
ECO/RESET (EKO/SIFIRLA)	Bu tuş, OSD menüsü açıldığında, OSD ayarları için bir sıfırlama komutu gönderir. Bu tuş, OSD menüsü kapatıldığında, “ECO MODE <EKO MODU>” durumuna geçiş yapar. “OFF <KAPALI>”, “1” ve “2” arasından bir mod belirleyebilirsiniz.*1
⏻ (POWER) (GÜÇ)	Monitörü açar ve kapatır.
Güç LED’i	Gücün açık veya kapalı olduğunu gösterir.

*1: “HOT KEY <Kestirme Tuş>” fonksiyonu “OFF <KAPALI>” iken bu fonksiyon devre dışıdır.
*2: “OSD ROTATION <OSD YÖNÜ>” ayarına bağlı olarak “LEFT <SOL>”, “RIGHT <SAĞ>”, “UP <YUKARI>”, “DOWN <AŞAĞI>” kılavuzları <, >, ∨, ∧ kısımlarında farklı olarak görüntülenir (bkz. sayfa 29).

■Çalışma örneği

“BRIGHTNESS <PARLAKLIK>” menüsünün ayarlanması.

1. **OSD menüsünü açmak için, MENU/EXIT (MENÜ/ÇIKIŞ) tuşuna dokunun.**
2. **Alt menüye girmek için, INPUT/SELECT (GİRİŞ/SEÇ) tuşuna dokunun.**
3. **Parlaklık düzeyini ayarlamak için, < veya > tuşuna dokunun.**
4. **Alt menüye geri dönmek için, MENU/EXIT (MENÜ/ÇIKIŞ) tuşuna dokunun. OSD menüsünü kapatmak için tuşa tekrar dokunun.**

“BRIGHTNESS <PARLAKLIK>” ayarı tamamlandı.

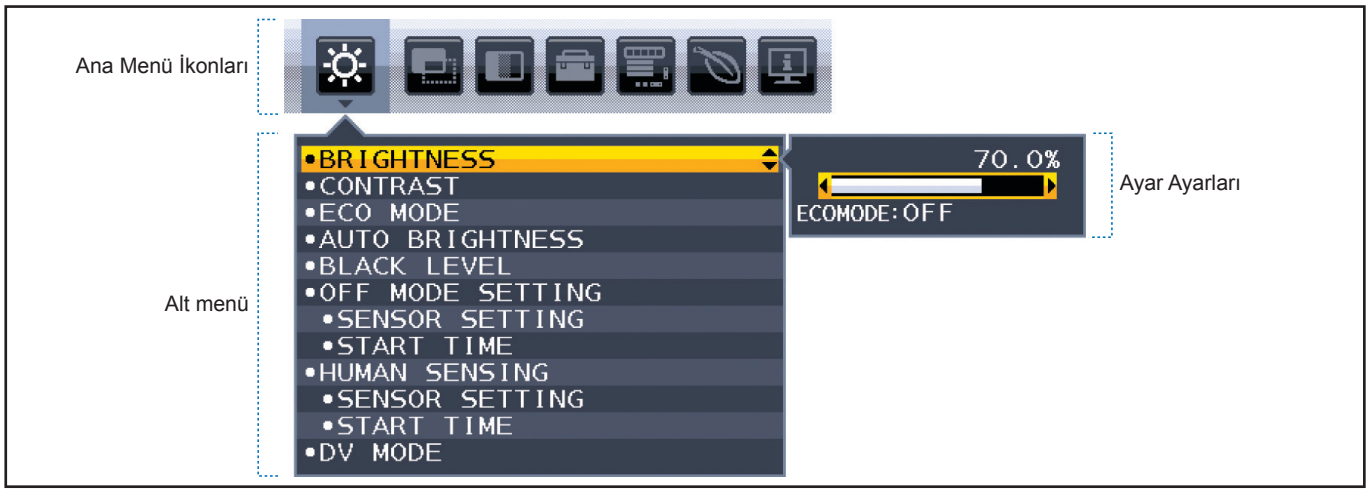

Menü öğesi ayrıntıları

Aşağıda kontrollerin hangi menü ögelerinin altında nerede olduğunun kısa bir özeti verilmiştir.

	ECO TOOLS (EKO ARAÇLAR): Çevre dostu ECO ayarları.
	SCREEN (EKRAN): Ekran ayarları.
	COLOR (RENK): Renk ayarları.
	TOOLS (ARAÇLAR): Ses, vb.
	MENU TOOLS (MENÜ ARAÇLARI): Dil, sinyal bilgisi, vb.
	ECO INFORMATION (EKO BİLGİSİ): ECO ile ilgili bilgileri görüntüler.
	Information (Bilgi): Giriş, çözünürlük vb. gibi monitör bilgilerini görüntüler.

■ ECO TOOLS (EKO ARAÇLAR)

ECO TOOLS (EKO ARAÇLAR) Menüsü	
BRIGHTNESS <PARLAKLIK>	Ekrandaki görüntünün ve arka fonun parlaklığını ayarlar. Eğer “ECO MODE <EKO MOD>” “1” veya “2” olarak ayarlandıysa, “CARBON FOOTPRINT <KARBON AYAK İZİ>” için bir çubuk belirir.
CONTRAST <KONTRAST>	Ekrandaki görüntü ve arka fon parlaklığını giriş sinyal seviyesine göre ayarlar. **İPUCU:** Color Control System’de (Renk Kontrol Sistemi) “L/B” seçildiğinde bu fonksiyon devre dışı bırakılır.
ECO MODE <EKO MOD>	Parlaklık seviyesini düşürerek sarf edilen güç miktarını azaltır. **İPUCU:** Bu özellik, “DV MODE <DV MODU>” (bkz. sayfa 25) “DYNAMIC <DİNAMİK>” olarak ayarlandığında devre dışıdır. Color Control System (Renk Kontrol Sistemi) “DICOM SIM.” olarak ayarlandığında bu fonksiyon devre dışıdır.
OFF <KAPALI>	Çalışmaz.
1	Parlaklık değişken aralığını %50 (EA272Q/EA272U) olarak ayarlar. “CARBON FOOTPRINT <KARBON AYAK İZİ>” çubuğu, “BRIGHTNESS <PARLAKLIK>” ayar çubuğunun yanında görünecektir.
2	Parlaklık değişkeni aralığını %20 (EA272Q/EA272U) olarak ayarlar. “CARBON FOOTPRINT <KARBON AYAK İZİ>” çubuğu, “BRIGHTNESS <PARLAKLIK>” ayar çubuğunun yanında görünecektir.
AUTO BRIGHTNESS <OTOMATİK PARLAKLIK>	Parlaklığı otomatik olarak ayarlar. **İPUCU:** Bu özellik, “DV MODE <DV MODU>”, “DYNAMIC <DİNAMİK>” olarak ayarlandığında devre dışıdır. Color Control System (Renk Kontrol Sistemi) “DICOM SIM.” olarak ayarlandığında bu fonksiyon devre dışıdır.
OFF <KAPALI>	Çalışmaz.
ON (AMBIENT LIGHT) <AÇIK (ORTAM IŞIĞI)>	Ortamın parlaklık seviyesini algılayarak parlaklığı en uygun ayara ayarlar.*1
BLACK LEVEL <SİYAH SEVİYESİ>	Ekranda görüntülendiğinde siyahın parlaklık seviyesini ayarlar.
OFF MODE SETTING <KAPALI MODU AYARI>	Intelligent Power Manager belirli bir süre aktivite olmadığı takdirde monitörün güç tasarruf moduna girmesini sağlar.
OFF <KAPALI>	Giriş sinyali kaybolduğunda monitör güç tasarruf moduna otomatik olarak girer.
ON <AÇIK>	Çevredeki ışık belirlediğiniz seviyenin altına indiğinde monitör güç tasarruf moduna otomatik olarak girer. Seviye “OFF MODE SENSOR SETTING <Kapalı Mod Sensör Ayarı>”'de ayarlanabilir. Güç tasarruf modundayken, monitörün önündeki LED lacivert olur. Güç tasarrufu modundayken normal moda dönmek için POWER (GÜÇ) ve INPUT/SELECT (GİRİŞ/SEÇ) tuşları dışında ön tuşlardan herhangi birine dokunun. Ortam ışığı normal seviyeye geldiğinde, monitör otomatik olarak normal moda döner.
SENSOR SETTING (OFF MODE SETTING) <SENSÖR AYARI (KAPALI MODU AYARI)>	Düşük ışık koşullarının algılanması için ortam ışığı sensörü için eşik seviyesini ayarlar ve geçerli ölçüm sonucunu gösterir.
START TIME (OFF MODE SETTING) <BAŞLAMA ZAMANI (KAPALI MODU AYARI)>	Ortam ışığı sensörü az ışık durumu algıladığında, düşük güç tüketim seviyesine giriş için bekleme süresini ayarlar.

*1: “Auto Brightness” (Otomatik Parlaklık) hakkındaki eksiksiz bilgiler için lütfen bkz. sayfa 36.

ECO TOOLS (EKO ARAÇLAR) Menüsü	
HUMAN SENSING <İNSAN ALGILAMA>	Sensör, “HUMAN SENSING <İNSAN ALGILAMA>” işlevini kullanarak bir kişinin hareketini algılar. “HUMAN SENSING <İNSAN ALGILAMA>” fonksiyonu üç ayara sahiptir. **İPUCU:** Monitöre 1,5 m mesafedeki insanı algılar.
OFF <KAPALI>	Çalışmaz.
1 (LIGHT <IŞIK>)	Monitör, biri olmadığı algılandıktan sonra belirli bir süre geçtiğinde, otomatik olarak düşük parlaklık moduna geçerek güç tüketimini azaltır. Biri tekrar monitöre yaklaştığında, monitör otomatik olarak normal moda geri dönecektir. “START TIME <BAŞLANGIÇ SÜRESİ>”, düşük parlaklık moduna geçmeden önce beklenecek süreyi ayarlar.
2 (DEEP <DERİN>)	Monitör, birinin olmadığı algılandıktan sonra otomatik olarak güç tasarruf moduna geçerek güç tüketimini azaltır. Bir kişi tekrar monitöre yaklaştığında, güç tasarruf modundan çıkar ve görüntüleri gösterir.
SENSOR SETTING (HUMAN SENSING) <SENSÖR AYARI (İNSAN ALGILAMA)>	“HUMAN SENSING <İNSAN ALGILAMA>”’in eşik seviyesini ayarlar. Beyaz çubuğun veya ateş kırmızısı dalganın yanında insan simgesi olduğunda, insan olmadığı algılanmış demektir. **İPUCU:** OSD menüsü kapatıldıktan sonra “HUMAN SENSING <İNSAN ALGILAMA>” işlevi başlar.
START TIME (HUMAN SENSING) <BAŞLAMA SÜRESİ (İNSAN ALGILAMA)>	İnsan Sensörü hiç kimseyi algılamadığında düşük parlaklık moduna veya güç tasarrufu moduna girmeden önceki bekleme süresini ayarlar.
DV MODE <DV MODU>	Dynamic Visual Mode (Dinamik Görsel Mod) aşağıdaki ayarları seçmenizi sağlar: **İPUCU:** • Bu fonksiyon, Color Control System (Renk Kontrol Sistemi) “L/B”, “PROGRAMMABLE <Programlanabilir>” veya “DICOM SIM.” olarak ayarlandığında devre dışıdır. • “USB FUNCTIONALITY <USB FONKSİYONELLİĞİ>” “90W” olarak ayarlandığında, “DV MODE <DV MODU>” otomatik olarak “STANDARD <STANDART>” olarak ayarlanacaktır ve değiştirilemez. • “STANDARD <STANDART>”, TCO Sertifika uyumluluğu için kullanılmıştır. • “MOVIE <FİLM>”, “GAMING <OYUN>” veya “PHOTO <FOTOĞRAF>” seçildiğinde, Color Control System (Renk Kontrol Sistemi) otomatik olarak “N(NATIVE) <N(doğal)>” olarak ayarlanır.
STANDARD <STANDART>	Standart ayardır.
TEXT <METİN>	Harfleri ve çizgileri keskinleştiren ayar, kelime işlem ve hesap tabloları için idealdir.
MOVIE <FİLM>	Koyu tonları zenginleştiren ayar, filmler için idealdir.
GAMING <OYUN>	Bu ayar tüm renk tonlarına keskinlik kazandırır, canlı, renkli görüntüler kullanan oyunlar için idealdir.
PHOTO <FOTOĞRAF>	Bu ayar kontrastı en uygun hale getirir, sabit görüntüler için idealdir.
DYNAMIC <DİNAMİK>	Ekranın en siyah alanını belirleyerek onu en uygun hale getiren ayar.

SCREEN (EKRAN)

SCREEN (EKRAN) Menüsü	
VIDEO LEVEL <VİDEO SEVİYESİ> sadece HDMI giriş	
NORMAL <NORMAL>	Bir bilgisayar ile kullanım için ayar. Tüm giriş sinyallerini 0-255 adımda gösterir.
EXPAND <GENİŞLET>	İşitsel görsel donanım ile kullanım için ayar. 16-235 adım giriş sinyallerini 0-255 adıma dönüştürür.
OVER SCAN <AŞIRI TARAMA> sadece HDMI giriş	Bazı video formatları resmi en iyi şekilde görüntülemek için farklı tarama türlerine ihtiyaç duyabilirler.
ON <AÇIK>	Resim boyutu görüntülenebilecek olandan daha büyük. Resim kenarı kırpılmış olarak ortaya çıkacaktır. Resmin yaklaşık %95'i ekranda görüntülenecektir.
OFF <KAPALI>	Resim boyutu ekran alanı içinde kalır. Bütün resim ekranda görüntülenir.
EXPANSION <GENİŞLETME>	Yakınlaştırma metodunu ayarlar.
FULL <TAM>	Görüntü çözünürlüğe bakılmaksızın tam ekrana ayarlanır.
ASPECT <ORAN>	Görüntü oran değiştirilmeden genişletilir.
RESPONSE IMPROVE <YANIT İYİLEŞTİR>	"RESPONSE IMPROVE <Yanıt İyileştir>" işlevini "ON <AÇIK>" veya "OFF <KAPALI>" konumuna getirir. Bu işlev bazı hareketli görüntülerde oluşan bulanıklığı azaltabilir.
UNIFORMITY <BENZERLİK>	Bu fonksiyon beyaz düzgünlük seviyesindeki küçük oynamaları ve aynı zamanda ekranın görüntü alanında olabilecek renk sapmalarını elektronik olarak dengeler. Bu sapmalar LCD panel teknolojisinin karakteristiğidir. Bu fonksiyon rengi geliştirirken ekranın luminans düzgünlüğünü dengeler. **NOT:** "UNIFORMITY <BENZERLİ>" özelliğinin kullanımı ekranın toplam pik luminansını azaltır. Eğer ekranın benzerlik performansında daha fazla aydınlatma isteniyorsa, "UNIFORMITY <BENZERLİ>" kapatılmalıdır. "ON <AÇIK>" daha iyi etki yaratır ancak "CONTRAST RATIO <KONTRAST ORANI>" da düşebilir.
SHARPNESS <KESKİNLİK>	Görüntünün canlılığını ayarlar.

COLOR (RENK)

COLOR (RENK) Menüsü	
Color Control System <Renk Kontrol Sistemi>	Önceden belirlenmiş renk, istenilen renk ayarlarını seçer.
1, 2, 3, 4, 5	Seçilene bağlı olarak "RED <Kırmızı>", "GREEN <Yeşil>" veya "BLUE <Mavi>" rengi artırır veya azaltır. Renkteki değişim ekranda görünecek ve yön (artış veya azalma) çubuklarla gösterilecektir. sRGB (renk ön ayar modu "4"), masaüstü ortamındaki renk doğruluğunu tek bir standart RGB renk uzayıyla önemli ölçüde artırır. Bu renk destekli ortam ile operatör bir çok durumda renklerle kolaylıkla ve güvenle başka renk yönetimine ihtiyaç duymadan ilgilenebilir.
NATIVE <DOĞAL>	LCD paneli ayarlanamayan orijinal renkleri.
L/B (LOW BLUE LIGHT <DÜŞÜK MAVİ IŞIK>)	Monitörden yayılan mavi ışığı azaltır. Bu öğe ayarlanamaz. **İPUCU:** INPUT/SELECT (GİRİŞ/SEÇ) tuşuna 3 saniye ya da daha uzun süre basarak doğrudan "L/B" ("LOW BLUE LIGHT <DÜŞÜK MAVİ IŞIK>") moduna değiştirebilirsiniz. Düşük Mavi Işık fonksiyonu mavi ışığı kademeli olarak azaltır ve göz yorgunluğunun azaltılmasına yardımcı olur. "L/B" dışındaki diğer ayarlara değiştirmek için, MENU/EXIT (MENÜ/ÇIKIŞ) tuşuna dokunarak OSD menüsünü açın ve Renk Kontrol Sistemine girin. Color Control System (Renk Kontrol Sistemi) kısmında "L/B" seçildiğinde, "CONTRAST <KONTRAST>" ve "DV MODE <DV MODU>" devre dışı bırakılır.
DICOM SIM.	Beyaz nokta renk sıcaklığı ve gamma eğrisi DICOM simülasyonuna ayarlanır. Bu öğe ayarlanamaz. **NOT:** Teşhis amaçlı kullanmayın.
PROGRAMMABLE <PROGRAMLANABİLİR>	Gamma eğrisi uygulama yazılımından ayarlanabilir. * Bu işlev bu monitörde mevcut değildir.

TOOLS (ARAÇLAR)

TOOLS (ARAÇLAR) Menüsü	
VOLUME <Ses>	Hoparlörlerin (sadece EA272U) veya kulaklıkların ses düzeyini kontrol eder. Ses çıkışını kapatmak için, ECO/RESET (EKO/SIFIRLA) tuşuna dokunun.
VIDEO DETECT <VİDEO ALGILAMA>	Video algılama yöntemini seçer.
FIRST	Mevcut video giriş sinyali olmadığında, monitör diğer video girişi bağlantı noktalarından bir video sinyali arar. Başka bir bağlantı noktası video sinyali mevcutsa, monitör video kaynak girişini otomatik olarak algılanan video kaynağına değiştirir. Mevcut video kaynağı varken monitör diğer video sinyallerine bakmayacaktır.
NONE <HİÇBİRİ>	Video giriş sinyali algılama etkinleştirilmedi.
DP OUT MULTISTREAM <DP ÇIKIŞ ÇOKLU AKIŞ>	DisplayPort modunu seçer. **İPUCU:** Monitörde görüntü yoksa, bkz. "DP OUT MULTISTREAM (DP ÇIKIŞ ÇOKLU AKIŞ) işlevini kullanma" sayfa 33.
CLONE <KLON>	SST (tek akış taşıma) ayarlar. Varsayılan "CLONE <KLON>" şeklindedir.
AUTO <OTOMATİK>	SST (tek akış iletim) veya MST (çoklu akış iletim) şeklinde görüntüler. "AUTO <OTOMATİK>", MST (çoklu akış taşıma) kullanılırken seçilmelidir.* Birden fazla monitör "SST" olarak ayarlanmış durumdaysa, her monitörde ayrı bir resim görüntülenir. *: MST (çoklu akış taşıma) ve SST (tek akış taşıma), özelliği destekleyen bilgisayar ekran bağdaştırıcısı gerektirir. Lütfen bilgisayarın veya ekran kartının kullanıcı talimatlarına bakın.
OFF TIMER <KAPANMA ZAMANLAYICI>	Monitör, ayarlayabileceğiniz belirli bir zaman geçtikten sonra otomatik olarak kapanacaktır. Kapatmadan önce ekranda, kullanıcıya kapatmayı 60 dakika geciktirmek isteyip istemediğinizi soran bir mesaj görüntülenir. Kapatma süresini geciktirmek için OSD tuşlarından birine dokunun.
POWER SAVE TIMER <GÜÇ TASARRUFU ZAMANLAYICI>	Monitörün güç tasarruf modunda arka arkaya 2 saat durmasından sonra otomatik olarak kapanmasını sağlar.
LED BRIGHTNESS <LED PARLAKLIĞI>	Güç LED parlaklığını ayarlar.
DDC/CI	"DDC/CI" fonksiyonunu "ON <AÇIK>" veya "OFF <KAPALI>" duruma getirir.
USB SETTING <USB AYARI>	USB Tip-C (Yukarı Akış) bağlantı noktası için aktarım hızını ayarlar. USB2.0: Maksimum aktarım hızı USB 2.0'a eşdeğerdir. USB3.2: Maksimum aktarım hızı USB 3.2'ye eşdeğerdir. **İPUCU:** • Veri kaybını önlemek için, ayarı değiştirmeden önce işletim sistemi tarafından hiçbir USB flash sürücünün kullanılmadığından emin olun. • MST modunda, OSD'nin çeşitli ayarları (USB SETTING, DP VER, BIT RATE) (USB AYARI, DP SÜR, BIT HIZI) veya bilgisayar, yüksek çözünürlüklerin veya yüksek yenileme hızının görüntülenmesinde sınırlı olabilir.

TOOLS (ARAÇLAR) Menüsü	
USB FUNCTIONALITY <USB FONKSİYONELLİĞİ>	Monitörün güç durumuna göre USB Tip-A bağlantı noktası ve USB Tip-C bağlantı noktası üzerinden gücün, USB Tip-C'den giriş sinyalinin ve harici USB iletişiminin nasıl etkinleştirileceğini seçer. **İPUCU:** • Gerçek güç tüketimi monitör kapalı iken bile bağlı olan USB cihaza bağlıdır. • Veri kaybını önlemek için, ayarı değiştirmeden önce işletim sistemi tarafından hiçbir USB flash sürücünün kullanılmadığından emin olun. • Monitörü ilk kez çalıştırırken ya da “FACTORY PRESET <FABRİKA AYARLARI>” veya “USB FUNCTIONALITY <USB FONKSİYONELLİĞİ>” “OFF <KAPALI>” olarak ayarlandıktan sonra, monitöre USB-C kablo takıldığında “USB FUNCTIONALITY <USB FONKSİYONELLİĞİ>” mesajı görüntülenir. Lütfen bir ayar seçin.
AUTO <OTOMATİK>	Monitörün mevcut güç durumuna göre çalışır. Güç “OFF <KAPALI>” olduğunda çalışmaz.
ON <AÇIK>	Monitör güç tasarrufu modunda veya kapalıyken bile, her zaman çalışır.
90 W	Monitör güç tasarrufu modunda veya kapalıyken bile, her zaman çalışır. USB Tip-C (Yukarı akış) Bağlantı Noktasının güç dağıtımı 90 W'dir. **İPUCU:** • USB Tip-C (Aşağı Akış) Bağlantı Noktasının güç dağıtımı 5V/0,9A ile sınırlıdır. • Hoparlörden ses çıkışı devre dışı (yalnızca EA272U). • Parlaklık ayarı %50 ile sınırlıdır. • “DV MODE <DV MODU>” otomatik olarak “STANDARD <STANDART>” olarak ayarlanır ve değiştirilemez.
OFF <KAPALI>	Tüm USB fonksiyonları (USB Type-C video sinyali de dahil olmak üzere) devre dışıdır.
USB LAN	LAN terminalini “ON <AÇIK>” veya “OFF <KAPALI>” hale getirir. LAN terminalini kullanırken bunu “ON <AÇIK>” olarak ayarlayın. Lütfen bkz. “USB LAN işlevini kullanma” sayfa 32
USB SELECTION <USB SEÇİMİ>	Geçerli ekran girişiyle ilişkili USB yukarı akış girişini (USB Tip-B veya USB Tip-C) değiştirin. Yukarı akış bağlantı noktalarının her birine bir bilgisayar bağlarken, mevcut giriş sinyali için bu ayar seçilerek monitörün USB aşağı akış bağlantı noktaları kullanılabilir. INPUT/SELECT (GİRİŞ/SEÇ) tuşunu kullanarak aktif ekran ve yukarı akış USB bağlantı noktası kombinasyonunu değiştirebilirsiniz (bkz. sayfa 22). Upstream port varsayılan olarak kullanılırken bağlı upstream port etkindir. **İPUCU:** Veri kaybını önlemek için, USB yukarı akış bağlantı noktalarını değiştirmeden önce, USB yukarı akış bağlantı noktasına takılı bilgisayarın işletim sistemi tarafından hiçbir USB flash sürücünün kullanılmadığından emin olun.
FACTORY PRESET <FABRİKA AYARLARI>	“FACTORY PRESET <Fabrika Ayarları>” seçmek “LANGUAGE <Dil>”, “HOT KEY <KISAYOL TUŞU>” ve “OSD LOCK OUT <OSD Kilitleme>” dışındaki OSD kontrol ayarlarının tümünü fabrika ayarlarına geri döndürmenize izin verir. Bireysel ayarlar ECO/RESET (EKO/SIFIRLA) tuşu ile sıfırlanabilir.

MENU TOOLS (MENÜ ARAÇLARI)

MENU TOOLS (MENÜ ARAÇLARI) Menüsü	
LANGUAGE <Dil>	OSD tarafından kullanılan dili seçer.
OSD TURN OFF <OSD KAPALI>	OSD menüsü kullanımda olduğu sürece açık kalacaktır. OSD menüsünün kapanması için monitörün düğmelere son dokunuşun ardından ne kadar bekleyeceğini seçebilirsiniz. Belirlenmiş seçenekler, 5 saniyelik artışlarla 10-120 saniyedir.
OSD LOCK OUT <OSD KİLİTLEME>	Bu kontrol, “BRIGHTNESS <PARLAKLIK>”, “CONTRAST <KONTRAST>” ve “VOLUME <Ses>” hariç tüm OSD kontrol işlevlerine erişimi tamamen kapatır. “OSD LOCK OUT <OSD Kilitleme>” işlevini etkinleştirmek için, OSD menüsünü açın, “OSD LOCK OUT <OSD Kilitleme>” seçin, sonra INPUT/SELECT (GİRİŞ/SEÇ) üstüne dokunun ve > tuşlarına aynı anda basın. Devre dışı bırakmak için, OSD menüsünü açın, sonra OSD menüsü açıkken INPUT/SELECT (GİRİŞ/SEÇ) üstüne dokunun ve < tuşlarına aynı anda basın.
OSD ROTATION <OSD Döndürme>	Bu, OSD menü yönünü kontrol eder. Görüntü açısına bağlı olarak (monitör rotasyonu), uygun bir “OSD ROTATION <OSD Döndürme>” ayarını seçin. **İPUCU:** Tuş kılavuzunu görüntülemek için lütfen “KEY GUIDE <TUŞ KILAVUZU>” seçeneğini “ON <AÇIK>” duruma getirin.

Ayar (Açı)	Görüntü	Tuş Kılavuzu
0	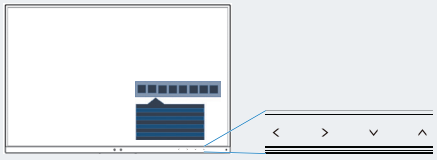	<: LEFT (Sol) >: RIGHT (Sağ) ∨: DOWN (Aşağı) ∧: UP (Yukarı)
90	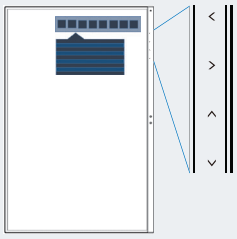	
180	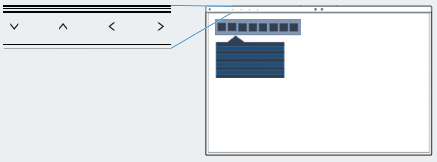	
270	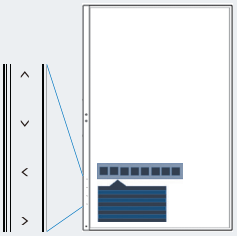	

Menü Öğeleri

MENU TOOLS (MENÜ ARAÇLARI) Menüsü	
HOT KEY <KESTİRME TUŞU>	Bu fonksiyon “ON <AÇIK>” durumda olduğunda “BRIGHTNESS <PARLAKLIK>”, “VOLUME <Ses>” ve “ECO MODE <EKO MODU>” OSD menüsü açılmadan değiştirilebilir.
ON <AÇIK>	
BRIGHTNESS <PARLAKLIK>	∧ tuşuna dokunun ve ardından açılan alt menüde “BRIGHTNESS <PARLAKLIK>” seviyesini ayarlayın.
VOLUME <SES>	∨ tuşuna dokunun ve ardından açılan alt menüde “VOLUME <Ses>” seviyesini ayarlayın.
USB SELECTION <USB SEÇİMİ>	“USB SELECTION <USB SEÇİMİ>” alt menüsünü açmak için, > tuşuna dokunun.
ECO MODE <EKO MOD>	ECO/RESET (EKO/SIFIRLAMA) tuşuna dokunun, “ECO MODE <EKO MOD>” alt menüsü açılır. 3 seçim arasında geçiş yapabilirsiniz: “OFF <KAPALI>”, “1” ve “2”.
OFF <KAPALI>	ECO/RESET (EKO/SIFIRLAMA) tuşu, > tuşu, ∧ tuşu ve ∨ tuşu için “HOT KEY <KESTİRME TUŞU>” işlevi devre dışı bırakılır.
SIGNAL INFORMATION <SİNYAL BİLGİSİ>	
ON <AÇIK>	“ON <AÇIK>” seçimini yaparsanız giriş değiştirildiğinde monitör “VIDEO INPUT <Video Girişi>” mesajını gösterir. **İPUCU:** İlk kez monitörü açarken gösterilen uyum işaretleri girişleri değiştirirken gösterilmez. Güç kapalı durumunda AC güç kablosu çıkarılıp tekrar takılmadıkça uyum işaretleri tekrar gösterilmez.
OFF <KAPALI>	“OFF <KAPALI>” seçimini yaparsanız giriş değiştirildiğinde monitör “VIDEO INPUT <Video Girişi>” mesajını göstermez. **İPUCU:** “OFF <KAPALI>” ayarı ayrıca monitörü açarken uyum işaretlerinin gösterilmesini de önler.
SENSOR INFORMATION <SENSÖR BİLGİSİ>	
ON <AÇIK>	“ON <AÇIK>” seçeneğini seçerseniz monitörde “HUMAN SENSOR ON <İNSAN SENSÖRÜ AÇIK>” mesajı görüntülenir.
OFF <KAPALI>	“OFF <KAPALI>” seçeneğini seçerseniz monitör “HUMAN SENSOR ON <İNSAN SENSÖRÜ AÇIK>” mesajını görüntülemez.
KEY GUIDE <TUŞ KILAVUZU>	“ON <AÇIK>” seçeneğini seçerseniz, OSD menüsüne erişildiğinde ekranda Key Guide (Tuş Kılavuzu) görünür.
CUSTOMIZE SETTING <AYARLARI ÖZELLEŞTİR>	Kolay geri yükleme için mevcut ayarları kaydet. **Mevcut ayarları saklamak için:** OSD menüsünü açın, “CUSTOMIZE SETTING <AYARLARI ÖZELLEŞTİR>” seçin, sonra INPUT/SELECT (GİRİŞ/SEÇ) tuşuna dokunun. ECO/RESET (Ekonomik/Sıfırla) tuşuna dokunduğunuzda, mevcut ayarlar saklanır. **Ayarları geri yüklemek için:** OSD menüsü kapalıyken, MENU/EXIT (MENÜ/ÇIKIŞ) tuşuna 3 saniye veya daha uzun basın.

■ ECO INFORMATION (EKO BİLGİSİ)

ECO INFORMATION (EKO BİLGİ) Menüsü	
CARBON SAVINGS <KARBON TASARRUFU>	Tahmini karbon tasarrufunu kg. olarak gösterir.
CARBON USAGE <KARBON KULLANIMI>	Tahmini karbon kullanımını kg. olarak gösterir. Bu matematiksel tahmindir, gerçek ölçüm değeri değildir.
COST SAVINGS <MALİYET TASARRUFU>	Elektrik maliyet tasarrufunu gösterir.
CARBON CONVERT SETTING <KARBON DÖNÜŞÜM AYARI>	Karbon tasarrufu hesaplamasındaki karbon ayak izi faktörünü ayarlar. Bu başlangıç ayarı, OECD (2008 sürümü> baz almaktadır.
CURRENCY SETTING <PARA BİRİMİ AYARI>	Elektrik fiyatlandırmasını 6 para birimi cinsinde gösterir.
CURRENCY CONVERT SETTING <PARA BİRİMİ KUR AYARI>	Elektrik tasarrufunu kW/saat olarak gösterir (varsayılanı ABD para birimidir). **İPUCU:** "CURRENCY SETTING <PARA BİRİMİ AYARI>" altındaki başlangıç ayarı ABD Doları "$" ve "CURRENCY CONVERT SETTING <PARA BİRİMİ DEĞİŞTİRME AYARI>" altında "0,11" ABD Dolarıdır. Bu ayar, "ECO INFORMATION <Ekonomik Bilgi>" menüsü kullanılarak değiştirilebilir. Fransız ayarını kullanmak isterseniz lütfen aşağıdaki adımları uygulayın: 1. MENU/EXIT (MENÜ/ÇIKIŞ) tuşuna dokunun ve < veya > tuşlarını kullanarak "ECO INFORMATION <Ekonomik Bilgi>" menüsünü seçin. 2. ∧ veya ∨ tuşlarına dokunarak "CURRENCY SETTING <PARA BİRİMİ AYARI>" seçeneğini seçin. 3. Fransız para birimi Avro'dur "€"*. Para birimi ayarını, "CURRENCY SETTING <PARA BİRİMİ AYARI>" ögesinde ABD Dolarından "$" < veya > tuşlarına dokunarak Avro simgesine "€" değiştirebilirsiniz. 4. ∧ veya ∨ tuşlarına dokunarak "CURRENCY CONVERT SETTING <PARA BİRİMİ DEĞİŞTİRME AYARI>" ögesini seçin. 5. < veya > tuşlarına dokunarak "CURRENCY CONVERT SETTING <PARA BİRİMİ DEĞİŞTİRME AYARI>" seçeneğini ayarlayın. * Başlangıçtaki Avro "€" ayarı, Almanya için OECD verilerini (2007 sürümü) baz almaktadır. Lütfen Fransa elektrik fiyatlarının veya Fransa için OECD verilerinin alındığından emin olun. OECD verilerine (2007 sürümü) göre Fransa değeri €0,12.

■ INFORMATION (BİLGİ)

INFORMATION (BİLGİ) Menüsü	
INFORMATION <BİLGİ>	Mevcut giriş sinyali, model, seri numaraları ve monitörünüzün USB Tip-C bağlantı noktasının durumu hakkında bilgi sağlar.

■OSD Uyarısı

OSD uyarı mesajları, MENU/EXIT (MENÜ/ÇIKIŞ) tuşuna dokunularak kapanır.

"NO SIGNAL <SİNYAL YOK>": Bu fonksiyon Yatay veya Dikey Sync Sinyali olmadığında bir uyarı verir. Güç açıldığında veya giriş sinyalinde bir değişiklik olduğunda, **"NO SIGNAL <SİNYAL YOK>"** penceresi görünecektir. Bkz. sayfa 34.

"OUT OF RANGE <ARALIK DIŞI>": Bu fonksiyon en iyi çözünürlük ve yenilenme oranı ile ilgili tavsiye verir. Güç açıldıktan sonra veya giriş sinyalinde bir değişiklik olduğunda veya video sinyalinde doğru zamanlama bulunmadığında, **"OUT OF RANGE <ARALIK DIŞI>"** mesajı görünecektir.

"USB functionality <USB işlevselliği>": Bu mesaj, "USB FUNCTIONALITY <USB FONKSİYONELLİĞİ>" ayarını yapmanızı ister. Bkz. sayfa 28.

"Remove USB-C cable <USB-C kablosunu çıkarın>": Bu işlev, USB Tip-C bağlantı noktasında anormal voltaj algılandığında uyarı verir. Lütfen sorun giderme bölümünde "USB Type-C cihaz çalışmıyor" bölümüne bakın. Bkz. sayfa 40.

USB LAN işlevini kullanma

LAN (RJ-45) bağlantısı ile stabil ve yüksek hızlı haberleşme sağlar.

LAN bağlantısı örneği:

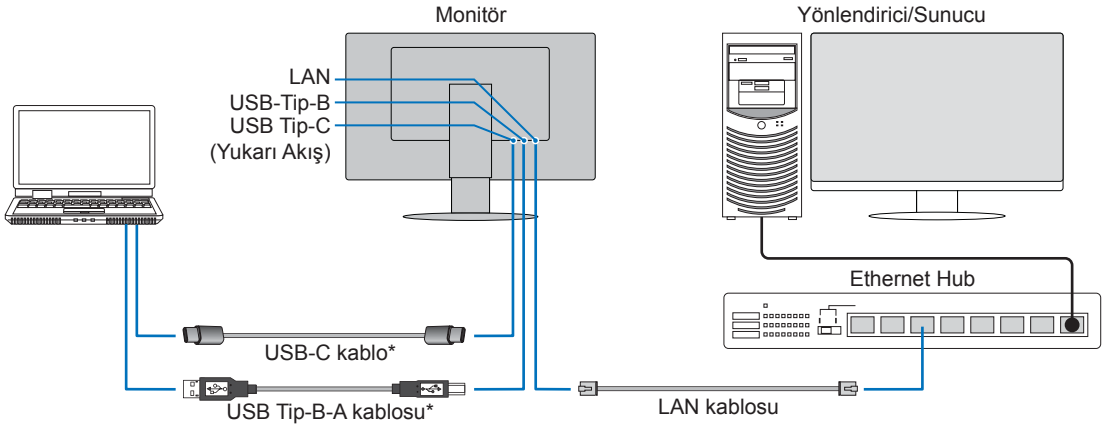

* Monitörü bilgisayara bir USB-C kablosu veya USB-Tip-B - Tip-A kablosuyla bağlayın.

Kullanmadan Önce Hazırlık

- Monitörü bir USB Tip-B bağlantı noktası aracılığıyla bilgisayara bağlarken, “USB SELECTION <USB SEÇİMİ>” öğesini “USB” olarak ayarlayın. USB-Tip-C (Yukarı Akış) bağlantı noktası varsa, “USB SELECTION <USB SEÇİMİ>” öğesini “USB-C” olarak ayarlayın.
- Standart sürücü otomatik olarak yüklenir. Bilgisayar veya İşletim Sistemine bağlı olarak, manuel sürücü yüklenmesi gerekli olabilir (bkz. sayfa 40).
- Lütfen “USB FUNCTIONALITY <USB FONKSİYONELLİĞİ>” seçimini “ON <AÇIK>” veya “AUTO <OTOMATİK>” veya “90W” olarak ayarlayın.
- Lütfen “LAN USB” seçeneğini “ON <AÇIK>” olarak ayarlayın.
- Monitöre bir LAN kablosu taktıktan sonra, LAN bağlantı noktasının yanında LED’in yandığından emin olun.
- Bu monitör 1000 Mbps haberleşmeyi desteklemektedir. Lütfen 1000 Mbps ağa bağlanırken uygun bir LAN kablosu kullandığınızdan emin olun.
- Bilgisayara ve onun işletim sistemine bağlı olduğu için LAN-USB dönüşümü çalışmayabilir. Monitöre veya bilgisayara takılacak herhangi bir cihaz parazite yol açabilir. LAN sinyali ileten uyumlu USB Tip-C kablosu kullandığınızdan emin olun; ör. sadece güç sağlayan ya da USB 2.0 kablo işe yaramayacaktır.
- LAN-USB dönüşümü çalışmazsa, bağlı olan bilgisayarın USB üzerinden LAN haberleşmesini destekleyip desteklemediğini kontrol edin. Daha fazla bilgi için bilgisayarın ürün kılavuzuna bakın.

<table>
<tr><td rowspan="2">OSD</td><td>USB FUNCTIONALITY (USB FONKSİYONELLİĞİ)</td><td colspan="3">AUTO (OTOMATİK)</td><td colspan="3">ON (AÇIK)/90W</td><td colspan="3">OFF (KAPALI)</td></tr>
<tr><td>USB LAN</td><td colspan="3">ON (AÇIK)</td><td colspan="3">ON (AÇIK)</td><td colspan="3">Disable (Devre Dışı)</td></tr>
<tr><td rowspan="2">Güç</td><td>Güç durumu</td><td>ON (AÇIK)</td><td>PSM</td><td>OFF (KAPALI)</td><td>ON (AÇIK)</td><td>PSM</td><td>OFF (KAPALI)</td><td>ON (AÇIK)</td><td>PSM</td><td>OFF (KAPALI)</td></tr>
<tr><td>Güç LED’i</td><td>Mavi</td><td>Kehribar</td><td>OFF (KAPALI)</td><td>Mavi</td><td>Kehribar</td><td>OFF (KAPALI)</td><td>Mavi</td><td>Kehribar</td><td>OFF (KAPALI)</td></tr>
<tr><td rowspan="3">USB</td><td>Güç Sağlama</td><td colspan="2" rowspan="3">Enable (Etkin)</td><td rowspan="3">OFF (KAPALI)</td><td colspan="2" rowspan="3">Enable (Etkin)</td><td rowspan="3">Enable (Etkin)</td><td colspan="2" rowspan="3">Disable (Devre Dışı)</td><td rowspan="3">OFF (KAPALI)</td></tr>
<tr><td>HUB</td></tr>
<tr><td>LAN</td></tr>
</table>

PSM güç tasarruf modu kısaltmasıdır.

DP OUT MULTISTREAM (DP ÇIKIŞ ÇOKLU AKIŞ) işlevini kullanma

Monitörlerdeki DisplayPort giriş terminali ve DisplayPort çıkış terminali bağlantılarını kullanarak monitörleri birbirine zincirleme bağlayabilirsiniz.
Bağlı monitörlerin MST (çoklu akış taşıma) modunda kullanmak için, her monitörde ayar “DP OUT MULTISTREAM <DP ÇIKIŞ ÇOKLU AKIŞ>” “AUTO <OTOMATİK>” olmalıdır. Lütfen bilgisayara son olarak bağlanan monitör için ayarı değiştirin.
Monitörlerde görüntü yoksa, bilgisayara bağlı monitörü kapatın ve ardından tekrar açın.
DisplayPort bağlantılarının yapılandırılması gerekebilir. Lütfen aşağıdaki tabloya bakın ve ayarları gerektiği şekilde değiştirin.

OSD (bkz. sayfa 27)	
“DP OUT MULTISTREAM <DP ÇIKIŞ ÇOKLU AKIŞ>” “CLONE <KLON>”	Fabrika ayarı. Şunun ile DisplayPort 1.1a/1.2/1.4 ayarı: - SST (tek akış taşıma).
“DP OUT MULTISTREAM <DP ÇIKIŞ ÇOKLU AKIŞ>” “AUTO <OTOMATİK>”	Şunun ile DisplayPort 1.2/1.4 ayarı: - SST (tek akış taşıma) ve MST (çoklu akış taşıma).

Bağlı bilgisayar için işletim sistemindeki görüntü adaptörü ayarlarına bağlı olarak resim uzatılamayabilir.
Ayarları değiştirmek için lütfen bilgisayarın kullanıcı talimatlarına bakın.

İPUCU:
- Lütfen onaylanmış bir DisplayPort kablosu kullanın.
- Bağlı papatya zincirindeki tüm monitörler için aynı monitör modelini kullanmanızı şiddetle tavsiye ederiz.
- Monitördeki DisplayPort çıkış terminalinin kapağını çıkarın.
- Detaylı bilgi için lütfen ekran adaptörü satıcısıyla temasa geçin.
- Giriş olarak DisplayPort veya USB Tip-C seçildiğinde video sinyalinin çıkışı DisplayPort çıkış terminalinden yapılır. Giriş olarak HDMI seçildiğinde DisplayPort çıkış terminalinden video sinyali çıkışı yapılmaz.

	BIT RATE (Bit Oranı)	Bilgisayar ile bağlantı	Monitörler arasındaki bağlantı	Bağlanabilir monitörlerin maksimum sayısı (bu monitör dahil)
MST (çoklu akış taşıma)	HBR3 (Varsayılan ayar)	DisplayPort veya USB Tip-C	DisplayPort	2 ünite (HDCP içerikleri dahil)
	HBR2			
	HBR			

İPUCU:
- MST modunda, OSD’nin çeşitli ayarları (USB SETTING, DP VER, BIT RATE) (USB AYARI, DP SÜR, BIT HIZI) veya bilgisayar, yüksek çözünürlüklerin veya yüksek yenileme hızının görüntülenmesinde sınırlı olabilir.
- Tek bir bağlantıdan bilgisayara papatya zinciri olarak bağlanabilen monitörlerin sayısı, görüntü bağdaştırıcısı ve bağdaştırıcı ayarlarına bağlıdır. Lütfen bilgisayarın veya ekran kartının kullanıcı talimatlarına bakın.
- “DP OUT MULTISTREAM <DP ÇIKIŞ ÇOKLU AKIŞ>” “AUTO <OTOMATİK>” olarak ayarlandığında, “VIDEO DETECT <VİDEO ALGILAMA>” ayarını “NONE <Hiçbiri>” olarak değiştirmenizi öneririz. Güç tasarrufundan veya güç kapalı konumdan geriye dönüşün daha dengeli olmasına katkı yapabilir.
- Bir bilgisayara bağlanmak için USB Tip-C bağlantı noktası kullanılırken ve monitörde MST etkin olduğunda, cihaz SuperSpeed (USB 3.0) ile uyumlu olsa bile HighSpeed (USB 2.0) cihaz olarak algılayabilir ve bağlanabilir.
  Bu durumda, SuperSpeed ve Hi-Speed arasında geçiş yapılırken USB hub geçici olarak devre dışı kalır.

DP OUT MULTISTREAM (DP ÇIKIŞ ÇOKLU AKIŞ) işlevini kullanma

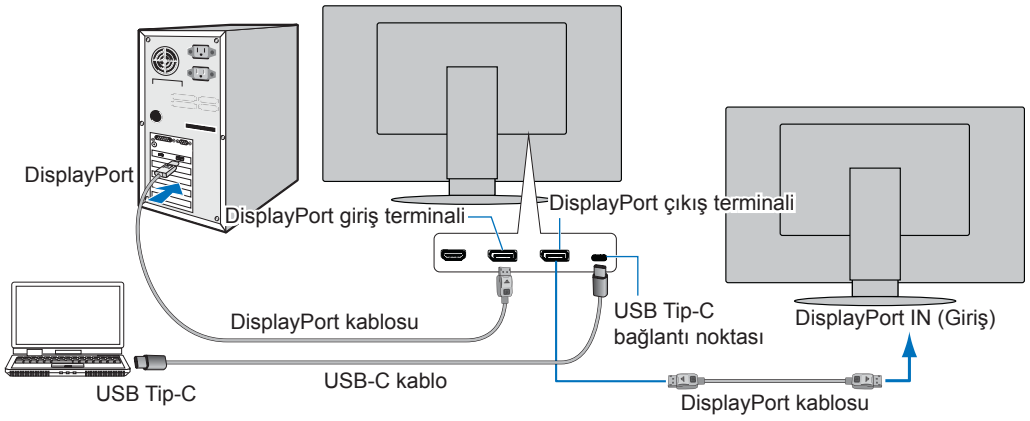

İPUCU:
- Monitörde resim olmadığında, “Görüntüyü geri getirme” sayfa 34 sorun giderme adımını takip edin ve DP VER “1.1” seçeneğini seçin.
- MST fonksiyonu seçildiğinde, ErP direktifine göre güç yönetim fonksiyonu çalışmaz.
- “DP OUT MULTISTREAM <DP ÇIKIŞ ÇOKLU AKIŞ>” ayarı değiştirilirken USB hub bağlantısı geçici olarak kesilir. Ayarı değiştirmeden önce lütfen tüm USB cihazları çıkarın.

  Resimler çoklu akışta görüntüleniyorsa lütfen “DP OUT MULTISTREAM <DP ÇIKIŞ ÇOKLU AKIŞ>” kısmına bakın (bkz. sayfa 27).

■Görüntüyü geri getirme

“DP OUT MULTISTREAM <DP ÇIKIŞ ÇOKLU AKIŞ>” yapılandırılmasından sonra monitörlerde görüntü yoksa lütfen aşağıdaki adımları izleyin:
Lütfen ayarları ayrı ayrı DisplayPort ve USB Tip-C olarak ayarlayın.

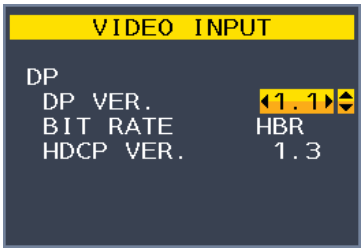

1. **Bilgisayarı kapatın.**
2. **“NO SIGNAL <SİNYAL YOK>” OSD menüsünü açmak için MENU/EXIT (MENÜ/ÇIKIŞ) tuşuna dokunun.**
3. **“VIDEO INPUT <VİDEO GİRİŞİ>” menüsünü açmak için ∨ tuşuna dokunun.**
4. **DisplayPort geçiş menüsünü açmak için ∧ veya ∨ tuşuna dokunun.**
5. **DisplayPort ayarına geçiş yapmak için “DP VER” “1.1” seçin.**
6. **OSD menüsünü kapatmak için MENU/EXIT (MENÜ/ÇIKIŞ) tuşuna dokunun.**
7. **Bilgisayarı açın.**

İPUCU:
- MST (çoklu akış taşıma) ve SST (tek akış taşıma), bunlara karşılık gelen bir ekran bağdaştırıcısı gerektirir. Ekran bağdaştırıcısının MST (çoklu akış taşıma) desteklediğinden emin olun. Ayarları değiştirmek için lütfen bilgisayarın kullanıcı talimatlarına bakın.
- Lütfen onaylanmış bir DisplayPort kablosu kullanın.

HUMAN SENSING (İNSAN ALGILAMA) fonksiyonu

İnsan Algılama fonksiyonu, bir kişinin hareketini algılayarak güç tüketimini azaltır.

“HUMAN SENSING <İNSAN ALGILAMA>” iki ayara sahiptir:

MODE (MOD)	HUMAN SENSING (İNSAN ALGILAMA) AYARI	Monitörün önünde kişi yok
(LIGHT) (IŞIK)	1	BRIGHTNESS (PARLAKLIK) %0
DEEP (DERİN)	2	Güç tasarruf modu

İnsan algılama işleminin görseli

A. Sensör, monitörün önünde bir kişi algılamadığında, monitör “HUMAN SENSING <İNSAN ALGILAMA>” → “START TIME <BAŞLANGIÇ ZAMANI>” kısmında ayarlanan süre boyunca açık kalır (bkz. sayfa 25).

B. İnsan algılanma süresi geçtiğinde monitör bir bildirim görüntüler.
Bildirim ekranını “SENSOR INFORMATION <SENSÖR BİLGİLERİ>” kısmında ayarlayabilirsiniz (bkz. sayfa 30).

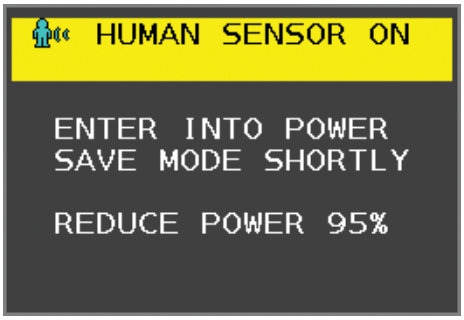

C. Bildirim görüntülendikten sonra, “LIGHT <IŞIK>” “HUMAN SENSING <İNSAN ALGILAMA>” olarak ayarlanmış durumdaysa, monitör ekranı % 0 parlaklığa ulaşana kadar kademeli olarak kararır.
Monitör, “DEEP <KOYU>” “HUMAN SENSING <İNSAN ALGILAMA>” olarak ayarlanmış durumdaysa, güç tasarruf moduna geçer.

D. Sensör, bir kişinin geri geldiğini algıladığında, monitör otomatik olarak güç tasarruf modundan normal moda geçiş yapar.

İPUCU: “LIGHT <IŞIK>” “HUMAN SENSING <İNSAN ALGILAMA>” olarak ayarlanmış durumdaysa, monitör ekranı orijinal parlaklığına dönene kadar kademeli olarak aydınlanır.

E. Monitör, normal moda döner.

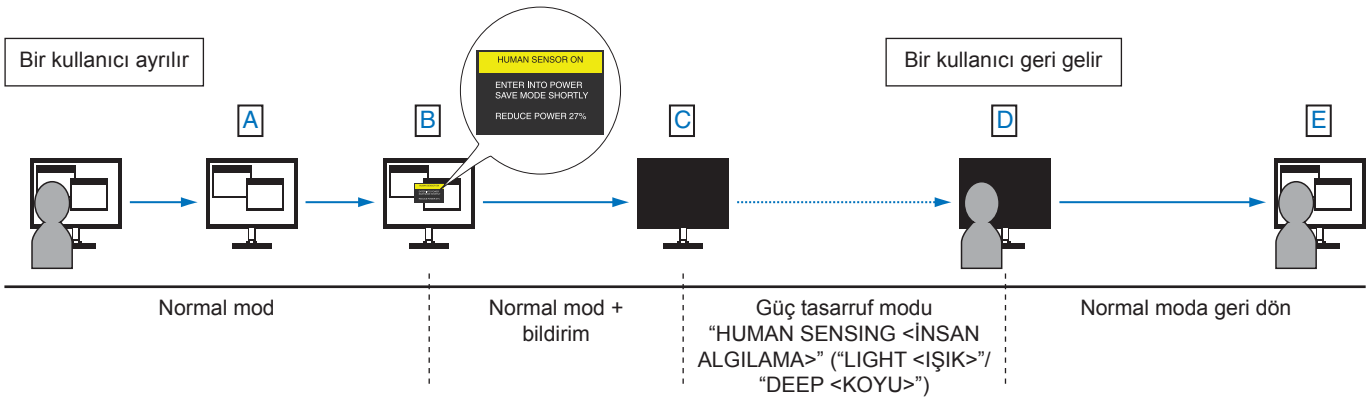

AUTO BRIGHTNESS (OTOMATİK PARLAKLIK) işlevinin kullanılması

LCD ekranın parlaklığı oda içindeki ortam ışığının miktarına bağlı olarak artacak veya azalacak şekilde ayarlanabilir. Eğer oda aydınlıksa monitör de buna bağlı olarak aydınlık olur. Eğer oda karanlıksa monitör de buna bağlı olarak kararır. Bunun amacı değişken ışık koşullarında göz açısından daha konforlu bir izleme deneyimi sağlamaktır.

Kurulum

“AUTO BRIGHTNESS <Otomatik Parlaklık>” fonksiyonu etkinleştirildiğinde monitörün kullanacağı parlaklık aralığını seçmek için aşağıdaki prosedürleri uygulayın.

1. **Parlak oda durumu için bir seviye ayarlayın.**

   Bu, ortam aydınlatması en yüksek olduğunda ekranın yükseleceği maksimum parlaklık seviyesidir. Odanın en aydınlık olduğu durumlarda bu ayarı seçin.
   “AUTO BRIGHTNESS <Otomatik Parlaklık>” menüsünden “ON <AÇIK>” seçin (**Şekil 1**). Sonra ön düğmeleri kullanarak imleci “BRIGHTNESS <PARLAKLIK>” ayarına getirin. Dilediğiniz parlaklık seviyesini seçin (**Şekil 2**).

Şekil 1

Şekil 2

2. **Karanlık oda durumu için bir seviye ayarlayın.**

   Bu, ortam aydınlatması düşük olduğunda ekranın düşeceği minimum parlaklık seviyesidir. Bu seviyeyi ayarlarken odanın en karanlık durumda olduğundan emin olun.
   Sonra ön düğmeleri kullanarak imleci “BRIGHTNESS <PARLAKLIK>” ayarına getirin. Dilediğiniz parlaklık seviyesini seçin (**Şekil 3**).

Şekil 3

“AUTO BRIGHTNESS <Otomatik Parlaklık>” işlevi etkinleştirildiğinde, ekranın Parlaklık düzeyi odanın aydınlatma koşullarına göre otomatik olarak değişir (Şekil 4).

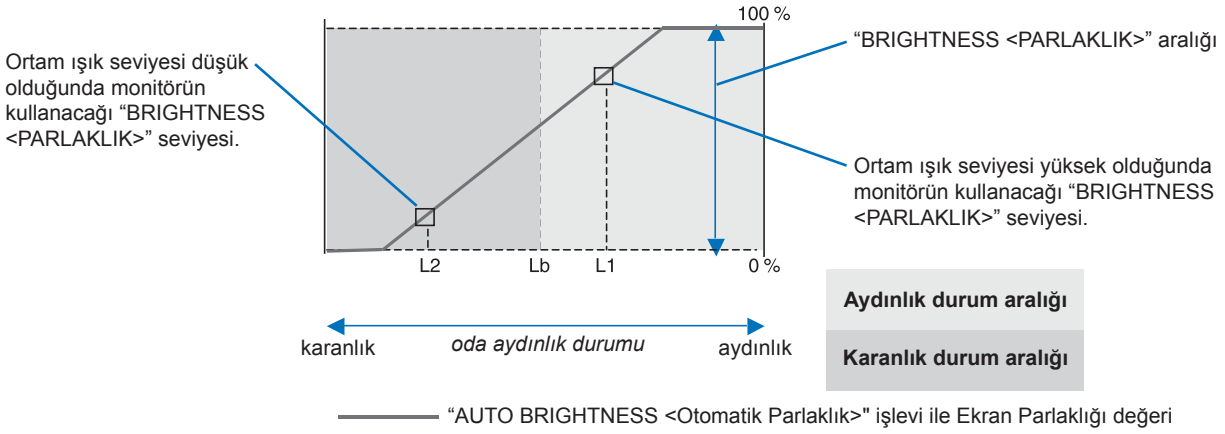

Şekil 4

Lb: Aydınlık ve karanlık ışık koşulları arasındaki sınır, fabrikada ayarlanır
L1: Ortam ışık seviyesi yüksek (L1>Lb) olduğunda monitörün kullanacağı “BRIGHTNESS <PARLAKLIK>” seviyesi
L2: Ortam ışık seviyesi düşük olduğunda (L2<Lb) monitörün kullanacağı “BRIGHTNESS <PARLAKLIK>” seviyesi
L1 ve L2, ortamdaki ışıkta oluşan değişiklikleri dengelemek üzere kullanıcı tarafından ayarlanan parlaklık seviyeleridir.

Sorun Giderme

■Ekran Görüntüsü ve Video Sinyali Sorunları

Görüntü Yok

- Sinyal kablosunun monitöre ve bilgisayara tam olarak takılı olduğundan emin olun.
- Bilgisayarın ekran kartının yuvasına tam olarak oturduğundan emin olun.
- DisplayPort dönüştürücü adaptörünün takılı olmadığından emin olun. Monitör DisplayPort konvertör adaptörünü desteklemez.
- Bilgisayarın ve monitörün açık olduğundan emin olun.
- Monitör güç tasarrufu modunda olabilir. Ekran, video sinyali kaybolduğunda önceden ayarlanan zaman aralığında otomatik olarak bekleme moduna geçer.
- Mevcut giriş terminal bağlantısının etkin giriş sinyali yoksa, girişleri değiştirmek için INPUT/SELECT (GİRİŞ/SEÇ) tuşuna dokunun.
- OSD menü ayarı “VIDEO DETECT <VİDEO ALGILAMA>” “NONE <YOK>” olarak ayarlanmışsa, ayarı “FIRST <İLK>” olarak değiştirin.
- Ekran kartında veya kullanılan sistemde desteklenen bir çözünürlüğün seçildiğinden emin olun. Şüpheye düşerseniz çözünürlüğü değiştirmek için lütfen ekran denetleyici veya sisteminin kullanıcı kılavuzuna bakın.
- Uyumluluk ve önerilen sinyal zamanlamaları yönünden monitörü ve ekran kartınızı kontrol edin.
- Sinyal kablosu bağlayıcısında eğilmiş ya da içeri kaçmış olabilecek pinleri kontrol edin.
- Bağlı olan cihazın monitöre çıkış sinyali gönderdiğinden emin olun.
- Ön LED koyu mavi renkte ise, “OFF MODE SETTING <KAPALI MODU AYARLARI>” (bkz. sayfa 24) modunun veya “HUMAN SENSING <İNSAN ALGILAMA>” (bkz. sayfa 25) durumunu kontrol edin.
- Bir bilgisayarı monitöre bağlamak için USB-C kablosu kullanırken, lütfen bağlı bilgisayarın bağlantı noktasının DisplayPort Alt Modu ile uyumlu olup olmadığını kontrol edin.
- Bilgisayarı monitöre bağlamak için bir USB-C kablosu kullanırken, USB-C kablosunun SuperSpeed USB ile uyumlu olup olmadığını kontrol edin.
- 3840 x 2160 çözünürlüklü (EA272U), 2560 x 1440 çözünürlüklü (EA272Q) görüntü gürültülüyse, stabil değilse veya video yoksa lütfen “Görüntüyü geri getirme” bölümüne bakın (bkz. sayfa 34).
- “POWER SAVE TIMER <GÜÇ TASARRUFU ZAMANLAYICISI>” ayarı “ON <AÇIK>” olduğunda monitör “POWER SAVE TIMER <GÜÇ TASARRUFU ZAMANLAYICISI>” fonksiyonu tarafından otomatik olarak kapanacak ve 2 saat boyunca güç tasarrufu modunda devam edecektir. Lütfen güç tuşuna dokunun.
- USB Tip-C (Yukarı Akış) bağlantı noktasına bir USB-C kablosunun bağlandığından emin olun. Kablo, USB Tip-C (Aşağı Akış) bağlantı noktasına bağlıysa görüntü görüntülenmez (yalnızca EA272U).

Görüntü Sürekliliği

- Bir hayalet veya artık görüntü oluşursa, lütfen Görüntü Sürekliliğini kontrol edin (bkz. sayfa 10).

Seçili çözünürlük doğru gösterilmiyor

- Ayarladığınız çözünürlük bir aralığın üzerinde veya altındaysa, “OUT OF RANGE <ARALIK DIŞI>” penceresi belirir ve sizi uyarır. Lütfen bağlı bilgisayardaki desteklenen çözünürlüğü ayarlayın.

Görüntü dengesiz, odaklanmamış ya da akış belirgin değil

- Sinyal kablosunun monitöre ve bilgisayara tam olarak takılı olduğundan emin olun.
- Monitörünüzü ve ekran kartını uyumlulukları ve tavsiye edilen sinyal zamanlamaları için kontrol edin.
- Metin yanlışsa, video modunu titreşimsize ayarlayın ve 60Hz yenileme oranını kullanın.
- 3840 x 2160 çözünürlüklü (EA272U), 2560 x 1440 çözünürlüklü (EA272Q) görüntü gürültülüyse, stabil değilse veya video yoksa lütfen “Görüntüyü geri getirme” bölümüne bakın (bkz. sayfa 34).
- Bazı HDMI kabloları görüntüyü doğru şekilde görüntülemeyebilir. Giriş çözünürlüğü 3840 x 2160 ise lütfen, 4K çözünürlüğü destekleyen HDMI kablosunu kullanın (yalnızca EA272U).

Resim parlak değil

- Parlaklık dalgalanma yağıyorsa “DV MODE <DV MODU>” “STANDARD <STANDART>” olarak ayarlandığından emin olun.
- “ECO MODE <EKONOMİ MODU>” ve “AUTO BRIGHTNESS <Otomatik Parlaklık>”’ın kapalı olduklarından emin olun.
- Eğer parlaklık dalgalanıyorsa “AUTO BRIGHTNESS <Otomatik Parlaklık>”’ın kapalı olduğundan emin olun.
- Sinyal kablosunun monitöre ve bilgisayara tam olarak takılı olduğundan emin olun.
- LCD parlaklık bozulması uzun süreli kullanım veya aşırı soğuk şartlardan oluşabilir.
- Bir HDMI giriş terminali kullanırken lütfen “VIDEO LEVEL <VİDEO SEVİYESİ>” seçeneğini değiştirin (bkz. sayfa 26).
- “USB FUNCTIONALITY <USB FONKSİYONELLİĞİ>” ayarını “90W” haricine değiştirin.

Görüntü doğru boyutlanmamış

- Kullanılan sistemdeki ekran kartı için bir Major Supported Timings (Desteklenen Başlıca Zamanlamalar) seçildiğinden emin olun. (Desteklenen çözünürlük ve ayarların değiştirilmesi için lütfen sistem veya ekran kartı kılavuzuna bakın.)
- Bir HDMI giriş terminali kullanırken lütfen “OVER SCAN <AŞIRI TARAMA>” seçeneğini değiştirin (bkz. sayfa 26).

Zaman içinde parlaklık sapmaları

- “AUTO BRIGHTNESS <Otomatik Parlaklık>” “OFF <KAPALI>” değiştirin ve ardından “BRIGHTNESS <PARLAKLIK>” ayarlayın.
- “DV MODE <DV MODU>” “STANDARD <STANDART>” değiştirin ve ardından “BRIGHTNESS <PARLAKLIK>” ayarlayın.

İPUCU: “AUTO BRIGHTNESS <Otomatik Parlaklık>” “ON <AÇIK>” olarak ayarlandığında ekran, çevreye bağlı olarak parlaklığı otomatik olarak ayarlar.
Çevredeki ortamın parlaklığı değiştiğinde, monitör de değişecektir.
Monitör, “DV MODE <DV MODU>” “DYNAMIC <DİNAMİK>” olarak ayarlandığında, parlaklığı video sinyaline göre otomatik olarak ayarlar.

Görüntülenen OSD menüsü döndürülür

- “OSD ROTATION <OSD Döndürme>” ayarını unutmayın.

Çoklu monitör bağlantısında resim yok

- Çözünürlüğün, tavsiye edilen çözünürlük ayarından daha düşük olduğundan emin olun.
- Ekran kartının MST (çoklu akış taşıma) desteklediğinden emin olun.
- SST (tek akış taşıma) üzerinden papatya zincirine bağlanabilecek monitörlerin sayısı HDCP içerik sınırlamasına bağlıdır.
- Lütfen onaylanmış bir DisplayPort kablosu kullanın.

■Donanım Sorunları

POWER (GÜÇ) Tuşu yanıt vermiyor

- Kapatmak için monitörün güç kablosunu AC prizinden çekin ve monitörü sıfırlayın.

Monitördeki LED yanmıyor (mavi veya kehribar renk görülmüyor)

- Güç kablosunun monitöre ve duvara doğru şekilde bağlandığından emin olun ve monitörün güç anahtarının açık olduğundan emin olun.
- “LED BRIGHTNESS <LED PARLAKLIĞI>” ayarını artırın.

Video Yok

- Ekranda herhangi bir video yoksa, POWER (GÜÇ) tuşunu kapatın ve tekrar açın.
- Bağlı klavyeye veya bağlı fareye dokunarak bilgisayarın güç tasarrufu modunda olmadığından emin olun.
- Bazı ekran kartları, DisplayPort kullanılırken, monitör KAPALI/AÇIK durumda olduğunda düşük çözünürlüklerde veya AC güç kablosuna takılıyken/takılı değilken video sinyali göndermezler.
- Bir HDMI giriş terminali kullanırken lütfen “OVER SCAN <AŞIRI TARAMA>” seçeneğini değiştirin (bkz. sayfa 26).
- “VİDEO DETECT <VİDEO ALGILAMA>” seçeneğinin “NONE <Hiçbiri>” olarak ayarlandığından emin olun (bkz. sayfa 27).
- “USB FUNCTIONALITY <USB FONKSİYONELLİĞİ>” seçeneğinin “AUTO <OTOMATİK>” veya “ON <AÇIK>” veya “90W” olarak ayarlandığından emin olun (bkz. sayfa 28).
- 3840 x 2160 çözünürlüklü (EA272U), 2560 x 1440 çözünürlüklü (EA272Q) görüntü gürültülüyse, stabil değilse veya video yoksa lütfen “Görüntüyü geri getirme” bölümüne bakın (bkz. sayfa 34).

Ses Yok

- “MUTE <Sessiz>” etkin olup olmadığını kontrol edin.
- “VOLUME <Ses>” ögesinin en düşük değere ayarlanmış olup olmadığını kontrol edin.
- Bilgisayarın DisplayPort, HDMI veya USB Tip-C üzerinden bir ses sinyalini destekleyip desteklemediğini kontrol edin.
- Kulaklıkları monitöre bağlayın (yalnızca EA272Q).
- Hoparlörden ses çıkışı sağlamak için “USB FUNCTIONALITY <USB FONKSİYONELLİĞİ>” seçeneğini “90W” haricine değiştirin (yalnızca EA272U).

USB Hub çalışmıyor

- USB kablosunun düzgün olarak takıldığından emin olun. USB cihazın Kullanıcı Kılavuzuna bakın.
- Monitördeki USB upstream bağlantı noktasının, bilgisayar üzerindeki USB downstream bağlantı noktasına bağlı olduğunu kontrol edin ve bilgisayarın açık olduğundan emin olun.
- USB-C kablosunun doğru şekilde bağlandığından emin olun.
- “USB FUNCTIONALITY <USB FONKSİYONELLİĞİ>” ayarını kontrol edin (bkz. sayfa 28).
- Güç düğmesini kapatıp tekrar açın.

İnsan sensörü çalışmıyor

- İnsan sensörü önünde herhangi bir nesnenin bulunmadığından emin olun.
- Monitörün önünde kızılötesi ışın yayan herhangi bir donanım olmadığından emin olun.

USB Type-C cihaz çalışmıyor

“Warning: Remove USB-C cable <Uyarı: USB-C kablosunu çıkartın>” OSD’de gösterildi.

- Monitör, USB Tip-C bağlantı noktasında anormal voltaj veya akım algıladı. Lütfen USB-C kablosunu hemen çıkarın.

Görüntü Yok

- “USB FUNCTIONALITY <USB FONKSİYONELLİĞİ>” seçeneğinin “AUTO <OTOMATİK>” veya “ON <AÇIK>” veya “90W” olarak ayarlandığından emin olun (bkz. sayfa 28).
- Bağlı USB Tip-C cihazının USB Tip-C üzerindeki DisplayPort Alt Moduyla uyumlu olup olmadığını kontrol edin.
- USB-C kablosunun SuperSpeed USB ile uyumlu olup olmadığını kontrol edin.

Şarj işlemi başlatılmadı veya dengesiz.

- “USB FUNCTIONALITY <USB FONKSİYONELLİĞİ>” seçeneğinin “AUTO <OTOMATİK>” veya “ON <AÇIK>” veya “90W” olarak ayarlandığından emin olun (bkz. sayfa 28).
- Bağlı USB Tip-C cihazının USB Güç Dağıtımı ile uyumlu olup olmadığını kontrol edin.
- USB-C kablosunun USB Güç Sağlama ile uyumlu olup olmadığını kontrol edin.
- Monitörün USB Tip-C bağlantı noktasında aşırı voltaj veya aşırı akım olabilir. Lütfen USB-C kablosunu hemen çıkarın.
- Hala sorun yaşıyorsanız, monitörün fişini AC prizden çekin ve sonra USB-C kabloyu çıkartın. Güç kablosunu tekrar takın sonra da USB-C kabloyu takın.
- “USB FUNCTIONALITY <USB FONKSİYONELLİĞİ>”, “90W” olarak ayarlandığında, USB Tip-C (Aşağı Akım) Bağlantı Noktasının güç dağıtımı 5V/0,9A ile sınırlıdır.

Aktarım hızı yavaş

- “USB SETTINGS <USB AYARLARI>” öğesini kontrol edin ve “USB3.2” olarak ayarlayın.

LAN terminali çalışmıyor

- 1000 Mbps haberleşme kullanırken, lütfen uyumlu LAN kablosu kullanın.
- Bilgisayarın monitöre USB-C kablo ile bağlandığından emin olun.
- Monitöre LAN kablosunu taktığınızdan LED’in yandığından emin olun.
- LAN terminalinin LED durumları hakkında bilgi için lütfen, “Parça adı ve Çevresel Ekipmanların Bağlanması” sayfa 13 bölümüne bakın.
- “USB FUNCTIONALITY <USB FONKSİYONELLİĞİ>” seçeneğinin “AUTO <OTOMATİK>” veya “ON <AÇIK>” veya “90W” olarak ayarlanıp ayarlanmadığını kontrol edin.
- “USB LAN” ayarının “ON <AÇIK>” olarak ayarlanıp ayarlanmadığını kontrol edin.
- Sürücünün yüklendiğinden emin olun.
- Bilgisayar veya İşletim Sistemine bağlı olarak, manuel sürücü yüklenmesi gerekli olabilir. En yeni sürücü güncellemeleri için, lütfen Realtek web sitesini ziyaret edin ve “Realtek USB GBE Ethernet Family Controller Software” üzerinden gereken dosyayı indirin.

Özellikler

■Uyumlu sinyal zamanlaması

Aşağıdaki tablo, her bağlantı tipi için tipik fabrika ayarlı sinyal zamanlamasını göstermektedir. Bazı ekran kartları seçilen bağlantıyla uygun görüntü üretimi için gerekli çözünürlüğü destekleyemeyebilir. Monitör, fabrika ayarlı zamanlama sinyalini otomatik olarak ayarlayarak uygun görüntüyü gösterecektir.

<Desteklenen başlıca zamanlamalar>

EA272Q

Çözünürlük			Dikey Frekans	Notlar
Y		D		
640	x	480	60/67/72/75 Hz	
720	x	400	70 Hz	
720	x	480	60 Hz	
720	x	576	50 Hz	
800	x	600	56/60/72/75 Hz	
1024	x	768	60/70/75 Hz	
1280	x	720	50/60 Hz	
1280	x	960	60/75 Hz	
1280	x	1024	60/75 Hz	
1440	x	900	60 Hz	
1600	x	1200	60 Hz	
1680	x	1050	60 Hz	
1920	x	1080	50/60 Hz	
2560	x	1440	60 Hz	Tavsiye edilen

Geçmeli tarama sinyaller desteklenmez.

EA272U

Çözünürlük			Dikey Frekans	Notlar
Y		D		
640	x	480	60/67/72/75 Hz	
720	x	400	70 Hz	
720	x	480	60 Hz	
720	x	576	50 Hz	
800	x	600	50/60/72/75 Hz	
832	x	624	75 Hz	
1024	x	768	60/70/75 Hz	
1280	x	720	50/60 Hz	
1280	x	960	60/75 Hz	
1280	x	1024	60/75 Hz	
1440	x	900	60 Hz	
1600	x	1200	60 Hz	
1680	x	1050	60 Hz	
1920	x	1080	50/60 Hz	
3840	x	2160	30 Hz	
3840	x	2160	60 Hz	Tavsiye edilen

Geçmeli tarama sinyaller desteklenmez.

İPUCU: Seçilen monitör çözünürlüğü yerel panel çözünürlüğü değilse, yerel olmayan çözünürlüğü tam ekran göstermek için monitör ekranındaki metin içeriği görünümü yatay veya dikey yönde genişletilir. Bu genişleme normal ve yaygın olarak düz panel cihazlarda kullanılan interpolasyonlu çözünürlük teknolojileri ile yapılır.

■Ürün Özellikleri

Model		EA272Q	EA272U
LCD bileşeni		27 sınıfı (Diyagonal 68,47 cm/27 inç) Aktif matris; ince film transistörlü (TFT) sıvı kristal ekran (LCD)	
Maks. çözünürlük (piksel)		2560 x 1440	3840 x 2160
Maks. renkler		Yaklş. 16,7 Milyon renk	Yaklş. 10,7 milyar renk
Piksel aralığı		0,233 mm (Y) x 0,233 mm (D)	0,155 mm (Y) x 0,155 mm (D)
Parlaklık (tipik)*1		350 cd/m^2	
1 kontrast oranı (tipik)*1		1000:1 (7000:1, DV MODE “DYNAMIC”) (DV MODU (DİNAMİK))	1200:1 (10000:1, DV MODE “DYNAMIC”) (DV MODU (DİNAMİK))
Görüş açısı		178° sağ/sol, 178° yukarı/aşağı (kontrast oranı ≥ 10)	
Yanıt Süresi (tipik)		14 ms (Griden Griye) “RESPONSE IMPROVE <TEPKİ GELİŞTİRME>” “OFF <KAPALI>” 6 ms (Griden Griye) “RESPONSE IMPROVE <TEPKİ GELİŞTİRME>” “ON <AÇIK>”	
Ekran aktif alanı		596,7 mm (G) x 335,7 mm (Y) 23,5 inç (G) x 13,2 inç (Y)	
Etkin piksel oranı*4		≥ %99,9993	≥ %99,9997
Giriş terminalleri	HDMI	HDMI x 1 (HDCP1.4/2.3) Video: Dijital RGB, Dijital YCbCr (4:4:4/4:2:2) Ses: PCM 32, 44.1, 48 KHz (16/20/24 bit), 2 kanal	
	Display Port	DisplayPort Ver.1.4 x 1 (HDCP 1.3/2.3) Video: Dijital RGB Ses: PCM 32, 44.1, 48 KHz (16/20/24 bit), 2 kanal	
	USB Tip-C (yukarı akış)	USB Tip-C x 1 (DP alternatif mod, Güç Dağıtımı) Video: Digital RGB, DisplayPort Ver.1.4 (HDCP 1.3/2.3) Ses: PCM 32, 44.1, 48 KHz (16/20/24bit), 2 kanal USB verileri: yukarı akış USB3.2 Gen1 USB Güç Sağlama: 20 V - 3,25 A maks. (“USB FUNCTIONALITY <USB FONKSİYONELLİĞİ>” “ON <AÇIK>” veya “AUTO <OTOMATİK>”)/4,5 A maks. (“USB FUNCTIONALITY <USB FONKSİYONELLİĞİ>” “90W”)*2	
Çıkış terminalleri	Display Port (MST/SST)	DisplayPort Ver.1.4 x 1 (HDCP 1.3/2.3) Video: Dijital RGB (Giriş: DisplayPort/USB Tip-C) Ses: PCM 32, 44.1, 48 KHz (16/20/24 bit), 2 kanal	
	Kulaklık	Ses Analog çıkışı, φ3,5 mm stereo mini jak	
USB bağlantı noktası	Yukarı akış	Tip-B x 1 (USB3.2 Gen1) Tip-C x 1 (DP alt. mod, USB3.2 Gen1, USB Güç sağlama: 20 V - 4.5 A maks. (“USB FUNCTIONALITY <USB FONKSİYONELLİĞİ>” “90W”))*2	
	Aşağı akış	Tip-A x 2 (USB3.2 Gen1), 5 V - 0,9 A maks.	Tip-A x 3 (USB3.2 Gen1), 5 V - 0,9 A maks. Tip-C x 1 (USB3.2 Gen1), 5 V - 3,0 A maks.
LAN Terminali (USB-LAN dönüştürücü)		10BASE-T/100BASE-TX/1000 BASE-T	
Hoparlör		—	1 W + 1 W
Güç Kaynağı		AC 100 - 240 V, 1,80 - 0,80 A, 50/60 Hz	
Çalışma	Sıcaklığı	5 ila 35 °C/41 ila 95 °F	
	Nem	%20 ~ 80 (yoğuşmasız)	
	Rakım	≤ 5000 m	
Depolama	Sıcaklığı	-20 ila 60 °C/-4 ila 140°F	
	Nem	%10 ~ %85 (yoğuşmasız)	
Güç Tüketimi (Normal çalışma/ Bekleme modu/Kapalı mod)		143 W 27 W/0,5 W/0,3 W	155 W 31 W/0,5 W/0,3 W
Boyutlar*3	Stand ile	Yaklş. 611,8 mm (G) x 250,0 mm (D) x 378,0 mm - 528,0 mm (Y) 24,1 inç (G) x 9,8 inç (D) x 14,9 inç - 20,8 inç (Y)	
	Stand olmadan	Yaklş. 611,8 mm (G) x 67,2 mm (D) x 361,9 mm (Y) 24,1 inç (G) x 2,6 inç (D) x 14,2 inç (Y)	
Stand ayarı	Yükseklik	150 mm (Yatay), 23,5 mm (Dikey) 5,9 inç (Yatay), 0,9 inç (Dikey)	
	Eğme*5/Yatay-Dikey Döndürme/Sağa-Sola Döndürme	Yukarı 35° Aşağı 5°/±90°/±170°	
Ağırlık		Yaklş. 5,8 kg (12,8 lb) (yalnızca monitör) Yaklş. 9,2 kg (20,3 lbs) (stand takılıyken)	

İPUCU: Teknik özellikler önceden haber verilmeksizin değiştirilebilir.

*1 :Parlaklık ve kontrast oranı giriş moduna ve diğer resim ayarlarına bağlı olacaktır. Parlaklık düzeyi zamanla azalacaktır. Ekipmanın doğası gereği, sabit bir parlaklık seviyesini tam olarak korumak mümkün değildir.
*2: “USB FUNCTIONALITY <USB FONKSİYONELLİĞİ>” - “90W”, dahili güç dağıtımının değişme-si nedeniyle bazı işlevlere (bkz. sayfa 28) bir sınır getirebilir.
*3: Çıkıntılar hariç.
*4: Bu ürünün LCD paneli yüksek hassasiyetle üretilmiş olmasına rağmen hiç yanmayan veya sürekli yanan pikseller gibi etkisiz piksellere sahip olabilir. “Etkili piksel oranı”, etkin piksel sayısının (etkisiz piksel sayısının tam piksel sayısından çıkarılmasıyla) LCD paneldeki tam piksel sayısına oranı anlamına gelir. Etkin olmayan piksellerin varlığının LCD panelin arızası anlamına gelmediğini lütfen unutmayın.
*5: Monitörün esnek bir kola monte edildiği durumlar dahil.

■Boyut Çizimleri

Gösterilen değerlerin yaklaşık değerler olduğunu unutmayın.

[EA272Q] (Birim: mm)

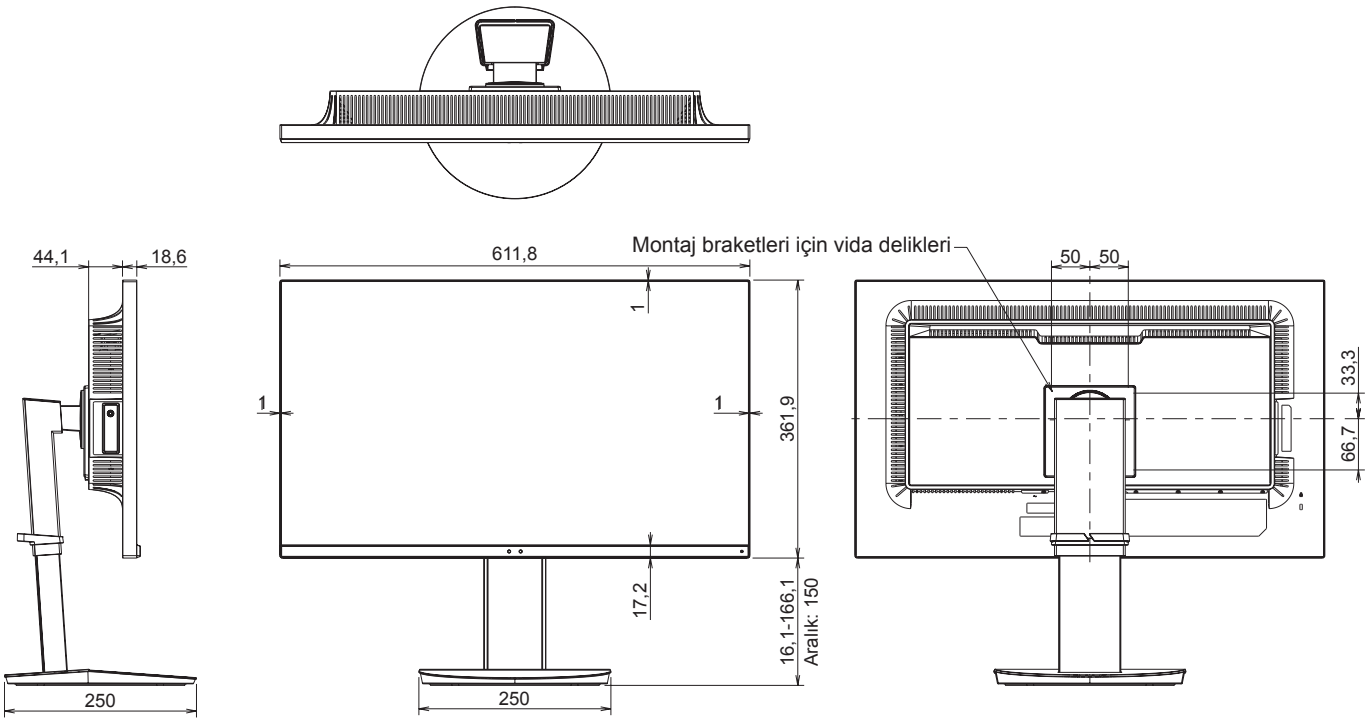

[EA272U] (Birim: mm)

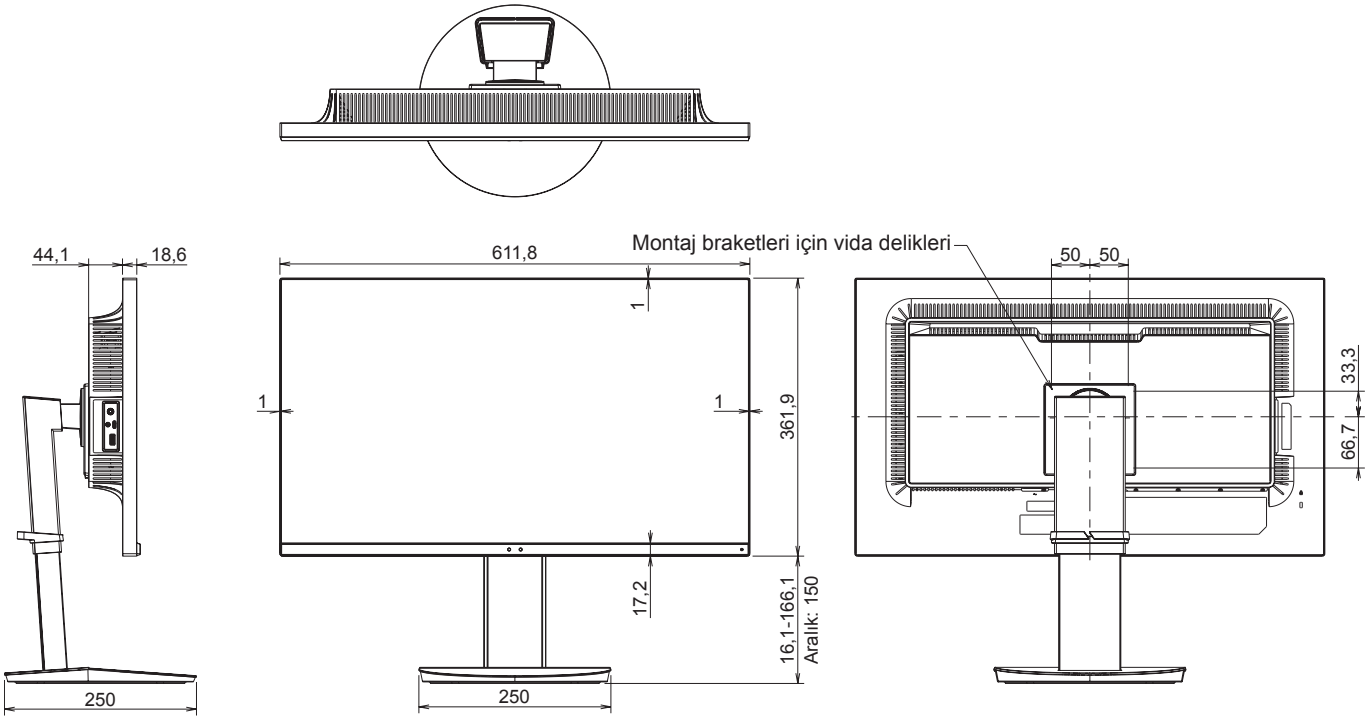

- VESA uyumlu bir montaj braketi takmak için montaj braketinin kalınlığından 6 mm ila 10 mm daha uzun M4 vidalar kullanın.

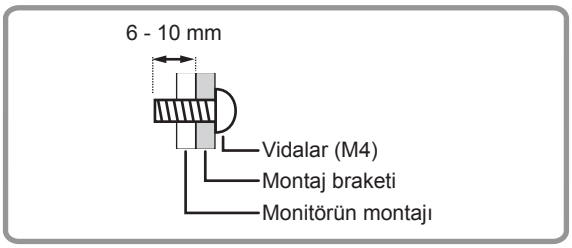

- Monitörün montajı için tasarlanmış veya belirlenmiş bir duvar montaj braketi kullandığınızdan emin olun.
- Bu monitör ve braket, monitörün ağırlığının en az 4 katı veya daha fazlasına dayanabilecek güçte bir duvara monte edilmelidir.
  Malzemeye ve yapıya en uygun yöntemle monte edin.
- Darbeli tornavida kullanmayın.
- Montaj için monitörün arkasında bulunan montaj braketleri dışında herhangi bir vida deliği kullanmayın.
- Montaj sırasında Ürün Özelliklerindeki eğme açısını kontrol edin (sayfa 42).

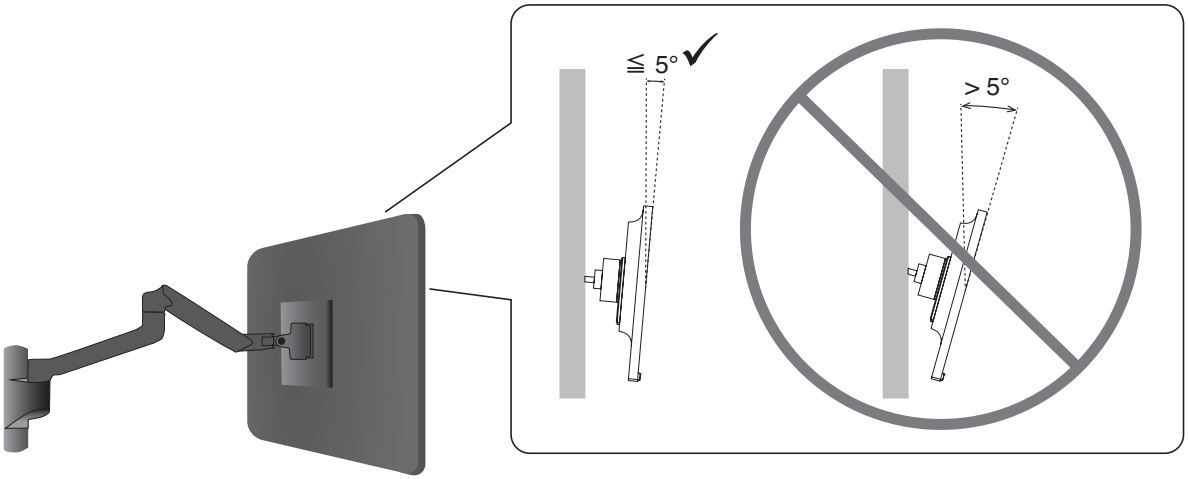

- Montajdan sonra lütfen monitörün güvenli olduğundan ve duvardan veya montaj parçasından çıkmayacağından emin olun.

■Güvenlik kablosunu takma ve devrilmeyi önleme

Güvenlik önlemi olarak, monitörü isteğe bağlı bir güvenlik kablosuyla sabit bir nesneye bağlayarak emniyete alabilirsiniz.

Kurulum için lütfen güvenlik kablosu tedarikçisinin tavsiye ettiği talimatları takip edin.

Güvenlik kablosu (ayrı olarak satın alınır) caydırıcı olarak tasarlanmıştır, cihazın hor kullanılmasını veya çalınmasını engelleme garantisi yoktur.

Monitörü kullanırken, monitörün düşmesini önlemek için monitörün ağırlığını taşıyabile-cek bir kablo kullanarak monitörü duvara sabitleyin. Montaj kalifiye bir teknisyen tarafın-dan yapılmalıdır ve daha fazla bilgi için lütfen tedarikçinizle iletişime geçin.

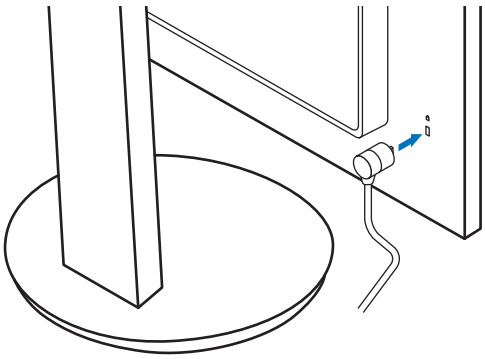

Üreticinin Geri Dönüşüm ve Enerji Bilgisi

Çevreyi korumaya son derece bağlıyız ve geri dönüşümü, çevreye verilen yükü en aza indirmeye çalışırken, şirketin en önemli önceliklerinden biri olarak görüyoruz. Çevre ile dost ürünler geliştirme konusunda duyarlıyız ve her zaman ISO (Standardizasyon için Uluslararası Organizasyon) ve TCO (İsveç Ticaret Birliği) gibi bağımsız kuruluşların oluşturduğu en son standartlara uymaya kararlıyız.

Enerji Tasarrufu

Bu monitör gelişmiş enerji tasarruf özelliklerine sahiptir. Monitöre Ekran Güç Yönetim Sinyalleme Standardı sinyali gönderildiğinde, Enerji Tasarrufu modu aktifleşir. Monitör Enerji Tasarrufu moduna girer.

Ek bilgi için şu adresi ziyaret edin:

https://www.sharpnecdisplays.us/ (ABD'de)

https://www.sharpnecdisplays.eu/p/hq/en/home.xhtml (Avrupa'da)

https://www.sharp-nec-displays.com/global/index.html (Global)

EkoDesign Yönetmeliğine ek açıklama

Aşağıdaki ayar, "EkoDesign Yönetmeliği (2019/2021)"nde tanımlanan "Normal Konfigürasyon"a uygundur ve önerilen ayardır.

- "USB FUNCTIONALITY <USB FONKSİYONELLİĞİ>" "OFF <KAPALI>" olarak ayarlandı
- "DV MODE <DV MODU>", "DYNAMIC <DİNAMİK>" olarak ayarlandı
- "USB LAN" "OFF <KAPALI>" olarak ayarlandı

Bu ayarı değiştirirseniz güç tüketimi, tavsiye edilen ayarın kullanılmasından daha yüksek olabilir.

Enerji tasarrufunun çeşitli olasılıkları nedeniyle, farklı güç modları "standby mode (bek-leme modu)"olarak adlandırılmıştır. Önerilen ayarı kullanırsanız monitör "standby mode (bekleme modu)" durumuna geçer.

SHARP

Sürüm 1