NEC

Kullanıcı Kılavuzu

Masaüstü Monitör

MultiSync® EA242WU

MODEL: EA242WU, EA242WU-BK

Bu monitörle ilgili yönetmelikler yukarıda listelenmiş model adların biri için geçerlidir.

Model adınızı görmek için lütfen monitörün arka kısmındaki etikete bakın.

İçindekiler

Kayıt Bilgisi 1
TCO Sertifikalı 1
Önemli Bilgi 3

Ürün Özellikleri

Bölüm 1 Montaj ve Bağlantılar

Parçaların İsmi ve Fonksiyonları 13
Kontrol Paneli 13
Terminal Paneli 14
Montaj 16
Tabanı LCD monitör ayağına takın 16
Güç kablosunu ve sinyal kablolarını takın 16
Dönme özelliğine sahip ayarlanabilir ayak 16
Bağlantılar 17
Sinyal türü ve terminal bağlantısı 20
Cihazları bağlama 22
Çoklu monitör bağlantısı 23
Esnek Kol Montajı 25
Montaj için Monitör Ayağını Çıkartın 25
Esnek Kolu Takın 25

Bölüm 2 Temel Çalışma

OSD (Ekran Üstü) Kontrolleri Kullanma 27
Girişi Değiştirme 28
Güç yönetimi işlevi LED gösterge kalıpları 28

Bölüm 3 Sorun Giderme

Ekran Görüntüsü ve Video Sinyali Sorunları 30
Donanım Sorunları 31
İnsan Algılama fonksiyonu 33
Auto Brightness (Otomatik Parlaklık) fonksiyonunun kullanma 34

Bölüm 4 Özellikler

EA242WU 36

Ek A OSD Kontrolleri Listesi

ECO TOOLS (EKO ARAÇLAR) 38
SCREEN (EKRAN) 39
COLOR (RENK) 40
TOOLS (ARAÇLAR) 40
MENU TOOLS (MENÜ ARAÇLARI) 41
ECO INFORMATION (EKO BİLGİSİ) 43
INFORMATION (BİLGİ) 44
OSD Uyarısı 44

Ek B Üreticinin Geri Dönüşüm ve Enerji Bilgisi

Eski NEC ürünlerinizin atılması 46
Enerji Tasarrufu 46
WEEE İşareti (Avrupa Yönetmeliği 2012/19/EU ve düzeltmeleri) 46

Kayıt Bilgisi

Kablo bilgisi

DİKKAT: Radyo ve televizyon alımı ile karışmaması için ürünle birlikte verilen teknik özellikleri belirlenmiş kabloları kullanın.
HDMI, DisplayPort, USB ve USB-C® için lütfen korumalı bir sinyal kablosu kullanın.
Diğer kabloların ve adaptörlerin kullanımı radyo ve televizyon alımı ile interferans yaratabilir.

FCC Bilgisi

UYARI: Federal Haberleşme Komisyonu bu ünitede Sharp NEC Display Solutions of America, Inc. tarafından bu kılavuzda belirtilenler HARİCİNDE modifikasyon veya değişiklik yapılmasına izin vermemektedir. Bu hükümet yönetmeliğine uyulmaması bu ekipmanı kullanma hakkını geçersiz kılabilir.

1. Kullanacağınız güç kablosu A.B.D. güvenlik standartlarına uygun ve onaylı olmalı ve aşağıdaki özelliklere sahip olmalıdır.

Güç kablosu Fiş şekli	Blendajsız tip, 3-iletkenli 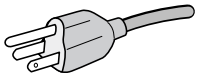 ABD

2. Bu cihaz test edilmiş ve FCC Kuralları bölüm 15'e giren B Sınıfı dijital aygıt limitlerine uygun olduğu saptanmıştır. Bu limitler, ekipman ev ortamında çalıştırılırken zararlı interferansa karşı kayda değer bir koruma sağlamaları için tasarlanmışlardır. Bu cihaz radyo frekans enerjisi yaratır, kullanır ve yayabilir ve eğer talimatlara uygun olarak kurulmaz ve kullanılmazsa radyo iletişimine zararlı interferans yaratabilir. Bununla birlikte, belirli bir kurulumda interferans olmayacağının garantisi yoktur. Eğer bu cihaz, radyo veya televizyon alımına cihazın açılması ve kapatılması ile belirlenebilen zararlı interferansa sebep olursa, kullanıcı interferansı aşağıdaki önlemlerden bir veya birkaçı ile düzeltmeyi deneyebilir:
   - Alıcı antenin yönünü veya yerini değiştirin.
   - Alıcı ile cihaz arasındaki mesafeyi arttırın.
   - Cihazı, alıcının bağlı olduğu devrenin dışında bir devreye bağlı bir prize takın.
   - Yardım için satıcınıza veya deneyimli bir radyo/TV teknisyenine başvurun.

   Eğer gerekliyse, kullanıcı ilave öneriler için satıcı veya deneyimli bir radyo/televizyon teknisyenine başvurabilir. Kullanıcı, Federal İletişim Komisyonu (Federal Communication Commision) tarafından hazırlanan aşağıdaki kitapçığı faydalı bulabilir: "How to Identify and Resolve Radio-TV Interference Problems" (Radyo-TV Interferans Problemlerini Belirleme ve Çözme). Bu kitapçık A.B.D'den temin edilebilir. Government Printing Office, Washington, D.C., 20402, Stock No. 004-000-00345-4.

TEDARİKÇİ UYGUNLUK BİLDİRİMİ

Bu cihaz FCC Kuralları Bölüm 15'e uygundur Kullanımı, aşağıdaki iki koşula bağlıdır. (1) Bu cihaz zararlı interferansa neden olmayabilir, ve (2) bu cihaz istenmeyen çalışmaya sebep olabilecek interferans ta dahil olmak üzere, gelecek tüm interferansları kabul etmelidir.

A.B.D. Sorumlusu:	**Sharp NEC Display Solutions of America, Inc.**
Adres:	**3250 Lacey Rd, Ste 500** **Downers Grove, IL 60515**
Tel. No.:	**(630) 467-3000**
Ürün Tipi:	LCD Monitör
Cihaz Sınıflandırması:	B Sınıfı Cihaz
Model:	EA242WU, EA242WU-BK

TCO Sertifikalı

TCO Sertifikalı — BT ürünleri için üçüncü taraf sürdürülebilirlik sertifikasıdır

TCO Sertifikalı, BT ürünleri, mobil cihazlar, ekran ürünleri ve veri merkezi ürünleri için küresel sürdürülebilirlik sertifikasıdır. Kriter, hem sosyal ve çevresel sürdürülebilirliği hem de dönüşüm çözümlerini kapsar. Kritere uygunluk belli bir duruma bağlı olarak doğrulanmaktadır. TCO Sertifikalı ISO 14024 ile uyumlu üçüncü taraf sertifikasyonudur.

TCO sertifikalı monitörlerimizin listesini ve TCO Sertifikalarını (sadece İngilizce) görmek için web sitemizi ziyaret edin:

https://www.sharp-nec-displays.com/global/about/legal_regulation/TCO_mn/index.html

⚠ DİKKAT: Lütfen bkz. "DİKKAT 2".

- Bu ürünün amaçlanan birincil kullanımı ofis veya ev ortamında Teknik Bilgi Ekipmanı olarak kullanımdır.
- Ürün bir bilgisayara bağlanmak içindir ve televizyon yayın sinyallerini göstermek amacıyla üretilmemiştir.

Kayıt Bilgisi

Microsoft® ve Windows®, Microsoft Corporation'ın Birleşik Devletler ve/veya diğer ülkelerdeki kayıtlı ticari markaları veya ticari markalardır.

NEC, NEC Corporation'ın tescilli markasıdır.

DisplayPort™ ve DisplayPort™ Uyumluluk Logosu Amerika Birleşik Devletleri ve diğer ülkelerde Video Electronics Standards Association'a (VESA®)ait ticari markalardır.

MultiSync®, Japonya ve diğer ülkelerde Sharp NEC Display Solutions, Ltd.'nin ticari markası veya tescilli ticari markasıdır.

USB Type-C® ve USB-C® USB Implementers Forum'un tescilli markalarıdır.

HDMI ve HDMI High-Definition Multimedia Interface terimleri ve HDMI Logosu, HDMI Licensing Administrator, Inc. şirketinin ABD'deki ve diğer ülkelerdeki ticari markası ya da tescilli markasıdır.

Diğer tüm markalar ve ürünler, sahiplerinin ticari markaları veya kayıtlı ticari markalarıdır.

NOT:
(1) Bu kullanıcı kılavuzunun içindekiler izin alınmadığı takdirde kısmen veya tamamen tekrar basılamaz.
(2) Bu kullanıcı kılavuzunun içindekiler önceden haber verilmeksizin değiştirilebilir.
(3) Bu kullanıcı kılavuzu büyük dikkat gösterilerek hazırlanmıştır, bununla birlikte yanlış olabilecek noktalar, hatalar veya atlanmış yerler için lütfen bizimle temasa geçin.
(4) Bu kullanıcı kılavuzunda kullanılan görseller sadece gösterim amaçlıdır. Görsel ve gerçek ürün arasında tutarsızlık varsa, gerçek ürün geçerli olacaktır.
(5) (3) ve (4) numaralı maddelere bakılmaksızın, bu cihazın kullanımından kaynaklandığı iddia edilen kâr kaybı veya diğer konulardaki taleplerden sorumlu olmayacağız.
(6) Bu kılavuz tüm bölgelere ortak şekilde temin edilmektedir, bu yüzden diğer ülkeler için geçerli açıklamalar içerebilir.

Önemli Bilgi

Güvenlik Uyarıları ve Bakım

LCD RENKLİ MONİTÖRÜ KURARKEN VE
KULLANIRKEN EN İYİ PERFORMANS İÇİN LÜTFEN
AŞAĞIDAKİ NOKTALARA DİKKAT EDİN:

Semboller Hakkında

Bu kılavuz ürünün güvenli ve doğru kullanımını sağlamak, size ve başkalarına zarar gelmesini ve ayrıca mülkün zarar görmesini önlemek için bir dizi sembol kullanır. Semboller ve anlamları aşağıda açıklanmıştır. Bu kılavuzu okumadan önce bunları iyice anladığınızdan emin olun.

UYARI	Bu sembole dikkat edilmemesi ve ürünün yanlış kullanılması ciddi yaralanmalara veya ölüme neden olabilecek kazalara neden olabilir.
DİKKAT	Bu sembole dikkat edilmemesi ve ürünün yanlış kullanılması, kişisel yaralanmalara veya çevredeki mülkün zarar görmesine neden olabilir.

Sembol örnekleri

	Bir uyarı veya dikkat edilmesi gereken durum olduğunu gösterir. Bu sembol elektrik çarpmalarına dikkat etmeniz gerektiğini belirtir.
	Yasaklanmış bir eylemi gösterir. Bu sembol yasaklanması gereken bir şeyi gösterir.
	Zorunlu bir eylemi gösterir. Bu sembol, elektrik kablosunun elektrik prizinden çıkarılması gerektiğini belirtir.

UYARI		
1	GÜÇ KABLOSUNU PRİZDEN ÇEKİN	Ürün arızalanırsa güç kablosunu çıkarın. Ürün duman çıkarır, garip koku veya ses çıkarırsa veya ürün düşmüş veya kabini kırıldıysa ürünün gücünü kapatın ve ardından güç kablosunu prizden çıkarın. Tamir için satıcınızla temasa geçin. Ürünü asla kendi başınıza onarmaya çalışmayın. Bunu yapmak tehlikelidir.
2	TEHLİKELİ VOLTAJ PARÇALARINA AYIRMAYIN YASAK	Ürünün kabinini açmayın veya çıkarmayın. Ürünü parçalarına ayırmayın. Üründe yüksek voltaj alanları bulunur. Ürün kapaklarını açmak veya çıkarmak ve ürünü modifiye etmek sizi elektrik çarpması, yangın veya diğer risklere maruz bırakabilir. Servis için yetkili servis personeline başvurun.
3	YASAK	Üründe yapısal hasar varsa ya da ayak hasar görmüşse veya soyulmuşsa ürünü kullanmayın. Çatlaklar veya normal olmayan sallantılar gibi herhangi bir yapısal hasar fark ederseniz, lütfen yetkili servis personeline başvurun. Ürün bu durumda kullanılırsa, ürün düşebilir veya yaralanmaya yol açabilir.

		UYARI
4	YASAK YAPTIĞINIZDAN EMİN OLUN	Güç kablosunu dikkatli kullanın. Kablonun hasar görmesi yangına veya elektrik çarpmasına neden olabilir. • Kordonun üzerine ağır nesneler koymayın. • Kabloyu ürünün altına yerleştirmeyin. • Kabloyu halı vb. ile örtmeyin. • Kabloyu çizmeyin veya kabloda değişiklik yapmayın. • Kabloyu aşırı güç kullanarak bükmeyin, çevirmeyin veya çekmeyin. • Kabloya ısı uygulamayın. Kablo hasar görmüşse (kabloların telleri çıkmış, kablolar kopmuşsa vb.) ürünün gücünü kapatın, ardından güç kablosunu güç prizinden çekin. Satıcınızdan onu değiştirmesini isteyin.
5	YASAK	Gök gürültüsü duyarsanız fişe dokunmayın. Bunu yapmak elektrik çarpmasına neden olabilir.
6	YAPTIĞINIZDAN EMİN OLUN	Lütfen bu ürün ile birlikte sağlanmış olan güç kablosunu güç kablosu tablosuna uygun şekilde kullanın. Eğer ürünün içinden güç kablosu çıkmadıysa lütfen bizimle iletişime geçin. Diğer tüm durumlar için lütfen güç kablosunu, ürünün bulunduğu prize uygun fiş stiliyle kullanın. Uyumlu güç kablosu, elektrik prizinin AC voltajına karşılık gelir ve satın alındığı ülkenin güvenlik standartlarına uygun olarak onaylanmıştır ve bu standartlara uyulmuştur.
7	YAPTIĞINIZDAN EMİN OLUN YASAK	Lütfen ürünü aşağıdaki bilgilere göre kurun. Ürünü taşırken veya monte ederken, lütfen kişisel yaralanmaya veya ürünün zarar görmesine neden olmamak için ürünü kaldırabilecek sayıda insan kullanın. Takma ve sökme ile ilgili detaylı bilgiler için lütfen opsiyonel montaj ekipmanları ile birlikte verilen talimatlara başvurun. Üründeki havalandırmayı kapatmayın. Ürünün yanlış takılması üründe hasara, elektrik çarpmasına veya yangına neden olabilir. Ürünü aşağıda belirtilen yerlere monte etmeyin: • İyi havalandırılmamış alanlar. • Bir radyatörün, diğer ısı kaynaklarının yanına veya doğrudan güneş ışığı alan yerlere. • Sürekli vibrasyon olan alanlara. • Nemli, tozlu, buharlı veya yağlı alanlara. • Dış mekanlara. • Yüksek sıcaklıktaki yerlere, hızlı nem değişikliklerinin olduğu ve yoğuşmanın muhtemel olduğu yerlere. Ürünü, kullanım kılavuzunda açıklanmayan herhangi bir yapılandırmada veya konuma monte etmeyin.

		UYARI
8	YASAK YAPTIĞINIZDAN EMİN OLUN	Depremler ya da diğer şoklardan kaynaklanabilecek devrilme ve düşmeleri önleyin. Deprem veya diğer şoklar sebebiyle devrilmeden dolayı yaralanmaları veya ürünün hasar görmesini önlemek için, ürünü sağlam bir yere monte ettiğinizden ve gerekli önlemleri aldığınızdan emin olun. • Ürün, ürünün devrilmesi veya düşmesi sonucu oluşabilecek hasar ve kişisel yaralanmaları önlemek için ürünün ağırlığını destekleyen onaylı (örn. TUEV GS işareti) bir esnek kol veya ayağa monte edilmelidir. • Ürüne ve ayağa zarar vermemek için sadece ürünün ayağından çıkartılan vidaları veya belirtilmiş olan vidaları kullanın. • Ürünü esnek kola veya ayağa monte ederken, lütfen tüm vidaları sıkın (Önerilen Sıkma Gücü: 98 - 137 N•cm). Gevşek bir vida ürünün düşmesine ve üründe hasara veya kişisel yaralanmalara neden olabilir. • Ürün montaj için düz bir yüzeye yüzüstü yerleştirilemiyorsa esnek kolun takılması iki veya daha fazla kişi tarafından gerçekleştirilmelidir. Denge Tehlikesi. Ürün düşebilir, ciddi kişisel yaralanmalara veya ölüme neden olabilir. Yaralanmayı önlemek için bu ürün, montaj talimatlarına uygun olarak zemine/duvara sağlam bir şekilde bağlanmalıdır. Birçok yaralanma, özellikle de çocukların uğrayabilecekleri, aşağıdakiler gibi basit önlemlerin alınmasıyla önlenebilir: • DAİMA ürünün üreticisi tarafından tavsiye edilen ayakları veya montaj yöntemlerini kullanın. • DAİMA ürünü güvenle destekleyebilecek mobilyalar kullanın. • DAİMA ürünün destekleyici mobilyanın kenarından sarkmadığından emin olun. • DAİMA çocukları ürüne ya da kumandasına ulaşmak için mobilyaya tırmanmanın tehlikeli olduğu konusunda eğitin. • Ürüne bağlı kordonları ve kabloları DAİMA ürünün devrilmesine, çekilmesine veya takılmasına yol açmayacak şekilde döşeyin. • Ürünü ASLA dengesiz bir yere koymayın. • Hem mobilyayı hem de ürünü uygun desteklerle sabitlemediğiniz sürece ürünü ASLA yüksek mobilyaların üstüne (dolap ya da kitaplık gibi) yerleştirmeyin. • Ürünü ASLA ürün ve destekleyici mobilya arasına yerleştirilmiş olabilecek kumaş veya diğer malzemelerin üzerine yerleştirmeyin. • Ürünün yerleştirildiği mobilyanın ya da ürünün üstüne ASLA çocuklarının ilgisini çekebilecek oyuncak ya da uzaktan kumanda gibi şeyler bırakmayın. • Ürünü yüksek bir yere kurarken HER ZAMAN duvara montaj aksesuarları kullanın. Ürünü yüksek bir yere kurarken ASLA bir monitör standına yerleştirmeyin. Mevcut ürün muhafaza edilecek ve başka bir yere taşınacaksa, yukarıda belirtilen tüm hususlara aynen dikkat edilmelidir.
9	YASAK	Bu ürünü, eğik veya dengesiz taşıma arabasına, standa ya da masaya yerleştirmeyin. Bunu yapmak düşme veya devrilmeye yol açabilir ve yaralanmaya sebep olabilir.
10	YASAK TEHLİKELİ VOLTAJ	Kasadaki yuvalara herhangi bir nesne sokmayın. Elektrik çarpmasına, yangına ya da ürünün bozulmasına yol açabilir. Nesneleri çocuklardan ve bebeklerden uzak tutun. Kabin yuvalarına nesneler girerse ürünün gücünü kapatın, ardından güç kablosunu güç prizinden çekin. Tamir için satıcınızla temasa geçin.

Türkçe

		UYARI
11	ISLATMAYIN	Kasaya herhangi bir sıvı dökmeyin ya da ürününüzü su yakınında kullanmayın. Gücü hemen kapatın, ürününüzü duvardaki prizden çekin ardından yetkili servis personeline servis yaptırın. Elektrik çarpmasına sebep olabilir veya yangın başlatabilir.
12	YASAK	Ürünü temizlerken, tozları uzaklaştırmak için yanıcı gaz spreyler kullanmayın. Bunu yapmak bir yangına yol açabilir.
13	YASAK	Ürünün kullanımına, nükleer tesiste nükleer reaksiyon kontrolü, tıbbi yaşam destek sistemi ve bir ortamda füze fırlatma kontrolü silah sistemi dahil olmak üzere doğrudan ölüme, kişisel yaralanmaya, ciddi fiziksel hasara veya diğer kayıplara yol açabilecek ölümcül riskler veya tehlikeler eşlik etmemelidir.

DİKKAT		
1	YAPTIĞINIZDAN EMİN OLUN ISLAK ELLERLE DOKUNMAYIN GÜÇ KABLOSUNU PRİZDEN ÇEKİN TEHLİKELİ VOLTAJ	Güç kablosunu kullanma. Güç kablosunu dikkatli kullanın. Kablonun hasar görmesi yangına veya elektrik çarpmasına neden olabilir. • Güç kablosunu ürünün AC IN terminaline bağlarken konektörün tam olarak ve sıkıca oturduğundan emin olun. • Güç kablosunun kolayca yerinden çıkmayacağından emin olun. • Güç kablosunu ıslak ellerle bağlamayın veya çıkarmayın. • Güç kablosunu takarken veya çıkarırken güç kablosunu fişinden tutarak çekin. • Ürünü temizlerken güvenlik nedeniyle güç kablosunu önceden prizden çekin. Yumuşak bir kuru bez kullanarak güç kablosunu düzenli olarak tozdan arındırın. • Ürünü taşımadan önce monitörün kapalı olduğundan emin olun ardından güç kablosunu prizden çekin ve ürünü diğer cihazlara bağlayan tüm kabloların bağlantısının kesildiğinden emin olun. • Ürünü uzun süre kullanmayı düşünmüyorsanız güç kablosunu daima prizden çekin. • Bu ekipman güç kablosunun toprak bağlantısı varken çalışacak şekilde dizayn edilmiştir. Güç kablosu toprak bağlantısına sahip değilse, elektrik çarpabilir. Lütfen güç kablosunun düzgün şekilde topraklandığından emin olun.
2	YAPTIĞINIZDAN EMİN OLUN	Lütfen bina içerisindeki dağıtım sisteminin nominal değeri 120/240 V, 20 A (maksimum) olan devre kesici sağlayacağını onaylayın.
3	YASAK YAPTIĞINIZDAN EMİN OLUN	Güç kablosunu ve USB kabloyu bağlamayın. Isıyı toplayabilir ve yangına neden olabilir.
4	YASAK	Aşırı gerilime sahip bir LAN'a bağlamayın. LAN kablosu kullanırken, aşırı gerilime sahip olabilecek kablolama ile çevresel aygıtlara bağlantı yapmayın. LAN portundaki aşırı gerilim elektrik çarpmasına yol açabilir.
5	YASAK	Ürünün kurulu olduğu masanın üstüne tırmanmayın. Masanın üzerindeki tekerlekler tam olarak kilitlenmemişse ürünü tekerlekli bir masaya monte etmeyin. Ürün düşerek zarar görebilir veya kişisel yaralanmalara neden olabilir.
6	YAPTIĞINIZDAN EMİN OLUN	Ayağın montajı, sökülmesi ve ayarlanması. • Parmaklarınız sıkışabileceği için ayağı dışarı çekerken dikkatli olun. • Ekranı döndürmeden önce, güç kablosu ve tüm kabloları üründen çıkarın. Aksi takdirde, güç kablosu veya kablolar aşırı güçle çekilebilir ve yaralanmaya ya da ürünün hasar görmesine sebep olabilir. • Ekranı döndürürken, en yüksek seviyeye kaydırın ve maksimum eğime ayarlayın. Aksi takdirde, yaralanmaya sebep olabilir ya da ekran masaya çarpabilir.
7	YASAK	Ürünü esnek kol üzerine monte ederken kullanılabilecek Eğme aralıkları için lütfen Teknik Özelliklere bakın. Monitörü aşağı doğru 5 dereceden fazla eğmeyin. Bunu yapmak, LCD panelin ayrılmasına, ürünün zarar görmesine veya kişisel yaralanmaya neden olabilecek şekilde düşmesine neden olabilir.

DİKKAT		
8	YASAK	Ürünü itmeyin. Ürün düşerek zarar görebilir veya yaralanmalara neden olabilir.
9	YASAK	LCD panelin şiddetli darbe almasını önleyin, ürün ciddi hasar görebilir veya kişisel yaralanmaya neden olabilir.
10	YAPTIĞINIZDAN EMİN OLUN	Ekrandan gelecek rahatsız edici yansımalardan kaçınmak amacıyla kontrollü aydınlatma ortamlarında eğlence amaçlı kullanım için uygundur.
11	YASAK	Kulaklığınız kulağınızdayken kulaklığı ürüne takmayın. Ses seviyesine bağlı olarak kulaklarınıza zarar verebilir ve işitme kaybına neden olabilir.
12	YASAK	Ürünü kaplayan plastik torba ile oynamayın. Bu torbayı başka amaçlarla kullanmayın. Boğulma tehlikesini önlemek için bu çantayı başınıza, burnunuza veya ağzınıza geçirmeyin. Bu torbayı başka birinin başının, burnunun veya ağzının üzerine koymayın. Bu torbayı çocuklardan ve bebeklerden uzak tutun.
13	YAPTIĞINIZDAN EMİN OLUN	Ürünün güvenirliğinden emin olmak için lütfen kasanın arka kısmında bulunan havalandırma deliklerini kir ve tozu temizlemek için yılda bir defa temizleyin. Bunu yapmamak elektrik çarpmasına veya ürünün zarar görmesine yol açabilir.
14	YAPTIĞINIZDAN EMİN OLUN	Aşırı sıcaklık ve nemin olduğu yerlerden kaçının. Bunun yapılmaması, yangına veya elektrik çarpmasına ya da üründe hasara neden olabilir. Bu ürün için kullanım ortamı, aşağıdaki gibidir: • Çalışma sıcaklığı: 5°C ila 35°C/41°F ila 95°F/ nem: %20 ila 80 (yoğuşma olmadan) • Depolama sıcaklığı: -10°C ila 60°C/14°F ila 140°F/ nem: %10 ila 85 (yoğuşma olmadan)

Güç Kablosu Tablosu

Fiş Tipi	Kuzey Amerika	Kıta Avrupası	İngiltere	Çin	Japon
Fiş Şekli	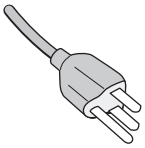	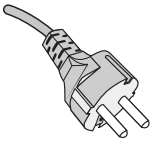	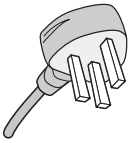	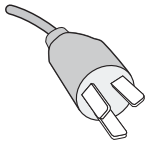	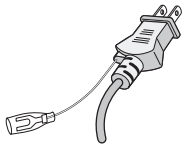
Bölge	ABD/Kanada	AB	İngiltere	Çin	Japonya
Voltaj	120*	230	230	220	100

* Lütfen 125 V altındaki güç kaynağında bu güç kablosunu kullanın.

NOT: Bu ürüne sadece satın alındığı ülkede servis verilebilir.

Görüntü Sürekliliği

Görüntü Sürekliliği ki buna Görüntü Tutunması da denir, gösterilen bir önceki görüntünün ekranda artık veya "hayalet" bir izlenim bırakmasıdır. Bu, tek bir sabit görüntü ekranda uzun süre gösterildiğinde veya bir görüntü aniden belirdiğinde ya da yanıp söndüğünde gerçekleşir. Bunun sebebi LCD modül teknolojisi ve ekran karakteristiğidir; bu bir arıza değildir. Artık görüntü ürün kullanımına bağlı olarak zaman içinde kaybolabilirse de, Görüntü Sürekliliğinin kendi kendine düzeleceğinin garantisi yoktur. Ürünün bakımı ve Görüntü Sürekliliği oluşumu ihtimalini azaltmak için lütfen aşağıdaki yönergeleri uygulayın:

NOT:
- Görüntüleri yüksek hızlarda tekrarlanan gösterimler veya yanıp sönmeler ile görüntülemeyin.
- Tek bir sabit görüntüyü uzun süreler boyunca görüntülemeyin.

Görüntü Sürekliliğinden kaçınma yollarından biri gösterilen görüntüyü bilgisayarın güç yönetimi veya ekran koruyucuları ile sık sık değiştirmektir.

Ergonomi

MONİTÖRÜN DOĞRU YERLEŞTİRİLMESİ VE AYARLANMASI GÖZ, OMUZ VE BOYUN AĞRILARINI AZALTABİLİR. MONİTÖRÜNÜZÜ YERLEŞTİRİRKEN AŞAĞIDAKİLERE DİKKAT EDİN:

Maksimum ergonomik fayda sağlamak için aşağıdakileri tavsiye ederiz:

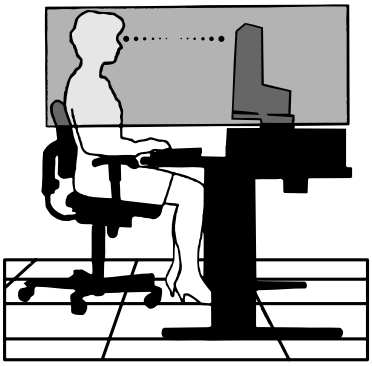

- Monitörden optimum performans elde etmek istiyorsanız ısınması için 20 dakika bekleyin. Görüntü sabitlenmesini engellemek için (görüntü sonrası efektleri), monitördeki hareketsiz görüntülerin uzun süre ekranda kalmasından kaçının.
- Monitörün yüksekliğini ekran göz seviyesinde veya biraz altında olacak şekilde ayarlayın. Ekranın ortasına bakarken gözleriniz biraz aşağı bakmalıdır.
- Monitör gözlerinize 40 cm'den yakın ve 70 cm'den uzak olmamalıdır. En iyi mesafe 50 cm'dir.
- Gözlerinizi periyodik olarak dinlendirmek için, her 1 saatte bir, 5 – 10 dakika boyunca en az 20 feet uzaktaki bir nesneye odaklayın.
- Parlama ve yansımaları en aza indirmek için monitörü pencere ve diğer ışık kaynaklarına 90° açı ile yerleştirin. Monitörün eğimini ayarlayarak tavan ışıklarının ekranınıza yansımasını engelleyin.
- Eğer ışık yansımaları ekranınızı görmeyi zorlaştırıyorsa, parlama engelleyici filtre kullanın.
- Okunabilirliği arttırmak için monitörün parlaklık ve kontrast kontrollerini ayarlayın.
- Ekrana yakın bir doküman tutucu kullanın.
- Yazarken kafanızı döndürmeyi en aza indirmek için, daha fazla baktığınız neyse (ekran veya referans materyal) tam önünüzde bulundurun.
- Sık sık göz kırpın. Göz egzersizi göz yorgunluğu azaltmaya yardımcı olur. Lütfen göz doktorunuzla görüşün. Düzenli göz kontrolü yaptırın.
- Göz yorgunluğunu önlemek için parlaklığı orta ayara ayarlayın. Aydınlık referansı olarak LCD ekran yanına bir sayfa beyaz kağıt yerleştirin.
- Kontrast kontrolünü maksimum ayarına getirmeyin.
- Standart sinyallerle belirlenmiş Boyut ve Konum kontrollerini kullanın.
- Önceden belirlenmiş Renk Ayarlarını kullanın.

- Titreşimsiz sinyaller kullanın.
- Görülmesi zor olacağı ve yetersiz kontrast yüzünden göz yorgunluğuna sebep olabileceği için koyu arka fon üzerinde birincil renk maviyi kullanmayın.

Daha sağlıklı bir iş ortamı oluşturma konusunda daha fazla bilgi için, American National Standard for Human Factors Computer Workstations - ANSI/HFES 100-2007 - The Human Factors Society, Inc. P.O. Box 1369, Santa Monica, California 90406 adresine yazın.

LCD Ekranı Temizleme

- LCD ekran tozlandığında yumuşak bir bezle temizleyin.
- LCD ekran yüzeyini tüy bırakmayan, aşındırıcı olmayan bir bez ile temizleyin. Temizleme solüsyonları veya cam temizleyici kullanmayın!
- Lütfen LCD Ekranı sert veya aşındırıcı malzeme ile ovmayın.
- Lütfen LCD Ekran yüzeyi üzerine baskı uygulamayın.
- Lütfen LCD Ekran yüzeyinde bozulma ve renk solmasına neden olabilecek OA temizleyici kullanmayın.

Kabinin Temizlenmesi

- Güç kablosunu çekin.
- Kabini yumuşak bir bezle hafifçe silin.
- Kabini temizlemek için bezi nötr bir deterjan ve su ile ıslatın, kabini silin ve kurulayın.

NOT: Benzen tineri, alkalin deterjan, alkollü deterjanlar, cam temizleyici, pasta, cila temizleyici, sabun tozu veya böcek ilacı ile TEMİZLEMEYİN. Kauçuk veya vinil uzun bir süre boyunca kabin ile temasta olmamalıdır. Bu tür sıvılar ve materyaller boyanın bozulmasına, çatlamasına veya soyulmasına sebep olabilir.

Ürün Özellikleri

- **WUXGA 24 inç Geniş Ekran Masa Üstü Monitör**

  1920 × 1200 doğal çözünürlük.

  Son Derece Dar Çerçeve.

- **Üretkenlik**

  LAN (RJ-45) bağlantısı ile stabil ve yüksek hızlı haberleşme sağlar (bkz. sayfa 14).

  Gücü (65 W), video sinyalini ve ses sinyalini USB Type-C kablo ile iletir.

  USB Hub klavye ve fare gibi aksesuarların bağlanabilmesini sağlar.

- **Birden fazla sinyal girişi**

  DisplayPort, HDMI girişi ve USB Type-C dahil tam bağlanabilirlik.

- **Birden fazla ses giriş ve çıkış seçenekleri**

  Ses girişi USB Type-C, DisplayPort ve HDMI üzerinden desteklenir.

  Monitörden ses için dahili stereo hoparlörler (1W+1W) (bkz. sayfa 17).

  Kulaklıklara ses çıkışı için konektör (bkz. sayfa 14).

- **Ekran Üstü Kontroller için dokunmaya hassas tuşlar (bkz. sayfa 13)**

  Kullanımı kolay ekran üstü menüler aracılığı ile, ekranınızın tüm öğelerini hızlı ve kolay şekilde ayarlar.

  OSD kontrolleri, kategori simgeleri ile gruplanmış menülerde gezinerek kolayca bulunabilir.

- **Güç tüketiminin azaltılması**

  ECO Mode™ için iki seçenek, ekran parlaklığını kendi zevkinize göre manuel olarak ayarlayabilmenize, güç tasarrufu yapmanıza ve enerji maliyetlerinizi düşürmenize izin verir (bkz sayfa 38).

  LED arka aydınlatma teknolojisi, endüstri lideri düşük güç tüketimi ve daha az zararlı materyal sağlar.

  İnsan sensörü, monitörün önünde insan algılamadığında, otomatik olarak düşük güç tüketimi moduna geçer.

- **Çalışma ortamını iyileştirmek için geliştirilmiş insan ergonomisi**

  Eğme, döndürme ve 150 mm yükseklik ayarı ile izleme esnekliği sağlar (bkz. sayfa 36).

  Ekranın 90° döndürülmesi ise dikey kurulum mümkündür (bkz. sayfa 18).

- **Göz yorgunluğunu azaltmaya yardımcı olur**

  Düşük Mavi Işık fonksiyonu mavi ışığı kademeli olarak azaltır ve göz yorgunluğunun azaltılmasına yardımcı olur (bkz. sayfa 13 ve sayfa 40).

  Titreşimsiz işlev sağlar. Özel arka aydınlatma sistemi sayesinde titreşim daha azdır bu da daha az göz yorgunluğu anlamına gelir.

Bölüm 1

Montaj ve Bağlantılar

Bu Bölümün İçerdikleri:

- ⇨ "Parçaların İsmi ve Fonksiyonları" sayfa 13
- ⇨ "Montaj" sayfa 16
- ⇨ "Bağlantılar" sayfa 17
- ⇨ "Esnek Kol Montajı" sayfa 25

Parçaların İsmi ve Fonksiyonları

Kontrol Paneli

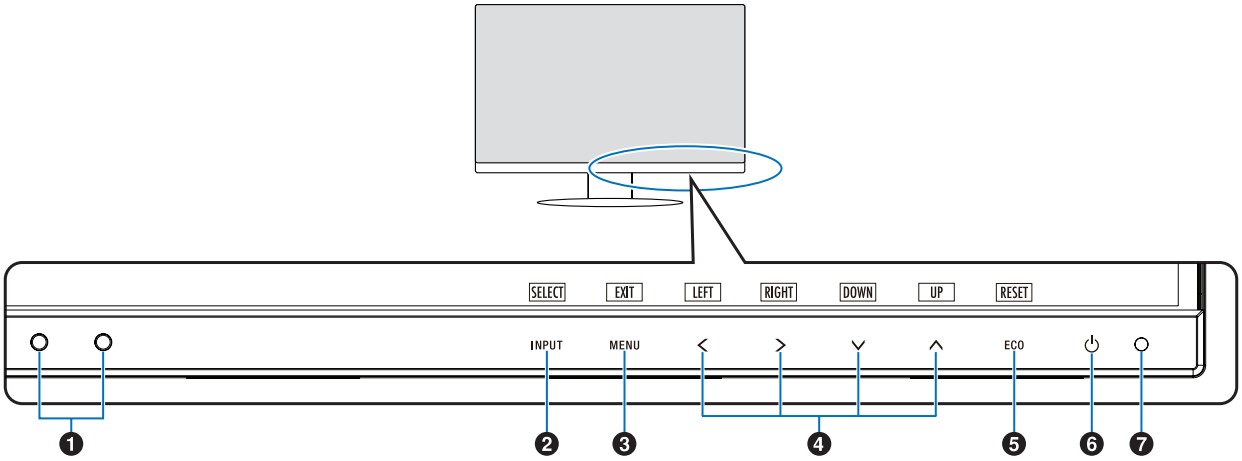

Öğe	Fonksiyon
❶ Ortam Işığı Sensörü İnsan Sensörü	Ortam aydınlatmasını algılayarak, monitörün çok daha keyifli izleme sağlayacak şekilde ayarlama yapmasını sağlar. Bu sensörün üzerini kapatmayın.
❷ INPUT/SELECT (GİRİŞ/SEÇ)	OSD menüsü açık olduğunda OSD menüsündeki alt menülere giriş yapar. OSD menüsü kapatıldığında giriş kaynağı için bir geçiş menüsü görüntüler. OSD menüsü kapalı olduğunda bu tuşa 3 saniye veya daha uzun süre dokunarak direkt olarak [L/B] (LOW BLUE LIGHT) (DÜŞÜK MAVİ IŞIK) moduna geçiş yapabilirsiniz.*1
❸ MENU/EXIT (MENÜ/ÇIKIŞ)	OSD menüsünü açar. Ana menü ve OSD alt menülerini kapatır. OSD menüsü kapalı olduğunda bu tuşa 3 saniye veya daha uzun süre dokunarak [CUSTOMIZE SETTING] (AYARI ÖZELLEŞTİR) kısmında kayıtlı ayarları geri yükleyebilirsiniz.
❹ LEFT/RIGHT/ UP/DOWN (SOL/SAĞ/ YUKARI/AŞAĞI)*2	OSD menüsü açıldığında, OSD menüsünde gezinir. OSD menüsü kapatıldığında, belirtilen fonksiyona menüyü açmak için aşağıdaki tuşlardan birine dokunun.*1 ∧ tuş: [BRIGHTNESS] (PARLAKLIK) ∨ tuş: [VOLUME] (SES)
❺ ECO/RESET (EKO/SIFIRLA)	Bu tuş, OSD menüsü açıldığında, OSD ayarları için bir sıfırlama komutu gönderir. Bu tuş, OSD menüsü kapatıldığında, [ECO MODE] (EKO MODU) durumuna geçiş yapar. [OFF] (KAPALI), [1] ve [2] arasından bir mod belirleyebilirsiniz.*1
❻ ⏻	Monitörü açar ve kapatır.
❼ Güç LED'i	Gücün açık veya kapalı olduğunu gösterir.

*1: [HOT KEY] (Kestirme Tuş) fonksiyonu [OFF] (KAPALI) iken bu fonksiyon devre dışıdır.
*2: [OSD ROTATION] (OSD YÖNÜ) ayarına bağlı olarak [LEFT] (SOL), [RIGHT] (SAĞ), [UP] (YUKARI), [DOWN] (AŞAĞI) kılavuzları <, >, ∨, ∧ kısımlarında farklı olarak görüntülenir (bkz. sayfa 42).

Türkçe

Terminal Paneli

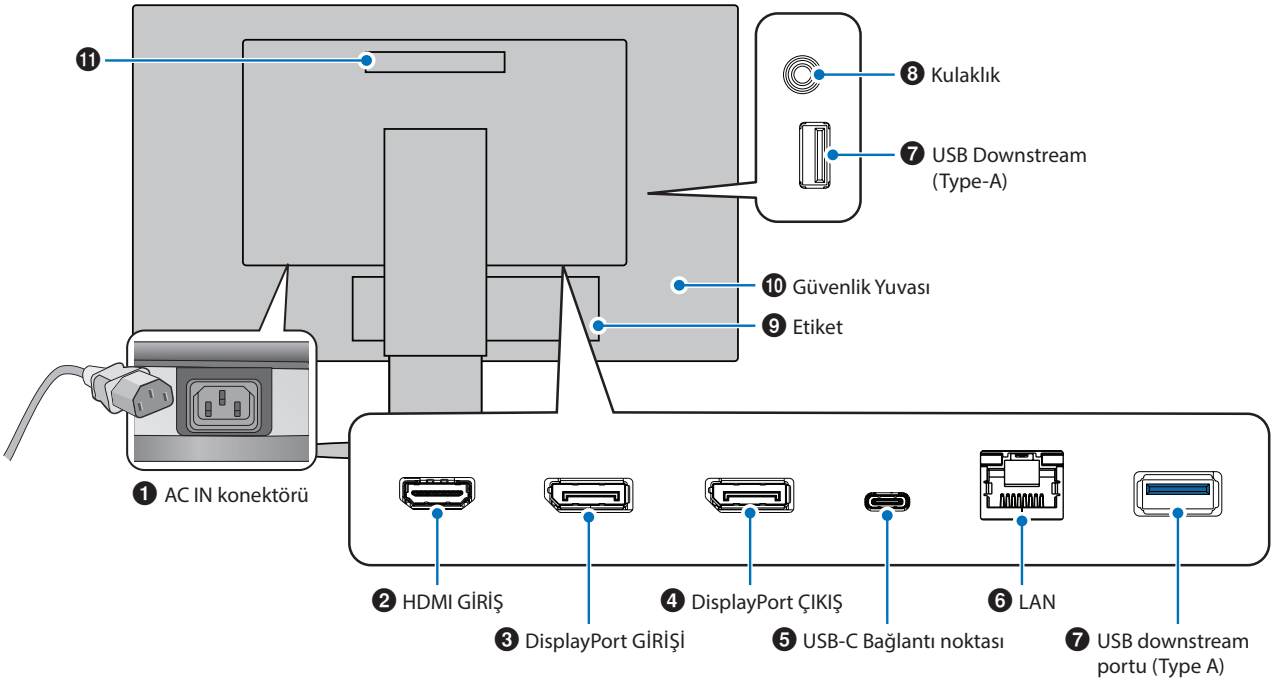

❶ AC IN konektörü

Sağlanan güç kablosu ile bağlar.

❷ HDMI GİRİŞ

HDMI sinyal girişi.

❸ DisplayPort GİRİŞİ

DisplayPort sinyal girişi.

❹ DisplayPort ÇIKIŞ

DisplayPort sinyal çıkışı.
Başka bir monitörün DİsplayPort girişini bağlar.

❺ USB-C bağlantı noktası

Bilgisayar gibi USB Type C® uyumlu harici ekipmana bağlanır.
Bağlı olan USB cihazı şarj eder (USB Güç Sağlama). Bkz. "Özellikler" sayfa.

NOT:
- Bağlı olan USB-C cihaz USB Güç Sağlama uyumluysa, DisplayPort sinyal girişini destekler.
- USB hub işlevine sahiptir.
- Fonksiyon, OSD üzerinde etkinleştirilmiş durumdaysa bağlı bir cihaza güç aktarımı sağlar ([USB FUNCTIONALITY] (USB İŞLEVİ) [AUTO] (OTO) veya [ON] (AÇIK) olarak ayarlanmalıdır).

❻ LAN bağlantı noktası GİRİŞİ (RJ-45)

LAN-USB dönüştürme işlevine sahiptir. Bağlı olan bilgisayar, USB bağlantı noktası üzerinden LAN bağlantısına erişebilir. USB bağlantı noktasına taktığınızda, bağlanan bilgisayarda LAN bağlantı noktası olmasa bile stabil bir ağ ortamı oluşturabilirsiniz.

NOT: LAN bağlantı noktasının yanındaki LED monitöre bir LAN kablosu takıldığında yanar.
Bağlantı var: Sürekli yeşil yanan LED.
Haberleşme: Yanıp sönen kehribar LED.

❼ USB downstream portu (Type-A)

USB cihazlarına bağlanır.

❽ Kulaklık Girişi

Kulaklıklara bağlanır.

Kulaklık monitöre takıldığında, ses çıkış sinyali daima kulaklığa yönlendirilir; monitör hoparlörlerinden ses gelmez.

❾ Etiket

❿ Güvenlik Yuvası

Kensington kabloları/donanımı ile uyumlu güvenlik ve hırsızlık önleme kilidi yuvası.
Ürünler için Kensington web sitesini ziyaret edin.

⓫ Tutamak

Güvenlik kablosu takma

Güvenlik önlemi olarak, monitörü isteğe bağlı bir güvenlik kablosuyla sabit bir nesneye bağlayarak emniyete alabilirsiniz..

Kurulum için lütfen güvenlik kablosu tedarikçisinin tavsiye ettiği talimatları takip edin.

NOT: Güvenlik kablosu (ayrı olarak satın alınır) caydırıcı olarak tasarlanmıştır, cihazın hor kullanılmasını veya çalınmasını engelleme garantisi yoktur.

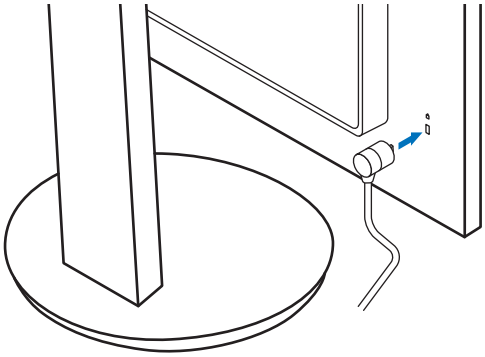

Türkçe

Montaj

Kutu içerikleri için lütfen kutu ile birlikte tedarik edilen sayfaya bakın.

Birlikte verilen aksesuarlar monitörün bulunduğu yere göre değişir.

Tabanı LCD monitör ayağına takın

1. Monitörün yüzeyi aşağı gelecek şekilde aşındırıcı olmayan bir yüzey üzerine koyun (**Şekil 1**).
2. Lütfen desteği **Şekil 1**'de gösterildiği gibi 90 derece döndürün.

   ⚠ **DİKKAT:** Lütfen bkz. "DİKKAT 6".
3. Tabanı, desteğe takın ve ardından tabanın altındaki vidayı sıkın (**Şekil 2**).

   NOT: Monitörü tekrar paketlemek için bu işlemi ters sıra ile uygulayın.

   ⚠ **UYARI:** Lütfen bkz. "UYARI 8".

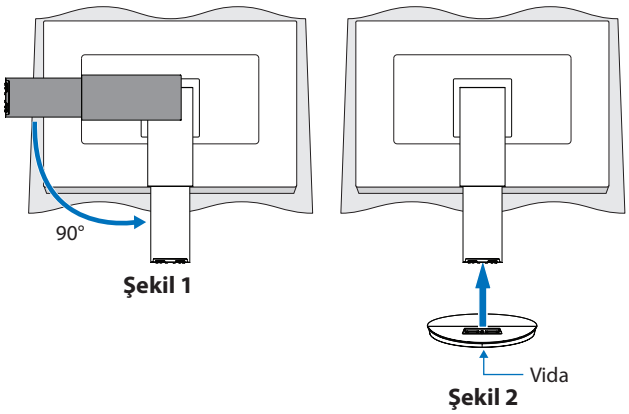

Şekil 1

Şekil 2

Güç kablosunu ve sinyal kablolarını takın

Lütfen güç kablosunu ve sinyal kablolarını monitöre takın (bkz. sayfa 14).

Dönme özelliğine sahip ayarlanabilir ayak

Monitörü her iki yanından tutun ve ekran konumunu istenen şekilde ayarlayın.

Ekranı döndürmek için (pivot), monitörü her iki kenarından tutun, maksimum yüksekliğine yükseltin ve yatay durumdan dikey konuma çevirin.

OSD (Ekran Üstü Kontroller) menüsünün yönünü ekran yönüne uyacak şekilde ayarlayabilirsiniz. [OSD ROTATION] (OSD Döndürme) talimatlarına bakın (bkz. sayfa 42).

Döndürme, Yükseltme, İndirme

Eğ ve Kendi Etrafında Döndür

⚠ **DİKKAT:** Lütfen bkz. "DİKKAT 6" ve "DİKKAT 9".

Bağlantılar

1. Paneli maksimum eğim açısına yatırmak ve ellerinizi en yüksek konuma kaldırmak için monitörün her iki tarafına ellerinizi yerleştirin (**Şekil 3**).

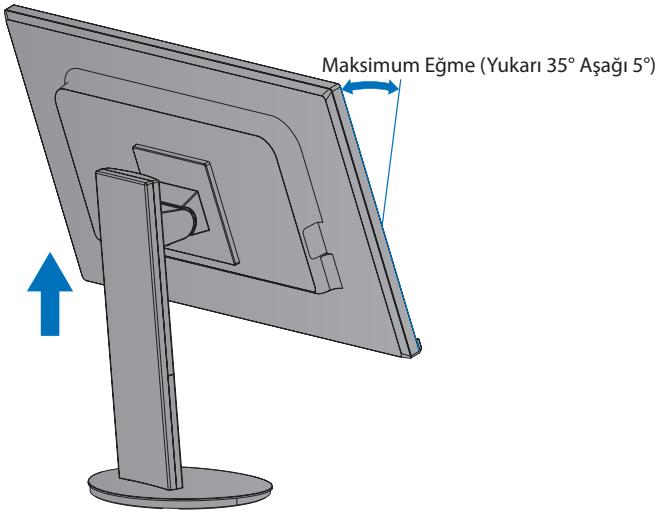

Şekil 3

2. Cihazları monitöre bağlayın.

   Bilgisayarınızı kapatın.

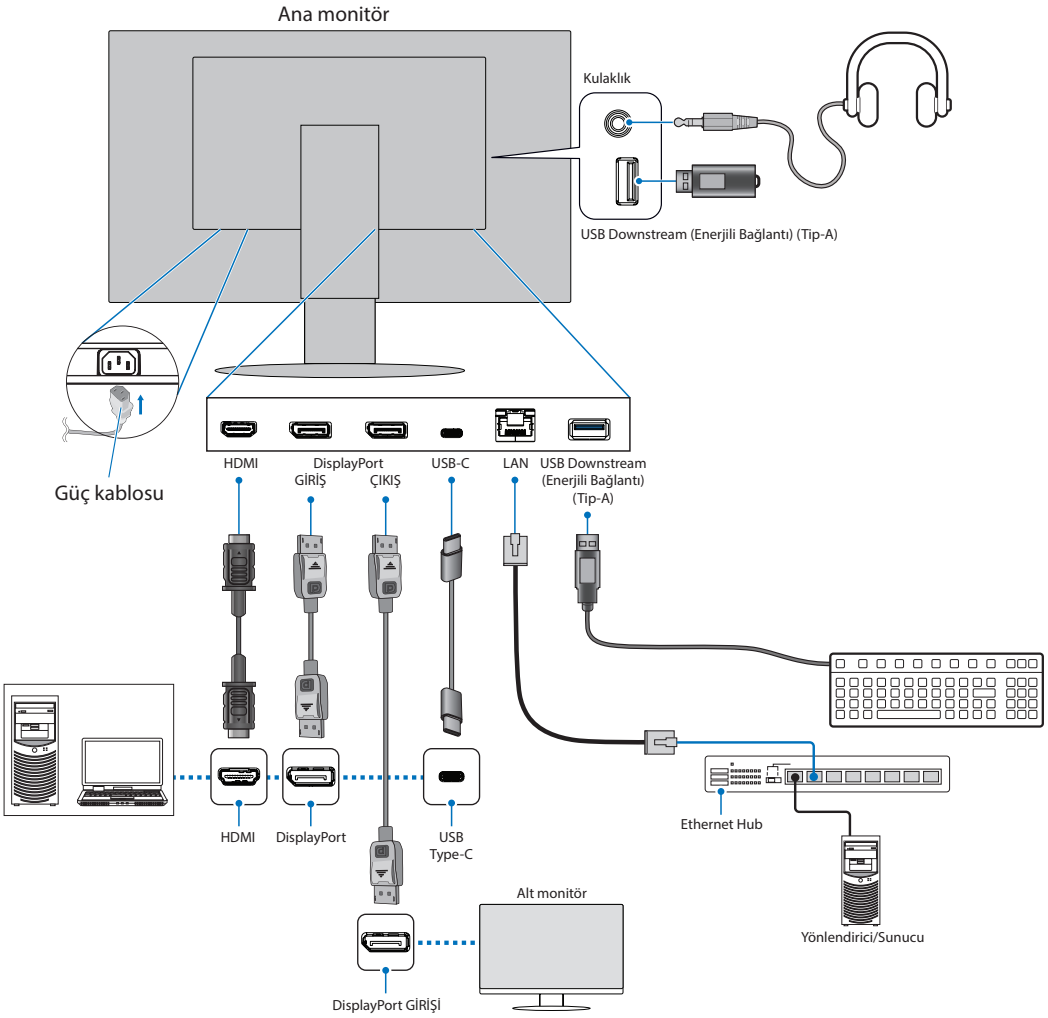

Türkçe

DİKKAT: • Radyo ve televizyon alımı ile karışmaması için ürünle birlikte verilen teknik özellikleri belirlenmiş kabloları kullanın.
DisplayPort, HDMI, ve USB-C için, lütfen blendajlı sinyal kablosu kullanın.
Lütfen ferrit çekirdekli blendajlı sinyal kablosu kullanın.
Diğer kabloların ve adaptörlerin kullanımı radyo ve televizyon alımı ile interferans yaratabilir.

⚠ **DİKKAT:** • Lütfen bkz. "DİKKAT 3" ve "DİKKAT 11".

NOT:
- Ses kontrolünün ayarlanmasının yanı sıra ekolayzırın merkez pozisyon dışında bir ayara ayarlanması kulak/kulaklık çıkış voltajını artırarak ses basınç seviyesinin yükselmesine sebep olabilir.
- Yanlış kablo bağlantıları düzensiz çalışmaya sebep olabilir, ekran kalitesine/LCD modül bileşenlerine zarar verebilir ve/veya modülün ömrünü kısaltabilir.
- Sinyal kablosunun monitöre ve bilgisayara tam olarak takılı olduğundan emin olun.

3. Kablo kapağını ayağa geri takın (**Şekil 4**).

Kabloları kablo tutucuya sıkı ve eşit şekilde yerleştirin.

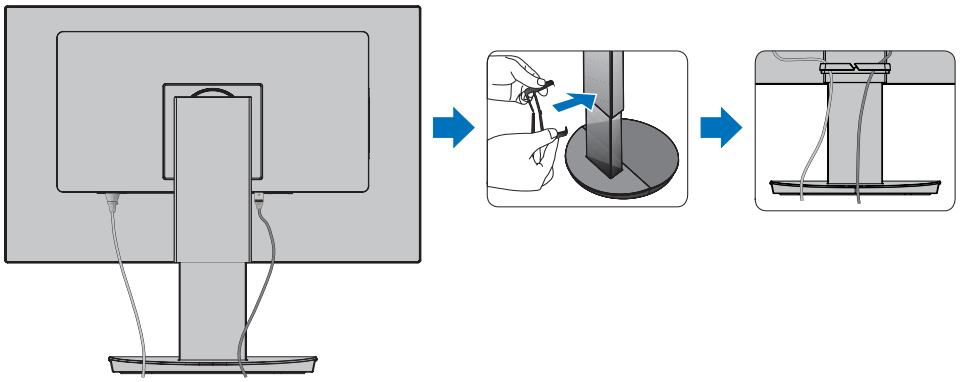

Şekil 4

4. Lütfen kabloları taktıktan sonra monitör ekranını hala döndürebildiğinizi, yükseltip indirebildiğinizi kontrol edin (**Şekil 5** ve **Şekil 6**).

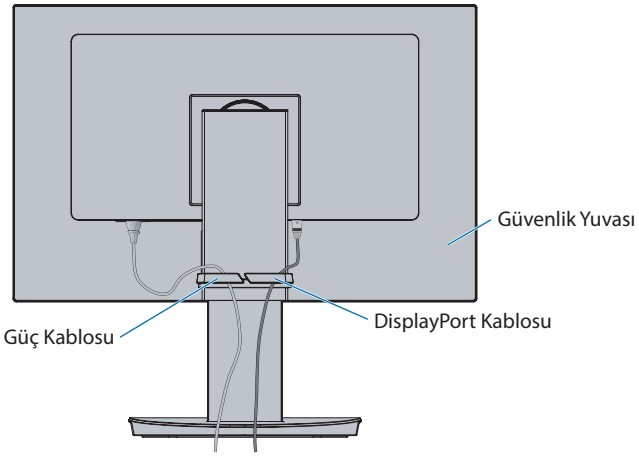

Şekil 5

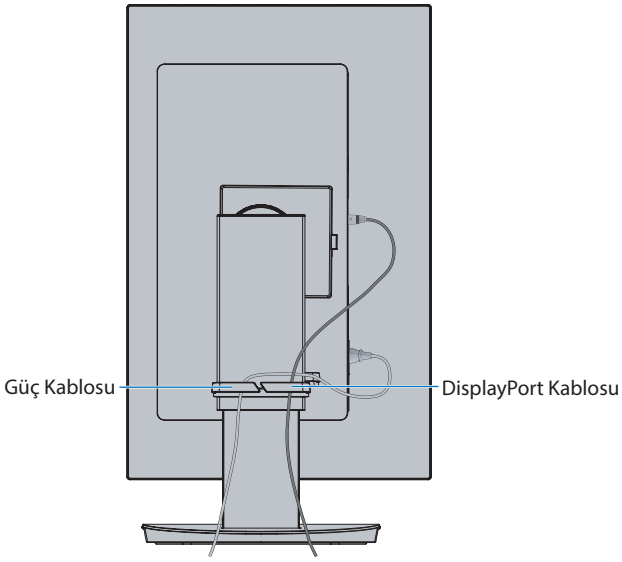

Şekil 6

5. Güç kablosunu güç çıkışına bağlayın.

NOT:
- AC güç kablosunun doğru seçimi için lütfen bu kılavuzun Uyarılar bölümüne bakın. (bkz. sayfa 9).
- Lütfen monitöre yeterli güç geldiğinden emin olun. Lütfen "Bölüm 4 Özellikler" sayfa 35 sayfasında bulunan "Güç Kaynağı" bölümüne bakın.

6. ⏻ tuşuna basarak monitörü ve ardından bilgisayarı açın.

NOT: Herhangi bir problemle karşılaştığınızda, bu Kullanıcı Kılavuzunun Sorun Giderme bölümüne bakın (bkz. sayfa 29).

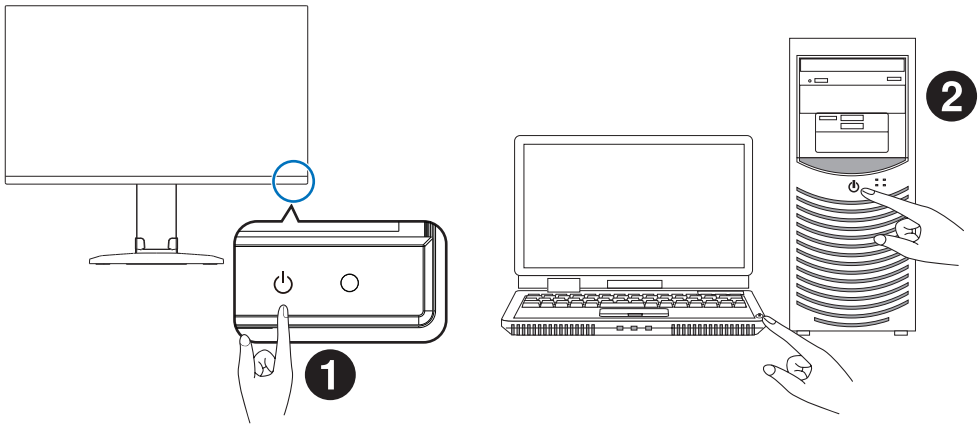

Türkçe

Sinyal türü ve terminal bağlantısı

Dijital giriş

- HDMI – Bir bilgisayara yüksek çözünürlüklü dijital video ve ses sinyali bağlantısı, medya oynatıcı akışı, Blu-ray oynatıcı, oyun konsolu, vb.
- DisplayPort – Bir bilgisayara yüksek çözünürlüklü dijital video ve ses sinyali bağlantısı.
- USB-C – Bir bilgisayara yüksek tanımlı dijital video ve ses sinyali (yalnızca USB Type-C'deki DisplayPort Alt Modu) bağlantısını DisplayPort girişinde destekler. Bu ekran MHL ve HDMI gibi diğer USB Type-C tipi Alt Modları desteklemez. Bu bağlantı noktası fare, klavye veya depolama ortamı gibi USB aygıtlarıyla kullanılamaz.

Bilgisayarınıza bağlı olarak, bilgisayarınızın ses çıkışını manuel olarak DisplayPort, HDMI veya USB-C bağlantısına ayarlamanız gerekebilir. Lütfen bilgisayarın kullanıcı kılavuzuna bakın.

Bir bilgisayara bağlanmak için kullanılabilecek video bağlantılarının türü, bilgisayarın ekran adaptörüne bağlıdır.

Aşağıdaki tablo, her bağlantı tipi için tipik fabrika ayarlı sinyal zamanlamasını göstermektedir. Bazı ekran kartları seçilen bağlantıyla uygun görüntü üretimi için gerekli çözünürlüğü destekleyemeyebilir. Monitör, fabrika ayarlı zamanlama sinyalini otomatik olarak ayarlayarak uygun görüntüyü gösterecektir.

<Desteklenen başlıca zamanlamalar>

Çözünürlük			Dikey frekans	Notlar
Y		D		
640	x	480	60 Hz	
720	x	480	60 Hz	
720	x	576	50 Hz	
800	x	600	56/60 Hz	SVGA
1024	x	768	60 Hz	XGA
1280	x	720	50/60 Hz	720p
1280	x	960	60 Hz	
1280	x	1024	60 Hz	SXGA
1440	x	900	60 Hz	
1600	x	1200	60 Hz	UXGA
1680	x	1050	60 Hz	
1920	x	1080	50/60 Hz	1080p
1920	x	1200	60 Hz	Tavsiye edilen

Geçmeli tarama sinyaller desteklenmez.

NOT: Seçilen monitör çözünürlüğü yerel panel çözünürlüğü değilse, yerel olmayan çözünürlüğü tam ekran göstermek için monitör ekranındaki metin içeriği görünümü yatay veya dikey yönde genişletilir. Bu genişleme normal ve yaygın olarak düz panel cihazlarda kullanılan interpolasyonlu çözünürlük teknolojileri ile yapılır.

HDMI ile bir Bilgisayara Bağlanma

- Lütfen HDMI logosu bulunan bir HDMI kablosu kullanın.
- Sinyali bilgisayarı açtıktan sonra görünmesi biraz zaman alabilir.
- Bazı ekran kartları veya sürücüler görüntüyü düzgün göstermeyebilirler.
- Bağlı olan bilgisayar açıldıktan sonra monitörün gücü açılırsa, bazen bir görüntü görüntülenmeyebilir. Bu durumda lütfen bilgisayarı kapatın ve sonra tekrar açın.

DisplayPort ile bir bilgisayara bağlanmak

- Lütfen onaylanmış bir DisplayPort kablosu kullanın.
- Sinyali bilgisayarı açtıktan sonra görünmesi biraz zaman alabilir.
- Bir DisplayPort kablosunu bir sinyal dönüştürme adaptörüne sahip bir bileşene bağlarken bir görüntü görünmeyebilir.
- Bazı DisplayPort kablolarında kilitleme işlevi bulunur. Bu kabloyu çıkartırken kilidi açmak için üst düğmeye basılı tutun.
- Bağlı olan bilgisayar açıldıktan sonra monitörün gücü açılırsa, bazen bir görüntü görüntülenmeyebilir. Bu durumda lütfen bilgisayarı kapatın ve sonra tekrar açın.

USB Type-C ile bir Bilgisayara Bağlanma

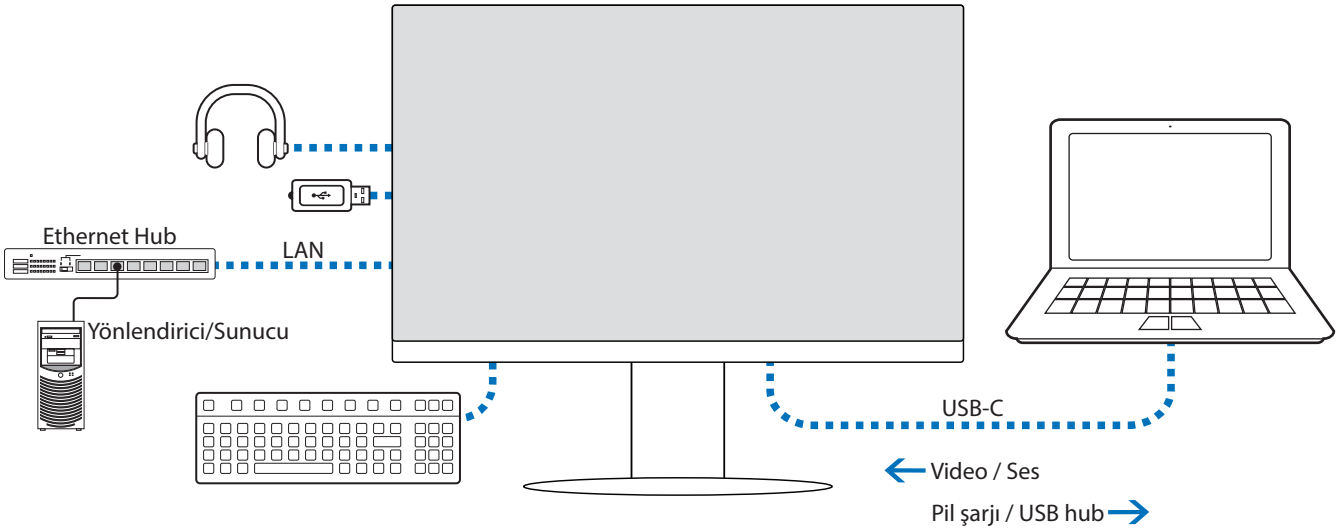

- USB-C bağlantı noktasını video / ses bağlantısı için kullanırken, lütfen USB uygunluk logosuna sahip SuperSpeed USB kablo kullanın.
- Hi-Speed USB (USB 2.0) kablosu veya şarj kablosu video / ses aktarımını desteklemez.
- USB-C bağlantı noktasını video / ses bağlantısı için kullanırken, lütfen DP Alt Modunu destekleyen bir bilgisayar kullanın.
- HDMI Alt Modu veya MHL desteklenmez.
- Bilgisayar pilini şarj ederken (Güç sağlama), lütfen USB üzerinden Güç Sağlamayı destekleyen bir bilgisayar ve kablo kullanın.
- Monitörün USB sinyalini tanıması birkaç saniye sürebilir. Sinyalin tanınması esnasında USB kabloyu çıkarmayın veya tekrar takmayın.

Lütfen "Dönme özelliğine sahip ayarlanabilir ayak"'e istinaden ekran pozisyonunu ayarlayın.

Cihazları bağlama

USB Cihazlarını Bağlama

- Monitörün USB girişini algılaması bir kaç saniye sürebilir. Monitörün girişi algılaması için USB kablosunu çıkarmayın veya USB kablosunu çıkartıp tekrar takın.
- Monitörün güç anahtarını kapatmadan veya Windows®'u kapatmadan önce lütfen USB işlevini kapatın ve USB cihazını monitörden çıkarın. USB cihazı düzgün şekilde ayrılmazsa veriler kaybolabilir veya bozulabilir.

LAN bağlantısı

LAN bağlantısı örneği:

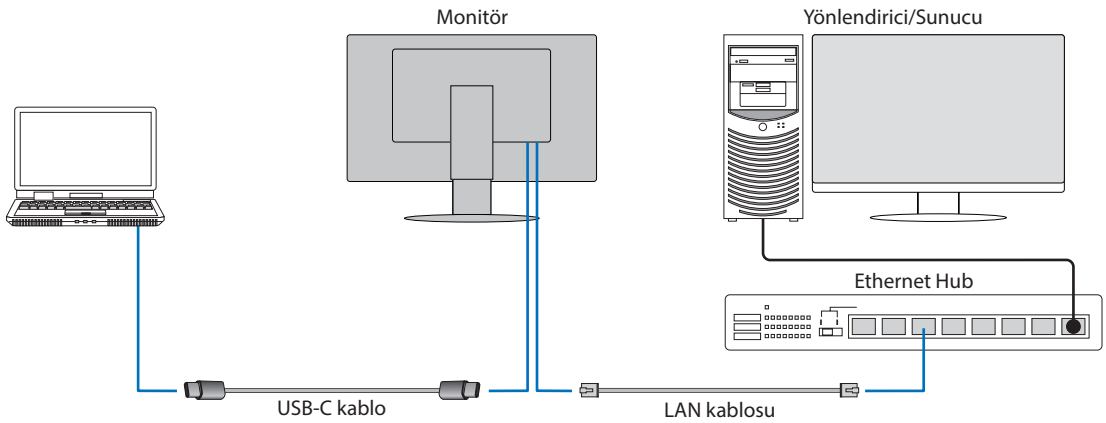

Kullanmadan Önce Hazırlık

- Monitöre bir LAN kablosu takarken (yukarıda gösterildiği gibi) monitörü bilgisayara bir USB Type-C kablo ile bağlayın.
- Standart sürücü otomatik olarak yüklenir. Bilgisayar veya İşletim Sistemine bağlı olarak, manuel sürücü yüklenmesi gerekli olabilir (bkz. sayfa 32).
- Lütfen OSD Menü seçeneğini [USB FUNCTIONALITY] (USB FONKSİYONELLİĞİ) [ON] (AÇIK) olarak ayarlayın.
- Lütfen OSD Menü seçeneğini [LAN USB] [ON] (AÇIK) olarak ayarlayın.
- Monitöre bir LAN kablosu taktıktan sonra, LAN bağlantı noktasının yanında LED'in yandığından emin olun.
- Bu monitör 1000 Mbps haberleşmeyi desteklemektedir. Lütfen 1000 Mbps ağa bağlanırken uygun bir LAN kablosu kullandığınızdan emin olun.
- Bilgisayara ve onun işletim sistemine bağlı olduğu için LAN-USB dönüşümü çalışmayabilir. Monitöre veya bilgisayara takılacak herhangi bir cihaz interferansa yol açabilir. LAN sinyali ileten uyumlu USB Type-C kablosu kullandığınızdan emin olun; ör. sadece güç sağlayan ya da USB 2.0 kablo işe yaramayacaktır.
- LAN-USB dönüşümü çalışmazsa, bağlı olan bilgisayarın USB üzerinden LAN haberleşmesini destekleyip desteklemediğini kontrol edin. Daha fazla bilgi için bilgisayarın ürün kılavuzuna bakın.

<table>
<tr><td rowspan="2">OSD</td><td>USB FUNCTIONALITY (USB FONKSİYONELLİĞİ)</td><td colspan="3">AUTO (OTOMATİK)</td><td colspan="3">ON (AÇIK)</td><td colspan="3">OFF (KAPALI)</td></tr>
<tr><td>USB LAN</td><td colspan="3">ON (AÇIK)</td><td colspan="3">ON (AÇIK)</td><td colspan="3">Disable (Devre Dışı)</td></tr>
<tr><td rowspan="2">Güç</td><td>Güç durumu</td><td>ON (AÇIK)</td><td>PSM</td><td>OFF (KAPALI)</td><td>ON (AÇIK)</td><td>PSM</td><td>OFF (KAPALI)</td><td>ON (AÇIK)</td><td>PSM</td><td>OFF (KAPALI)</td></tr>
<tr><td>Güç LED'i</td><td>Mavi</td><td>Kehribar</td><td>OFF (KAPALI)</td><td>Mavi</td><td>Kehribar</td><td>OFF (KAPALI)</td><td>Mavi</td><td>Kehribar</td><td>OFF (KAPALI)</td></tr>
<tr><td rowspan="3">USB</td><td>Güç Sağlama</td><td colspan="2" rowspan="3">Enable (Etkin)</td><td rowspan="3">OFF (KAPALI)</td><td colspan="2" rowspan="3">Enable (Etkin)</td><td rowspan="3">Enable (Etkin)</td><td colspan="2" rowspan="3">Disable (Devre Dışı)</td><td rowspan="3">OFF (KAPALI)</td></tr>
<tr><td>HUB</td></tr>
<tr><td>LAN</td></tr>
</table>

PSM güç tasarruf modu kısaltmasıdır.

Çoklu monitör bağlantısı

Monitörlerdeki DisplayPort ÇIKIŞ/GİRİŞ bağlantılarını kullanarak monitörleri seri halinde birbirine bağlayabilirsiniz.
Bağlı monitörlerin MST (çoklu akış taşıma) modunda kullanmak için, her monitörde ayar DP OUT MULTISTREAM "AUTO" (DP ÇIKIŞ ÇOKLU AKIŞ "OTOMATİK") olmalıdır. Lütfen bilgisayara son olarak bağlanan monitör için ayarı değiştirin.
Monitörlerde görüntü yoksa, bilgisayara bağlı monitörü kapatın ve ardından tekrar açın.
DisplayPort bağlantılarının yapılandırılması gerekebilir. Lütfen aşağıdaki tabloya bakın ve ayarları gerektiği şekilde değiştirin.

OSD (bkz sayfa 40)	
DP OUT MULTISTREAM "CLONE" (DP ÇIKIŞ ÇOKLU AKIŞ "KLON")	Fabrika ayarı. DisplayPort 1.1a ayarı: - SST (tek akış taşıma).
DP OUT MULTISTREAM "AUTO" (DP ÇIKIŞ ÇOKLU AKIŞ "OTOMATİK")	DisplayPort 1.2 ayarı: - SST (tek akış taşıma) ve MST (çoklu akış taşıma).

Bağlı bilgisayar için işletim sistemindeki görüntü adaptörü ayarlarına bağlı olarak resim uzatılamayabilir.
Ayarları değiştirmek için lütfen bilgisayarın kullanıcı talimatlarına bakın.

NOT: Lütfen onaylanmış bir DisplayPort kablosu kullanın.
Bağlı papatya zincirindeki tüm monitörler için aynı monitör modelini kullanmanızı şiddetle tavsiye ederiz.
Monitörün üzerindeki DisplayPort ÇIKIŞ konektöründen kapağı çıkarın.
Detaylı bilgi için lütfen ekran adaptörü satıcısıyla temasa geçin.

	BIT RATE (Bit Oranı)	Bilgisayar ile bağlantı	Bağlanabilir monitörlerin maksimum sayısı (bu monitör dahil)
MST (çoklu akış taşıma)	HBR2 (Varsayılan ayar)	DisplayPort	4 ünite (HDCP içeriği: 2 birim)
		USB-C	2 ünite (HDCP içeriği: 2 birim)
	HBR	DisplayPort	
		USB-C	

NOT:
- Tek bir bağlantıdan bilgisayara papatya zinciri olarak bağlanabilen monitörlerin sayısı, görüntü bağdaştırıcısı ve bağdaştırıcı ayarlarına bağlıdır. Lütfen bilgisayarın veya ekran kartının kullanıcı talimatlarına bakın.
- [DP OUT MULTISTREAM] (DP ÇIKIŞ ÇOKLU AKIŞ) [AUTO] (OTOMATİK) olarak ayarlandığında, [VIDEO DETECT] (VİDEO ALGILAMA) ayarını [NONE] (Hiçbiri) olarak değiştirmenizi öneririz. Güç tasarrufundan veya güç OFF (KAPALI) konumdan geriye dönüşün daha dengeli olmasına katkı yapabilir.
- Bir bilgisayara bağlanmak için USB-C bağlantı noktası kullanılırken ve monitörde MST etkin olduğunda, cihaz SuperSpeed (USB 3.0) ile uyumlu olsa bile Hi-Speed (USB 2.0) cihaz olarak algılayabilir ve bağlanabilir.
  Bu durumda, SuperSpeed ve Hi-Speed arasında geçiş yapılırken USB hub geçici olarak devre dışı kalır.

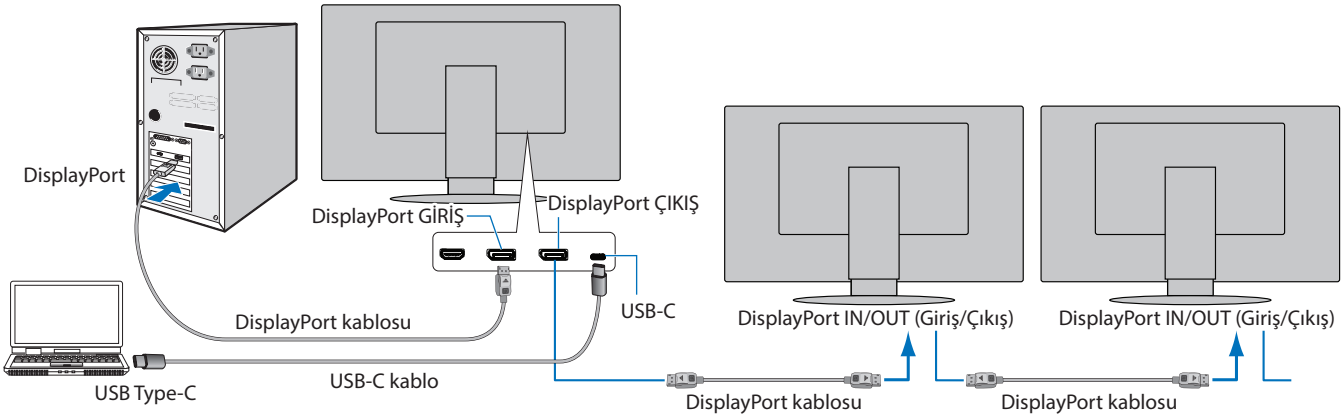

NOT:
- Monitörde resim olmadığında, "Görüntüyü geri getirme" sayfa 24 sorun giderme adımını takip edin ve DP VER [1.1] seçeneğini seçin.
- MST fonksiyonu seçildiğinde, ErP direktifine göre güç yönetim fonksiyonu çalışmaz.
- [DP OUT MULTISTREAM] (DP ÇIKIŞ ÇOKLU AKIŞ) ayarı değiştirilirken USB hub bağlantısı geçici olarak kesilir.
  Ayarı değiştirmeden önce lütfen tüm USB cihazları çıkarın.

  Resimler çoklu akışta görüntüleniyorsa lütfen [DP OUT MULTISTREAM] (DP ÇIKIŞ ÇOKLU AKIŞ) kısmına bakın (bkz. sayfa 40).

Görüntüyü geri getirme

[DP OUT MULTISTREAM] (DP ÇIKIŞ ÇOKLU AKIŞ) yapılandırılmasından sonra monitörlerde görüntü yoksa lütfen aşağıdaki adımları izleyin:

1. Bilgisayarı kapatın.
2. [NO SIGNAL] (SİNYAL YOK) OSD menüsünü açmak için MENU tuşuna dokunun.
3. [VIDEO INPUT] (VİDEO GİRİŞİ) menüsünü açmak için ∨ tuşuna dokunun.
4. DisplayPort geçiş menüsünü açmak için ∧ veya ∨ tuşlarına dokunun.
5. DisplayPort ayarına geçiş yapmak için [DP VER] [1.1] seçin.
6. OSD menüsünü kapatmak için MENU tuşuna dokunun.
7. Bilgisayarı açın.

NOT: MST (çoklu akış taşıma) ve SST (tek akış taşıma), bunlara karşılık gelen bir ekran bağdaştırıcısı gerektirir.
Ekran bağdaştırıcısının MST (çoklu akış taşıma) desteklediğinden emin olun.
Ayarları değiştirmek için lütfen bilgisayarın kullanıcı talimatlarına bakın.

Lütfen onaylanmış bir DisplayPort kablosu kullanın.

Esnek Kol Montajı

Bu monitör esnek bir kol ile kullanılmak üzere tasarlanmıştır. Daha fazla bilgi için bizimle irtibata geçin.

Ekran montaj sistemi üreticisinin talimatlarına uyun. Sadece VESA uyumlu alternatif montaj yöntemini kullanın. Montaj öncesinde monitör ayağını çıkartın.

⚠ **UYARI:** Lütfen bkz. "UYARI 8". Ayrıntılar için Özellikler sayfa 35 bölümüne bakın.

Montaj için Monitör Ayağını Çıkartın

NOT: Monitör ayağını çıkartırken dikkatli olun.

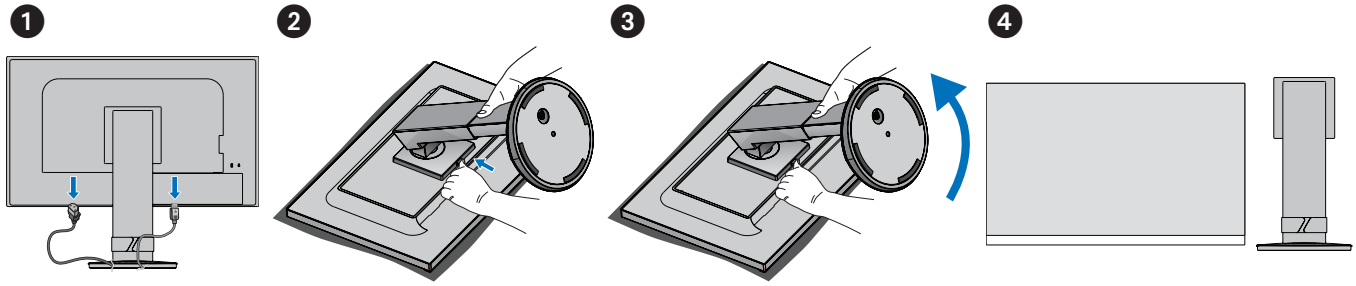

Esnek Kolu Takın

Aşağıda listelenen teknik özelliklere uygun 4 vidayı kullanarak kolu monitöre takın.

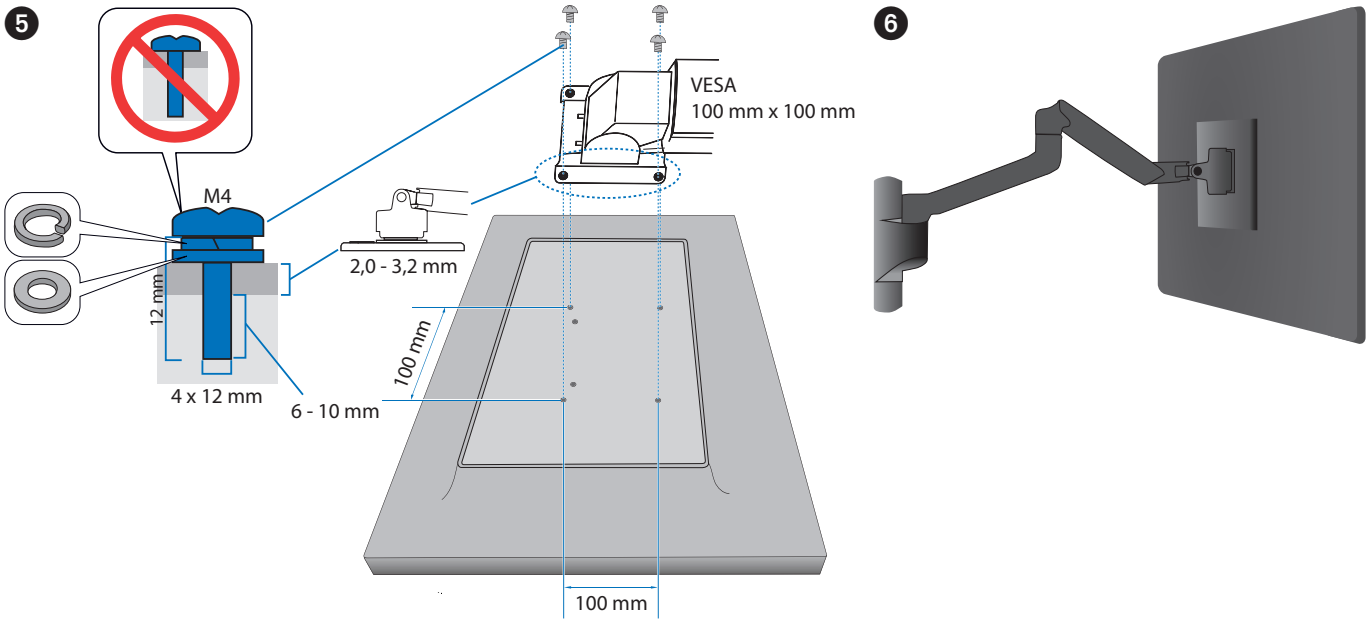

⚠ **DİKKAT:** Lütfen bkz. "DİKKAT 7".

Türkçe

Bölüm 2

Temel Çalışma

Bu Bölümün İçerdikleri:

⇨ "OSD (Ekran Üstü) Kontrolleri Kullanma" sayfa 27

⇨ "Girişi Değiştirme" sayfa 28

⇨ "Güç yönetimi işlevi LED gösterge kalıpları" sayfa 28

OSD (Ekran Üstü) Kontrolleri Kullanma

- OSD menüsüne erişmek için MENU (MENÜ) tuşuna basın.

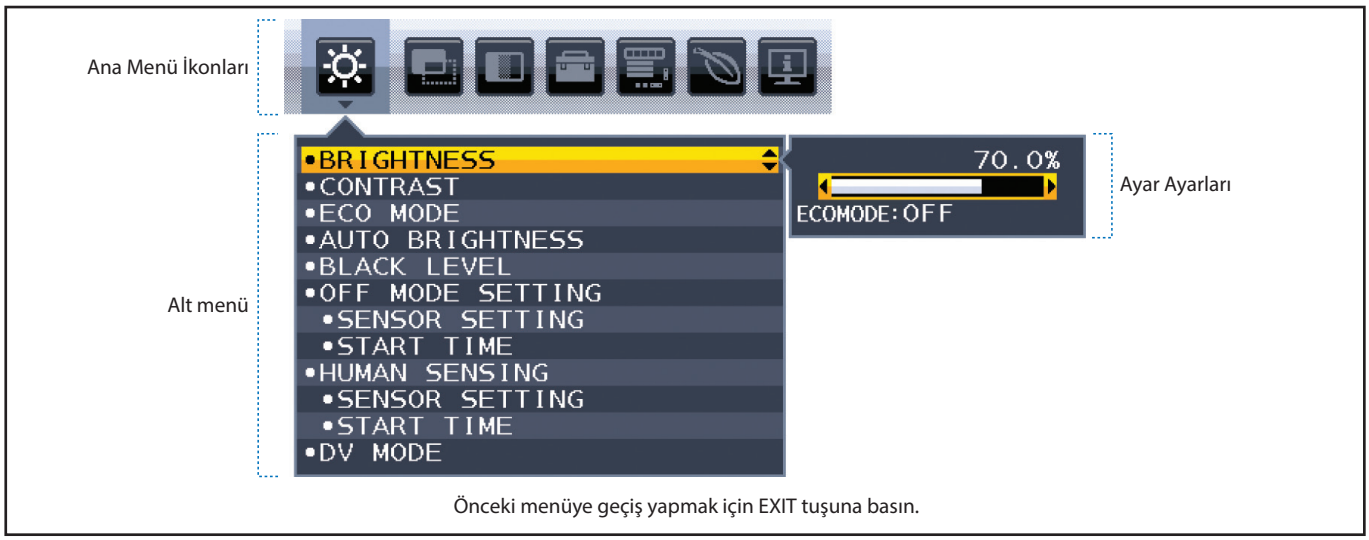

Aşağıda kontrollerin hangi menü ögelerinin altında nerede olduğunun kısa bir özeti verilmiştir. OSD menüsünde mevcut olan tüm seçenekleri listeleyen tablolar "Ek A OSD Kontrolleri Listesi" sayfa 37 sayfalarındadır.

	ECO TOOLS (EKO ARAÇLAR): Çevre dostu ECO ayarları.
	SCREEN (EKRAN): Ekran ayarları.
	COLOR (RENK): Renk ayarları.
	TOOLS (ARAÇLAR): Ses, vb.
	MENU TOOLS (MENÜ ARAÇLARI): Dil, sinyal bilgisi, vb.
	ECO INFORMATION (EKO BİLGİSİ): ECO ile ilgili bilgileri görüntüler.
	Information (Bilgi): Giriş, çözünürlük vb. gibi monitör bilgilerini görüntüler.

Girişi Değiştirme

Girişi Değiştirme

Sinyal girişini değiştirmek için **Input** tuşuna dokunun.

HDCP İçeriği için

HDCP dijital sinyal üzerinden gönderilen video verilerinin yasadışı olarak kopyalanmasını önleyen bir sistemdir. Eğer dijital giriş üzerinden izleme yapamıyorsanız bu her zaman ekranın düzgün şekilde çalışmadığı anlamına gelmez. HDCP uygulaması ile bazı durumlarda HDCP tarafından korunan belirli içeriklerin HDCP topluluğunun (Digital Content Protection, LLC) kararı/uygulaması sebebiyle gösterilmemesi söz konusu olabilir. HDCP video içeriği genellikle ticari olarak üretilmiş Blu-ray ve DVD'ler, televizyon yayını ve akış medya hizmetlerini içerir.

Güç yönetimi işlevi LED gösterge kalıpları

Güç yönetimi işlevi, klavye veya fare sabit bir süre kullanılmadığında ekranın güç tüketimini otomatik olarak azaltan bir enerji tasarrufu özelliğidir.

Mod	LED göstergesi	Güç tüketimi	Şart
Maksimum operasyon	Mavi*1	Yaklaşık 118 W	Tüm fonksiyonlar çalışıyor.
Normal çalışma	Mavi*1	Yaklaşık 19 W	Varsayılan ayar.
Enerji tasarruf modu	Kehribar rengi	0,30 W*2	• Monitöre belirli bir süre boyunca video sinyal girişi olmamıştır. • [USB FUNCTIONALITY] (USB FONKSİYONELLİĞİ) [OFF] (KAPALI) olarak ayarlandığında.
Kapalı modu	Kapalı	0,25 W*2	• Monitörü ⏻ tuşu ile kapatın. • [USB FUNCTIONALITY] (USB FONKSİYONELLİĞİ) [OFF] (KAPALI) olarak ayarlandığında.

*1: [LED BRIGHTNESS] (LED PARLAKLIĞI) düşük olarak ayarlandığında,i LED yanmayabilir.
*2: Güç tüketimi OSD ayarına veya monitöre hangi cihazların bağlı olduğuna bağlıdır.

NOT: Bu işlev, VESA onaylı DPM'yi (Ekran Güç Yönetimi) destekleyen bilgisayarlarla çalışır.

Bölüm 3

Sorun Giderme

Bu Bölümün İçerdikleri:

- ⇨ "Ekran Görüntüsü ve Video Sinyali Sorunları" sayfa 30
- ⇨ "Donanım Sorunları" sayfa 31
- ⇨ "İnsan Algılama fonksiyonu" sayfa 33
- ⇨ "Auto Brightness (Otomatik Parlaklık) fonksiyonunun kullanma" sayfa 34

Ekran Görüntüsü ve Video Sinyali Sorunları

Görüntü Yok

- Sinyal kablosunun monitöre ve bilgisayara tam olarak takılı olduğundan emin olun.
- Bilgisayarın ekran kartının yuvasına tam olarak oturduğundan emin olun.
- DisplayPort dönüştürücü adaptörünün takılı olmadığından emin olun. Monitör DisplayPort konvertör adaptörünü desteklemez.
- Bilgisayarın ve monitörün açık olduğundan emin olun.
- Monitör güç tasarrufu modunda olabilir. Ekran, video sinyali kaybolduğunda önceden ayarlanan zaman aralığında otomatik olarak bekleme moduna geçer.
- Mevcut giriş terminal bağlantısının etkin giriş sinyali yoksa, girişleri değiştirmek için INPUT/SELECT (GİRİŞ/SEÇ) tuşuna dokunun.
- OSD menü ayarı [VIDEO DETECT] (VİDEO ALGILAMA) [NONE] (YOK) olarak ayarlanmışsa, ayarı [FIRST] (İLK) olarak değiştirin.
- Ekran kartında veya kullanılan sistemde desteklenen bir çözünürlüğün seçildiğinden emin olun. Şüpheye düşerseniz çözünürlüğü değiştirmek için lütfen ekran denetleyici veya sisteminin kullanıcı kılavuzuna bakın.
- Uyumluluk ve önerilen sinyal zamanlamaları yönünden monitörü ve ekran kartınızı kontrol edin.
- Sinyal kablosu bağlayıcısında eğilmiş ya da içeri kaçmış olabilecek pinleri kontrol edin.
- Bağlı olan cihazın monitöre çıkış sinyali gönderdiğinden emin olun.
- Ön LED koyu mavi renkte ise, [OFF MODE SETTING] (KAPALI MODU AYARLARI) (bkz. sayfa 38) modunun veya [HUMAN SENSING] (İNSAN ALGILAMA) (bkz. sayfa 39) durumunu kontrol edin.
- Bir bilgisayarı monitöre bağlamak için USB-C kablosu kullanırken, lütfen bağlı bilgisayarın bağlantı noktasının DisplayPort Alt Modu ile uyumlu olup olmadığını kontrol edin.
- Bilgisayarı monitöre bağlamak için bir USB-C kablosu kullanırken, USB-C kablosunun SuperSpeed USB ile uyumlu olup olmadığını kontrol edin.

Görüntü Sürekliliği

- Bir hayalet veya artık görüntü oluşursa, lütfen Görüntü Sürekliliğini kontrol edin (bkz. sayfa 9).

Seçili çözünürlük doğru gösterilmiyor

- Ayarladığınız çözünürlük bir aralığın üzerinde veya altındaysa, "OUT OF RANGE" (ARALIK DIŞI) penceresi belirir ve sizi uyarır. Lütfen bağlı bilgisayardaki desteklenen çözünürlüğü ayarlayın.

Görüntü dengesiz, odaklanmamış ya da akış belirgin değil

- Sinyal kablosunun monitöre ve bilgisayara tam olarak takılı olduğundan emin olun.
- Monitörünüzü ve ekran kartını uyumlulukları ve tavsiye edilen sinyal zamanlamaları için kontrol edin.
- Metin yanlışsa, video modunu titreşimsize ayarlayın ve 60Hz yenileme oranını kullanın.

Resim parlak değil

- Parlaklık dalgalanma yağıyorsa [DV MODE]'un (DV Modu) [STANDARD] (STANDART) olarak ayarlandığından emin olun.
- [ECO MODE] (EKONOMİ MODU) ve [AUTO BRIGHTNESS] (OTOMATİK PARLAKLIK)'ın kapalı olduklarından emin olun.
- Eğer parlaklık dalgalanıyorsa [AUTO BRIGHTNESS] (OTOMATİK PARLAKLIK)'ın kapalı olduğundan emin olun.
- Sinyal kablosunun monitöre ve bilgisayara tam olarak takılı olduğundan emin olun.
- LCD parlaklık bozulması uzun süreli kullanım veya aşırı soğuk şartlardan oluşabilir.
- HDMI giriş kullanırken, lütfen [VİDEO LEVEL] (Video Seviyesi) değiştirin (bkz. sayfa 39).

Görüntü doğru boyutlanmamış

- Kullanılan sistemdeki ekran kartı için bir Major Supported Timings (Desteklenen Başlıca Zamanlamalar) seçildiğinden emin olun. (Desteklenen çözünürlük ve ayarların değiştirilmesi için lütfen sistem veya ekran kartı kılavuzuna bakın.)
- HDMI giriş kullanırken, lütfen [OVER SCAN] (AŞIRI TARAMA) değiştirin (bkz. sayfa 39).

Zaman içinde parlaklık sapmaları

- [AUTO BRIGHTNESS]'ı (Otomatik Parlaklık) [OFF]'a (Kapalı) değiştirin ve ardından [BRIGHTNESS]'ı (Parlaklık) ayarlayın.
- [DV MODE]'ı (DV Modu) [STANDARD]'a (Standart) değiştirin ve ardından [BRIGHTNESS]'ı (Parlaklık) ayarlayın.

NOT: [AUTO BRIGHTNESS] (Otomatik parlaklık) [ON] (Açık) olarak ayarlandığında ekran, çevreye bağlı olarak parlaklığı otomatik olarak ayarlar.
Çevredeki ortamın parlaklığı değiştiğinde, monitör de değişecektir.
Monitör, [DV MODE] (DV MODU) [DYNAMIC] (DİNAMİK) olarak ayarlandığında, parlaklığı video sinyaline göre otomatik olarak ayarlar.

Görüntülenen OSD menüsü döndürülür

- [OSD ROTATION] (OSD Döndürme) ayarını unutmayın.

Çoklu monitör bağlantısında resim yok

- Çözünürlüğün, tavsiye edilen çözünürlük ayarından daha düşük olduğundan emin olun.
- Ekran kartının MST (çoklu akış taşıma) desteklediğinden emin olun.
- SST (tek akış taşıma) üzerinden papatya zincirine bağlanabilecek monitörlerin sayısı HDCP içerik sınırlamasına bağlıdır.
- Lütfen onaylanmış bir DisplayPort kablosu kullanın.

Donanım Sorunları

⏻ Anahtar yanıt vermiyor

- Kapatmak için monitörün güç kablosunu AC prizinden çekin ve monitörü sıfırlayın.

Monitördeki LED yanmıyor (mavi veya kehribar renk görülmüyor)

- Güç kablosunun monitöre ve duvara doğru şekilde bağlandığından emin olun ve monitörün güç anahtarının açık olduğundan emin olun.
- [LED BRIGHTNESS] (LED PARLAKLIĞI) ayarını artırın.

Video Yok

- Ekranda herhangi bir video yoksa, ⏻ anahtarını kapatın ve tekrar açın
- Bağlı klavyeye veya bağlı fareye dokunarak bilgisayarın güç tasarrufu modunda olmadığından emin olun.
- Bazı ekran kartları, DisplayPort kullanılırken, monitör KAPALI/AÇIK durumda olduğunda düşük çözünürlüklerde veya AC güç kablosuna takılıyken/takılı değilken video sinyali göndermezler.
- HDMI giriş kullanırken, lütfen [OVER SCAN] (AŞIRI TARAMA) değiştirin (bkz. sayfa 39).
- [VIDEO DETECT] (VİDEO ALGILAMA) seçeneğinin [NONE] (HİÇBİRİ) olarak ayarlandığından emin olun (bkz. sayfa 40).
- [USB FUNCTIONALITY] (USB FONKSİYONELLİĞİ) seçeneğinin [ON] (AÇIK) olarak ayarlandığından emin olun (bkz. sayfa 41).

Ses Yok

- [MUTE]'un (Sessiz) etkin olup olmadığını kontrol edin.
- [VOLUME] (Ses) ögesinin en düşük değere ayarlanmış olup olmadığını kontrol edin.
- Bilgisayarın DisplayPort, HDMI veya USB-C üzerinden bir ses sinyalini destekleyip desteklemediğini kontrol edin.

USB Hub çalışmıyor

- USB kablosunun düzgün olarak takıldığından emin olun. USB cihazın Kullanıcı Kılavuzuna bakın.
- Monitördeki USB upstream bağlantı noktasının, bilgisayar üzerindeki USB downstream bağlantı noktasına bağlı olduğunu kontrol edin ve bilgisayarın açık olduğundan emin olun.
- USB-C kablosunun doğru şekilde bağlandığından emin olun.
- [USB FUNCTIONALITY] (USB FONKSİYONELLİĞİ) ayarını kontrol edin (bkz. sayfa 41).
- Güç düğmesini kapatıp tekrar açın.

İnsan sensörü çalışmıyor

- İnsan sensörü önünde herhangi bir nesnenin bulunmadığından emin olun.
- Monitörün önünde kızılötesi ışın yayan herhangi bir donanım olmadığından emin olun.

USB Type-C cihaz çalışmıyor

"Warning: Remove USB-C cable" (Uyarı: USB-C kablosunu çıkartın) OSD'de gösterildi.

- Monitör, USB-C bağlantı noktasında anormal voltaj veya akım tespit etti. Lütfen USB-C kablosunu hemen çıkarın.

Görüntü Yok

- [USB FUNCTIONALITY] (USB Fonksiyonelliği) [ON] (Açık) olarak ayarlanmış olmalıdır (bkz. sayfa 41).
- Bağlı USB-C cihazının USB Type-C üstünde DisplayPort Alt Mod ile uyumlu olup olmadığını kontrol edin.
- USB-C kablosunun SuperSpeed USB ile uyumlu olup olmadığını kontrol edin.

Şarj işlemi başlatılmadı veya dengesiz.

- [USB FUNCTIONALITY] (USB Fonksiyonelliği) [ON] (Açık) olarak ayarlanmış olmalıdır (bkz. sayfa 41).
- Bağlı USB-C cihazının USB Güç Sağlama ile uyumlu olup olmadığını kontrol edin.
- USB-C kablosunun USB Güç Sağlama ile uyumlu olup olmadığını kontrol edin.
- Monitör, USB-C bağlantı noktasında aşırı gerilime veya aşırı akıma sahip olabilir. Lütfen USB-C kablosunu hemen çıkartın.
- Hala sorun yaşıyorsanız, monitörün fişini AC prizden çekin ve sonra USB-C kabloyu çıkartın. Güç kablosunu tekrar takın sonra da USB-C kabloyu takın.

LAN bağlantı noktası çalışmıyor

- 1000 Mbps haberleşme kullanırken, lütfen uyumlu LAN kablosu kullanın.
- Bilgisayarın monitöre USB-C kablo ile bağlandığından emin olun.
- Monitöre LAN kablosunu taktığınızdan LED'in yandığından emin olun.
- LAN bağlantı noktalarının LED durumları hakkında bilgi için lütfen Terminal Paneline (bkz. sayfa 14) bakın.
- [USB FUNCTIONALITY] (USB FONKSİYONELLİĞİ) ayarının [AUTO] (OTOMATİK) veya [ON] (AÇIK) olarak ayarlanıp ayarlanmadığını kontrol edin.
- [USB LAN] ayarının [ON] (AÇIK) olarak ayarlanıp ayarlanmadığını kontrol edin.
- Sürücünün yüklendiğinden emin olun.
- Bilgisayar veya İşletim Sistemine bağlı olarak, manuel sürücü yüklenmesi gerekli olabilir. En yeni sürücü güncellemeleri için, lütfen Realtek web sitesini ziyaret edin ve "Realtek USB GBE Ethernet Family Controller Software" üzerinden gereken dosyayı indirin.

İnsan Algılama fonksiyonu

İnsan Algılama fonksiyonu, bir kişinin hareketini algılayarak güç tüketimini azaltır.

[HUMAN SENSING] (İNSAN ALGILAMA) iki ayara sahiptir:

MODE (MOD)	HUMAN SENSING (İNSAN ALGILAMA) AYARI	Monitörün önünde kişi yok
(LIGHT) (IŞIK)	1	BRIGHTNESS (PARLAKLIK) %0
DEEP (DERİN)	2	Güç tasarruf modu

İnsan algılama işleminin görseli

A. Sensör, monitörün önünde bir kişi algılamadığında, monitör [HUMAN SENSING] (İNSAN ALGILAMA) → [START TIME] (BAŞLANGIÇ ZAMANI) kısmında ayarlanan süre boyunca açık kalır (bkz. sayfa 39).

B. İnsan algılanma süresi geçtiğinde monitör bir bildirim görüntüler.
Bildirim ekranını [SENSOR INFORMATION] (SENSÖR BİLGİLERİ) kısmında ayarlayabilirsiniz (bkz. sayfa 43).

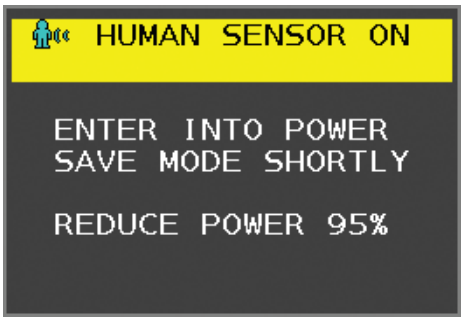

C. Bildirim görüntülendikten sonra, [LIGHT] (IŞIK) [HUMAN SENSING] (İNSAN ALGILAMA) olarak ayarlanmış durumdaysa, monitör ekranı % 0 parlaklığa ulaşana kadar kademeli olarak kararır.
Monitör, [DEEP] (KOYU) [HUMAN SENSING] (İNSAN ALGILAMA) olarak ayarlanmış durumdaysa, güç tasarruf moduna geçer.

D. Sensör, bir kişinin geri geldiğini algıladığında, monitör otomatik olarak güç tasarruf modundan normal moda geçiş yapar.

NOT: [LIGHT] (IŞIK) [HUMAN SENSING] (İNSAN ALGILAMA) olarak ayarlanmış durumdaysa, monitör ekranı orijinal parlaklığına dönene kadar kademeli olarak aydınlanır.

E. Monitör, normal moda döner.

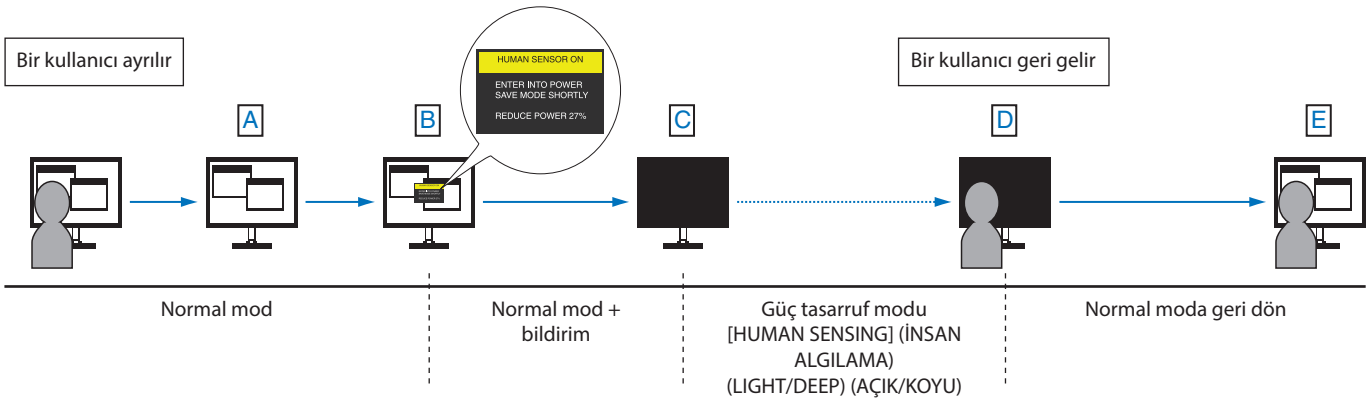

Türkçe

Auto Brightness (Otomatik Parlaklık) fonksiyonunun kullanma

LCD ekranın parlaklığı oda içindeki ortam ışığının miktarına bağlı olarak artacak veya azalacak şekilde ayarlanabilir. Eğer oda aydınlıksa monitör de buna bağlı olarak aydınlık olur. Eğer oda karanlıksa monitör de buna bağlı olarak kararır. Bunun amacı değişken ışık koşullarında göz açısından daha konforlu bir izleme deneyimi sağlamaktır.

Kurulum

[AUTO BRIGHTNESS] (Otomatik Parlaklık) fonksiyonu etkinleştirildiğinde monitörün kullanacağı parlaklık aralığını seçmek için aşağıdaki prosedürleri uygulayın.

1. Parlak oda durumu için bir seviye ayarlayın. Bu, ortam aydınlatması en yüksek olduğunda ekranın yükseleceği maksimum parlaklık seviyesidir. Odanın en aydınlık olduğu durumlarda bu ayarı seçin.

   [AUTO BRIGHTNESS] (Otomatik Parlaklık) menüsünden [ON] (AÇIK) seçin (**Şekil 1**). Sonra ön düğmeleri kullanarak imleci [BRIGHTNESS] (PARLAKLIK) ayarına getirin. Dilediğiniz parlaklık seviyesini seçin (**Şekil 2**).

Şekil 1

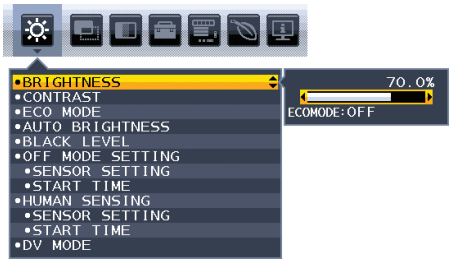

Şekil 2

2. Karanlık oda durumu için bir seviye ayarlayın. Bu, ortam aydınlatması düşük olduğunda ekranın düşeceği minimum parlaklık seviyesidir. Bu seviyeyi ayarlarken odanın en karanlık durumda olduğundan emin olun.

   Sonra ön düğmeleri kullanarak imleci [BRIGHTNESS] (PARLAKLIK) ayarına getirin. Dilediğiniz parlaklık seviyesini seçin (**Şekil 3**).

Şekil 3

[AUTO BRIGHTNESS] (Otomatik Parlaklık) işlevi etkinleştirildiğinde, ekranın Parlaklık düzeyi odanın aydınlatma koşullarına göre otomatik olarak değişir (**Şekil 4**).

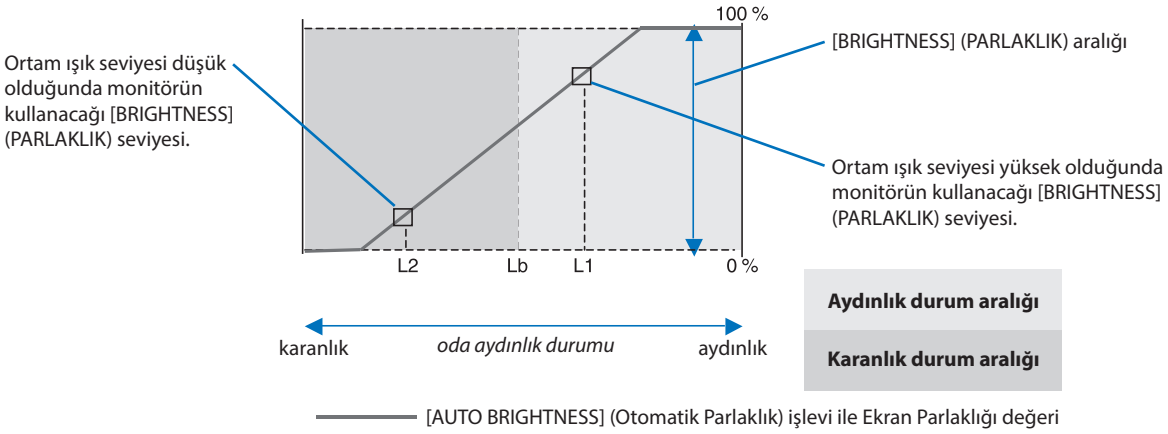

Şekil 4

Lb: Aydınlık ve karanlık ışık koşulları arasındaki sınır, fabrikada ayarlanır
L1: Ortam ışık seviyesi yüksek (L1>Lb) olduğunda monitörün kullanacağı [BRIGHTNESS] (PARLAKLIK) seviyesi
L2: Ortam ışık seviyesi düşük olduğunda (L2<Lb) monitörün kullanacağı [BRIGHTNESS] (PARLAKLIK) seviyesi
L1 ve L2, ortamdaki ışıkta oluşan değişiklikleri dengelemek üzere kullanıcı tarafından ayarlanan parlaklık seviyeleridir.

Bölüm 4

Özellikler

Bu Bölümün İçerdikleri:

⇨ "EA242WU" sayfa 36

Türkçe

EA242WU

Monitör Özellikleri		MultiSync EA242WU	Notlar
LCD Modülü	Çapraz: İzlenebilir Görüntü Boyutu: Doğal çözünürlük:	61,13 cm 51,84 cm 1920 x 1200 60 Hz	Aktif matriks; ince film transistör (TFT) likit kristal ekran (LCD); 0,270 mm (H) x 0,270 mm (V) noktalama; 300 cd/m² beyaz aydınlatma; 1000:1 kontrast oranı (tipik), (5000:1 Kontrast oranı, Dinamik).
Giriş Sinyali			
DisplayPort:	DisplayPort Konektörü: USB-C bağlantı noktası:	Dijital RGB Dijital RGB	1920 x 1200 60 Hz'e kadar, 8 bit, DisplayPort V1.2 (HDCP 1.3) 1920 x 1200 60 Hz'e kadar, 8 bit, DisplayPort V1.2 (HDCP 1.3)
HDMI:	HDMI Konektörü:	Digital RGB/YUV	1920 x 1200 60 Hz'e kadar, HDMI (HDCP 1.4)
Çıkış Sinyali			
DisplayPort:	DisplayPort Konektörü:	Dijital RGB	DisplayPort, V1.2 Standardı ile uyumludur, HDCP 1.3
Ekran Renkleri		16777216	Kullanılan ekran kartına bağlıdır.
Senkronizasyon Aralığı	Yatay: Dikey:	31,5 kHz ila 77,0 kHz 50 Hz ila 60 Hz	Otomatik Otomatik
İzleme Açısı	Sol/Sağ: Yukarı/Aşağı:	±89° (CR > 10) ±89° (CR > 10)	
Tepki süresi		6 ms (Griden Griye Tipik)	
Aktif Ekran Alanı	Yatay: Yatay: Dikey: Dikey: Yatay: Dikey:	518,4 mm 324,0 mm 324,0 mm 518,4 mm	
USB Hub	I/F: Bağlantı noktası: Yük Akımı:	SuperSpeed USB 5Gbps Upstream (Enerjisiz bağlantı) 1 (USB-C Bağlantı noktası) Downstream (Enerjili bağlantı) 2 Çıkış bağlantı noktası: 5V/0,9A (Maks.) USB-C bağlantı noktası: 65 W (Maks.)	
LAN		RJ-45 10 BASE-T/100 BASE-TX/1000 BASE-T	
AUDIO (SES)			
SES Girişi:	DisplayPort Konektörü: USB-C Port (DisplayPort Alt. Modu): HDMI Konektörü:	Dijital Ses Dijital Ses Dijital Ses	PCM 2ch 32, 44.1, 48 kHz (16/20/24bit) PCM 2ch 32, 44.1, 48 kHz (16/20/24bit) PCM 2ch 32, 44.1, 48 kHz (16/20/24bit)
Kulaklık çıkışı:	STEREO Mini Jak:		Kulaklık Empedansı 32 Ohm
Hoparlörler	Pratikteki Ses Çıkışı:	1.0 W + 1.0 W	
Güç Kaynağı		AC 100-240 V, 50/60 Hz	
Nominal Akım		1,40 - 0,70 A	
Boyutlar	Yatay: Dikey:	531,5 mm (G) x 365,3 - 515,3 mm (Y) x 250,0 mm (D) 20,9 inç (G) x 14,4 - 20,3 inç (Y) x 9,8 inç (D) 347,8 mm (G) x 549,6 - 613,4 mm (Y) x 250,0 mm (D) 13,7 inç (G) x 21,6 - 24,1 inç (Y) x 9,8 inç (D)	
Ayak ayarlama aralığı	Yükseklik Ayarı: Eğim* / Dönme / Çevirme:	150 mm (Yatay yönelim) 63,8 mm (Dikey yönde) Yukarı 35° Aşağı 5° / ± 90° / ± 170°	
Ağırlık		6,7 kg (monitör ayağı ile) / 4,2 kg (monitör ayağı olmadan)	
Çevresel Değerler	Çalışma Sıcaklığı: Nem: Yükseklik: Depolama Sıcaklığı: Nem:	5°C ila 35°C %20 ila %80 0 ila 5.000 m 10°C ila 60°C %10 ila %85	

*: Monitörün esnek bir kola monte edildiği durumlar dahil.

NOT: Teknik özellikler haber verilmeksizin değiştirilebilir.

Ek A

OSD Kontrolleri Listesi

Bu Bölümün İçerdikleri

- ⇨ "ECO TOOLS (EKO ARAÇLAR)" sayfa 38
- ⇨ "SCREEN (EKRAN)" sayfa 39
- ⇨ "COLOR (RENK)" sayfa 40
- ⇨ "TOOLS (ARAÇLAR)" sayfa 40
- ⇨ "MENU TOOLS (MENÜ ARAÇLARI)" sayfa 41
- ⇨ "ECO INFORMATION (EKO BİLGİSİ)" sayfa 43
- ⇨ "INFORMATION (BİLGİ)" sayfa 44
- ⇨ "OSD Uyarısı" sayfa 44

ECO TOOLS (EKO ARAÇLAR)

ECO TOOLS (EKO ARAÇLAR) Menüsü	
BRIGHTNESS (PARLAKLIK)	Ekrandaki görüntünün ve arka fonun parlaklığını ayarlar. Eğer [ECO MODE] (EKO MOD) 1 veya 2 olarak ayarlandıysa, [CARBON FOOTPRINT] (KARBON AYAK İZİ) için bir çubuk belirir.
CONTRAST (KONTRAST)	Ekrandaki görüntü ve arka fon parlaklığını giriş sinyal seviyesine göre ayarlar. **NOT:** Color Control System'de (Renk Kontrol Sistemi) [L/B] seçildiğinde bu fonksiyon devre dışı bırakılır.
ECO MODE (EKO MOD)	Parlaklık seviyesini düşürerek sarf edilen güç miktarını azaltır. **NOT:** Bu özellik, [DV MODE] (DV MODU) (bkz. sayfa 39) [DYNAMIC] (DİNAMİK) olarak ayarlandığında devre dışıdır. Color Control System (Renk Kontrol Sistemi) [DICOM SIM] olarak ayarlandığında bu fonksiyon devre dışıdır.
OFF (KAPALI)	Çalışmaz.
1	Parlaklık değişken aralığını %0 ila %70 arasında ayarlar. Bu ayar, parlaklığı maksimum parlaklık ayarına göre gücün %10 azaltılmış haline göre ayarlar.
2	Parlaklık değişken aralığını %0 ila %30 arasında ayarlar. Bu ayar parlaklığı maksimum parlaklık ayarına kıyasla, gücün %30 oranında azaltıldığı bir aralığa ayarlayabilir. Bu işlev [ON] (Açık) olarak ayarlandığında, [BRIGHTNESS] (Parlaklık) ayar çubuğunun yanında bir [CARBON FOOTPRINT] (Karbon Ayak İzi) çubuğu görünecektir.
AUTO BRIGHTNESS (OTOMATİK PARLAKLIK)	Parlaklığı otomatik olarak ayarlar. **NOT:** Bu özellik, [DV MODE] (DV MODU), [DYNAMIC] (DİNAMİK) olarak ayarlandığında devre dışıdır. Color Control System (Renk Kontrol Sistemi) [DICOM SIM] olarak ayarlandığında bu fonksiyon devre dışıdır.
OFF (KAPALI)	Çalışmaz.
ON (AÇIK) (AMBIENT LIGHT) (ORTAM IŞIĞI)	Ortamın parlaklık seviyesini algılayarak parlaklığı en uygun ayara ayarlar.*1
BLACK LEVEL (SİYAH SEVİYESİ)	Ekranda görüntülendiğinde siyahın parlaklık seviyesini ayarlar.
OFF MODE SETTING (KAPALI MODU AYARI)	Intelligent Power Manager belirli bir süre aktivite olmadığı takdirde monitörün güç tasarruf moduna girmesini sağlar.
OFF (KAPALI)	Giriş sinyali kaybolduğunda monitör güç tasarruf moduna otomatik olarak girer.
ON (AÇIK)	Çevredeki ışık belirlediğiniz seviyenin altına indiğinde monitör güç tasarruf moduna otomatik olarak girer. Seviye [OFF MODE SENSOR SETTING]'de (Kapalı Mod Sensör Ayarı) ayarlanabilir. Güç tasarruf modundayken, monitörün önündeki LED lacivert olur. Güç tasarrufu modundayken normal moda dönmek için ⏻ ve INPUT (Giriş) tuşları haricinde ön tuşlardan birine dokunun. Ortam ışığı normal seviyeye geldiğinde, monitör otomatik olarak normal moda döner.
SENSOR SETTING (SENSÖR AYARI) (OFF MODE SETTING) (KAPALI MODU AYARI)	Düşük ışık koşullarının algılanması için ortam ışığı sensörü için eşik seviyesini ayarlar ve geçerli ölçüm sonucunu gösterir.
START TIME (BAŞLAMA ZAMANI) (OFF MODE SETTING) (KAPALI MODU AYARI)	Ortam ışığı sensörü az ışık durumu algıladığında, düşük güç tüketim seviyesine giriş için bekleme süresini ayarlar.

*1: "Auto Brightness" (Otomatik Parlaklık) hakkındaki eksiksiz bilgiler için lütfen bkz. sayfa 34.

ECO TOOLS (EKO ARAÇLAR) Menüsü	
HUMAN SENSING (İNSAN ALGILAMA)	Sensör, [HUMAN SENSING] (İNSAN ALGILAMA) işlevini kullanarak bir kişinin hareketini algılar. [HUMAN SENSING] (İNSAN ALGILAMA) fonksiyonu üç ayara sahiptir. **NOT:** Monitöre 1,5 m mesafedeki insanı algılar.
OFF (KAPALI)	Çalışmaz.
1 (LIGHT) (IŞIK)	Monitör, biri olmadığı algılandıktan sonra belirli bir süre geçtiğinde, otomatik olarak düşük parlaklık moduna geçerek güç tüketimini azaltır. Biri tekrar monitöre yaklaştığında, monitör otomatik olarak normal moda geri dönecektir. [START TIME] (BAŞLANGIÇ SÜRESİ), düşük parlaklık moduna geçmeden önce beklenecek süreyi ayarlar.
2 (DEEP) (DERİN)	Monitör, birinin olmadığı algılandıktan sonra otomatik olarak güç tasarruf moduna geçerek güç tüketimini azaltır. Bir kişi tekrar monitöre yaklaştığında, güç tasarruf modundan çıkar ve görüntüleri gösterir.
SENSOR SETTING (SENSÖR AYARI) (HUMAN SENSING) (İNSAN ALGILAMA)	[HUMAN SENSING]'in (İnsan Algılama) eşik seviyesini ayarlar. Beyaz çubuğun veya ateş kırmızısı dalganın yanında insan simgesi olduğunda, insan olmadığı algılanmış demektir. **NOT:** OSD menüsü kapatıldıktan sonra [HUMAN SENSING] (İnsan Algılama) işlevi başlar.
START TIME (BAŞLAMA SÜRESİ) (HUMAN SENSING) (İNSAN ALGILAMA)	İnsan Sensörü hiç kimseyi algılamadığında düşük parlaklık moduna veya güç tasarrufu moduna girmeden önceki bekleme süresini ayarlar.
DV MODE (DV MODU)	Dynamic Visual Mode (Dinamik Görsel Mod) aşağıdaki ayarları seçmenizi sağlar: **NOT:** • Bu fonksiyon, Color Control System (Renk Kontrol Sistemi) [L/B], [PROGRAMMABLE] veya [DICOM SIM.] olarak ayarlandığında devre dışıdır. • [STANDARD] (STANDART), TCO Sertifika uyumluluğu için kullanılmıştır. • [MOVIE] (FİLM), [GAME] (OYUN) veya [PHOTO] (FOTOĞRAF) seçildiğinde, Color Control System (Renk Kontrol Sistemi) otomatik olarak [N(NATIVE)] (N(doğal)) olarak ayarlanır.
STANDARD (STANDART)	Standart ayardır.
TEXT (METİN)	Harfleri ve çizgileri keskinleştiren ayar, kelime işlem ve hesap tabloları için idealdir.
MOVIE (FİLM)	Koyu tonları zenginleştiren ayar, filmler için idealdir.
GAMING (OYUN)	Bu ayar tüm renk tonlarına keskinlik kazandırır, canlı, renkli görüntüler kullanan oyunlar için idealdir.
PHOTO (FOTOĞRAF)	Bu ayar kontrastı en uygun hale getirir, sabit görüntüler için idealdir.
DYNAMIC (DİNAMİK)	Ekranın en siyah alanını belirleyerek onu en uygun hale getiren ayar.

SCREEN (EKRAN)

SCREEN (EKRAN) Menüsü	
VIDEO LEVEL (VİDEO SEVİYESİ) sadece HDMI giriş	
NORMAL (NORMAL)	Bir bilgisayar ile kullanım için ayar. Tüm giriş sinyallerini 0-255 adımda gösterir.
EXPAND (GENİŞLET)	İşitsel görsel donanım ile kullanım için ayar. 16-235 adım giriş sinyallerini 0-255 adıma dönüştürür.
OVER SCAN (AŞIRI TARAMA) sadece HDMI giriş	Bazı video formatları resmi en iyi şekilde görüntülemek için farklı tarama türlerine ihtiyaç duyabilirler.
ON (AÇIK)	Resim boyutu görüntülenebilecek olandan daha büyük. Resim kenarı kırpılmış olarak ortaya çıkacaktır. Resmin yaklaşık %95'i ekranda görüntülenecektir.
OFF (KAPALI)	Resim boyutu ekran alanı içinde kalır. Bütün resim ekranda görüntülenir.
EXPANSION (GENİŞLETME)	Yakınlaştırma metodunu ayarlar.
FULL (TAM)	Görüntü çözünürlüğe bakılmaksızın tam ekrana ayarlanır.
ASPECT (ORAN)	Görüntü oran değiştirilmeden genişletilir.
RESPONSE IMPROVE (YANIT İYİLEŞTİR)	[RESPONSE IMPROVE] (Yanıt İyileştir) işlevini [ON] (Açık) veya [OFF] (Kapalı) konumuna getirir. Bu işlev bazı hareketli görüntülerde oluşan bulanıklığı azaltabilir.
SHARPNESS (KESKİNLİK)	Görüntünün canlılığını ayarlar.

COLOR (RENK)

COLOR (RENK) Menüsü	
Color Control System (Renk Kontrol Sistemi)	Önceden belirlenmiş renk, istenilen renk ayarlarını seçer.
1, 2, 3, 4, 5	Seçilene bağlı olarak [RED] (Kırmızı), [GREEN] (Yeşil) veya [BLUE] (Mavi) rengi artırır veya azaltır. Renkteki değişim ekranda görünecek ve yön (artış veya azalma) çubuklarla gösterilecektir. sRGB (renk ön ayar modu [4]), masaüstü ortamındaki renk doğruluğunu tek bir standart RGB renk uzayıyla önemli ölçüde artırır. Bu renk destekli ortam ile operatör bir çok durumda renklerle kolaylıkla ve güvenle başka renk yönetimine ihtiyaç duymadan ilgilenebilir.
NATIVE (DOĞAL)	LCD paneli ayarlanamayan orijinal renkleri.
L/B (LOW BLUE LIGHT) (DÜŞÜK MAVİ IŞIK)	Monitörden yayılan mavi ışığı azaltır. Bu öğe ayarlanamaz. INPUT (GİRİŞ) tuşuna 3 saniye ya da daha uzun süre basarak doğrudan [L/B] (LOW BLUE LIGHT) (DÜŞÜK MAVİ IŞIK) moduna değiştirebilirsiniz. Düşük Mavi Işık fonksiyonu mavi ışığı kademeli olarak azaltır ve göz yorgunluğunun azaltılmasına yardımcı olur. [L/B] dışındaki diğer ayarlara değiştirmek için, MENU (MENÜ) tuşuna dokunarak OSD menüsünü açın ve Color Control System (Renk Kontrol Sistemi) girin.
DICOM SIM.	Beyaz nokta renk sıcaklığı ve gamma eğrisi DICOM simülasyonuna ayarlanır. Bu öğe ayarlanamaz. **NOT:** Teşhis amaçlı kullanmayın.
PROGRAMMABLE (PROGRAMLANABİLİR)	Gamma eğrisi uygulama yazılımından ayarlanabilir. **NOT:** [MOVIE] (FİLM), [GAMING] (OYUN) veya [PHOTO] (FOTOĞRAF) [DV MODE] (DV MODU) olarak seçildiğinde, [NATIVE] (DOĞAL) otomatik olarak seçilir ve değiştirilemez.

TOOLS (ARAÇLAR)

TOOLS (ARAÇLAR) Menüsü		
VOLUME (SES)		Hoparlörlerin ve kulaklıkların sesini kontrol eder. Hoparlör çıkışını sessiz duruma getirmek için ECO/RESET (EKO/SIFIRLA) tuşuna dokunun.
VIDEO DETECT (VİDEO ALGILAMA)		Birden fazla video girişi bağlı olduğunda video algılama metodunu seçer.
	FIRST	Mevcut video giriş sinyali olmadığında, monitör diğer video girişi bağlantı noktalarından bir video sinyali arar. Başka bir bağlantı noktası video sinyali mevcutsa, monitör video kaynak girişini otomatik olarak algılanan video kaynağına değiştirir. Mevcut video kaynağı varken monitör diğer video sinyallerine bakmayacaktır.
	NONE (HİÇBİRİ)	Video giriş sinyali algılama etkinleştirilmedi.
DP OUT MULTISTREAM (DP ÇIKIŞ ÇOKLU AKIŞ)		DisplayPort modunu seçer. **NOT:** Monitörde resim olmadığında bkz. "Çoklu monitör bağlantısı" sayfa 23.
	CLONE (KLON)	SST (tek akış taşıma) ayarlar. Varsayılan [CLONE] (KLON) şeklindedir.
	AUTO (OTOMATİK)	SST (tek akış iletim) veya MST (çoklu akış iletim) şeklinde görüntüler. [AUTO] (OTO), MST (çoklu akış taşıma) kullanılırken seçilmelidir.* Birden fazla monitör [SST] olarak ayarlanmış durumdaysa, her monitörde ayrı bir resim görüntülenir. *: MST (çoklu akış taşıma) ve SST (tek akış taşıma), özelliği destekleyen bilgisayar ekran bağdaştırıcısı gerektirir. Lütfen bilgisayarın veya ekran kartının kullanıcı talimatlarına bakın.

TOOLS (ARAÇLAR) Menüsü	
OFF TIMER (KAPANMA ZAMANLAYICI)	Monitör, ayarlayabileceğiniz belirli bir zaman geçtikten sonra otomatik olarak kapanacaktır. Kapatmadan önce ekranda, kullanıcıya kapatmayı 60 dakika geciktirmek isteyip istemediğinizi soran bir mesaj görüntülenir. Kapatma süresini geciktirmek için OSD tuşlarından birine dokunun.
POWER SAVE TIMER (GÜÇ TASARRUFU ZAMANLAYICI)	Monitörün güç tasarruf modunda arka arkaya 2 saat durmasından sonra otomatik olarak kapanmasını sağlar.
LED BRIGHTNESS (LED PARLAKLIĞI)	Güç LED parlaklığını ayarlar.
DDC/CI	[DDC/CI] fonksiyonunu [ON] (AÇIK) veya [OFF] (KAPALI) duruma getirir.
USB FUNCTIONALITY (USB FONKSİYONELLİĞİ)	USB Type-A bağlantı noktasından ve USB Type-C bağlantı noktasından gücün nasıl geçeceğini, USB-C giriş sinyalini ve monitörün güç durumuna göre USB harici haberleşmenin nasıl etkinleştirileceğini seçer. **NOT:** • Gerçek güç tüketimi monitör kapalı iken bile bağlı olan USB cihaza bağlıdır. • Veri kaybını önlemek için, ayarı değiştirmeden önce işletim sistemi tarafından USB depolama aygıtlarının kullanılmadığından emin olun. • Monitörü ilk kez çalıştırırken ya da FACTORY PRESET (FABRİKA AYARLARI) veya [USB FUNCTIONALITY] (USB FONKSİYONELLİĞİ) [OFF] (KAPALI) olarak ayarlandıktan sonra, monitöre USB-C kablo takıldığında USB FUNCTIONALITY (USB FONKSİYONELLİĞİ) mesajı görüntülenir. Lütfen bir ayar seçin.
AUTO (OTOMATİK)	Monitörün güç koşuluna bağlı olarak.
ON (AÇIK)	Monitör güç tasarruf modunda veya kapalı olduğunda dahi her zaman çalışır.
OFF (KAPALI)	Tüm USB fonksiyonları (USB Type-C video sinyali de dahil olmak üzere) devre dışıdır.
USB LAN	LAN bağlantı noktasını [ON] (AÇIK) veya [OFF] (KAPALI) yapar. LAN bağlantı noktasını kullanırken, bunu [ON] (AÇIK) olarak ayarlayın. Lütfen bkz. "LAN bağlantısı" (bkz. sayfa 22).
FACTORY PRESET (FABRİKA AYARLARI)	[FACTORY PRESET]'i (Fabrika Ayarları) seçmek [LANGUAGE] (Dil) ve [OSD LOCK OUT] (OSD Kilitleme) dışındaki OSD kontrol ayarlarının tümünü fabrika ayarlarına geri döndürmenize izin verir. Bireysel ayarlar ECO/RESET (EKO/SIFIRLA) tuşu ile sıfırlanabilir.

MENU TOOLS (MENÜ ARAÇLARI)

MENU TOOLS (MENÜ ARAÇLARI) Menüsü	
LANGUAGE (Dil)	OSD tarafından kullanılan dili seçer.
OSD TURN OFF (OSD KAPALI)	OSD menüsü kullanımda olduğu sürece açık kalacaktır. OSD menüsünün kapanması için monitörün düğmelere son dokunuşun ardından ne kadar bekleyeceğini seçebilirsiniz. Belirlenmiş seçenekler, 5 saniyelik artışlarla 10-120 saniyedir.
OSD LOCK OUT (OSD KİLİTLEME)	Bu kontrol, [BRIGHTNESS] (Parlaklık), [CONTRAST] (Kontrast) ve [VOLUME] (Ses) hariç tüm OSD kontrol işlevlerine erişimi tamamen kapatır. [OSD LOCK OUT] (OSD KİLİTLEME) işlevini etkinleştirmek için, OSD menüsünü açın, [OSD LOCK OUT] (OSD KİLİTLEME) seçin, sonra INPUT/SELECT (GİRİŞ/SEÇ) üstüne dokunun ve > tuşlarına aynı anda basın. Devre dışı bırakmak için, OSD menüsünü açın, sonra OSD menüsü açıkken INPUT/SELECT (GİRİŞ/SEÇ) üstüne dokunun ve < tuşlarına aynı anda basın.

MENU TOOLS (MENÜ ARAÇLARI) Menüsü	
OSD ROTATION (OSD Döndürme)	Bu, OSD menü yönünü kontrol eder. Görüntü açısına bağlı olarak (monitör rotasyonu), uygun bir [OSD ROTATION] (OSD Döndürme) ayarını seçin. **NOT:** Tuş kılavuzunu görüntülemek için lütfen [KEY GUIDE] (TUŞ KILAVUZU) seçeneğini [ON] (AÇIK) duruma getirin.

Ayar (Açı)	Görüntü	Tuş Kılavuzu
0	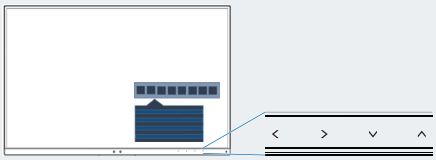	<: LEFT (Sol) >: RIGHT (Sağ) ∨: DOWN (Aşağı) ∧: UP (Yukarı)
90	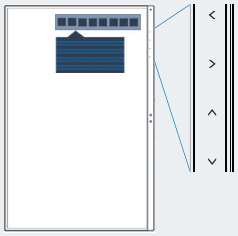	
180	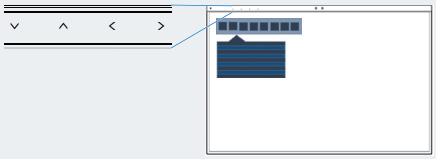	
270	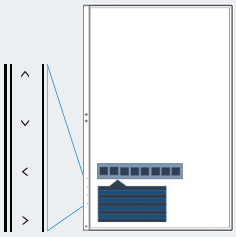	

HOT KEY (KESTİRME TUŞU)	Bu fonksiyon [ON] (AÇIK) durumda olduğunda [BRIGHTNESS] (PARLAKLIK), [VOLUME] (SES) ve [ECO MODE] (EKO MODU) OSD menüsü açılmadan değiştirilebilir.
ON (AÇIK)	
BRIGHTNESS (PARLAKLIK)	∧ tuşuna dokunun ve ardından açılan alt menüde [BRIGHTNESS] (PARLAKLIK) seviyesini ayarlayın.
VOLUME (SES)	∨ tuşuna dokunun ve ardından açılan alt menüde [VOLUME] (SES) seviyesini ayarlayın.
ECO MODE (EKO MOD)	ECO tuşuna dokunun, [ECO MODE] (EKO MOD) alt menüsü açılır. 3 seçim arasında geçiş yapabilirsiniz: [OFF] (KAPALI), [1] ve [2].
OFF (KAPALI)	ECO, ∧ ve ∨ tuşları için [HOT KEY] (KESTİRME TUŞU) fonksiyonu devre dışıdır.
SIGNAL INFORMATION (SİNYAL BİLGİSİ)	[ON] (Açık) seçimini yaparsanız giriş değiştirildiğinde monitör "VIDEO INPUT" (Video Girişi) mesajını gösterir. **NOT:** İlk kez monitörü açarken gösterilen uyum işaretleri girişleri değiştirirken gösterilmez. Güç kapalı durumunda AC güç kablosu çıkarılıp tekrar takılmadıkça uyum işaretleri tekrar gösterilmez. [OFF] (Kapalı) seçimini yaparsanız giriş değiştirildiğinde monitör "VIDEO INPUT" (Video Girişi) mesajını göstermez. **NOT:** [OFF] (Kapalı) ayarı ayrıca monitörü açarken uyum işaretlerinin gösterilmesini de önler.

MENU TOOLS (MENÜ ARAÇLARI) Menüsü	
SENSOR INFORMATION (SENSÖR BİLGİSİ)	[ON] (AÇIK) seçeneğini seçerseniz, monitör bir "HUMAN SENSOR ON" (İNSAN SENSÖRÜ AÇIK) mesajı görüntüler. [OFF] (KAPALI) seçeneğini seçerseniz, monitör bir "HUMAN SENSOR ON" (İNSAN SENSÖRÜ AÇIK) mesajı görüntülemez.
KEY GUIDE (TUŞ KILAVUZU)	[ON] (AÇIK) seçeneğini seçerseniz, OSD menüsüne erişildiğinde ekranda Key Guide (Tuş Kılavuzu) görünür.
CUSTOMIZE SETTING (AYARLARI ÖZELLEŞTİR)	Kolay geri yükleme için mevcut ayarları kaydet. **Mevcut ayarları saklamak için:** OSD menüsünü açın, [CUSTOMIZE SETTING] (AYARLARI ÖZELLEŞTİR) seçin, sonra INPUT/SELECT (GİRİŞ/SEÇ) tuşuna dokunun. ECO/RESET (Ekonomik/Sıfırla) tuşuna dokunduğunuzda, mevcut ayarlar saklanır. **Ayarları geri yüklemek için:** OSD menüsü kapalıyken, MENU/EXIT (MENÜ/ÇIKIŞ) tuşuna 3 saniye veya daha uzun basın.

ECO INFORMATION (EKO BİLGİSİ)

ECO INFORMATION (EKO BİLGİ) Menüsü	
CARBON SAVINGS (KARBON TASARRUFU)	Tahmini karbon tasarrufunu kg. olarak gösterir.
CARBON USAGE (KARBON KULLANIMI)	Tahmini karbon kullanımını kg. olarak gösterir. Bu matematiksel tahmindir, gerçek ölçüm değeri değildir.
COST SAVINGS (MALİYET TASARRUFU)	Elektrik maliyet tasarrufunu gösterir.
CARBON CONVERT SETTING (KARBON DÖNÜŞÜM AYARI)	Karbon tasarrufu hesaplamasındaki karbon ayak izi faktörünü ayarlar. Bu başlangıç ayarı, OECD (2008 sürümü) baz almaktadır.
CURRENCY SETTING (PARA BİRİMİ AYARI)	Elektrik fiyatlandırmasını 6 para birimi cinsinde gösterir.
CURRENCY CONVERT SETTING (PARA BİRİMİ KUR AYARI)	Elektrik tasarrufunu kW/saat olarak gösterir (varsayılanı ABD para birimidir). **NOT:** [CURRENCY SETTING] (PARA BİRİMİ AYARI) altındaki başlangıç ayarı ABD Doları [$] ve [CURRENCY CONVERT SETTING] (PARA BİRİMİ DEĞİŞTİRME AYARI) altında [0,11] ABD Dolarıdır. Bu ayar, [ECO INFORMATION] (Ekonomik Bilgi) menüsü kullanılarak değiştirilebilir. Fransız ayarını kullanmak isterseniz lütfen aşağıdaki adımları uygulayın: 1. MENU (MENÜ) tuşuna dokunun ve < veya > tuşlarını kullanarak [ECO INFORMATION] (EKO BİLGİLERİ) menüsünü seçin. 2. ∧ veya ∨ tuşlarına dokunarak [CURRENCY SETTING] (PARA BİRİMİ AYARI) seçeneğini seçin. 3. Fransız para birimi Avro'dur [€]*. Para birimi ayarını, [CURRENCY SETTING] (PARA BİRİMİ AYARI) ögesinde ABD Dolarından [$] < veya > tuşlarına dokunarak Avro simgesine [€] değiştirebilirsiniz. 4. ∧ veya ∨ tuşlarına dokunarak [CURRENCY CONVERT SETTING] (PARA BİRİMİ DEĞİŞTİRME AYARI) ögesini seçin. 5. < veya > tuşlarına dokunarak [CURRENCY CONVERT SETTING] (PARA BİRİMİ DEĞİŞTİRME AYARI) seçeneğini ayarlayın. * Başlangıçtaki Avro [€] ayarı, Almanya için OECD verilerini (2007 sürümü) baz almaktadır. Lütfen Fransa elektrik fiyatlarının veya Fransa için OECD verilerinin alındığından emin olun. OECD verilerine (2007 sürümü) göre Fransa değeri €0,12.

Türkçe

INFORMATION (BİLGİ)

INFORMATION (BİLGİ) Menüsü	
INFORMATION (BİLGİ)	Mevcut giriş sinyali, model, seri numaraları ve monitörünüzün USB-C bağlantı noktasının durumu hakkında bilgi sağlar.

OSD Uyarısı

OSD uyarı mesajları, MENÜ tuşuna dokunularak kapanır.

NO SIGNAL (SİNYAL YOK): Bu fonksiyon Yatay veya Dikey Sync Sinyali olmadığında bir uyarı verir. Güç açıldığında veya giriş sinyalinde bir değişiklik olduğunda, **"NO SIGNAL"** (SİNYAL YOK) penceresi görünecektir.

OUT OF RANGE (ARALIK DIŞI): Bu fonksiyon en iyi çözünürlük ve yenilenme oranı ile ilgili tavsiye verir. Güç açıldıktan sonra veya giriş sinyalinde bir değişiklik olduğunda veya video sinyalinde doğru zamanlama bulunmadığında, **"OUT OF RANGE"** (ARALIK DIŞI) mesajı görünecektir.

USB functionality (USB işlevselliği): Bu mesaj, [USB FUNCTIONALITY] (USB FONKSİYONELLİĞİ) ayarını yapmanızı ister. Bkz. sayfa 41.

Remove USB-C cable (USB-C kablosunu çıkarın): Bu işlev, USB-C bağlantı noktasında anormal voltaj algılandığında uyarı verir. Lütfen sorun giderme bölümünde "USB Type-C cihaz çalışmıyor" bölümüne bakın. Bkz. sayfa 32.

Ek B

Üreticinin Geri Dönüşüm ve Enerji Bilgisi

Bu Bölümün İçerdikleri:

⇨ "Eski NEC ürünlerinizin atılması" sayfa 46

⇨ "Enerji Tasarrufu" sayfa 46

⇨ "WEEE İşareti (Avrupa Yönetmeliği 2012/19/EU ve düzeltmeleri)" sayfa 46

Çevrenin korunması konusunda son derece hassasız ve çevre üzerinde yaratılan yükün azaltılması için geri dönüşüm konusunu şirketin birincil önceliklerinden biri olarak görmekteyiz. Çevre ile dost ürünler geliştirme konusunda duyarlıyız ve her zaman ISO (Standardizasyon için Uluslararası Organizasyon) ve TCO (İsveç Ticaret Birliği) gibi bağımsız kuruluşların oluşturduğu en son standartlara uymaya kararlıyız.

Eski NEC ürünlerinizin atılması

Geri dönüşümün amacı, malzemenin tekrar kullanımı, yükseltilmesi, yeniden biçimlendirilmesi veya yeniden talep edilmesi yolu ile çevresel fayda sağlamaktır. Bu iş için hazırlanmış geri dönüşüm tesisleri çevreye zararlı olabilecek bileşenlerin uygun ve güvenli şekilde atılmasını sağlamaktadır. Ürünlerimizle ilgili en iyi geri dönüşüm uygulamasını sağlamak için, çeşitli geri dönüşüm prosedürleri sunmaktayız ve kullanım ömrünün sonuna gelen ürünlerin çevreye duyarlı bir şekilde atılması amacıyla tavsiyeler vermektedir.

Ürünlerin atılması ve ülkeye özgü geri dönüşüm bilgileri ile ilgili tüm bilgiler aşağıdaki web sitelerimizde bulunabilir:

https://www.sharpnecdisplays.eu/p/hq/en/home.xhtml (Avrupa),

https://www.sharp-nec-displays.com/jp/ (Japonya) veya

https://www.sharpnecdisplays.us/ (ABD).

Enerji Tasarrufu

Bu monitör gelişmiş enerji tasarruf özelliklerine sahiptir. Monitöre Ekran Güç Yönetim Sinyalleme Standardı sinyali gönderildiğinde, Enerji Tasarrufu modu aktifleşir. Monitör Enerji Tasarrufu moduna girer.

İlave bilgi için ziyaret edin:

https://www.sharpnecdisplays.us/ (ABD)

https://www.sharpnecdisplays.eu/p/hq/en/home.xhtml (Avrupa)

https://www.sharp-nec-displays.com/global/index.html (Global)

WEEE İşareti (Avrupa Yönetmeliği 2012/19/EU ve düzeltmeleri)

Kullanılmış ürünlerinizin atılması: Avrupa Birliği'nde

AB genelinde, her Üye Devlet'te uygulanan yasa, atıl elektrik ve elektronik ürünlerden işareti (soldaki) taşıyanların normal ev atıklarından ayrı olarak atılmasını gerektirir. Monitörler, sinyal ve elektrik kabloları gibi elektrik aksesuarları buna dahildir. Bu tür ürünleri atmak istediğinizde lütfen yerel yetkilinizin rehberliğini takip edin veya ürünü satın aldığınız mağazaya danışın ya da geçerli yasa veya sözleşmeyi uygulayın. Elektrikli ve elektronik ürünler üzerinde işaret şu andaki Avrupa Birliği Üyesi Ülkelerde geçerli olabilir.

Avrupa Birliği Dışında

Kullanılmış elektrikli ve elektronik ürünleri Avrupa Birliği dışında bertaraf etmek istediğinizde, lütfen yerel yetkililere başvurun ve doğru bertaraf etme yöntemini sorun.

Rev. 1