SHARP

ΕΓΧΕΙΡΙΔΙΟ ΛΕΙΤΟΥΡΓΙΑΣ

LCD MONITOR

MultiSync®

EA242F

EA272F

HDMI™

ΜΟΝΤΕΛΟ: DD-EA242F/DD-EA242FW, DD-EA272F/DD-EA272FW

Οι κανονισμοί για αυτή την οθόνη ισχύουν για ένα από τα ονόματα μοντέλων που αναφέρονται παραπάνω.

Βρείτε το όνομα του μοντέλου σας στην πινακίδα στην πίσω πλευρά της οθόνης.

Πίνακας περιεχομένων

ΑΓΑΠΗΤΕ ΠΕΛΑΤΗ **2**
Σημαντικές πληροφορίες **3**
Πιστοποίηση TCO 4
Προφυλάξεις ασφαλείας και συντήρηση 5
Προτεινόμενη χρήση και συντήρηση 10
Άδεια χρήσης εμπορικού σήματος και λογισμικού 11
Παρεχόμενα εξαρτήματα **11**
Εγκατάσταση **12**
Όνομα εξαρτημάτων και Σύνδεση περιφερειακού εξοπλισμού **13**
Σύνδεση του καλωδίου τροφοδοσίας **18**
Χρήση της θήκης του καλωδίου **19**
Ενεργοποίηση/απενεργοποίηση λειτουργίας **20**
Ενεργοποίηση/απενεργοποίηση λειτουργίας 20
Στοιχεία μενού **22**
Εμφάνιση της οθόνης μενού 22
Λεπτομέρειες στοιχείου μενού 23
Χρήση της λειτουργίας DP OUT MULTISTREAM **32**
Χρήση της λειτουργίας HUMAN SENSING (ΑΝΙΧΝΕΥΣΗ ΑΝΘΡΏΠΟΥ) **34**
Χρήση της λειτουργίας AUTO BRIGHTNESS (ΑΥΤΟΜΑΤΗ ΦΩΤΕΙΝΟΤΗΤΑ) **35**
Χρήση της λειτουργίας ControlSync **36**
Αντιμετώπιση προβλημάτων **38**
Ζητήματα σήματος εικόνας οθόνης και βίντεο 38
Θέματα υλικού 40
Προδιαγραφές **42**
Συμβατός χρονισμός σήματος 42
Προδιαγραφές προϊόντος 43
Προφυλάξεις τοποθέτησης **45**
Πληροφορίες ανακύκλωσης και ενέργειας του κατασκευαστή **47**
Εξοικονόμηση ενέργειας 47
Επεξήγηση προσθήκης στον κανονισμό EcoDesign 47

ΑΓΑΠΗΤΕ ΠΕΛΑΤΗ

Σας ευχαριστούμε που αγοράσατε αυτό το προϊόν. Για να διασφαλίσετε την ασφάλεια και τα πολλά χρόνια απρόσκοπτης λειτουργίας του προϊόντος σας, διαβάστε το «Προφυλάξεις ασφαλείας και συντήρηση» προσεκτικά πριν χρησιμοποιήσετε αυτό το προϊόν.

ΣΗΜΕΙΩΣΗ:

Η εγγύηση του προϊόντος δεν καλύπτει ζημιές που προκλήθηκαν λόγω εσφαλμένης τοποθέτησης. Αν δεν τηρήσετε αυτές τις συστάσεις, υπάρχει περίπτωση ακύρωσης της εγγύησής σας.

Σημαντικές πληροφορίες

Για διατήρηση της συμμόρφωσης με τους κανονισμούς για την ηλεκτρομαγνητική συμβατότητα (EMC), πρέπει να χρησιμοποιήσετε θωρακισμένα καλώδια για τη σύνδεση στους εξής ακροδέκτες: HDMI IN, DisplayPort IN, συρρευματική θύρα USB (Type-A), αντιρρευματική θύρα USB (Type-B) και θύρα USB-C®. Χρησιμοποιήστε θωρακισμένα καλώδια με πυρήνα φερρίτη για τη σύνδεση στους εξής ακροδέκτες: VGA IN.

ΠΡΟΕΙΔΟΠΟΙΗΣΗ:
Μια συσκευή με κατασκευή ΚΑΤΗΓΟΡΙΑΣ I πρέπει να συνδέεται σε πρίζα του ΗΛΕΚΤΡΙΚΟΥ ΔΙΚΤΥΟΥ με προστατευτική γείωση.

Πληροφορίες για την απόρριψη του συγκεκριμένου εξοπλισμού

ΑΝ ΘΕΛΕΤΕ ΝΑ ΑΠΟΡΡΙΨΕΤΕ ΤΟΝ ΣΥΓΚΕΚΡΙΜΕΝΟ ΕΞΟΠΛΙΣΜΟ, ΜΗΝ ΧΡΗΣΙΜΟΠΟΙΕΙΤΕ ΚΑΝΟΝΙΚΟΥΣ ΣΚΟΥΠΙΔΟΤΕΝΕΚΕΔΕΣ, ΚΑΙ ΜΗΝ ΤΟΝ/ΙΣ ΡΙΞΕΤΕ ΣΕ ΦΩΤΙΑ!

Χρησιμοποιημένος ηλεκτρικός και ηλεκτρονικός εξοπλισμένος θα πρέπει να συλλέγεται και να γίνεται διαχείρισή του ΞΕΧΩΡΙΣΤΑ, βάση των τοπικών κανονισμών.

Η ξεχωριστή συλλογή προωθεί οικολογική διαχείριση, ανακύκλωση των υλικών και ελαχιστοποίηση των απορριπτόμενων υλικών. Τυχόν ΛΑΝΘΑΣΜΕΝΗ ΑΠΟΡΡΙΨΗ μπορεί να είναι επιβλαβής για την ανθρώπινη υγεία και το περιβάλλον, λόγω ορισμένων ουσιών! Μεταφέρετε τον ΧΡΗΣΙΜΟΠΟΙΗΜΕΝΟ ΕΞΟΠΛΙΣΜΟ σε τοπική, συνήθως δημοτική, εγκατάσταση συλλογής, όπου είναι διαθέσιμες τέτοιες.

Αν έχετε αμφιβολίες για την διαδικασία απόρριψης, επικοινωνήστε με τις αρχές ή τον αντιπρόσωπο και ρωτήστε για την ορθή διαδικασία απόρριψης.

ΜΟΝΟ ΓΙΑ ΧΡΗΣΤΕΣ ΣΤΗΝ ΕΥΡΩΠΑΪΚΗ ΕΝΩΣΗ, ΚΑΘΩΣ ΚΑΙ ΟΡΙΣΜΕΝΕΣ ΕΠΙΠΛΕΟΝ ΧΩΡΕΣ, ΟΠΩΣ ΓΙΑ ΠΑΡΑΔΕΙΓΜΑ ΤΗΝ ΝΟΡΒΗΓΙΑ ΚΑΙ ΤΗΝ ΕΛΒΕΤΙΑ. Η συμμετοχή σας σε ξεχωριστή συλλογή απαιτείται από τον νόμο.

Το σύμβολο που απεικονίζεται παραπάνω εμφανίζεται σε ηλεκτρικό και ηλεκτρονικό εξοπλισμό (ή την συσκευασία τους) για να υπενθυμίζει στους χρήστες το συγκεκριμένο.

Οι ΟΙΚΙΑΚΟΙ ΧΡΗΣΤΕΣ παρακαλούνται όπως χρησιμοποιούν υφιστάμενες εγκαταστάσεις επιστροφής του χρησιμοποιημένου εξοπλισμού. Η επιστροφή είναι δωρεάν.

Αν ο εξοπλισμός χρησιμοποιήθηκε για ΕΠΑΓΓΕΛΜΑΤΙΚΟΥΣ ΣΚΟΠΟΥΣ, παρακαλούμε επικοινωνήστε με τον αντιπρόσωπο της SHARP με τον οποίο συνεργαστήκατε, και ο οποίος θα σας πληροφορήσει σχετικά με την διαδικασία επιστροφής.

Πιθανόν να χρεωθείτε με το κόστος που προκύπτει από την διαδικασία επιστροφής. Μικρού μεγέθους εξοπλισμός (και μικρές ποσότητες) πιθανόν να επιστραφεί στην τοπική εγκατάσταση συλλογής. Για την Ισπανία: Παρακαλώ επικοινωνήστε με το προσδιορισμένο σύστημα συλλογής ή την τοπική αρχή επιστροφής των χρησιμοποιημένων προϊόντων σας.

Πιστοποίηση TCO

Πιστοποίηση TCO — μια πιστοποίηση βιωσιμότητας από τρίτη εταιρεία για προϊόντα IT

Η πιστοποίηση TCO είναι μια πιστοποίηση παγκόσμιου επιπέδου για προϊόντα IT, διαθέσιμη για υπολογιστές, κινητές συσκευές, προϊόντα οθονών και προϊόντα κέντρων δεδομένων. Τα κριτήρια καλύπτουν τόσο την κοινωνική όσο και την περιβαλλοντική βιωσιμότητα και επιτρέπουν την υλοποίηση κυκλικών λύσεων. Η συμμόρφωση με τα κριτήρια επαληθεύεται ανεξάρτητα. Η πιστοποίηση TCO είναι μια πιστοποίηση από τρίτη εταιρεία, σε συμμόρφωση με το ISO 14024.

Για να δείτε τον κατάλογο με τις οθόνες μας με πιστοποίηση TCO και την πιστοποίηση TCO τους (μόνο στα Αγγλικά), επισκεφθείτε την ιστοσελίδα μας στη διεύθυνση:

https://www.sharp-nec-displays.com/global/about/legal_regulation/TCO_mn/index.html

ΣΗΜΕΙΩΣΗ:
(1) Αυτό το προϊόν μπορεί να επισκευαστεί μόνο στη χώρα από την οποία αγοράστηκε.
(2) Δεν επιτρέπεται η ανατύπωση του περιεχομένου του παρόντος ΕΓΧΕΙΡΙΔΙΟΥ ΛΕΙΤΟΥΡΓΙΑΣ εν όλω ή εν μέρει χωρίς άδεια.
(3) Το περιεχόμενο του παρόντος ΕΓΧΕΙΡΙΔΙΟΥ ΛΕΙΤΟΥΡΓΙΑΣ μπορεί να αλλάξει χωρίς προειδοποίηση.
(4) Κατά την εκπόνηση του παρόντος ΕΓΧΕΙΡΙΔΙΟΥ ΛΕΙΤΟΥΡΓΙΑΣ δόθηκε μεγάλη προσοχή. Ωστόσο, εάν παρατηρήσετε τυχόν αμφισβητήσιμα σημεία, λάθη ή παραλείψεις, επικοινωνήστε μαζί μας.
(5) Η εικόνα που εμφανίζεται στο παρόν ΕΓΧΕΙΡΙΔΙΟ ΛΕΙΤΟΥΡΓΙΑΣ είναι μόνο ενδεικτική. Εάν υπάρχει ασυμφωνία μεταξύ της εικόνας και του πραγματικού προϊόντος, θα ισχύει το πραγματικό προϊόν.
(6) Κατά παρέκκλιση των άρθρων (4) και (5), δεν ευθυνόμαστε για τυχόν αιτήματα αποζημίωσης λόγω απώλειας κέρδους ή λόγω άλλων αιτιών που δεν θεωρείται ότι απορρέουν από τη χρήση της συσκευής.
(7) Αυτό το εγχειρίδιο παρέχεται από κοινού σε όλες τις γεωγραφικές περιοχές, για αυτό και ίσως να περιέχει περιγραφές που δεν ισχύουν για άλλες χώρες.
(8) Η γλώσσα του μενού OSD που χρησιμοποιείται στο παρόν εγχειρίδιο είναι τα Αγγλικά ως παράδειγμα.

Προφυλάξεις ασφαλείας και συντήρηση

ΓΙΑ ΒΕΛΤΙΣΤΗ ΑΠΟΔΟΣΗ, ΛΑΒΕΤΕ ΥΠΟΨΗ ΤΟ ΕΞΗΣ,
ΟΤΑΝ ΠΡΑΓΜΑΤΟΠΟΙΕΙΤΕ ΕΓΚΑΤΑΣΤΑΣΗ
ΚΑΙ ΧΡΗΣΙΜΟΠΟΙΕΙΤΕ ΤΗΝ ΟΘΟΝΗ LCD:

Σχετικά με τα σύμβολα

Για να εξασφαλιστεί η ασφαλής και ορθή χρήση του προϊόντος, αυτό το εγχειρίδιο χρησιμοποιεί έναν αριθμό συμβόλων για την πρόληψη τραυματισμού σε εσάς και τρίτους, καθώς και την πρόληψη υλικών ζημιών. Παρακάτω περιγράφονται τα σύμβολα και οι σημασίες τους. Φροντίστε να τα κατανοήσετε πολύ καλά πριν διαβάσετε αυτό το εγχειρίδιο.

ΠΡΟΕΙΔΟΠΟΙΗΣΗ	Αν δεν τηρηθεί αυτό το σύμβολο και γίνει εσφαλμένος χειρισμός του προϊόντος, αυτό μπορεί να οδηγήσει σε ατυχήματα με συνέπεια σοβαρό τραυματισμό ή και θάνατο.
ΠΡΟΣΟΧΗ	Αν δεν τηρηθεί αυτό το σύμβολο και γίνει εσφαλμένος χειρισμός του προϊόντος, αυτό μπορεί να οδηγήσει σε τραυματισμό σε υλικές βλάβες σε πλησίον περιουσιακά στοιχεία.

Παραδείγματα συμβόλων

	Αυτό το σύμβολο επισημαίνει μια προειδοποίηση ή μια ένδειξη προσοχής.
	Αυτό το σύμβολο επισημαίνει μια απαγορευμένη ενέργεια.
	Αυτό το σύμβολο επισημαίνει μια υποχρεωτική ενέργεια.

ΠΡΟΕΙΔΟΠΟΙΗΣΗ	
ΑΠΟΣΥΝΔΕΣΤΕ ΤΟ ΚΑΛΩΔΙΟ ΡΕΥΜΑΤΟΣ	Αποσυνδέστε το καλώδιο τροφοδοσίας αν το προϊόν δεν λειτουργεί σωστά. Αν το προϊόν εκπέμπει καπνούς ή παράξενες οσμές ή ήχους ή αν έχει πέσει ή έχει σπάσει το περίβλημά του, απενεργοποιήστε το προϊόν και, στη συνέχεια, αποσυνδέστε το καλώδιο τροφοδοσίας από την πρίζα ηλεκτρικού. Για εργασίες επισκευής, επικοινωνήστε με την αντιπροσωπεία. Ποτέ μην προσπαθείτε να επισκευάσετε το προϊόν μόνοι σας. Κάτι τέτοιο είναι επικίνδυνο.
ΜΗΝ ΤΡΟΠΟΠΟΙΕΙΤΕ	Μην ανοίγετε και μην αφαιρείτε το περίβλημα του προϊόντος. Μην αποσυναρμολογείτε το προϊόν. Στο εσωτερικό του προϊόντος υπάρχουν σημεία με υψηλή ηλεκτρική τάση. Αν ανοίξετε ή αφαιρέσετε τα καλύμματα του προϊόντος και τροποποιήσετε το προϊόν, μπορεί να εκτεθείτε σε κίνδυνο ηλεκτροπληξίας, πυρκαγιάς ή σε άλλους κινδύνους. Για κάθε εργασία σέρβις, απευθυνθείτε στο ειδικευμένο προσωπικό του σέρβις.
ΑΠΑΓΟΡΕΥΣΗ	Μην χρησιμοποιείτε το προϊόν εάν έχει δομικές ζημιές ή εάν η βάση του έχει ραγίσει ή ξεφλουδίσει. Αν παρατηρήσετε οποιαδήποτε δομική ζημιά, όπως ρωγμές ή ασυνήθιστες ταλαντεύσεις, συμβουλευθείτε ειδικευμένο προσωπικό του σέρβις. Αν το προϊόν χρησιμοποιηθεί σε αυτή την κατάσταση, ενδέχεται να πέσει ή να προκαλέσει τραυματισμό.

ΠΡΟΕΙΔΟΠΟΙΗΣΗ	
Χειρισμός του καλωδίου τροφοδοσίας.	
ΑΠΑΓΟΡΕΥΣΗ	Μην φθείρετε και μην τροποποιείτε το καλώδιο. • Μην τοποθετείτε βαριά αντικείμενα επάνω στο καλώδιο. • Μην αφήνετε το βάρος του προϊόντος να ακουμπάει στο καλώδιο. • Μην καλύπτετε το καλώδιο με μοκέτες, χαλιά κ.λπ. • Μην κάμπτετε, συστρέφετε ή τραβάτε το καλώδιο με υπερβολική δύναμη. • Μην εφαρμόζετε θερμότητα στο καλώδιο. Χειρίζεστε το καλώδιο τροφοδοσίας προσεκτικά. Αν φθαρεί το καλώδιο θα μπορούσε να προκληθεί πυρκαγιά ή ηλεκτροπληξία. Αν το καλώδιο έχει φθαρεί (εκτεθειμένα σύρματα πυρήνα, κομμένα σύρματα κλπ), θέστε το προϊόν εκτός λειτουργίας και ύστερα αποσυνδέστε το καλώδιο ρεύματος από την ηλεκτρική πρίζα. Ζητήστε από την αντιπροσωπεία να σας το αντικαταστήσει.
ΜΗΝ ΑΓΓΙΖΕΤΕ	Μην αγγίζετε το βύσμα τροφοδοσίας αν ακούσετε κεραυνούς. Κάτι τέτοιο θα μπορούσε να προκαλέσει ηλεκτροπληξία.
ΜΗΝ ΑΓΓΙΖΕΤΕ ΜΕ ΒΡΕΓΜΕΝΑ ΧΕΡΙΑ	Μην συνδέετε και μην αποσυνδέετε το καλώδιο τροφοδοσίας με βρεγμένα χέρια. Έτσι ίσως προκληθεί ηλεκτροπληξία.
ΦΡΟΝΤΙΣΤΕ ΝΑ ΚΑΝΕΤΕ	Χρησιμοποιήστε το καλώδιο τροφοδοσίας που παρέχεται με αυτό το προϊόν σύμφωνα με τον πίνακα καλωδίων τροφοδοσίας. Μην υπερβαίνετε την καθορισμένη τάση παροχής ηλεκτρικού ρεύματος του προϊόντος όπου εγκαθίσταται. Κάτι τέτοιο θα μπορούσε να προκαλέσει πυρκαγιά ή ηλεκτροπληξία. Ανατρέξτε στις πληροφορίες τάσης παροχής ηλεκτρικού ρεύματος στις προδιαγραφές. Αν το προϊόν δεν συνοδεύεται από καλώδιο τροφοδοσίας, επικοινωνήστε μαζί μας. Για κάθε άλλη περίπτωση, χρησιμοποιείτε το καλώδιο τροφοδοσίας με τύπο βύσματος που ταιριάζει στην πρίζα ηλεκτρικού στο σημείο όπου θα εγκατασταθεί το προϊόν. Το συμβατό καλώδιο τροφοδοσίας αντιστοιχεί στην τάση εναλλασσόμενου ρεύματος της πρίζας ηλεκτρικού και έχει εγκριθεί από και συμμορφώνεται με τα πρότυπα ασφαλείας στη χώρα αγοράς.
ΠΡΕΠΕΙ ΝΑ ΓΕΙΩΝΕΤΑΙ	Ο συγκεκριμένος εξοπλισμός έχει σχεδιαστεί για χρήση όταν το καλώδιο τροφοδοσίας είναι συνδεδεμένο με γείωση. Αν το καλώδιο τροφοδοσίας δεν είναι συνδεδεμένο με τη γείωση μπορεί να προκληθεί ηλεκτροπληξία. Βεβαιωθείτε ότι το καλώδιο τροφοδοσίας είναι απευθείας συνδεδεμένο στην επιτοίχια πρίζα και σωστά γειωμένο. Μη χρησιμοποιήσετε προσαρμογέα μετατροπέα βύσματος 2 ακίδων.
ΦΡΟΝΤΙΣΤΕ ΝΑ ΚΑΝΕΤΕ	Εγκαταστήστε το προϊόν σύμφωνα με τις πληροφορίες που ακολουθούν. Όταν μεταφέρετε, μετακινείτε ή εγκαθιστάτε το προϊόν, χρησιμοποιήστε όσα άτομα χρειάζεται ώστε να μπορούν να σηκώσουν το προϊόν, χωρίς να προκληθεί τραυματισμός σε άτομα ή βλάβη στο προϊόν. Ανατρέξτε στις οδηγίες που συνοδεύουν τον προαιρετικό εξοπλισμό στερέωσης για λεπτομερείς πληροφορίες σχετικά με την προσάρτηση ή τη στερέωση. Μην καλύπτετε τους αεραγωγούς του προϊόντος. Η ακατάλληλη εγκατάσταση του προϊόντος μπορεί να προκαλέσει ζημιά στο προϊόν, ηλεκτροπληξία ή πυρκαγιά. Μην εγκαθιστάτε το προϊόν σε σημεία όπως τα παρακάτω: • Στενοί χώροι και ανεπαρκώς αεριζόμενοι χώροι. • Κοντά σε σώμα καλοριφέρ, άλλες πηγές θερμότητας ή σε απευθείας ηλιακό φως. • Χώροι που δέχονται συνεχείς κραδασμούς. • Χώροι με υψηλή υγρασία, σκόνη ή όπου υπάρχουν λάδια. • Ένα περιβάλλον όπου υπάρχουν διαβρωτικά αέρια (διοξείδιο του θείου, υδρόθειο, διοξείδιο του αζώτου, χλώριο, αμμωνία, όζον κ.λπ.). • Υπαίθριοι χώροι. • Περιβάλλοντα με υψηλή θερμοκρασία, στα οποία η υγρασία εναλλάσσεται ταχύτατα και υπάρχει πιθανότητα συμπύκνωσης υγρασίας. Μην τοποθετείτε το προϊόν σε οποιαδήποτε διαμόρφωση ή θέση που δεν περιγράφεται στο ΕΓΧΕΙΡΙΔΙΟ ΛΕΙΤΟΥΡΓΙΑΣ. Ελέγξτε τις προδιαγραφές του προϊόντος για το διαθέσιμο εύρος κλίσης κατά την εγκατάσταση του προϊόντος.

ΠΡΟΕΙΔΟΠΟΙΗΣΗ	
ΦΡΟΝΤΙΣΤΕ ΝΑ ΚΑΝΕΤΕ	Προστατέψτε το προϊόν για περίπτωση ανατροπής και πτώσης σε περίπτωση σεισμού ή άλλων δονήσεων. Για να μην προκληθεί τραυματισμός σε ανθρώπους ή βλάβη στο προϊόν λόγω πτώσης σε περίπτωση σεισμού ή άλλων δονήσεων, βεβαιωθείτε ότι το έχετε εγκαταστήσει σε σταθερό σημείο και ότι έχετε λάβει τα απαραίτητα μέτρα για να αποφύγετε την πτώση του. Τα μέτρα πρόληψης πτώσης και ανατροπής προορίζονται για μείωση του κινδύνου τραυματισμού, ωστόσο ίσως να μην είναι εγγυημένη η αποτελεσματικότητά τους σε όλες τις περιπτώσεις σεισμών. • Το προϊόν πρέπει να τοποθετηθεί σε εγκεκριμένο εύκαμπτο βραχίονα (π.χ. σήμα TUEV GS) ή βάση που υποστηρίζει το βάρος του προϊόντος, ώστε να αποφευχθούν ζημιές και τραυματισμοί που μπορεί να προκληθούν από την ανατροπή ή την πτώση του προϊόντος. • Χρησιμοποιείτε μόνο τις βίδες που αφαιρέθηκαν από τη βάση του προϊόντος ή τις καθορισμένες βίδες για να αποφύγετε ζημιά στο προϊόν ή τη βάση. • Σφίξτε όλες τις βίδες (Συνιστώμενη δύναμη στερέωσης: 98 - 137 N•cm) κατά την εγκατάσταση του προϊόντος σε εύκαμπτο βραχίονα ή βάση. Μια μη σφιγμένη βίδα μπορεί να οδηγήσει σε πτώση του προϊόντος, προκαλώντας ζημιά στο προϊόν ή τραυματισμό. • Η στερέωση του εύκαμπτου βραχίονα πρέπει να γίνεται από δύο ή περισσότερα άτομα, εάν το προϊόν δεν μπορεί να τοποθετηθεί με την πρόσοψη προς τα κάτω σε επίπεδη επιφάνεια για την εγκατάσταση. Κίνδυνος σταθερότητας. Το προϊόν μπορεί να πέσει και να προκαλέσει σοβαρό τραυματισμό ή θάνατο. Για να αποτραπεί τυχόν τραυματισμός, το προϊόν πρέπει να είναι στερεωμένο με ασφάλεια στο δάπεδο/στον τοίχο, σύμφωνα με τις οδηγίες εγκατάστασης. Πολλοί τραυματισμοί, ιδίως σε παιδιά, μπορούν να αποφευχθούν με τη λήψη απλών προφυλάξεων: • ΠΑΝΤΑ να χρησιμοποιείτε βάσεις ή μεθόδους εγκατάστασης που συνιστώνται από τον κατασκευαστή του σετ προϊόντος. • ΠΑΝΤΑ να χρησιμοποιείτε έπιπλα που μπορούν να υποστηρίξουν το προϊόν με ασφάλεια. • ΠΑΝΤΑ να εξασφαλίζεται ότι το προϊόν δεν προεξέχει από τα άκρα του επίπλου που το υποστηρίζει. • ΠΑΝΤΑ να ενημερώνετε τα παιδιά σχετικά με τους κινδύνους που ελλοχεύουν σε περίπτωση που ανεβούν στο έπιπλο για να φτάσουν το προϊόν ή τα στοιχεία ελέγχου του. • ΠΑΝΤΑ να δρομολογείτε τα καλώδια που είναι συνδεδεμένα στο προϊόν έτσι ώστε να μην είναι δυνατό να σκοντάψει κάποιος επάνω τους, να τα τραβήξει ή να τα πιάσει για να στηριχτεί. • ΠΟΤΕ μην τοποθετείτε ένα προϊόν σε ασταθή τοποθεσία. • ΠΟΤΕ τοποθετείτε το προϊόν επάνω σε ψηλά έπιπλα (π.χ., ντουλάπια ή βιβλιοθήκες) χωρίς να έχετε στερεώσει το έπιπλο και να έχετε τοποθετήσει το προϊόν σε κατάλληλη βάση στήριξης. • ΠΟΤΕ μην τοποθετείτε το προϊόν επάνω σε ύφασμα ή άλλα υλικά που μπορεί να παρεμβάλλονται μεταξύ του προϊόντος και του επίπλου στήριξης. • ΠΟΤΕ μην τοποθετείτε επάνω στο προϊόν ή στο έπιπλο στο οποίο στηρίζεται το προϊόν αντικείμενα που μπορεί να δελεάσουν μικρά παιδιά να σκαρφαλώσουν, όπως παιχνίδια και τηλεχειριστήρια. • Χρησιμοποιείτε ΠΑΝΤΑ αξεσουάρ στερέωσης στον τοίχο όταν εγκαθιστάτε το προϊόν σε υψηλή θέση. ΠΟΤΕ μην τοποθετείτε το προϊόν σε βάση οθόνης όταν εγκαθιστάτε το προϊόν σε υψηλή θέση. Αν το υπάρχον προϊόν πρόκειται να διατηρηθεί και να μεταφερθεί σε άλλη θέση, θα πρέπει να προσέξετε τα ίδια σημεία όπως παραπάνω.
ΑΠΑΓΟΡΕΥΣΗ	Μην τοποθετείτε το προϊόν επάνω σε κεκλιμένη ή ασταθή βάση μεταφοράς, βάση στήριξης ή τραπέζι. Αν το κάνετε αυτό, το προϊόν μπορεί να πέσει ή να ανατραπεί και να προκαλέσει τραυματισμό.
ΑΠΑΓΟΡΕΥΣΗ	Μην εισάγετε αντικείμενα οποιουδήποτε είδους μέσα στις σχισμές του περιβλήματος. Έτσι μπορεί να προκληθεί ηλεκτροπληξία, πυρκαγιά ή βλάβη στο προϊόν. Φυλάτε τα αντικείμενα μακριά από μικρά παιδιά και μωρά. Αν εισέλθουν αντικείμενα μέσα στη σχισμή του περιβλήματος, διακόψτε την παροχή τροφοδοσίας στο προϊόν και, στη συνέχεια, αποσυνδέστε το καλώδιο τροφοδοσίας από την πρίζα ηλεκτρικού. Για εργασίες επισκευής, επικοινωνήστε με την αντιπροσωπεία.
ΜΗ ΒΡΕΧΕΤΕ	Μην χύνετε υγρά μέσα στο περίβλημα και μην χρησιμοποιείτε το προϊόν κοντά σε νερό. Κλείστε αμέσως τον διακόπτη λειτουργίας, αποσυνδέστε το προϊόν από την πρίζα του τοίχου και, στη συνέχεια, αναθέστε την επισκευή σε ειδικευμένο προσωπικό σέρβις. Έτσι ίσως προκληθεί ηλεκτροπληξία ή να ξεκινήσει πυρκαγιά. Μην εγκαθιστάτε το προϊόν κάτω από εξοπλισμό που αποβάλλει νερό, όπως τα κλιματιστικά.

ΠΡΟΕΙΔΟΠΟΙΗΣΗ	
ΑΠΑΓΟΡΕΥΣΗ	Μην χρησιμοποιείτε σπρέι εύφλεκτων αερίων για να απομακρύνετε τη σκόνη κατά τον καθαρισμό του προϊόντος. Έτσι μπορεί να προκληθεί πυρκαγιά.
ΑΠΑΓΟΡΕΥΣΗ	Η χρήση της οθόνης δεν πρέπει να συνοδεύεται από θανάσιμους κινδύνους ή από κινδύνους που θα μπορούσαν να επιφέρουν άμεσα θάνατο, τραυματισμό ή σοβαρές υλικές ζημιές ή άλλες απώλειες, στις οποίες περιλαμβάνονται ο έλεγχος πυρηνικής αντίδρασης σε πυρηνική εγκατάσταση, η βλάβη σε ιατρικό σύστημα για την υποστήριξη της ζωής και ο έλεγχος εκτόξευσης πυραύλων σε οπλικό σύστημα.

ΠΡΟΣΟΧΗ	
Χειρισμός του καλωδίου τροφοδοσίας.	
ΦΡΟΝΤΙΣΤΕ ΝΑ ΚΑΝΕΤΕ	Η οθόνη πρέπει να εγκαθίσταται κοντά σε πρίζα ρεύματος με εύκολη πρόσβαση.
ΦΡΟΝΤΙΣΤΕ ΝΑ ΚΑΝΕΤΕ	Όταν συνδέετε το καλώδιο τροφοδοσίας στον σύνδεσμο εισόδου AC του προϊόντος, προσέξτε ώστε το βύσμα να τοποθετείται εντελώς μέσα και να είναι ασφαλές. Η ατελής σύνδεση του καλωδίου τροφοδοσίας μπορεί να προκαλέσει υπερθέρμανση του βύσματος. Επιτρέπει τη σκόνη να εισέλθει στη σύνδεση του βύσματος, γεγονός που μπορεί να προκαλέσει πυρκαγιά. Η επαφή των ακίδων ενός μερικώς τοποθετημένου βύσματος μπορεί να οδηγήσει σε ηλεκτροπληξία.
ΦΡΟΝΤΙΣΤΕ ΝΑ ΚΑΝΕΤΕ	Ο χειρισμός του καλωδίου τροφοδοσίας πρέπει να γίνεται τηρώντας τα παρακάτω, για να αποφύγετε πυρκαγιά ή ηλεκτροπληξία. • Όταν συνδέετε ή αποσυνδέετε το καλώδιο τροφοδοσίας, τραβάτε το καλώδιο τροφοδοσίας κρατώντας το από το βύσμα του. • Αποσυνδέετε το καλώδιο τροφοδοσίας από την πρίζα πριν καθαρίσετε το προϊόν ή όταν δεν σκοπεύετε να χρησιμοποιήσετε το προϊόν για μεγάλο χρονικό διάστημα. • Όταν το καλώδιο τροφοδοσίας ή το φις θερμαίνεται ή έχει φθαρεί, αποσυνδέστε το καλώδιο τροφοδοσίας από την πρίζα και επικοινωνήστε με έναν εξειδικευμένο τεχνικό σέρβις.
ΦΡΟΝΤΙΣΤΕ ΝΑ ΚΑΝΕΤΕ	Ξεσκονίζετε τακτικά το καλώδιο τροφοδοσίας, με ένα απαλό στεγνό πανί.
ΦΡΟΝΤΙΣΤΕ ΝΑ ΚΑΝΕΤΕ	Πριν μετακινήσετε το προϊόν, βεβαιωθείτε ότι η παροχή ρεύματος στο προϊόν είναι απενεργοποιημένη, στη συνέχεια αποσυνδέστε το καλώδιο τροφοδοσίας από την πρίζα ηλεκτρικού και ελέγξτε ότι είναι αποσυνδεδεμένα όλα τα καλώδια που συνδέουν το προϊόν με άλλες συσκευές.
ΑΠΑΓΟΡΕΥΣΗ	Μην χρησιμοποιείτε το καλώδιο τροφοδοσίας σε πολύπριζα. Η προσθήκη καλωδίου προέκτασης μπορεί να οδηγήσει σε πυρκαγιά ως αποτέλεσμα της υπερθέρμανσης.
ΦΡΟΝΤΙΣΤΕ ΝΑ ΚΑΝΕΤΕ	Επιβεβαιώστε ότι το σύστημα διανομής στην εγκατάσταση του κτιρίου πρέπει να παρέχει διακόπτη ονομαστικής ισχύος 120/240 V, 20 A (μέγιστο).
ΑΠΑΓΟΡΕΥΣΗ	Μην δένετε μεταξύ τους το καλώδιο τροφοδοσίας και το καλώδιο USB. Μπορεί να παγιδευτεί θερμότητα και να προκληθεί πυρκαγιά.
ΑΠΑΓΟΡΕΥΣΗ	Μην ανεβαίνετε επάνω στην επιφάνεια, στην οποία είναι εγκατεστημένο το προϊόν. Μην εγκαθιστάτε το προϊόν επάνω σε τραπέζι με ρόδες, αν οι ρόδες του τραπεζιού δεν έχουν κλειδωθεί με ασφάλεια. Το προϊόν μπορεί να πέσει και να προκληθεί ζημιά στο προϊόν ή τραυματισμός.

ΠΡΟΣΟΧΗ	
ΦΡΟΝΤΙΣΤΕ ΝΑ ΚΑΝΕΤΕ	Τοποθέτηση, αφαίρεση και ρύθμιση της βάσης. • Χειριστείτε με προσοχή τη βάση όταν την τραβάτε, καθώς μπορεί να πιάσει τα δάχτυλά σας. • Στην περίπτωση που έχετε μια βάση στερεωμένη με βίδες, την ώρα που αφαιρείτε τις βίδες, φροντίστε να κρατάτε γερά τη βάση της οθόνης για να μην πέσει. Αλλιώς, υπάρχει κίνδυνος πρόκλησης τραυματισμού. • Κρατήστε σταθερά το κάτω μέρος όταν το αποσυνδέετε από τη βάση για να μην πέσει. Μπορεί να προκληθεί τραυματισμός. • Πριν περιστρέψετε την οθόνη, αποσυνδέστε το καλώδιο τροφοδοσίας και όλα τα καλώδια από το προϊόν. Διαφορετικά, το καλώδιο τροφοδοσίας ή τα καλώδια ενδέχεται να τραβηχτούν με υπερβολική δύναμη και να προκαλέσουν τραυματισμό ή ζημιά στο προϊόν. • Κατά την περιστροφή της οθόνης, σύρετέ την στο υψηλότερο επίπεδο και ρυθμίστε την στη μέγιστη κλίση. Διαφορετικά, μπορεί να προκληθεί τραυματισμός ή να χτυπήσει η οθόνη στο γραφείο.
ΦΡΟΝΤΙΣΤΕ ΝΑ ΚΑΝΕΤΕ	Ελέγξτε τις προδιαγραφές του προϊόντος για το διαθέσιμο εύρος κλίσης κατά την εγκατάσταση του προϊόντος σε εύκαμπτο βραχίονα. Μην αλλάζετε κλίση στην οθόνη προς τα κάτω περισσότερο από 5 μοίρες. Κάτι τέτοιο μπορεί να προκαλέσει τον διαχωρισμό του πάνελ LCD και ενδεχομένως να πτώση του και πρόκληση ζημιάς στο προϊόν ή τραυματισμού.
ΑΠΑΓΟΡΕΥΣΗ	Μην σπρώχνετε το προϊόν και μην ανεβαίνετε επάνω του. Μην πιάνεστε από το προϊόν και μην κρεμιέστε από αυτό. Μην τρίβετε ή χτυπάτε το προϊόν με σκληρά υλικά. Το προϊόν μπορεί να πέσει και να προκληθεί ζημιά στο προϊόν ή τραυματισμός.
ΑΠΑΓΟΡΕΥΣΗ	Μην χτυπάτε ή ταρακουνάτε την οθόνη. Μην πιέζετε την οθόνη με αιχμηρά αντικείμενα. Έτσι μπορεί να προκληθεί σοβαρή ζημιά στο προϊόν ή τραυματισμός.
ΑΠΑΓΟΡΕΥΣΗ	Μην αγγίζετε μέρη του προϊόντος που θερμαίνονται για μεγάλες χρονικές περιόδους. Αν το κάνετε αυτό, μπορεί να προκληθούν εγκαύματα χαμηλής θερμοκρασίας.
ΦΡΟΝΤΙΣΤΕ ΝΑ ΚΑΝΕΤΕ	Είναι κατάλληλο για ψυχαγωγικούς σκοπούς σε ελεγχόμενα φωτεινά περιβάλλοντα, ώστε να αποφεύγονται οι ενοχλητικές αντανακλάσεις από την οθόνη.
ΑΠΑΓΟΡΕΥΣΗ	Μην συνδέετε ακουστικά στο προϊόν ενώ τα φοράτε. Ανάλογα με το επίπεδο έντασης, μπορεί να βλάψει τα αυτιά σας και να προκαλέσει απώλεια ακοής.
ΑΠΑΓΟΡΕΥΣΗ	Μην παίζετε με την πλαστική σακούλα που καλύπτει το προϊόν. Μην χρησιμοποιείτε αυτή τη σακούλα για οποιονδήποτε άλλο σκοπό. Για να αποφύγετε τον κίνδυνο ασφυξίας, μην τοποθετείτε αυτήν τη σακούλα πάνω στο κεφάλι, τη μύτη ή το στόμα σας. Μην τοποθετείτε αυτήν τη σακούλα πάνω στο κεφάλι, τη μύτη ή το στόμα άλλου ατόμου. Κρατήστε αυτήν τη σακούλα μακριά από παιδιά και μωρά.
ΦΡΟΝΤΙΣΤΕ ΝΑ ΚΑΝΕΤΕ	Συνιστούμε να σκουπίζετε το άνοιγμα εξαερισμού τουλάχιστον μία φορά τον μήνα. Αν δεν το κάνετε αυτό, μπορεί να προκληθεί πυρκαγιά ή ηλεκτροπληξία ή βλάβη στο προϊόν.
ΦΡΟΝΤΙΣΤΕ ΝΑ ΚΑΝΕΤΕ	Για να διασφαλίσετε την αξιοπιστία του προϊόντος, καθαρίζετε τις οπές εξαερισμού στην πίσω πλευρά του περιβλήματος τουλάχιστον μία φορά τον χρόνο για να αφαιρείτε τη βρωμιά και τη σκόνη. Αν δεν το κάνετε αυτό, μπορεί να προκληθεί πυρκαγιά ή ηλεκτροπληξία ή βλάβη στο προϊόν.
ΦΡΟΝΤΙΣΤΕ ΝΑ ΚΑΝΕΤΕ	Αποφύγετε τοποθεσίες με ακραίες θερμοκρασίες και υγρασία. Αν δεν το κάνετε αυτό, μπορεί να προκληθεί πυρκαγιά ή ηλεκτροπληξία ή βλάβη στο προϊόν. Το περιβάλλον χρήσης αυτού του προϊόντος έχει ως εξής: • Θερμοκρασία λειτουργίας: 5 °C έως 35 °C/41 °F έως 95 °F/υγρασία: 20 έως 80% (χωρίς συμπύκνωση) • Θερμοκρασία αποθήκευσης: -10 °C έως 60 °C/14 °F έως 140 °F/υγρασία: 10 έως 85% (χωρίς συμπύκνωση)

Παραμονή ειδώλου

Μην προβάλλετε μια ακίνητη εικόνα για μεγάλο χρονικό διάστημα, καθώς αυτό μπορεί να προκαλέσει υπολειπόμενη εικόνα.

- Μην προβάλλετε εικόνες με επαναλαμβανόμενες δονήσεις ή που αναβοσβήνουν σε υψηλές ταχύτητες.
- Μην εμφανίζετε μεμονωμένες σταθερές εικόνες για μεγάλο χρονικό διάστημα.
- Μία από τις μεθόδους για να αποφευχθεί η παραμονή ειδώλου είναι να αλλάζετε συχνά την εικόνα που απεικονίζεται χρησιμοποιώντας τη διαχείριση ισχύος του υπολογιστή ή προγράμματα προφύλαξης οθόνης.

Προτεινόμενη χρήση και συντήρηση

■Προτεινόμενη χρήση

Εργονομία

Η ΣΩΣΤΗ ΕΓΚΑΤΑΣΤΑΣΗ ΚΑΙ ΡΥΘΜΙΣΗ ΤΗΣ ΟΘΟΝΗΣ ΜΠΟΡΕΙ ΝΑ ΜΕΙΩΣΕΙ ΤΗΝ ΚΟΠΩΣΗ ΤΩΝ ΜΑΤΙΩΝ, ΤΩΝ ΩΜΩΝ ΚΑΙ ΤΟΥ ΑΥΧΕΝΑ. ΚΑΤΑ ΤΗΝ ΕΠΙΛΟΓΗ ΘΕΣΗΣ ΤΗΣ ΟΘΟΝΗΣ ΕΛΕΓΞΤΕ ΤΑ ΕΞΗΣ:

Για να επιτύχετε τα μέγιστα οφέλη από την εργονομία, σας συνιστούμε τα εξής:

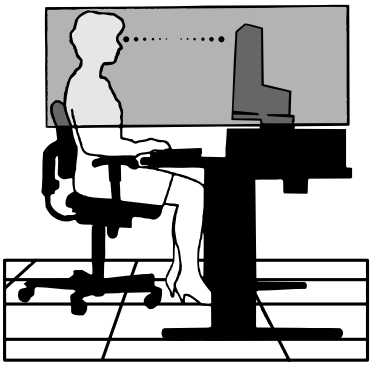

- Για τη βέλτιστη απόδοση της οθόνης, αφήστε την να προθερμανθεί για 20 λεπτά. Μην προβάλλετε μια ακίνητη εικόνα για μεγάλο χρονικό διάστημα, καθώς αυτό μπορεί να προκαλέσει υπολειπόμενη εικόνα.
- Ρυθμίστε το ύψος της οθόνης, έτσι ώστε η κορυφή της να βρίσκεται στο ίδιο ύψος ή λίγο χαμηλότερα από το ύψος των ματιών. Το ύψος της οθόνης πρέπει να είναι τέτοιο ώστε, όταν κοιτάζετε το κέντρο της, να βλέπετε με κλίση προς τα κάτω.
- Τοποθετήστε την οθόνη σας σε απόσταση μεταξύ 40 cm (15,75 ιντσών) και 70 cm (27,56 ιντσών) από τα μάτια σας. Η βέλτιστη απόσταση είναι 50 cm (19,69 ίντσες).
- Περιοδικά, να ξεκουράζετε τα μάτια σας για 5 έως 10 λεπτά κάθε 1 ώρα, εστιάζοντας σε κάποιο αντικείμενο που βρίσκεται τουλάχιστον 6 μέτρα (20 πόδια) μακριά.
- Τοποθετήστε την οθόνη υπό γωνία 90° ως προς το παράθυρο ή άλλες πηγές φωτισμού για να ελαχιστοποιήσετε το θάμπωμα και τις αντανακλάσεις. Ρυθμίστε την κλίση της οθόνης έτσι ώστε να μην αντανακλάται πάνω της ο φωτισμός από την οροφή.
- Αν το ανακλώμενο φως σας εμποδίζει να βλέπετε την εικόνα της οθόνης, χρησιμοποιήστε ένα κατάλληλο φίλτρο.
- Χρησιμοποιήστε τα κουμπιά ρύθμισης φωτεινότητας και αντίθεσης της οθόνης για να βελτιώσετε την αναγνωσιμότητά της.
- Χρησιμοποιήστε εξάρτημα συγκράτησης των εγγράφων, τοποθετώντας το δίπλα στην οθόνη.
- Τοποθετήστε αυτό που κοιτάζετε πολύ συχνά (την οθόνη ή τα έγγραφά σας) κατευθείαν μπροστά σας ώστε να ελαχιστοποιήσετε τις στροφές της κεφαλής όταν πληκτρολογείτε.
- Να ανοιγοκλείνετε τα μάτια σας συχνά. Η άσκηση των ματιών βοηθά στη μείωση της καταπόνησής τους. Ζητήστε συμβουλές από τον οφθαλμίατρό σας. Εξετάζετε τακτικά τα μάτια σας στον οφθαλμίατρο.
- Για να αποφύγετε την κόπωση στα μάτια, ρυθμίστε τη φωτεινότητα σε μια μέτρια ρύθμιση. Τοποθετήστε ένα φύλλο λευκού χαρτιού δίπλα στην οθόνη LCD για σύγκριση φωτεινότητας.
- Μην ρυθμίζετε το κουμπί ρύθμισης αντίθεσης στη μέγιστη τιμή.
- Χρησιμοποιήστε τις προεπιλεγμένες ρυθμίσεις των κουμπιών ρύθμισης μεγέθους και θέσης με τυποποιημένα σήματα.
- Χρησιμοποιήστε την προεπιλεγμένη ρύθμιση χρώματος.
- Χρησιμοποιήστε μη πεπλεγμένα σήματα.
- Μην χρησιμοποιείτε ως πρωτεύον χρώμα το μπλε σε σκούρο φόντο, επειδή θα είναι δύσκολο να διαβάσετε την οθόνη και μπορεί να προκληθεί κόπωση στα μάτια λόγω ανεπαρκούς αντίθεσης φωτεινότητας.

Για πιο λεπτομερείς πληροφορίες για τη ρύθμιση ενός υγιεινού περιβάλλοντος εργασίας, γράψτε στην American National Standard for Human Factors Engineering of Computer Workstations - ANSI/HFES 100-2007 - The Human Factors Society, Inc. P.O. Box 1369, Santa Monica, California 90406, Η.Π.Α.

■Συντήρηση

Καθαρισμός της οθόνης LCD

- Όταν η οθόνη LCD είναι σκονισμένη, σκουπίστε την απαλά με ένα μαλακό ύφασμα.
- Καθαρίστε την επιφάνεια της οθόνης LCD με ένα μαλακό ύφασμα χωρίς χνούδια. Αποφεύγετε τη χρήση διαλυτικών και καθαριστικών για τζάμια!
- Μην τρίβετε την οθόνη LCD με σκληρά ή άγρια υλικά.
- Μην πιέζετε την επιφάνεια της οθόνης LCD.
- Μην χρησιμοποιείτε καθαριστικό ΟΑ (οργανικών οξέων) καθώς έτσι θα προκληθεί φθορά ή αποχρωματισμός της επιφάνειας της οθόνης LCD.

Καθαρισμός της κονσόλας

- Αποσυνδέστε την παροχή ρεύματος.
- Σκουπίστε απαλά την κονσόλα με ένα μαλακό πανί.
- Για να καθαρίσετε το περίβλημα, βρέξτε το πανί με ένα ουδέτερο καθαριστικό και νερό, σκουπίστε με αυτό το περίβλημα και μετά με ένα στεγνό πανί.

ΣΗΜΕΙΩΣΗ: ΜΗΝ καθαρίζετε με διαλυτικό βενζόλης, αλκαλικά απορρυπαντικά, απορρυπαντικά με αλκοόλ, καθαριστικό τζαμιών, κερί, καθαριστικό λείανσης, σκόνη σαπουνιού ή εντομοκτόνο. Το περίβλημα δεν πρέπει να έρχεται σε επαφή με πλαστικό ή βινύλιο για πολλή ώρα. Τέτοιου είδους υγρά ή υλικά ενδέχεται να προκαλέσουν φθορά, ξεφλούδισμα ή σπάσιμο της βαφής.

Άδεια χρήσης εμπορικού σήματος και λογισμικού

■Εμπορικά σήματα

Η ονομασία DisplayPort™ και το λογότυπο DisplayPort™ είναι εμπορικά σήματα της ένωσης Video Electronics Standards Association (VESA®) στις Η.Π.Α. και σε άλλες χώρες.

Η ονομασία MultiSync® είναι εμπορικό σήμα ή σήμα κατατεθέν της Sharp NEC Display Solutions, Ltd., στην Ιαπωνία και σε άλλες χώρες.

Τα USB Type-C® και USB-C® είναι σήματα κατατεθέντα του USB Implementers Forum.

Οι όροι HDMI, HDMI High-Definition Multimedia Interface, Εμπορική διαμόρφωση (trade dress) HDMI και τα λογότυπα HDMI, είναι εμπορικά σήματα ή εμπορικά σήματα κατατεθέντα της εταιρείας HDMI Licensing Administrator, Inc.

Όλες οι άλλες φίρμες και οι ονομασίες προϊόντων αποτελούν σήματα κατατεθέντα των αντίστοιχων κατόχων τους.

Παρεχόμενα εξαρτήματα

Εάν λείπει κάποιο εξάρτημα, επικοινωνήστε με τον αντιπρόσωπό σας.

☐ Οθόνη υγρών κρυστάλλων: 1

☐ Στήριγμα καλωδίου: 1

☐ Καλώδιο τροφοδοσίας

☐ Βάση: 1

☐ Καλώδιο σήματος (καλώδιο DisplayPort, καλώδιο USB-C, καλώδιο USB3.1, καλώδιο ControlSync): 4

☐ Εγχειρίδιο ρύθμισης: 1

Εγκατάσταση

■Τοποθέτηση της βάσης

1. Τοποθετήστε την οθόνη με το πρόσωπο προς τα κάτω, πάνω σε μία λεία επιφάνεια (Σχήμα 1).
2. Περιστρέψτε το στήριγμα κατά 90 μοίρες, όπως φαίνεται στο Σχήμα 1.
3. Προσαρμόστε τη βάση στην οθόνη και σφίξτε τη βίδα στο κάτω μέρος της βάσης (Σχήμα 2).

   ΣΥΜΒΟΥΛΗ: Αντιστρέψτε αυτή τη διαδικασία αν χρειάζεται να συσκευάσετε εκ νέου τη βάση.

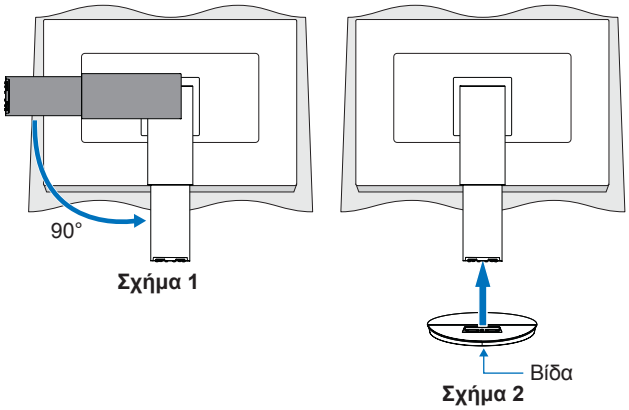

Σχήμα 1 **Σχήμα 2**

■Ρύθμιση ύψους και γωνίας

Κρατήστε την οθόνη και από τις δύο πλευρές της και προσαρμόστε τη θέση της οθόνης, ανάλογα με τις απαιτήσεις σας.

Για περιστροφή της οθόνης (αλλαγή προσανατολισμού), κρατήστε την οθόνη και από τις δύο πλευρές της, ανασηκώστε την στο μέγιστο ύψος και στρέψτε την από οριζόντιο σε κατακόρυφο προσανατολισμό.

Μπορείτε να ρυθμίσετε την περιστροφή του μενού OSD (Εμφάνιση στην οθόνη), ώστε να είναι ίδια με την περιστροφή της οθόνης. Ανατρέξτε στις οδηγίες «OSD ROTATION <ΠΕΡΙΣΤΡΟΦΗ OSD>» (βλ. σελίδα 29).

Περιστροφή, ανύψωση και χαμήλωμα **Κλίση και αλλαγή κατεύθυνσης**

■Αφαίρεση της βάσης

ΣΥΜΒΟΥΛΗ: Όταν αφαιρείτε τη βάση της οθόνης, χειριστείτε τη με προσοχή.

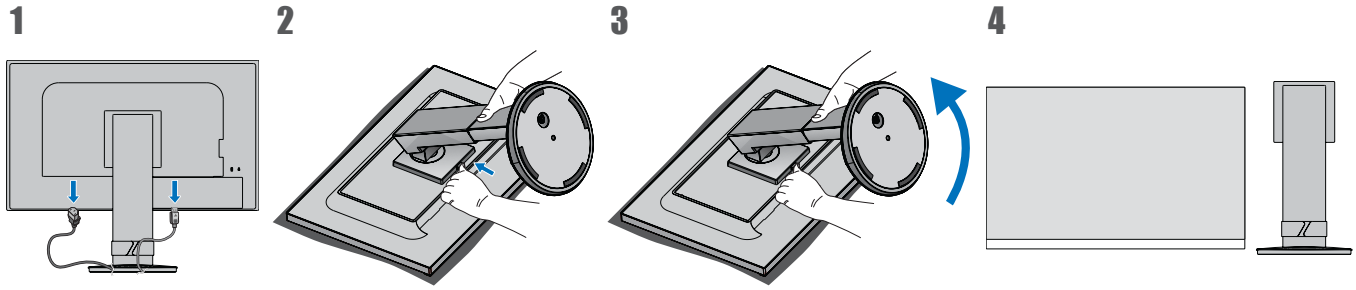

Όνομα εξαρτημάτων και Σύνδεση περιφερειακού εξοπλισμού

■Μπροστινή όψη

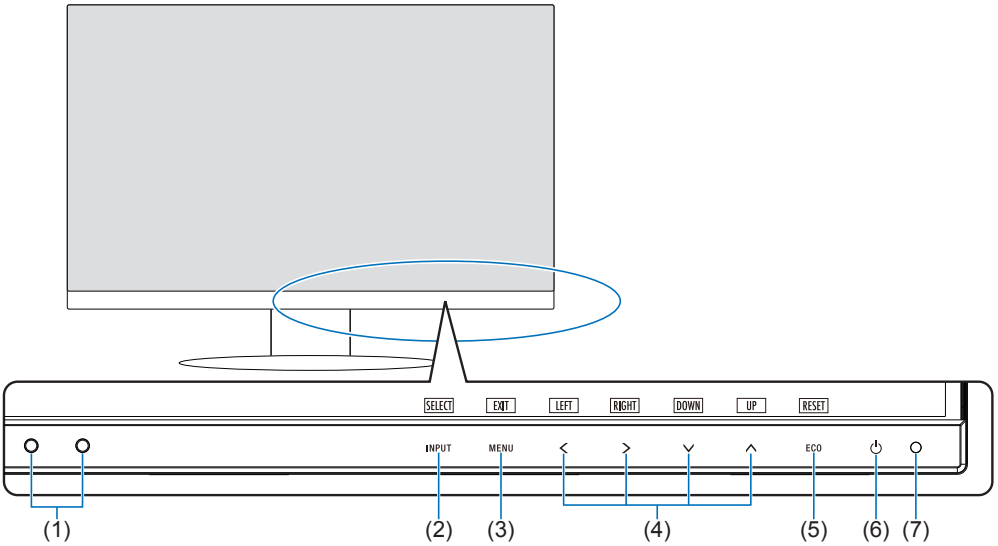

(1) Αισθητήρας φωτισμού περιβάλλοντος Αισθητήρας ανθρώπου

(2) Πλήκτρο INPUT

(3) Πλήκτρο MENU

(4) Πλήκτρο < > ∨ ∧

(5) Πλήκτρο ECO

(6) Πλήκτρο POWER (⏻)

(7) LED τροφοδοσίας (βλ. σελίδα 22)

Όνομα εξαρτημάτων και Σύνδεση περιφερειακού εξοπλισμού

■Πίσω όψη

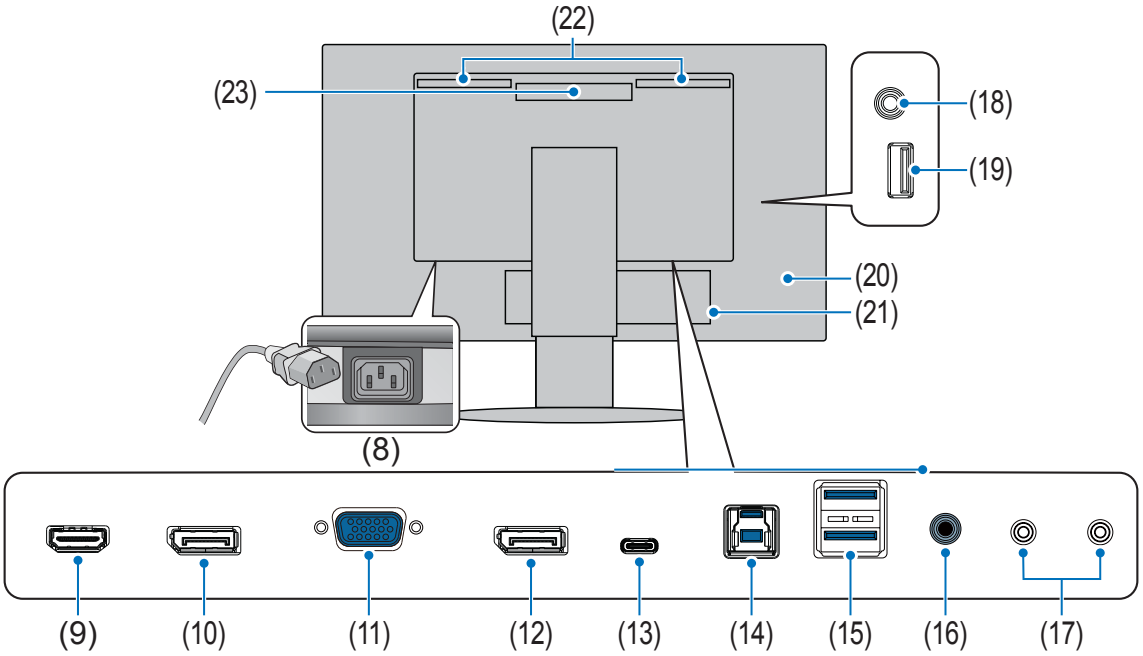

(8) Σύνδεσμος εισόδου AC (βλ. σελίδα 18)

(9) Σύνδεσμος εισόδου HDMI

Είσοδος σημάτων HDMI (Βλ. σελίδα 16).

(10) Σύνδεσμος εξόδου DisplayPort

Έξοδος σημάτων DisplayPort.
Συνδέεται με τον σύνδεσμο εισόδου DisplayPort άλλης οθόνης.

(11) Ακροδέκτης εισόδου VGA (mini D-Sub 15 ακίδων)

Είσοδος σημάτων αναλογικού RGB.

(12) Ακροδέκτης εισόδου DisplayPort

Είσοδος σημάτων DisplayPort (βλ. σελίδα 17).

(13) USB Type-C (Εξόδου) Port

Συνδέεται με εξωτερικό εξοπλισμό συμβατό με USB Type-C®, όπως ένας υπολογιστής (Βλ. σελίδα 17).

Φορτίζει μια συνδεδεμένη συσκευή USB (USB Power Delivery). Βλ. «Προδιαγραφές προϊόντος» σελίδα.

ΣΥΜΒΟΥΛΗ:
- Υποστηρίζει την είσοδο σημάτων της DisplayPort όταν μια συνδεδεμένη συσκευή USB Type-C συμμορφώνεται με την παροχή ρεύματος USB.
- Λειτουργεί ως διανομέας USB.
- Παρέχει παροχή ρεύματος σε μια συνδεδεμένη συσκευή όταν είναι ενεργοποιημένη η λειτουργία στην OSD (Η «USB FUNCTIONALITY <ΛΕΙΤΟΥΡΓΙΕΣ USB>» πρέπει να έχει οριστεί σε «AUTO <ΑΥΤΟΜΑΤΗ>» ή «ON <ΕΝΕΡΓΗ>»).

(14) Θύρα USB Type-B

Συνδέεται με εξωτερικό εξοπλισμό όπως υπολογιστή. Χρησιμοποιήστε αυτήν τη θύρα για να ελέγξετε την οθόνη από συνδεδεμένο εξωτερικό εξοπλισμό.

(15) Θύρα USB Type-A

Συνδέεται με συσκευές USB.

(16) Audio IN

Είσοδος σήματος ήχου από εξωτερικό εξοπλισμό, π.χ. υπολογιστή ή συσκευή αναπαραγωγής.

(17) ControlSync IN/OUT

Συνδέεται με το παρεχόμενο καλώδιο ControlSync. Ανατρέξτε στη σελίδα 36.

(18) Τερματικό εισόδου ακουστικών

Συνδέεται με ακουστικά.

Το σήμα εξόδου ήχου δρομολογείται πάντα στην υποδοχή ακουστικών όταν τα ακουστικά είναι συνδεδεμένα στην οθόνη. Δεν υπάρχει ήχος από τα ηχεία της οθόνης.

(19) Θύρα USB Type-A

Συνδέεται με συσκευές USB.

(20) Υποδοχή ασφαλείας (Βλ. σελίδα 46)

(21) Ετικέτα

(22) Ηχείο

(23) Αεραγωγοί

Όνομα εξαρτημάτων και Σύνδεση περιφερειακού εξοπλισμού

Συνδέστε τις συσκευές στην οθόνη.

Απενεργοποιήστε τον υπολογιστή σας πριν πραγματοποιήσετε συνδέσεις.

ΣΥΜΒΟΥΛΗ: Τοποθετήστε τα χέρια σας σε κάθε πλευρά της οθόνης για να γείρετε το πάνελ στη μέγιστη γωνία κλίσης (35° επάνω 5° κάτω) και σηκώστε το μέχρι την υψηλότερη θέση. Αυτό παρέχει ευκολότερη πρόσβαση στις θύρες για τη σύνδεση των καλωδίων.

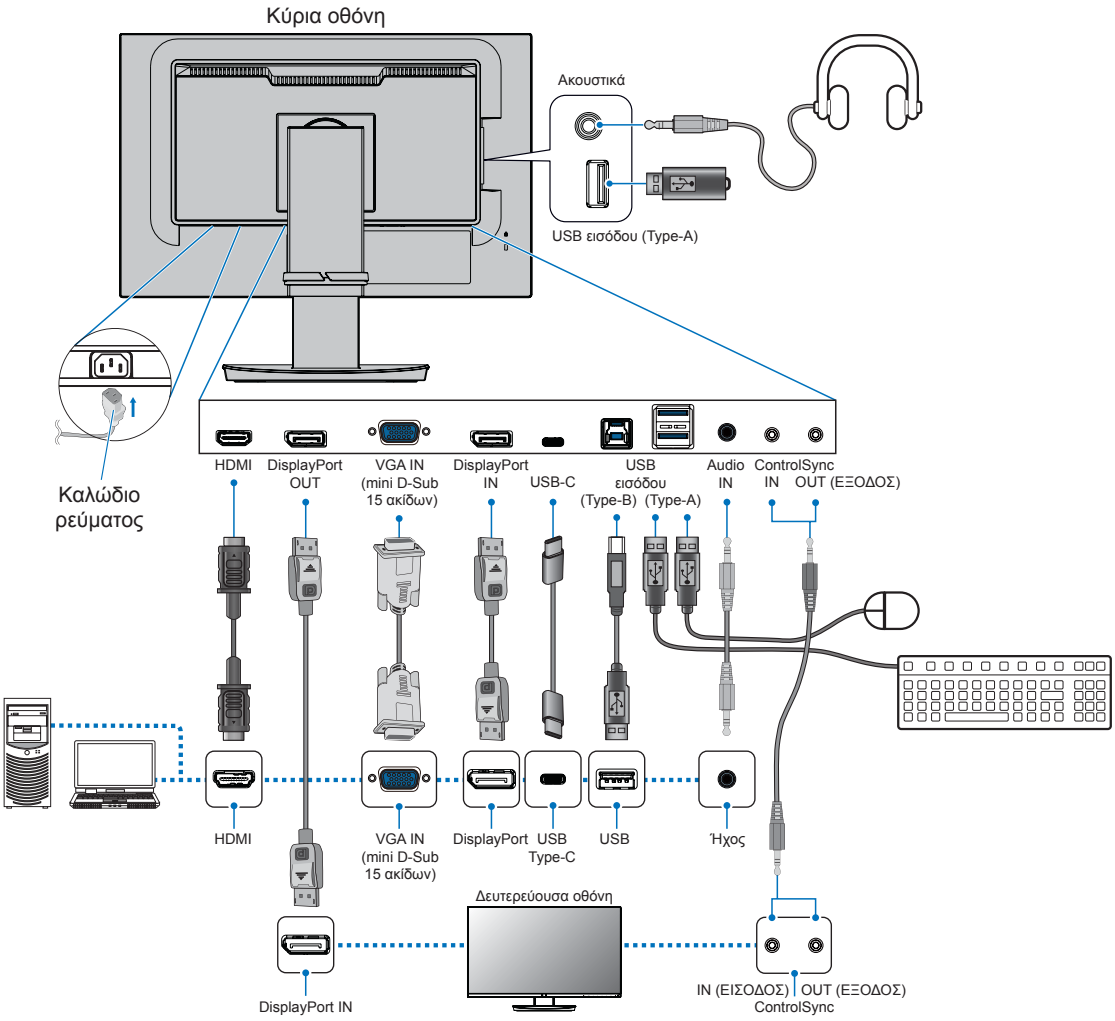

Για διατήρηση της συμμόρφωσης με τους κανονισμούς για την ηλεκτρομαγνητική συμβατότητα (EMC), πρέπει να χρησιμοποιήσετε θωρακισμένα καλώδια για τη σύνδεση στους εξής ακροδέκτες: HDMI IN, DisplayPort IN, συρρευματική θύρα USB (Type-A), αντιρρευματική θύρα USB (Type-B) και θύρα USB-C®. Χρησιμοποιήστε θωρακισμένα καλώδια με πυρήνα φερρίτη για τη σύνδεση στους εξής ακροδέκτες: VGA IN.

ΣΗΜΕΙΩΣΗ:

- Η προσαρμογή του ρυθμιστή έντασης σε άλλες ρυθμίσεις εκτός από την κεντρική θέση μπορεί να αυξήσει την τάση εξόδου των ακουστικών και συνεπώς το επίπεδο ηχητικής πίεσης.
- Τυχόν εσφαλμένες συνδέσεις καλωδίων μπορεί να προκαλέσουν ακανόνιστη λειτουργία, υποβάθμιση της ποιότητας της οθόνης/βλάβη εξαρτημάτων της οθόνης LCD ή/και να μειώσουν τη διάρκεια ζωής της μονάδας.
- Βεβαιωθείτε ότι το καλώδιο βίντεο είναι πλήρως συνδεδεμένο με την οθόνη και τον υπολογιστή.
- Ελέγξτε τη μονάδα flash USB για ιούς, αν χρειάζεται.

Ρυθμίστε τη θέση της οθόνης ανατρέχοντας στο «Ρύθμιση ύψους και γωνίας».

Όνομα εξαρτημάτων και Σύνδεση περιφερειακού εξοπλισμού

■Ψηφιακή είσοδος

- HDMI – Σύνδεση ψηφιακού βίντεο υψηλής ευκρίνειας και σήματος ήχου προς υπολογιστή, συσκευή αναπαραγωγής συνεχούς ροής, συσκευή αναπαραγωγής Blu-ray, κονσόλα παιχνιδιών κ.λπ.
- DisplayPort – Σύνδεση ψηφιακού βίντεο υψηλής ευκρίνειας και σήματος ήχου προς έναν υπολογιστή.
- USB Type-C – Υποστηρίζει την είσοδο DisplayPort σήματος ψηφιακού βίντεο υψηλής ευκρίνειας και ήχου (μόνο με το πρότυπο DisplayPort Alt Mode on USB Type-C) μέσω σύνδεσης με υπολογιστή. Αυτή η οθόνη δεν υποστηρίζει διαφορετικές USB Type-C Alt Mode, όπως MHL και HDMI. Αυτή η θύρα δεν είναι κατάλληλη για χρήση με συσκευές USB όπως ποντίκια, πληκτρολόγια ή μέσα αποθήκευσης.

Ανάλογα με τον υπολογιστή, μπορεί να χρειαστεί να ρυθμίσετε τον ήχο του υπολογιστή μη αυτόματα για έξοδο μέσω του συνδέσμου DisplayPort, HDMI ή USB-C. Ανατρέξτε στο εγχειρίδιο χρήσης του υπολογιστή.

Ο τύπος συνδέσεων εικόνας που μπορούν να χρησιμοποιηθούν για σύνδεση με υπολογιστή εξαρτώνται από την κάρτα οθόνης του υπολογιστή.

Για περιεχόμενο HDCP

Το HDCP είναι ένα σύστημα πρόληψης της παράνομης αντιγραφής δεδομένων εικόνας που αποστέλλονται μέσω ψηφιακού σήματος. Αν δεν μπορείτε να δείτε υλικό μέσω των ψηφιακών εισόδων, αυτό δεν σημαίνει απαραίτητα ότι η οθόνη δεν λειτουργεί σωστά. Με την εφαρμογή του HDCP, ενδέχεται να υπάρχουν περιπτώσεις στις οποίες ορισμένα είδη περιεχομένου προστατεύονται μέσω HDCP και μπορεί να μην εμφανίζονται λόγω της απόφασης/πρόθεσης της κοινότητας HDCP (Digital Content Protection, LLC). Εν γένει το προστατευμένο με HDCP περιεχόμενο βίντεο παράγεται εμπορικά από Blu-ray και DVD, τηλεοπτικές μεταδόσεις και υπηρεσίες πολυμέσων συνεχούς ροής.

■Σύνδεση σε υπολογιστή με HDMI

- Χρησιμοποιήστε καλώδιο HDMI HighSpeed με το λογότυπο HDMI.
- Ίσως χρειαστούν μερικά δευτερόλεπτα για να εμφανιστεί το σήμα αφού ενεργοποιηθεί ο υπολογιστής.
- Ορισμένες κάρτες γραφικών ή οδηγοί ενδέχεται να μην προβάλλουν μία εικόνα σωστά.
- Αν η οθόνη ενεργοποιηθεί μετά από την ενεργοποίηση ενός συνδεδεμένου υπολογιστή, μερικές φορές δεν εμφανίζεται εικόνα. Σε αυτή την περίπτωση, απενεργοποιήστε τον υπολογιστή και, στη συνέχεια, ενεργοποιήστε τον ξανά.

■Σύνδεση σε υπολογιστή με DisplayPort

- Χρησιμοποιείτε πιστοποιημένο καλώδιο DisplayPort.
- Ίσως χρειαστούν μερικά δευτερόλεπτα για να εμφανιστεί το σήμα αφού ενεργοποιηθεί ο υπολογιστής.
- Όταν συνδέετε ένα καλώδιο DisplayPort σε εξοπλισμό με μετατροπέα σήματος, ίσως να μην εμφανιστεί εικόνα.
- Ορισμένα καλώδια DisplayPort διαθέτουν μηχανισμό ασφάλισης. Όταν αποσυνδέετε αυτό το καλώδιο, κρατήστε πατημένο το επάνω κουμπί για να απασφαλίσει.
- Αν η οθόνη ενεργοποιηθεί μετά από την ενεργοποίηση ενός συνδεδεμένου υπολογιστή, μερικές φορές δεν εμφανίζεται εικόνα. Σε αυτή την περίπτωση, απενεργοποιήστε τον υπολογιστή και, στη συνέχεια, ενεργοποιήστε τον ξανά.
- Είσοδοι εικόνας από εξόδους συνδέσμου εισόδου DisplayPort από τον σύνδεσμο εξόδου DisplayPort.

■Σύνδεση σε υπολογιστή με USB Type-C (Εξόδου)

- Όταν χρησιμοποιείτε τη θύρα USB-C για βίντεο / ήχο, χρησιμοποιείτε ένα καλώδιο SuperSpeed USB με το λογότυπο συμμόρφωσης με USB.
- Τα καλώδια HighSpeed USB (USB 2.0) ή τα καλώδια φόρτισης δεν υποστηρίζουν τη μετάδοση βίντεο / ήχου.
- Όταν χρησιμοποιείτε θύρα USB-C για βίντεο / ήχο, χρησιμοποιείτε μια θύρα υπολογιστή που υποστηρίζει DP Alt Mode.
- Δεν υποστηρίζονται HDMI Alt Mode ή MHL.
- Όταν χρησιμοποιείτε τη δυνατότητα φόρτισης μπαταρίας υπολογιστή (Power delivery), χρησιμοποιήστε έναν υπολογιστή και καλώδιο που υποστηρίζουν USB Power Delivery.
- Ίσως χρειαστούν μερικά δευτερόλεπτα μέχρι η οθόνη να αναγνωρίσει το σήμα USB. Μην αποσυνδέετε και επανασυνδέετε το καλώδιο USB ενώ γίνεται αναγνώριση του σήματος.
- Πριν κλείσετε τον διακόπτη λειτουργίας της οθόνης ή απενεργοποιήσετε έναν συνδεδεμένο υπολογιστή, απενεργοποιήστε τη λειτουργία USB και αφαιρέστε τη συσκευή USB από την οθόνη. Αν η συσκευή USB δεν αποσυνδεθεί σωστά, μπορεί να χαθούν δεδομένα.
- Είσοδοι εικόνας από εξόδους θύρας USB Type-C (Εξόδου) από το τερματικό εξόδου DisplayPort.
- Δεν είναι σίγουρο ότι η οθόνη θα λειτουργεί με όλες τις συσκευές USB που διατίθενται στην αγορά.

Σύνδεση του καλωδίου τροφοδοσίας

1. Συνδέστε το καλώδιο τροφοδοσίας στον σύνδεσμο εισόδου AC.
2. Συνδέστε το καλώδιο τροφοδοσίας σε μια πρίζα.

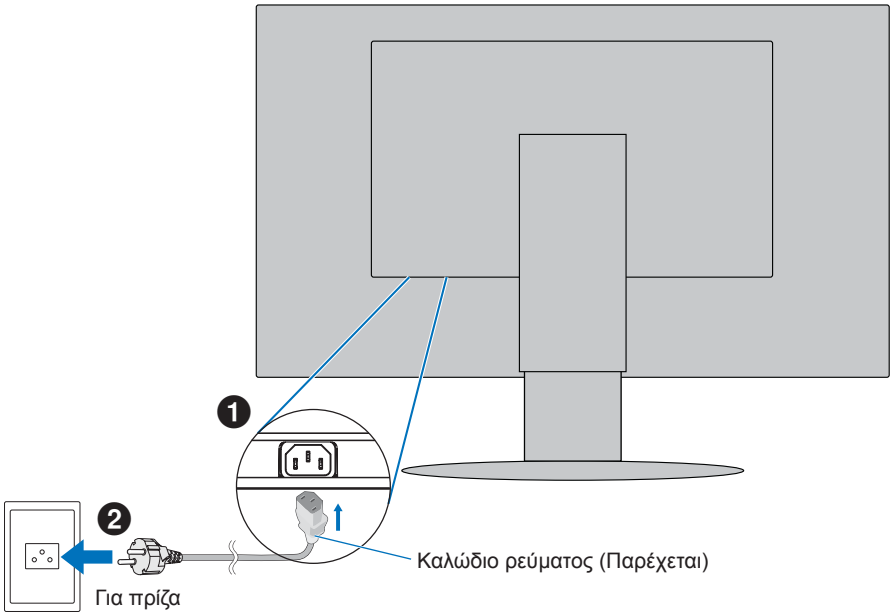

ΣΗΜΕΙΩΣΗ: Φροντίστε να παρέχεται επαρκής ηλεκτρική τροφοδοσία στην οθόνη. Ανατρέξτε στην παράγραφο Ηλεκτρική τροφοδοσία στην ενότητα «Προδιαγραφές προϊόντος» στη σελίδα 43.

Χρήση της θήκης του καλωδίου

1. Τοποθετήστε τη εξάρτημα συγκράτησης καλωδίων επάνω στη βάση.
2. Τοποθετήστε τα καλώδια στο εξάρτημα συγκράτησης καλωδίων, στερεώνοντάς τα καλά και κατανέμοντάς τα ομοιόμορφα.

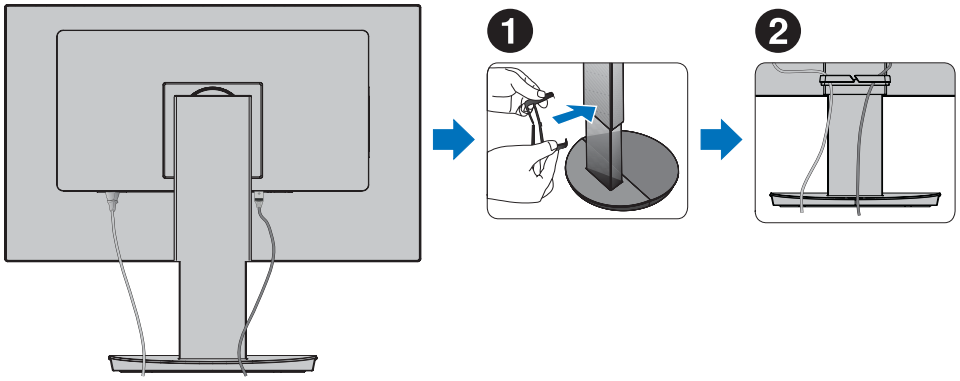

ΣΗΜΕΙΩΣΗ: Βεβαιωθείτε ότι μπορείτε ακόμα να περιστρέψετε, να ανασηκώσετε και να κατεβάσετε την οθόνη αφού έχετε εγκαταστήσει τα καλώδια.

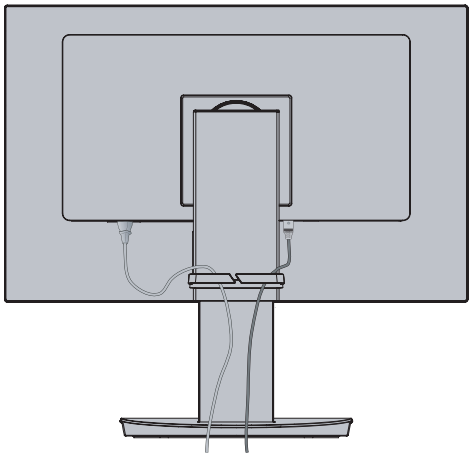

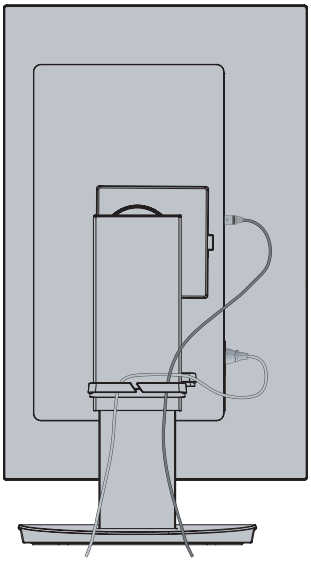

Ενεργοποίηση/απενεργοποίηση λειτουργίας

Ενεργοποίηση/απενεργοποίηση λειτουργίας

1. Ενεργοποιήστε την οθόνη πατώντας το πλήκτρο POWER.

   ΣΗΜΕΙΩΣΗ: Εάν αντιμετωπίσετε οποιοδήποτε πρόβλημα, συμβουλευτείτε την ενότητα Εντοπισμός Βλαβών στο ΕΓΧΕΙΡΙΔΙΟ ΛΕΙΤΟΥΡΓΙΑΣ (βλ. σελίδα 38).

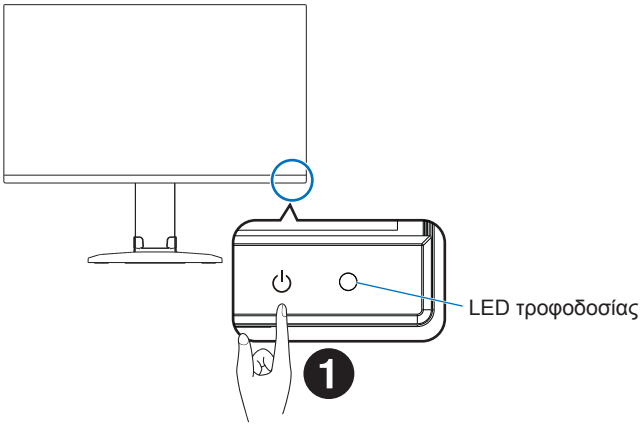

2. Ανάψτε τον υπολογιστή.

   Η λυχνία LED τροφοδοσίας αυτής της οθόνης ανάβει.

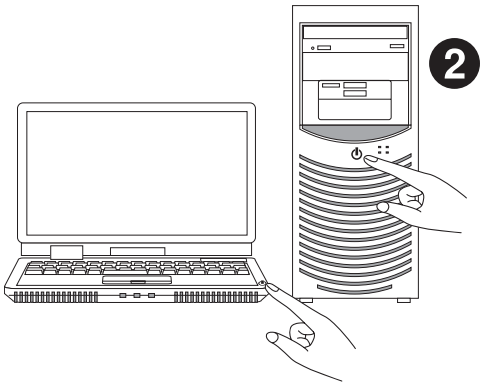

■Κατάσταση της οθόνης και μοτίβα του LED τροφοδοσίας

Η λειτουργία διαχείρισης ενέργειας είναι μια λειτουργία εξοικονόμησης ενέργειας που μειώνει αυτόματα την κατανάλωση ενέργειας της οθόνης όταν το πληκτρολόγιο ή το ποντίκι δεν έχει χρησιμοποιηθεί για μια καθορισμένη περίοδο.

LED τροφοδοσίας	Κατάσταση	Κατανάλωση ενέργειας	Κατάσταση
Μπλε*1	Μέγιστη λειτουργία	Περίπου 118 W (EA242F/EA272F)	Όλες οι λειτουργίες δουλεύουν.
Μπλε*1	Κανονική λειτουργία	Περίπου 19 W (EA242F/EA272F)	Προεπιλεγμένη ρύθμιση.
Πορτοκαλί	Λειτουργία αναμονής	Περίπου 0,30 W*2 (EA242F/EA272F)	• Η οθόνη έχει περάσει ένα συγκεκριμένο χρονικό διάστημα χωρίς είσοδο σήματος βίντεο. • Η επιλογή «USB FUNCTIONALITY <ΛΕΙΤΟΥΡΓΙΕΣ USB>» έχει ρυθμιστεί σε «OFF <ΑΝΕΝΕΡΓΗ>».
Απενεργοποιημένη	Εκτός λειτουργίας	Περίπου 0,25W*2 (EA242F/EA272F)	• Απενεργοποιήστε την οθόνη με το πλήκτρο POWER. • Η επιλογή «USB FUNCTIONALITY <ΛΕΙΤΟΥΡΓΙΕΣ USB>» έχει ρυθμιστεί σε «OFF <ΑΝΕΝΕΡΓΗ>».

*1: Όταν η ρύθμιση «LED BRIGHTNESS <ΦΩΤΕΙΝΟΤΗΤΑ LED>» (Βλ. σελίδα 28) έχει οριστεί σε χαμηλή, η LED ενδέχεται να μην ανάβει.
*2: Η κατανάλωση ενέργειας εξαρτάται από τη ρύθμιση στο μενού OSD για το ποιες συσκευές είναι συνδεδεμένες στην οθόνη.

ΣΥΜΒΟΥΛΗ: Αυτή η λειτουργία αφορά υπολογιστές που υποστηρίζουν DPM (Display Power Management) με έγκριση VESA.

■Λειτουργίες μετά την πρώτη ενεργοποίηση

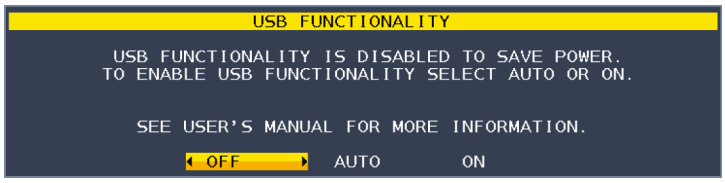

Αρχική ρύθμιση του «USB FUNCTIONALITY <ΛΕΙΤΟΥΡΓΙΕΣ USB>»

Η λειτουργία «Διανομέας USB/Type-C» είναι απενεργοποιημένη κατά την αποστολή του προϊόντος από το εργοστάσιο και μετά τη χρήση της επιλογής «FACTORY PRESET» για μειωμένη κατανάλωση ισχύος.
Κατά την πρώτη ενεργοποίηση της οθόνης ή μετά τη χρήση της επιλογής «FACTORY PRESET», εμφανίζεται το μήνυμα «USB FUNCTIONALITY» και μπορείτε να επιλέξετε μία από τις παρακάτω 3 ρυθμίσεις.

«OFF <ΑΝΕΝΕΡΓΗ>»:	Η «USB FUNCTIONALITY <ΛΕΙΤΟΥΡΓΙΕΣ USB>» συνεχίζει να είναι απενεργοποιημένη.
«AUTO <ΑΥΤΟΜΑΤΗ>»:	Η «USB FUNCTIONALITY <ΛΕΙΤΟΥΡΓΙΕΣ USB>» χρησιμοποιείται όταν η τροφοδοσία της οθόνης είναι «ON <ΕΝΕΡΓΗ>».
«ON <ΕΝΕΡΓΗ>»:	Η «USB FUNCTIONALITY <ΛΕΙΤΟΥΡΓΙΕΣ USB>» χρησιμοποιείται όταν η τροφοδοσία της οθόνης είναι «ON <ΕΝΕΡΓΗ>» και «OFF <ΑΝΕΝΕΡΓΗ>».

Αγγίξτε τα πλήκτρα «<» και «>» για τη ρύθμιση και, στη συνέχεια, αγγίξτε το πλήκτρο «MENU/EXIT» (ΜΕΝΟΥ/ΕΞΟΔΟΣ) για να κλείσετε το μήνυμα.

Μετά από αυτή την Αρχική ρύθμιση, είναι δυνατή μια άλλη επιλογή από το μενού OSD.

■Λειτουργία αυτόματης εναλλαγής εισόδου

Όταν συνδέετε περισσότερα από ένα καλώδια σήματος στην οθόνη, η ενεργή είσοδος αλλάζει αυτόματα στη νέα συνδεδεμένη είσοδο εάν το «VIDEO DETECT <ΑΝΙΧΝΕΥΣΗ ΒΙΝΤΕΟ>» έχει ρυθμιστεί σε «FIRST <ΠΡΩΤΗ>» (Βλ. σελίδα 28).

Στοιχεία μενού

Εμφάνιση της οθόνης μενού

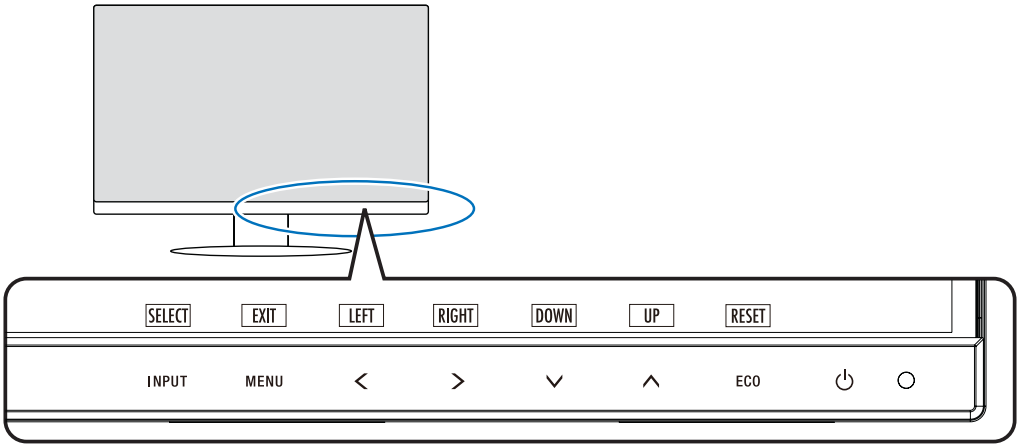

Πλήκτρο	Λειτουργία
INPUT/SELECT (ΕΙΣΟΔΟΣ/ΕΠΙΛΟΓΗ)	Όταν το μενού OSD είναι κλειστό, ανοίγει το μενού για την πηγή εισόδου. • Επιλέξτε μια είσοδο. • Μπορείτε να αλλάξετε απευθείας στη λειτουργία «L/B» («LOW BLUE LIGHT <ΠΕΡΙΟΡΙΣΜΟΣ ΜΠΛΕ ΦΩΤΟΣ>») πατώντας αυτό το πλήκτρο για 3 δευτερόλεπτα ή περισσότερο όταν το μενού OSD είναι κλειστό.*1 ΣΥΜΒΟΥΛΗ: Εάν το «VIDEO DETECT <ΑΝΙΧΝΕΥΣΗ ΟΠΤΙΚΟΥ ΣΗΜΑΤΟΣ>» έχει οριστεί σε «FIRST <ΠΡΩΤΗ>», η ενεργή είσοδος αλλάζει αυτόματα στη νέα είσοδο. Όταν το μενού OSD είναι ανοιχτό, εισέρχεται στα υπομενού στο μενού OSD.
MENU/EXIT (ΜΕΝΟΥ/ΕΞΟΔΟΣ)	Ανοίγει το μενού OSD. Κλείνει τα δευτερεύοντα μενού και το κύριο μενού OSD. Μπορείτε να επαναφέρετε τις αποθηκευμένες ρυθμίσεις στο «CUSTOMIZE SETTING <ΠΡΟΣΑΡΜΟΓΗ ΡΥΘΜΙΣΕΩΝ>» αν αγγίξετε αυτό το πλήκτρο για 3 δευτερόλεπτα ή περισσότερο όταν είναι κλειστό το μενού OSD.
LEFT/RIGHT/ UP/DOWN (ΑΡΙΣΤΕΡΑ/ΔΕΞΙΑ/ ΠΑΝΩ ΚΑΤΩ)*2	Όταν είναι ανοικτό το μενού OSD, κάνει πλοήγηση στο μενού OSD. Όταν είναι κλειστό το μενού OSD, αγγίξτε ένα από τα παρακάτω πλήκτρα για να ανοίξει το μενού της αντίστοιχης λειτουργίας.*1 Πλήκτρο ∧: «BRIGHTNESS <ΦΩΤΕΙΝΟΤΗΤΑ>» Πλήκτρο ∨: «VOLUME <ΕΝΤΑΣΗ>»
ECO/RESET (ECO/ΕΠΑΝΑΦΟΡΑ)	Όταν είναι ανοικτό το μενού OSD, αυτό το πλήκτρο στέλνει εντολή επαναφοράς για τις ρυθμίσεις OSD. Όταν είναι κλειστό το μενού OSD, αυτό το πλήκτρο κάνει εναλλαγή της «ECO MODE <ΟΙΚΟΛΟΓΙΚΗ ΛΕΙΤΟΥΡΓΙΑ>». Μπορείτε να επιλέξετε μια λειτουργία μεταξύ των «OFF <ΑΝΕΝΕΡΓΗ>», «1» και «2».*1 Ενεργοποιεί τη λειτουργία [AUTO ADJUST] (ΑΥΤΟΜΑΤΗ ΡΥΘΜΙΣΗ), όταν αγγίξετε αυτό το πλήκτρο για 3 δευτερόλεπτα ή περισσότερο ενώ είναι κλειστό το μενού OSD (μόνο για την αναλογική είσοδο)*1.
POWER (⏻)	Θέτει την οθόνη εντός και εκτός λειτουργίας.
LED τροφοδοσίας	Δείχνει αν είναι ενεργοποιημένη ή όχι η τροφοδοσία.

*1: Όταν η λειτουργία «HOT KEY <ΠΛΗΚΤΡΟ ΑΜΕΣΗΣ ΛΕΙΤΟΥΡΓΙΑΣ>» στη θέση «OFF <ΑΝΕΝΕΡΓΗ>», αυτή η λειτουργία είναι απενεργοποιημένη.

*2: Ανάλογα με τη ρύθμιση «OSD ROTATION <ΠΕΡΙΣΤΡΟΦΗ OSD>», τα υπομνήματα πλήκτρων «LEFT <ΑΡΙΣΤΕΡΑ>», «RIGHT <ΔΕΞΙΑ>», «UP <ΕΠΑΝΩ>» και «DOWN <ΚΑΤΩ>» εμφανίζονται στα πλήκτρα <, >, ∨, ∧ διαφορετικά (βλ. σελίδα 29).

■Παράδειγμα λειτουργίας

Ρύθμιση του μενού «BRIGHTNESS <ΦΩΤΕΙΝΟΤΗΤΑ>».

1. **Αγγίξτε το πλήκτρο MENU/EXIT (ΜΕΝΟΥ/ΕΞΟΔΟΣ) για να ανοίξετε το μενού OSD.**
2. **Αγγίξτε το πλήκτρο INPUT/SELECT (ΕΙΣΟΔΟΣ/ΕΠΙΛΟΓΗ) για να εισέλθετε στο υπομενού.**
3. **Αγγίξτε το πλήκτρο < ή > για να ρυθμίσετε το επίπεδο φωτεινότητας.**
4. **Αγγίξτε το πλήκτρο MENU/EXIT (ΜΕΝΟΥ/ΕΞΟΔΟΣ) για να επιστρέψετε στο υπομενού. Αγγίξτε ξανά το πλήκτρο για να κλείσετε το μενού OSD.**

Η ρύθμιση του «BRIGHTNESS <ΦΩΤΕΙΝΟΤΗΤΑ>» ολοκληρώθηκε.

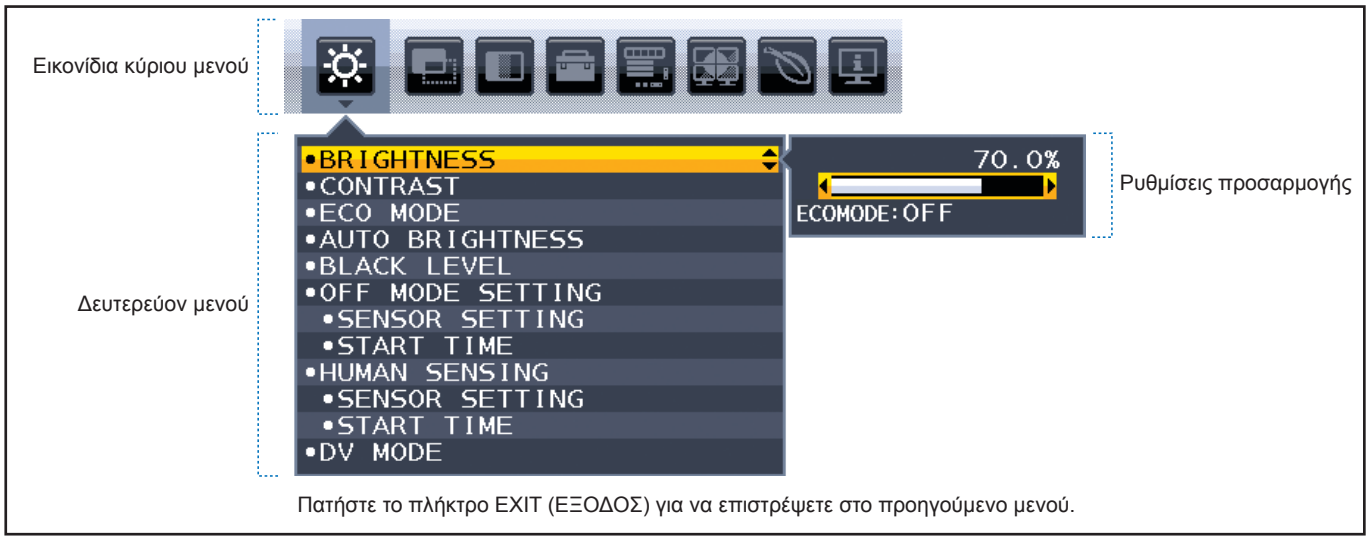

Λεπτομέρειες στοιχείου μενού

Ακολουθεί μια σύνοψη του πού βρίσκονται οι ρυθμίσεις σε κάθε στοιχείο μενού.

	ECO TOOLS (ΕΡΓΑΛΕΙΑ ΟΙΚΟΛΟΓΙΚΗΣ ΛΕΙΤΟΥΡΓΙΑΣ): Φιλικές προς το περιβάλλον ρυθμίσεις ECO.
	SCREEN (ΟΘΟΝΗ): Ρυθμίσεις οθόνης.
	COLOR (ΧΡΩΜΑ): Ρυθμίσεις χρώματος.
	TOOLS (ΕΡΓΑΛΕΙΑ): Ένταση ήχου κ.λπ.
	MENU Tools (Εργαλεία ΜΕΝΟΥ): Γλώσσα, πληροφορίες σήματος κ.λπ.
	MULTI DISPLAY (ΠΟΛΛΑΠΛΗ ΠΡΟΒΟΛΗ): Ρύθμιση αρ. οθόνης, αρ. οθόνης-στόχου και μεμονωμένη ρύθμιση.
	ECO INFORMATION (ΠΛΗΡΟΦΟΡΙΕΣ ΣΧΕΤΙΚΑ ΜΕ ΤΗΝ ΟΙΚΟΛΟΓΙΚΗ ΛΕΙΤΟΥΡΓΙΑ): Εμφανίζει πληροφορίες σχετικά με την οικολογική λειτουργία.
	Information (Πληροφορίες): Εμδανίζει πληροφορίες για την οθόνη, όπως είσοδος, ευκρίνεια κ.λπ.

ECO TOOLS (ΕΡΓΑΛΕΙΑ ΟΙΚΟΛΟΓΙΚΗΣ ΛΕΙΤΟΥΡΓΙΑΣ)

Μενού ECO TOOLS (ΕΡΓΑΛΕΙΑ ΟΙΚΟΛΟΓΙΚΗΣ ΛΕΙΤΟΥΡΓΙΑΣ)	
BRIGHTNESS <ΦΩΤΕΙΝΟΤΗΤΑ>	Ρυθμίζει τη συνολική φωτεινότητα της εικόνας και του φόντου της οθόνης. Αν το «ECO MODE <ΟΙΚΟΛΟΓΙΚΗ ΛΕΙΤΟΥΡΓΙΑ>» έχει ρυθμιστεί σε «1» ή «2», θα εμφανιστεί η μπάρα για το «CARBON FOOTPRINT <ΑΝΘΡΑΚΙΚΟ ΑΠΟΤΥΠΩΜΑ>».
CONTRAST <ΑΝΤΙΘΕΣΗ>	Ρυθμίζει τη συνολική φωτεινότητα της εικόνας και του φόντου της οθόνης μέσω του επιπέδου σήματος εισόδου. **ΣΥΜΒΟΥΛΗ:** Αυτή η λειτουργία είναι απενεργοποιημένη όταν είναι επιλεγμένο το «L/B» στο Color Control System (Σύστημα ελέγχου χρωμάτων).
ECO MODE <ΟΙΚΟΛΟΓΙΚΗ ΛΕΙΤΟΥΡΓΙΑ>	Μειώνει την ποσότητα της ενέργειας που καταναλώνεται, μειώνοντας το επίπεδο φωτεινότητας. **ΣΥΜΒΟΥΛΗ:** Αυτή η λειτουργία είναι απενεργοποιημένη όταν το «DV MODE <ΛΕΙΤΟΥΡΓΙΑ DV>» (βλ. σελίδα 25) έχει ρυθμιστεί σε «DYNAMIC <ΔΥΝΑΜΙΚΗ>». Αυτή η λειτουργία είναι απενεργοποιημένη όταν είναι επιλεγμένο το «DICOM SIM.» στο Color Control System (Σύστημα ελέγχου χρωμάτων).
OFF <ΑΝΕΝΕΡΓΗ>	Δεν λειτουργεί.
1	Ρυθμίζει το εύρος μεταβλητής φωτεινότητας σε 80 %. Η γραμμή «CARBON FOOTPRINT <ΑΝΘΡΑΚΙΚΟ ΑΠΟΤΥΠΩΜΑ>» θα εμφανιστεί δίπλα στη γραμμή ρύθμισης «BRIGHTNESS <ΦΩΤΕΙΝΟΤΗΤΑ>».
2	Ρυθμίζει το εύρος μεταβλητής φωτεινότητας σε 30 %. Η γραμμή «CARBON FOOTPRINT <ΑΝΘΡΑΚΙΚΟ ΑΠΟΤΥΠΩΜΑ>» θα εμφανιστεί δίπλα στη γραμμή ρύθμισης «BRIGHTNESS <ΦΩΤΕΙΝΟΤΗΤΑ>».
AUTO BRIGHTNESS <ΑΥΤΟΜΑΤΗ ΦΩΤΕΙΝΟΤΗΤΑ>	Ρυθμίζει αυτόματα τη φωτεινότητα. **ΣΥΜΒΟΥΛΗ:** Αυτή η λειτουργία είναι απενεργοποιημένη όταν το «DV MODE <ΛΕΙΤΟΥΡΓΙΑ DV>» έχει ρυθμιστεί σε «DYNAMIC <ΔΥΝΑΜΙΚΗ>». Αυτή η λειτουργία είναι απενεργοποιημένη όταν είναι επιλεγμένο το «DICOM SIM.» στο Color Control System (Σύστημα ελέγχου χρωμάτων).
OFF <ΑΝΕΝΕΡΓΗ>	Δεν λειτουργεί.
ON (AMBIENT LIGHT) <ΕΝΕΡΓΗ (ΦΩΤΙΣΜΟΣ ΠΕΡΙΒΑΛΛΟΝΤΟΣ)>	Ρυθμίζει τη φωτεινότητα στη βέλτιστη ρύθμιση ανιχνεύοντας το επίπεδο φωτεινότητας του περιβάλλοντος.*1
BLACK LEVEL <ΕΝΤΑΣΗ ΜΑΥΡΟΥ ΧΡΩΜΑΤΟΣ>	Ρυθμίζει το επίπεδο φωτεινότητας του μαύρου, όταν απεικονίζεται στην οθόνη.
OFF MODE SETTING <ΡΥΘΜΙΣΗ ΕΚΤΟΣ ΛΕΙΤΟΥΡΓΙΑΣ>	Το ευφυές σύστημα διαχείρισης της ενέργειας επιτρέπει στην οθόνη να μεταβεί σε λειτουργία εξοικονόμησης ενέργειας μετά από κάποιο χρονικό διάστημα αδράνειας.
OFF <ΑΝΕΝΕΡΓΗ>	Η οθόνη μεταβαίνει αυτόματα σε λειτουργία εξοικονόμησης ενέργειας όταν χάνεται το σήμα εισόδου.
ON <ΕΝΕΡΓΗ>	Η οθόνη μεταβαίνει αυτόματα σε λειτουργία εξοικονόμησης ενέργειας όταν ο φωτισμός του περιβάλλοντος πέφτει κάτω από το επίπεδο που καθορίστηκε από εσάς. Μπορείτε να αλλάξετε το επίπεδο φωτισμού «OFF MODE SENSOR SETTING <ΡΥΘΜΙΣΗ ΑΙΣΘΗΤΗΡΑ ΛΕΙΤΟΥΡΓΙΑΣ ΑΠΕΝΕΡΓΟΠΟΙΗΣΗΣ>». Στη λειτουργία εξοικονόμησης ενέργειας, η ενδεικτική λυχνία LED στο μπροστινό μέρος της οθόνης ανάβει με σκούρο μπλε φως. Όταν η συσκευή βρίσκεται σε λειτουργία εξοικονόμησης ενέργειας, αγγίξτε οποιοδήποτε από τα μπροστινά πλήκτρα, εκτός από τα πλήκτρα POWER και INPUT/SELECT (ΕΙΣΟΔΟΣ/ΕΠΙΛΟΓΗ), για να επιστρέψετε στην κανονική λειτουργία. Όταν ο φωτισμός του περιβάλλοντος επιστρέψει στα κανονικά επίπεδα, η οθόνη επιστρέφει αυτόματα στην κανονική κατάσταση λειτουργίας.
SENSOR SETTING (OFF MODE SETTING) <ΡΥΘΜΙΣΗ ΑΙΣΘΗΤΗΡΑ (ΡΥΘΜΙΣΗ ΕΚΤΟΣ ΛΕΙΤΟΥΡΓΙΑΣ)>	Ρυθμίζει το επίπεδο ορίου του αισθητήρα φωτισμού περιβάλλοντος για ανίχνευση των συνθηκών χαμηλού φωτισμού και δείχνει το τρέχον αποτέλεσμα της μέτρησης του αισθητήρα.

*1: Ανατρέξτε στο σελίδα 35 για τις πλήρεις πληροφορίες σχετικά με την «Auto Brightness <Αυτόματη φωτεινότητα>».

Μενού ECO TOOLS (ΕΡΓΑΛΕΙΑ ΟΙΚΟΛΟΓΙΚΗΣ ΛΕΙΤΟΥΡΓΙΑΣ)	
START TIME (OFF MODE SETTING) <ΧΡΟΝΟΣ ΕΚΚΙΝΗΣΗΣ (ΡΥΘΜΙΣΗ ΕΚΤΟΣ ΛΕΙΤΟΥΡΓΙΑΣ)>	Ρυθμίζει τον χρόνο αναμονής για τη μετάβαση σε χαμηλότερο επίπεδο κατανάλωσης ενέργειας όταν ο αισθητήρας φωτισμού περιβάλλοντος ανιχνεύει συνθήκες χαμηλού φωτισμού.
HUMAN SENSING <ΑΝΙΧΝΕΥΣΗ ΑΝΘΡΩΠΟΥ>	Ο αισθητήρας ανιχνεύει την κίνηση ενός ατόμου κάνοντας χρήση της λειτουργίας «HUMAN SENSING <ΑΝΙΧΝΕΥΣΗ ΑΝΘΡΩΠΟΥ>». Η λειτουργία «HUMAN SENSING <ΑΝΙΧΝΕΥΣΗ ΑΝΘΡΩΠΟΥ>» έχει τρεις ρυθμίσεις. **ΣΥΜΒΟΥΛΗ:** Ανιχνεύει την παρουσία ατόμου σε απόσταση περίπου 1,5 m από την οθόνη.
OFF <ΑΝΕΝΕΡΓΗ>	Δεν λειτουργεί.
1 (LIGHT <ΕΛΑΦΡΙΑ>)	Αφού ανιχνεύσει ότι δεν υπάρχει κάποιο άτομο για κάποιο χρονικό διάστημα, η οθόνη μεταβαίνει αυτόματα σε λειτουργία χαμηλής φωτεινότητας, για μείωση της κατανάλωσης ενέργειας. Όταν ξαναβρεθεί κάποιο άτομο κοντά στην οθόνη, η οθόνη επιστρέφει αυτόματα στην κανονική λειτουργία. Η ρύθμιση «START TIME <ΧΡΟΝΟΣ ΕΝΑΡΞΗΣ>» προσαρμόζει τον χρόνο αναμονής μέχρι η οθόνη να εισέλθει σε λειτουργία χαμηλής φωτεινότητας.
2 (DEEP <ΒΑΘΕΙΑ>)	Αφού ανιχνεύσει ότι δεν υπάρχει κάποιο άτομο, η οθόνη μεταβαίνει αυτόματα σε λειτουργία εξοικονόμησης ενέργειας, για μείωση της κατανάλωσης ενέργειας. Όταν ξαναβρεθεί κάποιο άτομο κοντά στην οθόνη, η οθόνη επανέρχεται από τη λειτουργία εξοικονόμησης ενέργειας.
SENSOR SETTING (HUMAN SENSING) <ΡΥΘΜΙΣΗ ΑΙΣΘΗΤΗΡΑ (ΑΝΙΧΝΕΥΣΗ ΑΝΘΡΩΠΟΥ)>	Ρυθμίζει το επίπεδο κατωφλίου της λειτουργίας «HUMAN SENSING <ΑΝΙΧΝΕΥΣΗ ΑΝΘΡΩΠΟΥ>». Όταν το εικονίδιο ανθρώπου βρίσκεται στη δεξιά πλευρά της γραμμής λευκού χρώματος ή του κύματος λαμπερού κόκκκινου χρώματος, δεν γίνεται ανίχνευση ατόμου. **ΣΥΜΒΟΥΛΗ:** Η λειτουργία «HUMAN SENSING <ΑΝΙΧΝΕΥΣΗ ΑΝΘΡΩΠΟΥ>» ξεκινά αφού κλείσει το μενού OSD.
START TIME (HUMAN SENSING) <ΧΡΟΝΟΣ ΕΚΚΙΝΗΣΗΣ (ΑΝΙΧΝΕΥΣΗ ΑΝΘΡΩΠΟΥ)>	Ρυθμίζει τον χρόνο αναμονής έως τη μετάβαση σε λειτουργία χαμηλής φωτεινότητας ή σε λειτουργία εξοικονόμησης ενέργειας, αφού ο αισθητήρας ανθρώπου ανιχνεύσει τη μη παρουσία ανθρώπου.
DV MODE <ΛΕΙΤΟΥΡΓΙΑ DV>	Το Dynamic Visual Mode (Δυναμική οπτική λειτουργία) σας επιτρέπει να επιλέξετε μεταξύ των εξής ρυθμίσεων: **ΣΥΜΒΟΥΛΗ:** • Αυτή η λειτουργία είναι απενεργοποιημένη όταν είναι επιλεγμένο το «L/B», «PROGRAMMABLE <ΠΡΟΓΡΑΜΜΑΤΙΖΟΜΕΝΟ>» ή «DICOM SIM.» στο Color Control System (Σύστημα ελέγχου χρωμάτων). • Η επιλογή «STANDARD <ΤΥΠΙΚΟ>» χρησιμοποιείται για συμμόρφωση με το πιστοποιητικό TCO. • Όταν είναι επιλεγμένο «MOVIE <ΤΑΙΝΙΑ>», «GAMING <ΠΑΙΧΝΙΔΙ>», ή «PHOTO <ΦΩΤΟΓΡΑΦΙΑ>», το Color Control System (Σύστημα ελέγχου χρωμάτων) ορίζεται αυτόματα σε «N(NATIVE) <(ΦΥΣΙΚΟ)>».
STANDARD <ΤΥΠΙΚΗ>	Η τυπική ρύθμιση.
TEXT <ΚΕΙΜΕΝΟ>	Ρύθμιση που διατηρεί τα γράμματα και τις γραμμές καθαρά, ιδανική για βασική επεξεργασία κειμένου και λογιστικών φύλλων.
MOVIE <ΤΑΙΝΙΑ>	Ρύθμιση που δίνει έμφαση στις σκούρες αποχρώσεις, ιδανική για ταινίες.
GAMING <ΠΑΙΧΝΙΔΙ>	Ρύθμιση που δίνει έμφαση στους πλήρεις τόνους, ιδανική για παιχνίδια που χρησιμοποιούν ζωντανές, γεμάτες χρώματα εικόνες.
PHOTO <ΦΩΤΟΓΡΑΦΙΑ>	Ρύθμιση που βελτιστοποιεί την αντίθεση, ιδανική για φωτογραφίες.
DYNAMIC <ΔΥΝΑΜΙΚΗ>	Ρύθμιση που προσαρμόζει τη φωτεινότητα ανιχνεύοντας τα μαύρα σημεία της οθόνης και βελτιστοποιώντας την.

SCREEN (ΟΘΟΝΗ)

Μενού SCREEN (ΟΘΟΝΗ)	
AUTO ADJUST <ΑΥΤΟΜΑΤΗ ΡΥΘΜΙΣΗ> Μόνο αναλογική είσοδος	Ρυθμίζει αυτόματα τη θέση της εικόνας και τις ρυθμίσεις [H.SIZE] (ΟΡΙΖΟΝΤΙΟ ΜΕΓΕΘΟΣ) και [FINE] (ΜΙΚΡΟΡΡΥΘΜΙΣΗ).
AUTO CONTRAST <ΑΥΤΟΜΑΤΗ ΑΝΤΙΘΕΣΗ> Μόνο αναλογική είσοδος	Ρυθμίζει την εικόνα που εμφανίζεται για μη συμβατικά σήματα εισόδου εικόνας.
LEFT/RIGHT <ΑΡΙΣΤΕΡΑ/ΔΕΞΙΑ> Μόνο αναλογική είσοδος	Ελέγχει την οριζόντια θέση της εικόνας μέσα στην επιφάνεια απεικόνισης της οθόνης LCD.
DOWN/UP <ΚΑΤΩ/ΕΠΑΝΩ> Μόνο αναλογική είσοδος	Ελέγχει την κατακόρυφη θέση της εικόνας μέσα στην επιφάνεια απεικόνισης της οθόνης LCD.
H.SIZE <ΟΡΙΖΟΝΤΙΟ ΜΕΓΕΘΟΣ> Μόνο αναλογική είσοδος	Μπορείτε να ρυθμίσετε το οριζόντιο μέγεθος αυξάνοντας ή μειώνοντας την τιμή αυτής της ρύθμισης. Στην περίπτωση που η λειτουργία [AUTO ADJUST] (ΑΥΤΟΜΑΤΗ ΡΥΘΜΙΣΗ) δεν έχει ικανοποιητικό αποτέλεσμα ως προς τις ρυθμίσεις της εικόνας, μπορείτε να τη ρυθμίσετε περαιτέρω χρησιμοποιώντας τη λειτουργία [H.SIZE] (ΟΡΙΖΟΝΤΙΟ ΜΕΓΕΘΟΣ) (ρολόι κουκκίδας). Για αυτή τη ρύθμιση μπορεί να χρησιμοποιηθεί ένα δοκιμαστικό μοτίβο Moiré. Η λειτουργία αυτή μπορεί να μεταβάλλει το πλάτος της εικόνας. Χρησιμοποιήστε το πλήκτρο < ή > για να κεντράρετε την εικόνα στην οθόνη. Αν η ρύθμιση [H.SIZE] (ΟΡΙΖΟΝΤΙΟ ΜΕΓΕΘΟΣ) βαθμονομηθεί εσφαλμένα, το αποτέλεσμα θα μοιάζει με το σχέδιο στα αριστερά. Η εικόνα θα πρέπει να είναι ομοιογενής. 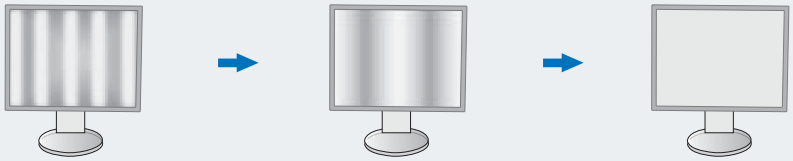 Όταν η τιμή [H.SIZE] (ΟΡΙΖΟΝΤΙΟ ΜΕΓΕΘΟΣ) δεν είναι σωστή. Όταν η τιμή [H.SIZE] (ΟΡΙΖΟΝΤΙΟ ΜΕΓΕΘΟΣ) βελτιώνεται. Όταν η τιμή [H.SIZE] (ΟΡΙΖΟΝΤΙΟ ΜΕΓΕΘΟΣ) είναι σωστή.
FINE <ΜΙΚΡΟΡΡΥΘΜΙΣΗ> Μόνο αναλογική είσοδος	Μπορείτε να βελτιώσετε την εστίαση, την ευκρίνεια και τη σταθερότητα της εικόνας αυξάνοντας ή μειώνοντας την τιμή της ρύθμισης. Αν οι λειτουργίες [AUTO ADJUST] (ΑΥΤΟΜΑΤΗ ΡΥΘΜΙΣΗ) και [H.SIZE] (ΟΡΙΖΟΝΤΙΟ ΜΕΓΕΘΟΣ) δεν σας δίνουν ικανοποιητική ρύθμιση εικόνας, μπορεί να γίνει μικρορρύθμιση με τη βοήθεια της λειτουργίας [FINE] (ΜΙΚΡΟΡΡΥΘΜΙΣΗ). Για αυτή τη ρύθμιση μπορεί να χρησιμοποιηθεί ένα δοκιμαστικό μοτίβο Moiré. Αν η τιμή [FINE] (ΜΙΚΡΟΡΡΥΘΜΙΣΗ) δεν βαθμονομηθεί σωστά, το αποτέλεσμα θα μοιάζει με το σχέδιο στα αριστερά. Η εικόνα θα πρέπει να είναι ομοιογενής. 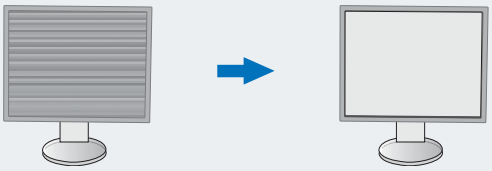 Όταν η τιμή [FINE] (ΜΙΚΡΟΡΥΘΜΙΣΗ) δεν είναι σωστή. Όταν η τιμή [FINE] (ΜΙΚΡΟΡΥΘΜΙΣΗ) είναι σωστή.
INPUT RESOLUTION <ΕΥΚΡΙΝΕΙΑ ΕΙΣΟΔΟΥ> Μόνο για αναλογική είσοδο	Επιλέγει ένα από τα παρακάτω ζεύγη ευκρίνειας ως προτεραιότητα σήματος εισόδου: [1360 x 768] ή [1280 x 768] ή [1024 x 768] (κάθετη ευκρίνεια 768), [1600 x 900] ή [1280 x 960] (οριζόντια συχνότητα 60 kHz), [1680 x 1050] ή [1400 x 1050] (κατακόρυφη ευκρίνεια 1050).
VIDEO LEVEL <ΕΠΙΠΕΔΟ ΒΙΝΤΕΟ> Μόνο για τις εισόδους HDMI	
NORMAL <ΚΑΝΟΝΙΚΟ>	Ρύθμιση για χρήση με υπολογιστή. Προβάλλει όλα τα σήματα εισόδου με 0-255 βήματα.
EXPAND <ΕΠΕΚΤΑΣΗ>	Ρύθμιση για χρήση με οπτικοακουστικό εξοπλισμό. Επεκτείνει τα σήματα εισόδου από 16-235 βήματα σε 0-255 βήματα.

Μενού SCREEN (ΟΘΟΝΗ)	
OVER SCAN <ΣΑΡΩΣΗ ΕΚΤΟΣ ΟΘΟΝΗΣ> Μόνο για τις εισόδους HDMI	Ορισμένες μορφές εικόνας μπορεί να απαιτούν διαφορετικές λειτουργίες σάρωσης για καλύτερη εμφάνιση της εικόνας.
ON <ΕΝΕΡΓΗ>	Το μέγεθος της εικόνας είναι μεγαλύτερο από αυτό που μπορεί να προβληθεί. Το άκρο της εικόνας θα εμφανίζεται περικομμένο. Περίπου το 95 % της εικόνας θα απεικονίζεται στην οθόνη.
OFF <ΑΝΕΝΕΡΓΗ>	Το μέγεθος της εικόνας παραμένει μέσα στην περιοχή προβολής. Στην οθόνη προβάλλεται ολόκληρη η εικόνα.
EXPANSION <ΜΕΓΕΘΥΝΣΗ>	Ρυθμίζει τη μέθοδο του ζουμ.
FULL <ΠΛΗΡΕΣ>	Η εικόνα μεγεθύνεται σε πλήρη οθόνη, ανεξάρτητα από την ευκρίνεια.
ASPECT <ΑΝΑΛΟΓΙΑ>	Η εικόνα μεγεθύνεται χωρίς να μεταβληθεί η αναλογία διαστάσεων.
RESPONSE IMPROVE <ΒΕΛΤΙΩΣΗ ΑΠΟΚΡΙΣΗΣ>	Ενεργοποιεί [ON] ή απενεργοποιεί [OFF] τη λειτουργία [RESPONSE IMPROVE] (ΒΕΛΤΙΩΣΗ ΑΠΟΚΡΙΣΗΣ). Αυτή η λειτουργία μπορεί να μειώσει τη θόλωση που συμβαίνει σε μερικές κινούμενες εικόνες.
SHARPNESS <ΕΥΚΡΙΝΕΙΑ>	Ρυθμίζει την καθαρότητα της εικόνας.

COLOR (ΧΡΩΜΑ)

Μενού COLOR (ΧΡΩΜΑ)	
Color Control System <Σύστημα ελέγχου χρωμάτων>	Υπάρχουν διαθέσιμες προρρυθμίσεις χρωμάτων για προσαρμογή των ρυθμίσεων χρωμάτων.
1, 2, 3, 4, 5	Αυξάνει ή μειώνει τα χρώματα «RED <ΚΟΚΚΙΝΟ>», «GREEN <ΠΡΑΣΙΝΟ>» ή «BLUE <ΜΠΛΕ>» ανάλογα με την επιλογή που έχετε κάνει. Η αλλαγή στο χρώμα εμφανίζεται στην οθόνη και η φορά (αύξηση ή μείωση) αναπαρίσταται από τις γραμμές. Η επιλογή sRGB (προρρύθμιση χρώματος αρ. «4») βελτιώνει δραματικά την πιστότητα του χρώματος στο περιβάλλον επιτραπέζιου υπολογιστή με τη βοήθεια ενός μόνο τυποποιημένο χρωματικού χώρου RGB. Σε αυτό το περιβάλλον που υποστηρίζεται από αυτά τα χρώματα, ο χειριστής μπορεί εύκολα και αξιόπιστα να χειρίζεται τα χρώματα χωρίς περαιτέρω διαχείριση των χρωμάτων στις πιο κοινές περιπτώσεις.
NATIVE <ΦΥΣΙΚΗ>	Δεν είναι δυνατή η προσαρμογή των αρχικών χρωμάτων της οθόνης LCD.
L/B (LOW BLUE LIGHT <ΠΕΡΙΟΡΙΣΜΟΣ ΜΠΛΕ ΦΩΤΟΣ>)	Μειώνει την εκπομπή μπλε φωτός από την οθόνη. Δεν είναι δυνατή η προσαρμογή αυτού του στοιχείου. **ΣΥΜΒΟΥΛΗ:** Μπορείτε να μεταβείτε απευθείας σε «L/B» («LOW BLUE LIGHT <ΠΕΡΙΟΡΙΣΜΟΣ ΜΠΛΕ ΦΩΤΟΣ>») αγγίζοντας το πλήκτρο INPUT/SELECT (ΕΙΣΟΔΟΣ/ΕΠΙΛΟΓΗ) για 3 δευτερόλεπτα ή περισσότερο. Η λειτουργία Low Blue Light (Περιορισμός μπλε φωτός) μειώνει δραστικά το μπλε φως και βοηθά στη μείωση της καταπόνησης των ματιών. Για αλλαγή σε άλλες ρυθμίσεις από «L/B», αγγίξτε το πλήκτρο MENU/EXIT (ΜΕΝΟΥ/ΕΞΟΔΟΣ) για να εμφανιστεί το μενού OSD και να εισέλθετε στο Color Control System (Σύστημα ελέγχου χρωμάτων). Όταν είναι επιλεγμένο το «L/B» στο Color Control System (Σύστημα ελέγχου χρωμάτων), οι ρυθμίσεις «CONTRAST <ΑΝΤΙΘΕΣΗ>» και «DV MODE <ΛΕΙΤΟΥΡΓΙΑ DV>» είναι ανενεργές.
DICOM SIM.	Η σημειακή θερμοκρασία λευκού χρώματος και η καμπύλη γάμμα ορίζονται σε προσομοίωση DICOM. Δεν είναι δυνατή η προσαρμογή αυτού του στοιχείου. **ΣΗΜΕΙΩΣΗ:** Να μην χρησιμοποιείται για διαγνωστικούς σκοπούς.
PROGRAMMABLE <ΠΡΟΓΡΑΜΜΑΤΙΖΟΜΕΝΗ>	Η καμπύλη γάμμα προσαρμόζεται μέσω λογισμικού εφαρμογής. * Αυτή η λειτουργία δεν είναι διαθέσιμη με αυτήν την οθόνη.

TOOLS (ΕΡΓΑΛΕΙΑ)

Μενού TOOLS (ΕΡΓΑΛΕΙΑ)	
VOLUME <ΕΝΤΑΣΗ ΗΧΟΥ>	Ελέγχει την ένταση των ηχείων ή των ακουστικών. Για σίγαση της εξόδου των ηχείων, πατήστε το πλήκτρο ECO/RESET (ECO/ΕΠΑΝΑΦΟΡΑ).
SOUND INPUT <ΕΙΣΟΔΟΣ ΗΧΟΥ> Μόνο είσοδοι HDMI, DisplayPort, USB-C	Επιλέγει την πηγή εισόδου του ήχου.
VIDEO DETECT <ΑΝΙΧΝΕΥΣΗ ΟΠΤΙΚΟΥ ΣΗΜΑΤΟΣ>	Επιλέγει τη μέθοδο εντοπισμού βίντεο, όταν έχουν συνδεθεί περισσότερες από μία είσοδοι βίντεο.
FIRST <ΠΡΩΤΗ>	Όταν δεν υπάρχει τρέχον σήμα εισόδου εικόνας, η οθόνη αναζητά σήμα εικόνας από τις άλλες θύρες εισόδου εικόνας. Αν υπάρχει σήμα βίντεο σε άλλη θύρα, η οθόνη αλλάζει αυτόματα τη θύρα εισόδου βίντεο στην πηγή εισόδου βίντεο όπου ανιχνεύθηκε σήμα. Η οθόνη δεν θα αναζητήσει άλλα σήματα βίντεο, όταν η τρέχουσα πηγή βίντεο υπάρχει.
NONE <ΚΑΜΙΑ>	Η ανίχνευση σήματος εισόδου βίντεο δεν είναι ενεργοποιημένη.
DP OUT MULTISTREAM <MULTISTREAM ΕΞΟΔΟΥ DISPLAYPORT>	Επιλέγει τη λειτουργία DisplayPort. **ΣΥΜΒΟΥΛΗ:** Όταν η οθόνη δεν έχει εικόνα, ανατρέξτε στην ενότητα «Χρήση της λειτουργίας DP OUT MULTISTREAM» στη σελίδα 32.
CLONE <ΚΛΩΝΟΠΟΙΗΣΗ>	Ρυθμίζει την SST (μεταφορά απλής ροής). Η προεπιλογή είναι [CLONE] (ΚΛΩΝΟΠΟΙΗΣΗ).
AUTO <ΑΥΤΟΜΑΤΗ>	Προβάλλεται σε λειτουργία SST (μεταφορά απλής ροής) ή MST (μεταφορά multi-stream). Το [AUTO] (ΑΥΤΟΜΑΤΗ) πρέπει να έχει επιλεγεί για τη χρήση MST (μεταφορά multi-stream).* Αν περισσότερες της μίας οθόνες έχουν ρυθμιστεί σε [SST], σε κάθε οθόνη προβάλλεται μια μεμονωμένη εικόνα. *: Οι λειτουργίες MST (μεταφορά multi-stream) και SST (μεταφορά απλής ροής) απαιτούν η κάρτα οθόνης του υπολογιστή να υποστηρίζει αυτή τη δυνατότητα. Ανατρέξτε στις οδηγίες χρήσης του υπολογιστή ή της κάρτας οθόνης.
OFF TIMER <ΧΡΟΝΟΔΙΑΚΟΠΤΗΣ ΑΠΕΝΕΡΓΟΠΟΙΗΣΗΣ>	Η οθόνη θα απενεργοποιηθεί αυτόματα αφού περάσει ένα χρονικό διάστημα, το οποίο μπορείτε να ορίσετε. Πριν από την απενεργοποίηση, εμφανίζεται ένα μήνυμα στην οθόνη που ρωτά εάν επιθυμείτε να καθυστερήσετε την απενεργοποίηση κατά 60 δευτερόλεπτα. Αγγίξτε οποιοδήποτε πλήκτρο του μενού OSD για να καθυστερήσει ο χρόνος διακοπής τροφοδοσίας.
POWER SAVE TIMER <ΧΡΟΝΟΔΙΑΚΟΠΤΗΣ ΕΞΟΙΚΟΝΟΜΗΣΗΣ ΕΝΕΡΓΕΙΑΣ>	Επιτρέπει στην οθόνη να σβήσει αυτόματα μετά από 2 συνεχείς ώρες παραμονής στη λειτουργία εξοικονόμησης ενέργειας.
LED BRIGHTNESS <ΦΩΤΕΙΝΟΤΗΤΑ ΦΩΤΕΙΝΗΣ ΕΝΔΕΙΞΗΣ>	Ρυθμίζει τη φωτεινότητα της λυχνίας LED τροφοδοσίας.
DDC/CI	Θέτει τη λειτουργία [DDC/CI] σε κατάσταση [ON] (ΕΝΕΡΓΗ) ή [OFF] (ΑΝΕΝΕΡΓΗ).
USB FUNCTIONALITY <ΛΕΙΤΟΥΡΓΙΕΣ USB>	Επιλέγει πώς ενεργοποιούνται η τροφοδοσία μέσω των θυρών USB Type-A και USB-C, η είσοδος σήματος από το USB-C και η εξωτερική επικοινωνία USB σε σχέση με την κατάσταση ενεργοποίησης της οθόνης. **ΣΥΜΒΟΥΛΗ:** Η πραγματική κατανάλωση ενέργειας εξαρτάται από τη συνδεδεμένη συσκευή USB, ακόμα και όταν η τροφοδοσία της οθόνης είναι απενεργοποιημένη. Για να αποφύγετε απώλεια δεδομένων, πριν αλλάξετε τη ρύθμιση, βεβαιωθείτε ότι το λειτουργικό σύστημα δεν χρησιμοποιεί καμία συσκευή αποθήκευσης USB.
AUTO <ΑΥΤΟΜΑΤΗ>	Ανάλογα με την κατάσταση ενεργοποίησης της οθόνης.
ON <ΕΝΕΡΓΗ>	Λειτουργεί πάντα, ακόμα κι όταν η οθόνη βρίσκεται σε λειτουργία εξοικονόμησης ενέργειας ή είναι OFF (ΑΝΕΝΕΡΓΗ).
OFF <ΑΝΕΝΕΡΓΗ>	Όλες οι λειτουργίες USB (συμπεριλαμβανομένου του σήματος βίντεο USB Type-C) είναι απενεργοποιημένες.
USB SELECTION <ΕΠΙΛΟΓΗ USB>	Αλλαγή της θύρας εξόδου USB (USB ή USB-C) που σχετίζεται με την τρέχουσα είσοδο της οθόνης. Όταν συνδέετε έναν υπολογιστή σε κάθε θύρα εξόδου, μπορείτε να χρησιμοποιήσετε τις θύρες εισόδου USB της οθόνης επιλέγοντας αυτή τη ρύθμιση για το τρέχον σήμα εισόδου. Μπορείτε να αλλάξετε τον συνδυασμό ενεργής οθόνης και θύρας εξόδου USB χρησιμοποιώντας το πλήκτρο INPUT (ΕΙΣΟΔΟΣ) (βλ. σελίδα 13). Όταν χρησιμοποιείται μόνο μία θύρα εξόδου, η συνδεδεμένη θύρα εξόδου χρησιμοποιείται ως προεπιλογή. **ΣΥΜΒΟΥΛΗ:** Για να αποφύγετε απώλεια δεδομένων, πριν αλλάξετε τις θύρες εξόδου USB, βεβαιωθείτε ότι το λειτουργικό σύστημα του υπολογιστή που είναι συνδεδεμένο στη θύρα εξόδου USB δεν χρησιμοποιεί καμία συσκευή αποθήκευσης USB.
FACTORY PRESET <ΕΡΓΟΣΤΑΣΙΑΚΕΣ ΡΥΘΜΙΣΕΙΣ>	Η επιλογή [FACTORY PRESET] (ΕΡΓΟΣΤΑΣΙΑΚΕΣ ΡΥΘΜΙΣΕΙΣ) σας επιτρέπει να πραγματοποιήσετε επαναφορά όλων των ρυθμίσεων στο OSD στις εργοστασιακές τιμές τους, από τις ρυθμίσεις [LANGUAGE] (ΓΛΩΣΣΑ) και [OSD LOCK OUT] (ΚΛΕΙΔΩΜΑ ΜΕΝΟΥ OSD). Οι επιμέρους ρυθμίσεις μπορούν να επανέλθουν να πατήσετε το πλήκτρο ECO/RESET (ΟΙΚΟΛΟΓΙΚΗ ΛΕΙΤΟΥΡΓΙΑ/ΕΠΑΝΑΦΟΡΑ).

MENU TOOLS (ΕΡΓΑΛΕΙΑ ΜΕΝΟΥ)

Μενού MENU TOOLS (ΕΡΓΑΛΕΙΑ ΜΕΝΟΥ)	
LANGUAGE <ΓΛΩΣΣΑ>	Επιλέγει τη γλώσσα που χρησιμοποιεί το OSD.
OSD TURN OFF <ΑΠΕΝΕΡΓΟΠΟΙΗΣΗ OSD>	Το μενού OSD παραμένει ανοιχτό για όσο χρησιμοποιείται. Μπορείτε να επιλέξετε για πόσο χρόνο θα αναμένει η οθόνη μετά το τελευταίο άγγιγμα ενός πλήκτρου μέχρι να κλείσει το μενού OSD. Οι προκαθορισμένες επιλογές είναι 10-120 δευτερόλεπτα σε βήματα των 5 δευτερολέπτων.
OSD LOCK OUT <ΚΛΕΙΔΩΜΑ ΤΟΥ OSD>	Αυτή η ρύθμιση δεν επιτρέπει καθόλου την πρόσβαση στις ρυθμίσεις του OSD, πλην των «BRIGHTNESS <ΦΩΤΕΙΝΟΤΗΤΑ>», «CONTRAST <ΑΝΤΙΘΕΣΗ>» και «VOLUME <ΕΝΤΑΣΗ ΗΧΟΥ>». Για να ενεργοποιήσετε τη λειτουργία «OSD LOCK OUT <ΚΛΕΙΔΩΜΑ ΜΕΝΟΥ OSD>», επιλέξτε «OSD LOCK OUT <ΚΛΕΙΔΩΜΑ ΜΕΝΟΥ OSD>» και μετά αγγίξτε ταυτόχρονα τα πλήκτρα INPUT/SELECT (ΕΙΣΟΔΟΣ/ΕΠΙΛΟΓΗ) και >. Για να την απενεργοποιήσετε, ανοίξτε το μενού OSD και, στη συνέχεια, ενώ το μενού OSD είναι ανοικτό, αγγίξτε ταυτόχρονα τα πλήκτρα και INPUT/SELECT (ΕΙΣΟΔΟΣ/ΕΠΙΛΟΓΗ) και <.
OSD ROTATION <ΠΕΡΙΣΤΡΟΦΗ OSD>	Ελέγχει τη διαδοχική εμφάνιση επιλογών του μενού OSD. Ανάλογα με τη γωνία της εικόνας (περιστροφή οθόνης), επιλέξτε μια κατάλληλη ρύθμιση «OSD ROTATION <ΠΕΡΙΣΤΡΟΦΗ ΟΘΟΝΗΣ>». **ΣΥΜΒΟΥΛΗ:** Ρυθμίστε το «KEY GUIDE <ΥΠΟΜΝΗΜΑ ΠΛΗΚΤΡΩΝ>» σε «ON <ΕΝΕΡΓΗ>» για να εμφανιστεί το υπόμνημα πλήκτρων.

Ρύθμιση (Γωνία)	Εικόνα	Υπόμνημα πλήκτρων
0	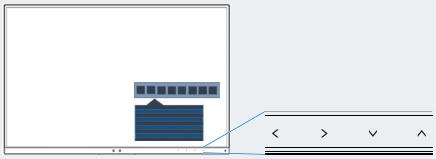	<: LEFT (ΑΡΙΣΤΕΡΑ) >: RIGHT (ΔΕΞΙΑ) ∨: DOWN (ΚΑΤΩ) ∧: UP (ΕΠΑΝΩ)
90	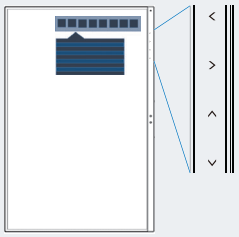	
180	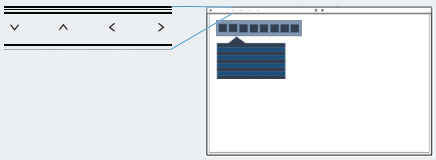	
270	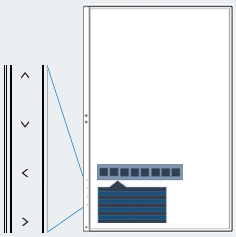	

HOT KEY <ΠΛΗΚΤΡΟ ΑΜΕΣΗΣ ΛΕΙΤΟΥΡΓΙΑΣ>	Όταν αυτή η λειτουργία είναι «ON <ΕΝΕΡΓΗ>», οι ρυθμίσεις «BRIGHTNESS <ΦΩΤΕΙΝΟΤΗΤΑ>», «VOLUME <ΕΝΤΑΣΗ ΗΧΟΥ>» και «ECO MODE <ΟΙΚΟΛΟΓΙΚΗ ΛΕΙΤΟΡΓΙΑ>» μπορούν να αλλάξουν χωρίς άνοιγμα του μενού OSD.
ON <ΕΝΕΡΓΗ>	
BRIGHTNESS <ΦΩΤΕΙΝΟΤΗΤΑ>	Αγγίξτε το πλήκτρο ∧ και προσαρμόστε το επίπεδο «BRIGHTNESS <ΦΩΤΕΙΝΟΤΗΤΑ>» στο δευτερεύον μενού που θα εμφανιστεί.
VOLUME <ΕΝΤΑΣΗ ΗΧΟΥ>	Αγγίξτε το πλήκτρο ∨ και προσαρμόστε το επίπεδο «VOLUME <ΕΝΤΑΣΗ ΗΧΟΥ>» στο δευτερεύον μενού που θα εμφανιστεί.
ECO MODE <ΟΙΚΟΛΟΓΙΚΗ ΛΕΙΤΟΥΡΓΙΑ>	Αγγίξτε το πλήκτρο ECO/RESET (ECO/ΕΠΑΝΑΦΟΡΑ) για να ανοίξει το δευτερεύον μενού «ECO MODE <ΟΙΚΟΛΟΓΙΚΗ ΛΕΙΤΟΥΡΓΙΑ>». Μπορείτε να κάνετε εναλλαγή μεταξύ 3 επιλογών: «OFF <ΑΝΕΝΕΡΓΗ>», «1» και «2».
OFF <ΑΝΕΝΕΡΓΗ>	Η λειτουργία «HOT KEY <ΠΛΗΚΤΡΟ ΑΜΕΣΗΣ ΛΕΙΤΟΥΡΓΙΑΣ>» είναι απενεργοποιημένη για το πλήκτρο ECO/RESET (ECO/ΕΠΑΝΑΦΟΡΑ), το πλήκτρο >, το πλήκτρο ∧ και το πλήκτρο ∨.

Στοιχεία μενού

Μενού MENU TOOLS (ΕΡΓΑΛΕΙΑ ΜΕΝΟΥ)		
SIGNAL INFORMATION <ΠΛΗΡΟΦΟΡΙΕΣ ΣΗΜΑΤΟΣ>		
	ON <ΕΝΕΡΓΗ>	Αν επιλέξετε «ON <ΕΝΕΡΓΗ>», στην οθόνη εμφανίζεται η ένδειξη «VIDEO INPUT <ΕΙΣΟΔΟΣ ΒΙΝΤΕΟ>» μετά την αλλαγή της εισόδου. **ΣΥΜΒΟΥΛΗ:** Οι ενδείξεις συμμόρφωσης που εμφανίζονται όταν τροφοδοτείται για πρώτη φορά η οθόνη δεν εμφανίζονται όταν γίνεται εναλλαγή εισόδων. Οι ενδείξεις συμμόρφωσης δεν προβάλλονται ξανά, παρά μόνο αν το καλώδιο τροφοδοσίας AC έχει αποσυνδεθεί σε κατάσταση απενεργοποίησης και συνδεθεί ξανά.
	OFF <ΑΝΕΝΕΡΓΗ>	Αν επιλέξετε «OFF <ΑΝΕΝΕΡΓΗ>», στην οθόνη δεν εμφανίζεται η ένδειξη «VIDEO INPUT <ΕΙΣΟΔΟΣ ΒΙΝΤΕΟ>» μετά την αλλαγή της εισόδου. **ΣΥΜΒΟΥΛΗ:** Αν επιλέξετε «OFF <ΑΝΕΝΕΡΓΗ>» αποτρέπεται επίσης η προβολή των ενδείξεων συμμόρφωσης όταν ενεργοποιείται η οθόνη.
SENSOR INFORMATION <ΠΛΗΡΟΦΟΡΙΕΣ ΑΙΣΘΗΤΗΡΑ>		
	ON <ΕΝΕΡΓΗ>	Εάν επιλέξετε το «ON <ΕΝΕΡΓΗ>», στην οθόνη εμφανίζεται ένα μήνυμα «HUMAN SENSOR ON <ΑΙΣΘΗΤΗΡΑΣ ΑΝΘΡΩΠΟΥ ΕΝΕΡΓΟΣ>».
	OFF <ΑΝΕΝΕΡΓΗ>	Εάν επιλέξετε το «OFF <ΑΝΕΝΕΡΓΗ>», στην οθόνη δεν εμφανίζεται το μήνυμα «HUMAN SENSOR ON <ΑΙΣΘΗΤΗΡΑΣ ΑΝΘΡΩΠΟΥ ΕΝΕΡΓΟΣ>».
KEY GUIDE <ΥΠΟΜΝΗΜΑ ΠΛΗΚΤΡΩΝ>		Αν επιλέξετε «ON <ΕΝΕΡΓΗ>», εμφανίζεται το υπόμνημα πλήκτρων στην οθόνη όταν μπαίνετε στο μενού OSD.
DATA COPY <ΑΝΤΙΓΡΑΦΗ ΔΕΔΟΜΕΝΩΝ>		Για να αρχίσει η αντιγραφή δεδομένων από την κύρια οθόνη στις δευτερεύουσες οθόνες, επιλέξτε [DATA COPY] (ΑΝΤΙΓΡΑΦΗ ΔΕΔΟΜΕΝΩΝ) και αγγίξτε το πλήκτρο INPUT/SELECT (ΕΙΣΟΔΟΣ/ΕΠΙΛΟΓΗ). Θα εμφανιστεί μια ένδειξη «PROCEEDING...» (ΣΕ ΕΞΕΛΙΞΗ) στην οθόνη. **ΣΥΜΒΟΥΛΗ:** Αυτή η λειτουργία προορίζεται μόνο για την κύρια οθόνη σε σύνθεση ControlSync. Όλες οι ρυθμίσεις που καθορίζονται στο διάγραμμα ControlSync (βλ. σελίδα 37) θα αντιγράφονται από την κύρια οθόνη στις δευτερεύουσες οθόνες.
CUSTOMIZE SETTING <ΠΡΟΣΑΡΜΟΓΗ ΡΥΘΜΙΣΗΣ>		Αποθήκευση των τρεχουσών ρυθμίσεων για εύκολη ανάκτηση. **Για να αποθηκεύσετε τις τρέχουσες ρυθμίσεις:** Ανοίξτε το μενού OSD, επιλέξτε «CUSTOMIZE SETTING <ΠΡΟΣΑΡΜΟΓΗ ΡΥΘΜΙΣΗΣ>» και στη συνέχεια, αγγίξτε το πλήκτρο INPUT/SELECT (ΕΙΣΟΔΟΣ/ΕΠΙΛΟΓΗ). Αγγίξτε το πλήκτρο ECO/RESET (ECO/ΕΠΑΝΑΦΟΡΑ) για να αποθηκευτούν οι τρέχουσες ρυθμίσεις. **Για επαναφορά των ρυθμίσεων:** Αγγίξτε το πλήκτρο MENU/EXIT (ΜΕΝΟΥ/ΕΞΟΔΟΣ) για 3 δευτερόλεπτα ή περισσότερο όταν το μενού OSD είναι κλειστό.

MULTI DISPLAY (ΠΟΛΛΕΣ ΟΘΟΝΕΣ)

Μενού MULTI DISPLAY (ΠΟΛΛΕΣ ΟΘΟΝΕΣ)		
MONITOR NO. <ΑΡ. ΟΘΟΝΗΣ>		Αυτή η λειτουργία αφορά το [INDIVIDUAL ADJUST] (ΜΕΜΟΝΩΜΕΝΗ ΡΥΘΜΙΣΗ). Ορίζει τον αρθμό οθόνης για κάθε οθόνη. Ελέγχετε μια δευτερεύουσα οθόνη από την κύρια οθόνη με τη βοήθεια της λειτουργίας [INDIVIDUAL ADJUST] (ΜΕΜΟΝΩΜΕΝΗ ΡΥΘΜΙΣΗ): Αυτή η λειτουργία χρησιμοποιείται για τον έλεγχο μιας δευτερεύουσας οθόνης από την κύρια οθόνη. Χρησιμεύει όταν η δευτερεύουσα οθόνη είναι τοποθετημένη σε δυσπρόσιτο σημείο. Ορίστε τον αριθμό κάθε οθόνης. Αν ορίσετε έναν μοναδικό αριθμό σε κάθε οθόνη, θα μπορείτε να ελέγχετε μια συγκεκριμένη οθόνη. Αν ορίσετε τους ίδιους αριθμούς σε ορισμένες από τις οθόνες, θα μπορείτε να ελέγχετε ταυτόχρονα τις οθόνες που έχουν τον ίδιο αριθμό. **ΣΥΜΒΟΥΛΗ:** Μια κύρια οθόνη πρέπει να συνδέεται μόνο μέσω της υποδοχής ControlSync OUT. Μην συνδέετε μια κύρια οθόνη μέσω της υποδοχής ControlSync IN. Ανατρέξτε στην ενότητα ControlSync για πληροφορίες σχετικά με τις κύριες και δευτερεύουσες οθόνες (σελίδα 36).
TARGET MONITOR NO. <ΑΡ. ΟΘΟΝΗΣ-ΣΤΟΧΟΥ>		Ελέγχει το μενού OSD μιας δευτερεύουσας οθόνης μέσω των πλήκτρων ελέγχου της κύριας οθόνης. Ορίζερι τον αριθμό της δευτερεύουσας οθόνης της δευτερεύουσας οθόνης που έχει οριστεί ως [MONITOR NO.] (ΑΡ. ΟΘΟΝΗΣ). Αν αγγίξετε το πλήκτρο INPUT/SELECT (ΕΙΣΟΔΟΣ/ΕΠΙΛΟΓΗ), κάθε δευτερεύουσα οθόνη εμφανίζει τον αριθμό της.
INDIVIDUAL ADJUST <ΜΕΜΟΝΩΜΕΝΗ ΡΥΘΜΙΣΗ>		
	ON <ΕΝΕΡΓΗ>	Ελέγχει μια μεμονωμένη δευτερεύουσα οθόνη από την κύρια οθόνη. Αφού ρυθμιστεί σε [ON] (ΕΝΕΡΓΗ), η λειτουργία της κύριας οθόνης καθρεπτίζεται στο μενού OSD της δευτερεύουσας οθόνης. Για να απενεργοποιήσετε το [INDIVIDUAL ADJUST] (ΜΕΜΟΝΩΜΕΝΗ ΡΥΘΜΙΣΗ), αγγίξτε ταυτόχρονα τα πλήκτρα INPUT (ΕΙΣΟΔΟΣ) και MENU (ΜΕΝΟΥ). **ΣΥΜΒΟΥΛΗ:** Συνδέστε τις οθόνες με τα καλώδια ControlSync.

ECO INFORMATION (ΠΛΗΡΟΦΟΡΙΕΣ ΣΧΕΤΙΚΑ ΜΕ ΤΗΝ ΟΙΚΟΛΟΓΙΚΗ ΛΕΙΤΟΥΡΓΙΑ)

Μενού ECO INFORMATION (ΠΛΗΡΟΦΟΡΙΕΣ ΣΧΕΤΙΚΑ ΜΕ ΤΗΝ ΟΙΚΟΛΟΓΙΚΗ ΛΕΙΤΟΥΡΓΙΑ)	
CARBON SAVINGS <ΕΞΟΙΚΟΝΟΜΗΣΗ ΑΝΘΡΑΚΑ>	Προβάλει πληροφορίες εκτιμώμενης εξοικονόμησης άνθρακα σε κιλά.
CARBON USAGE <ΧΡΗΣΗ ΑΝΘΡΑΚΑ>	Προβάλλει πληροφορίες εκτιμώμενης χρήσης άνθρακα σε κιλά. Πρόκειται για αριθμητική εκτίμηση και όχι για τιμή μέτρησης.
COST SAVINGS <ΕΞΟΙΚΟΝΟΜΗΣΗ ΑΝΘΡΑΚΑ>	Προβάλλει το ισοδύναμο εξοικονόμησης ηλεκτρικής ενέργειας.
CARBON CONVERT SETTING <ΡΥΘΜΙΣΗ ΜΕΤΑΤΡΟΠΗΣ ΑΝΘΡΑΚΑ>	Ρυθμίζει τον συντελεστή αποτυπώματος άνθρακα στον υπολογισμό εξοικονόμησης άνθρακα. Η αρχική αυτή ρύθμιση βασίζεται στα δεδομένα του ΟΟΣΑ (Έκδοση 2008).
CURRENCY SETTING <ΡΥΘΜΙΣΗ ΝΟΜΙΣΜΑΤΟΣ>	Εμφανίζει την τιμή του ηλεκτρικού ρεύματος σε 6 νομισματικές μονάδες.
CURRENCY CONVERT SETTING <ΡΥΘΜΙΣΗ ΜΕΤΑΤΡΟΠΗΣ ΝΟΜΙΣΜΑΤΟΣ>	Εμφανίζει την εξοικονόμηση ηλεκτρικού ρεύματος σε kW/ώρα (Η προεπιλογή είναι το νόμισμα των Η.Π.Α.). **ΣΥΜΒΟΥΛΗ:** Η αρχική ρύθμιση είναι δολάρια Η.Π.Α. «$» στο «CURRENCY SETTING <ΡΥΘΜΙΣΗ ΝΟΜΙΣΜΑΤΟΣ>» και «0,11» δολάρια στο «CURRENCY CONVERT SETTING <ΡΥΘΜΙΣΗ ΜΕΤΑΤΡΟΠΗΣ ΝΟΜΙΣΜΑΤΟΣ>». Μπορείτε να αλλάξετε αυτή τη ρύθμιση χρησιμοποιώντας το μενού «ECO INFORMATION <ΠΛΗΡΟΦΟΡΙΕΣ ΟΙΚΟΛΟΓΙΚΗΣ ΛΕΙΤΟΥΡΓΙΑΣ>». Αν θέλετε να χρησιμοποιήσετε τη γαλλική ρύθμιση, ακολουθήστε τα παρακάτω βήματα: 1. Αγγίξτε το πλήκτρο MENU/EXIT (ΜΕΝΟΥ/ΕΞΟΔΟΣ) και επιλέξτε το μενού «ECO INFORMATION <ΠΛΗΡΟΦΟΡΙΕΣ ΟΙΚΟΛΟΓΙΚΗΣ ΛΕΙΤΟΥΡΓΙΑΣ>» με το πλήκτρο < ή >. 2. Επιλέξτε το «CURRENCY SETTING <ΡΥΘΜΙΣΗ ΝΟΜΙΣΜΑΤΟΣ>» αγγίζοντας το πλήκτρο ∧ ή ∨. 3. Το γαλλικό νόμισμα είναι το ευρώ «€»*. Μπορείτε να ρυθμίσετε τη ρύθμιση νομίσματος στο εικονίδιο ευρώ «€» από δολάριο Η.Π.Α. «$» με το πλήκτρο < ή > στο «CURRENCY SETTING <ΡΥΘΜΙΣΗ ΝΟΜΙΣΜΑΤΟΣ>». 4. Ρυθμίστε το «CURRENCY CONVERT SETTING <ΡΥΘΜΙΣΗ ΜΕΤΑΤΡΟΠΗΣ ΝΟΜΙΣΜΑΤΟΣ>» αγγίζοντας το πλήκτρο ∧ ή ∨. 5. Ρυθμίστε το «CURRENCY CONVERT SETTING <ΡΥΘΜΙΣΗ ΜΕΤΑΤΡΟΠΗΣ ΝΟΜΙΣΜΑΤΟΣ>» αγγίζοντας το πλήκτρο < ή >. * Αυτή η αρχική ρύθμιση ευρώ «€» βασίζεται στα δεδομένα του ΟΟΣΑ για τη Γερμανία (Έκδοση 2007). Ελέγξτε έναν τρέχοντα λογαριασμό για τις τιμές ηλεκτρικού στη Γαλλία ή τα δεδομένα του ΟΟΣΑ για τη Γαλλία. Η τιμή για τη Γαλλία σύμφωνα με τα δεδομένα του ΟΟΣΑ (Έκδοση 2007) ήταν 0,12 €.

INFORMATION (ΠΛΗΡΟΦΟΡΙΕΣ)

Μενού INFORMATION (ΠΛΗΡΟΦΟΡΙΕΣ)	
INFORMATION <ΠΛΗΡΟΦΟΡΙΕΣ>	Παρέχει πληροφορίες για το τρέχον σήμα εισόδου, το μοντέλο, τους σειριακούς αριθμούς και την κατάσταση της θύρας USB Type-C της οθόνης σας.

■Προειδοποίηση OSD

Τα προειδοποιητικά μηνύματα στο μενού OSD κλείνουν αν αγγίξετε το πλήκτρο MENU/EXIT (ΜΕΝΟΥ/ΕΞΟΔΟΣ).

«NO SIGNAL <ΔΕΝ ΥΠΑΡΧΕΙ ΣΗΜΑ>»: Αυτή η λειτουργία δίνει μια προειδοποίηση όταν δεν υπάρχει σήμα οριζόντιου ή κατακόρυφου συγχρονισμού. Αφού θέσετε τον υπολογιστή σε λειτουργία ή όταν αλλάξει το σήμα εισόδου, θα εμφανιστεί το παράθυρο **«NO SIGNAL <ΔΕΝ ΥΠΑΡΧΕΙ ΣΗΜΑ>»**. Βλ. σελίδα 33.

«OUT OF RANGE <ΕΚΤΟΣ ΠΕΡΙΟΧΗΣ>»: Αυτή η λειτουργία προτείνει τις βέλτιστες τιμές ευκρίνειας και ρυθμού ανανέωσης. Αφού θέσετε τον υπολογιστή σε λειτουργία ή όταν υπάρξει αλλαγή στο σήμα εισόδου ή αν το σήμα εικόνας δεν έχει σωστό χρονισμό, θα εμφανιστεί το μήνυμα **«OUT OF RANGE <ΕΚΤΟΣ ΠΕΡΙΟΧΗΣ>»**.

Χρήση της λειτουργίας DP OUT MULTISTREAM

Μπορείτε να συνδέσετε αλυσιδωτά οθόνες μεταξύ τους χρησιμοποιώντας τις συνδέσεις χρησιμοποιώντας τις συνδέσεις ακροδέκτη εξόδου DisplayPort και ακροδέκτη εισόδου DisplayPort στις οθόνες (DisplayPort OUT/IN).
Για χρήση των συνδεδεμένων οθονών σε λειτουργία MST (μεταφορά multi-stream), θα πρέπει να ρυθμίσετε το «DP OUT MULTISTREAM <MULTISTREAM ΕΞΟΔΟΥ DISPLAYPORT>» σε «AUTO <ΑΥΤΟΜΑΤΗ>» σε κάθε οθόνη. Αλλάξτε τελευταία τη ρύθμιση της οθόνης που συνδέεται με τον υπολογιστή.
Αν οι οθόνες δεν εμφανίζουν εικόνα, απενεργοποιήστε την οθόνη που είναι συνδεδεμένη με τον υπολογιστή και, στη συνέχεια, ενεργοποιήστε την ξανά.
Ίσως χρειαστεί διαμόρφωση των υποδοχών DisplayPort. Ανατρέξτε στον παρακάτω πίνακα και κάντε όποιες ρυθμίσεις χρειάζονται.

OSD (βλσελίδα 28)	
«DP OUT MULTISTREAM <MULTISTREAM ΕΞΟΔΟΥ DISPLAYPORT>» «CLONE <ΚΛΩΝΟΠΟΙΗΣΗ>»	Εργοστασιακή ρύθμιση. Ρύθμιση DisplayPort 1.1a με: – SST (μεταφορά απλής ροής).
«DP OUT MULTISTREAM <MULTISTREAM ΕΞΟΔΟΥ DISPLAYPORT>» «AUTO <ΑΥΤΟΜΑΤΗ>»	Ρύθμιση DisplayPort 1.2 με: – SST (μεταφορά απλής ροής) και MST (μεταφορά multi-stream).

Ανάλογα με τις ρυθμίσεις της κάρτας οθόνης στο λειτουργικό σύστημα του συνδεδεμένου υπολογιστή, ίσως να μην γίνεται επέκταση της εικόνας. Για να αλλάξετε τις αντίστοιχες ρυθμίσεις, ανατρέξτε στις οδηγίες χρήσης του υπολογιστή.

ΣΥΜΒΟΥΛΗ:
- Χρησιμοποιείτε πιστοποιημένο καλώδιο DisplayPort.
- Για να συνδέσετε οθόνες αλυσιδωτά, συνιστούμε να χρησιμοποιήσετε οθόνες με το ίδιο μοντέλο.
- Αφαιρέστε το καπάκι από τον ακροδέκτη εξόδου DisplayPort στην οθόνη.
- Για αναλυτικές πληροφορίες, επικοινωνήστε με τον προμηθευτή της κάρτας οθόνης σας.
- Όταν τα DisplayPort ή USB Type-C επιλέγονται ως είσοδος, το σήμα βίντεο εξέρχεται από το τερματικό εξόδου DisplayPort. Όταν επιλέγεται ως είσοδος το HDMI, δεν εξάγεται σήμα βίντεο από το τερματικό εξόδου DisplayPort.

	BIT RATE (ΡΥΘΜΟΣ BIT)	Σύνδεση με υπολογιστή	Μέγιστος αριθμός οθονών που μπορούν να συνδεθούν
MST (μεταφορά multi-stream)	HBR2 (Προεπιλεγμένη ρύθμιση)	DisplayPort	4 μονάδες (Περιεχόμενο HDCP: 2 μονάδες)
		USB-C	2 μονάδες (Περιεχόμενο HDCP: 2 μονάδες)
	HBR	DisplayPort	
		USB-C	

ΣΥΜΒΟΥΛΗ:
- Ο αριθμός οθονών που μπορούν να συνδεθούν αλυσιδωτά, από μία μόνο σύνδεση με τον υπολογιστή, εξαρτάται από τις δυνατότητες της κάρτας οθόνης και τις ρυθμίσεις της. Ανατρέξτε στις οδηγίες χρήσης του υπολογιστή ή της κάρτας οθόνης.
- Όταν η επιλογή «DP OUT MULTISTREAM <MULTISTREAM ΕΞΟΔΟΥ DISPLAYPORT>» έχει ρυθμιστεί στην τιμή «AUTO <ΑΥΤΟΜΑΤΗ>», σας συνιστούμε να αλλάξετε τη ρύθμιση «VIDEO DETECT <ΑΝΙΧΝΕΥΣΗ ΟΠΤΙΚΟΥ ΣΗΜΑΤΟΣ>» σε «NONE <ΚΑΜΙΑ>». Αυτό μπορεί να βοηθήσει στην επίτευξη καλύτερης σταθερότητας όταν γίνεται επιστροφή από την εξοικονόμηση ενέργειας ή τη διακοπή τροφοδοσίας.
- Όταν χρησιμοποιείτε τη θύρα USB-C για σύνδεση σε υπολογιστή και το MST είναι ενεργοποιημένο στην οθόνη, η συσκευή μπορεί να ανιχνεύσει και να συνδεθεί ως συσκευή HighSpeed (USB 2.0), ακόμη και αν συμμορφώνεται με το SuperSpeed (USB 3.0).
  Σε αυτή την περίπτωση, το USB hub αποσυνδέεται προσωρινά κατά την εναλλαγή μεταξύ SuperSpeed και Hi-Speed.

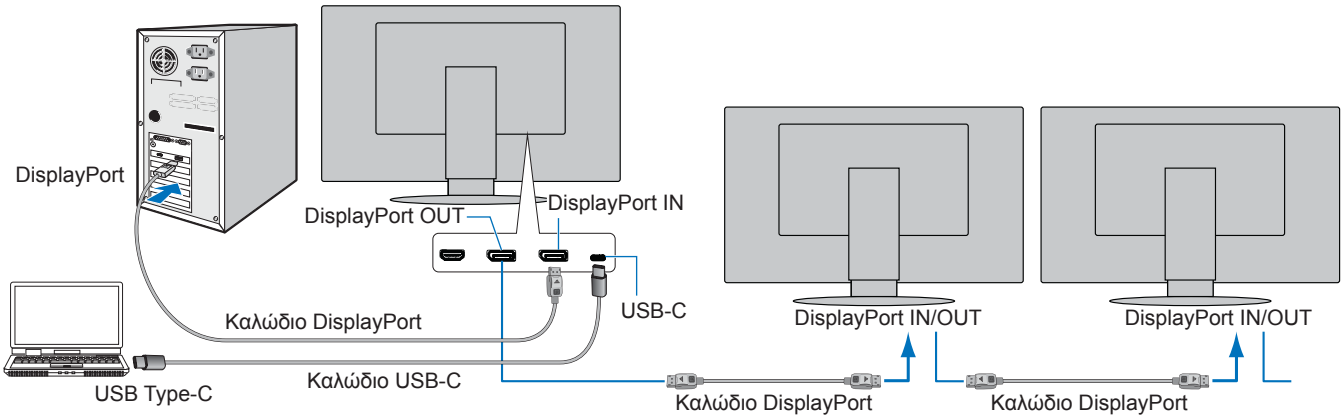

ΣΥΜΒΟΥΛΗ:
- Όταν η οθόνη δεν δείχνει εικόνα, ακολουθήστε το βήμα αντιμετώπισης προβλημάτων «Ανάκαμψη από απουσία εικόνας» στη σελίδα 33 και επιλέξτε DP VER «1.1».
- Όταν έχει επιλεγεί η λειτουργία MST, δεν λειτουργεί η λειτουργία διαχείρισης ενέργειας σύμφωνα με την οδηγία ErP.
- Ο διανομέας USB αποσυνδέεται προσωρινά όταν αλλάζει η ρύθμιση «DP OUT MULTISTREAM <MULTISTREAM ΕΞΟΔΟΥ DISPLAYPORT>». Αφαιρέστε όλες τις συσκευές USB πριν αλλάξετε τη ρύθμιση.

  Αν προβάλλονται εικόνες σε multi-stream, ανατρέξτε στη ρύθμιση «DP OUT MULTISTREAM <MULTISTREAM ΕΞΟΔΟΥ DISPLAYPORT>» (βλ. σελίδα 28).

■Ανάκαμψη από απουσία εικόνας

Αν οι οθόνες δεν προβάλλουν εικόνα αφού ρυθμιστεί το «DP OUT MULTISTREAM <MULTISTREAM ΕΞΟΔΟΥ DISPLAYPORT>», ακολουθήστε τις παρακάτω οδηγίες:

1. Απενεργοποιήστε τον υπολογιστή.
2. Αγγίξτε το πλήκτρο MENU (ΜΕΝΟΥ) για να ανοίξει το μενού OSD [NO SIGNAL] (ΑΠΟΥΣΙΑ ΣΗΜΑΤΟΣ).
3. Αγγίξτε το πλήκτρο ∨ για να ανοίξει το μενού [VIDEO INPUT] (ΕΙΣΟΔΟΣ ΒΙΝΤΕΟ).
4. Αγγίξτε το πλήκτρο ∧ ή ∨ για να ανοίξει το μενού εναλλαγής DisplayPort.
5. Επιλέξτε [DP VER] [1.1] για να αλλάξετε τη ρύθμιση DisplayPort.
6. Αγγίξτε το πλήκτρο MENU (Μενού) για να κλείσει το μενού OSD.
7. Ενεργοποιήστε τον υπολογιστή.

ΣΥΜΒΟΥΛΗ: Οι λειτουργίες MST (μεταφορά multi-stream) και SST (μεταφορά απλής ροής) απαιτούν αντίστοιχη κάρτα οθόνης.
Βεβαιωθείτε ότι η κάρτα οθόνης υποστηρίζει MST (μεταφορά multi-stream).
Για να αλλάξετε τις αντίστοιχες ρυθμίσεις, ανατρέξτε στις οδηγίες χρήσης του υπολογιστή.
Χρησιμοποιείτε πιστοποιημένο καλώδιο DisplayPort.

Χρήση της λειτουργίας HUMAN SENSING (ΑΝΙΧΝΕΥΣΗ ΑΝΘΡΏΠΟΥ)

Η λειτουργία ανίχνευσης ανθρώπου μειώνει την κατανάλωση ισχύος ανιχνεύοντας την κίνηση ενός ατόμου.

Η λειτουργία «HUMAN SENSING <ΑΝΙΧΝΕΥΣΗ ΑΝΘΡΩΠΟΥ>» έχει τις εξής δύο ρυθμίσεις:

MODE (ΛΕΙΤΟΥΡΓΙΑ)	HUMAN SENSING SETTING (ΡΥΘΜΙΣΗ ΑΝΙΧΝΕΥΣΗΣ ΑΝΘΡΩΠΟΥ)	Κανένα άτομο μπροστά από την οθόνη
LIGHT (ΕΛΑΦΡΙΑ)	1	BRIGHTNESS 0 % (ΦΩΤΕΙΝΟΤΗΤΑ 0 %)
DEEP (ΒΑΘΕΙΑ)	2	Λειτουργία εξοικονόμησης ενέργειας

Εικόνα της λειτουργίας ανίχνευσης ανθρώπου

A. Όταν ο αισθητήρας ανιχνεύσει ότι δεν υπάρχει παρουσία ατόμου μπροστά από την οθόνη, η οθόνη παραμένει αναμμένη για το χρονικό διάστημα που έχει οριστεί μέσω «HUMAN SENSING <ΑΝΙΧΝΕΥΣΗ ΑΝΘΡΩΠΟΥ>» → «START TIME <ΧΡΟΝΟΣ ΕΝΑΡΞΗΣ>» (βλ. σελίδα 25).

B. Η οθόνη εμφανίζει μια ειδοποίηση στην οθόνη αφού περάσει το χρονικό διάστημα χωρίς να ανιχνευθεί παρουσία ανθρώπου. Μπορείτε να ρυθμίσετε την οθόνη ειδοποίησης στο «SENSOR INFORMATION <ΠΛΗΡΟΦΟΡΙΕΣ ΑΙΣΘΗΤΗΡΑ>» (βλ. σελίδα 30).

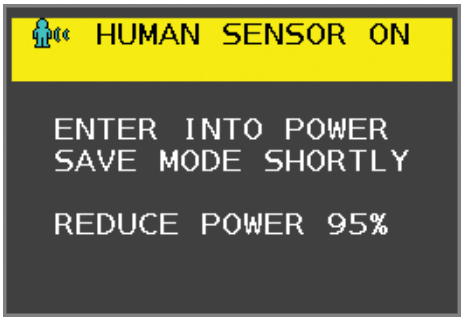

C. Αφού εμφανιστεί η ειδοποίηση, αν έχει οριστεί «LIGHT <ΕΛΑΦΡΙΑ>» για το «HUMAN SENSING <ΑΝΙΧΝΕΥΣΗ ΑΝΘΡΩΠΟΥ>», ο οθόνη σκουραίνει σταδιακά, μέχρι να φτάσει σε φωτεινότητα 0 %.
Αν έχει οριστεί «DEEP <ΒΑΘΕΙΑ>» για το «HUMAN SENSING <ΑΝΙΧΝΕΥΣΗ ΑΝΘΡΩΠΟΥ>», η οθόνη περνά σε λειτουργία εξοικονόμησης ενέργειας.

D. Όταν ο αισθητήρας ανιχνεύσει την επιστροφή κάποιου ατόμου, η οθόνη επανέρχεται αυτόματα από τη λειτουργία εξοικονόμησης ενέργειας στην κανονική λειτουργία.

ΣΥΜΒΟΥΛΗ: Αν έχει οριστεί «LIGHT <ΕΛΑΦΡΙΑ>» για το «HUMAN SENSING <ΑΝΙΧΝΕΥΣΗ ΑΝΘΡΩΠΟΥ>», ο οθόνη φωτίζεται σταδιακά, μέχρι να επανέλθει στην αρχική της φωτεινότητα.

E. Η οθόνη επανέρχεται στην κανονική λειτουργία.

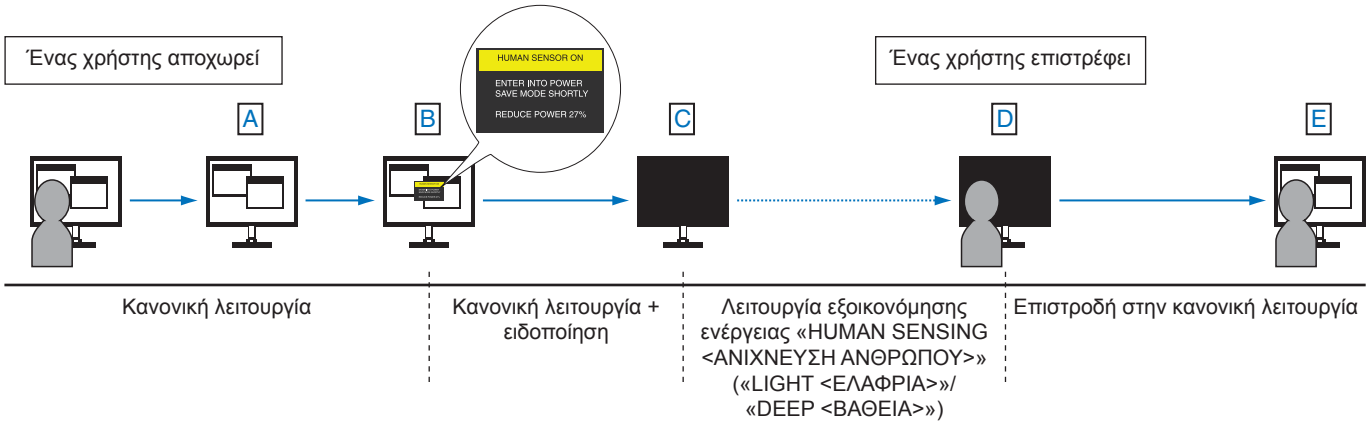

Χρήση της λειτουργίας AUTO BRIGHTNESS (ΑΥΤΟΜΑΤΗ ΦΩΤΕΙΝΟΤΗΤΑ)

Η φωτεινότητα της οθόνης LCD μπορεί να ρυθμιστεί ώστε να αυξάνεται ή να μειώνεται ανάλογα με τον φωτισμό μέσα στο δωμάτιο. Αν το δωμάτιο είναι φωτεινό, η οθόνη γίνεται αντίστοιχα φωτεινή. Αν το δωμάτιο είναι σκοτεινό, τότε η οθόνη σκοτεινιάζει ανάλογα. Ο σκοπός αυτής της λειτουργίας είναι να καταστεί η εμπειρία θέασης πιο άνετη για τα μάτια σε ποικιλία συνθηκών φωτισμού.

SETUP (ΡΥΘΜΙΣΗ)

Χρησιμοποιήστε τις παρακάτω διαδικασίες για να επιλέξετε το εύρος φωτεινότητας που θα χρησιμοποιεί η οθόνη όταν είναι ενεργοποιημένη η λειτουργία «AUTO BRIGHTNESS <ΑΥΤΟΜΑΤΗ ΦΩΤΕΙΝΟΤΗΤΑ>».

1. Ορίστε ένα επίπεδο για τις συνθήκες υψηλού φωτισμού χώρου.

   Αυτό είναι το επίπεδο μέγιστης φωτεινότητας στο οποίο θα φτάσει η οθόνη όταν το επίπεδο φωτισμού του περιβάλλοντος είναι υψηλό. Διαμορφώστε αυτή τη ρύθμιση όταν το δωμάτιο είναι πλέον φωτεινό.
   Επιλέξτε «ON <ΕΝΕΡΓΗ>» στο μενού «AUTO BRIGHTNESS <ΑΥΤΟΜΑΤΗ ΦΩΤΕΙΝΟΤΗΤΑ>» (**Σχήμα 1**). Στη συνέχεια, χρησιμοποιήστε τα μπροστινά πλήκτρα για να μετακινήσετε τον δρομέα στη ρύθμιση «BRIGHTNESS <ΦΩΤΕΙΝΟΤΗΤΑ>». Επιλέξτε το επιθυμητό επίπεδο φωτεινότητας (**Σχήμα 2**).

Σχήμα 1

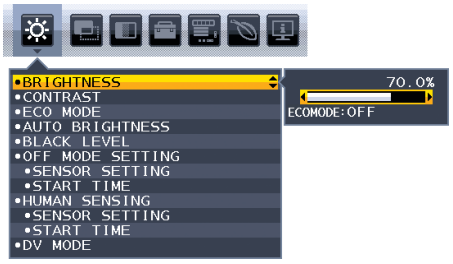

Σχήμα 2

2. Ορίστε ένα επίπεδο για τις συνθήκες χαμηλού φωτισμού χώρου.

   Αυτό είναι το ελάχιστο επίπεδο φωτεινότητας στο οποίο θα φτάσει η οθόνη όταν το επίπεδο φωτισμού του περιβάλλοντος είναι χαμηλό. Σιγουρευτείτε ότι το δωμάτιο είναι στην πλέον σκοτεινή του κατάσταση κατά τον καθορισμό του επιπέδου αυτού.
   Στη συνέχεια, χρησιμοποιήστε τα μπροστινά πλήκτρα για να μετακινήσετε τον δρομέα στη ρύθμιση «BRIGHTNESS <ΦΩΤΕΙΝΟΤΗΤΑ>». Επιλέξτε το επιθυμητό επίπεδο φωτεινότητας (**Σχήμα 3**).

Σχήμα 3

Όταν η λειτουργία «AUTO BRIGHTNESS <ΑΥΤΟΜΑΤΗ ΦΩΤΕΙΝΟΤΗΤΑ>» είναι ενεργοποιημένη, το επίπεδο φωτεινότητας της οθόνης αλλάζει αυτόματα, ανάλογα με τις συνθήκες φωτισμού του χώρου (**Σχήμα 4**).

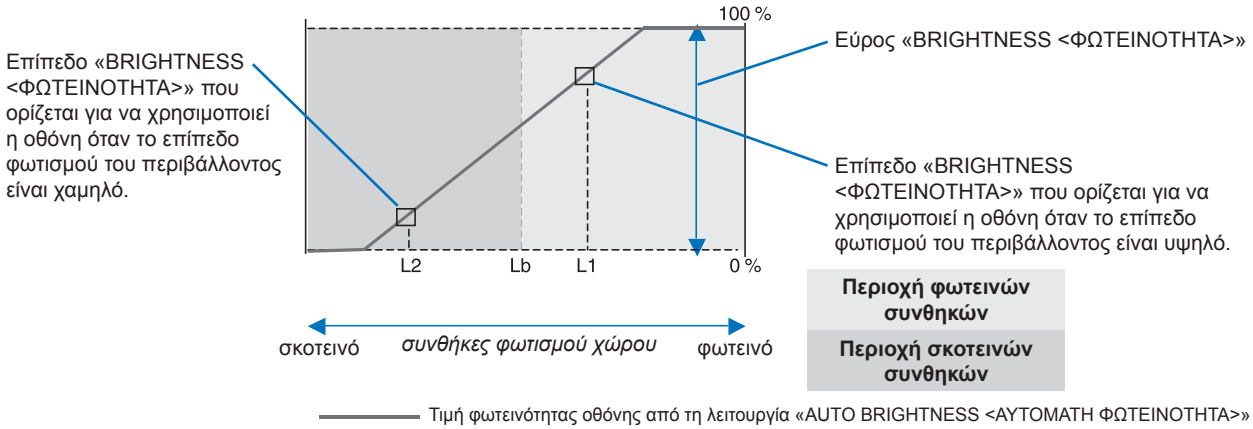

Σχήμα 4

Lb: Όριο μεταξύ συνθηκών φωτεινού και σκοτεινού φωτισμού: εργοστασιακή ρύθμιση
L1: Επίπεδο «BRIGHTNESS <ΦΩΤΕΙΝΟΤΗΤΑ>» που ορίστηκε για να χρησιμοποιεί η οθόνη όταν το επίπεδο φωτισμού του περιβάλλοντος είναι υψηλό (L1>Lb)
L2: Επίπεδο «BRIGHTNESS <ΦΩΤΕΙΝΟΤΗΤΑ>» που ορίστηκε για να χρησιμοποιεί η οθόνη όταν το επίπεδο φωτισμού του περιβάλλοντος είναι χαμηλό (L2<Lb)
Τα επίπεδα L1 και L2 είναι τα επίπεδα φωτεινότητας που ορίστηκαν από το χρήστη για την αντιστάθμιση των αλλαγών στο φωτισμό του περιβάλλοντος.

Χρήση της λειτουργίας ControlSync

Η λειτουργία ControlSync ελέγχει ταυτόχρονα όλες τις δευτερεύουσες οθόνες που είναι συνδεδεμένες στην ίδια κύρια οθόνη. Μπορεί επίσης να ελέγχει μία μόνο δευτερεύουσα οθόνη, αν χρησιμοποιηθεί η λειτουργία [INDIVIDUAL ADJUST] (ΜΕΜΟΝΩΜΕΝΗ ΡΥΘΜΙΣΗ). Συμβουλευτείτε το παρακάτω σχήμα.

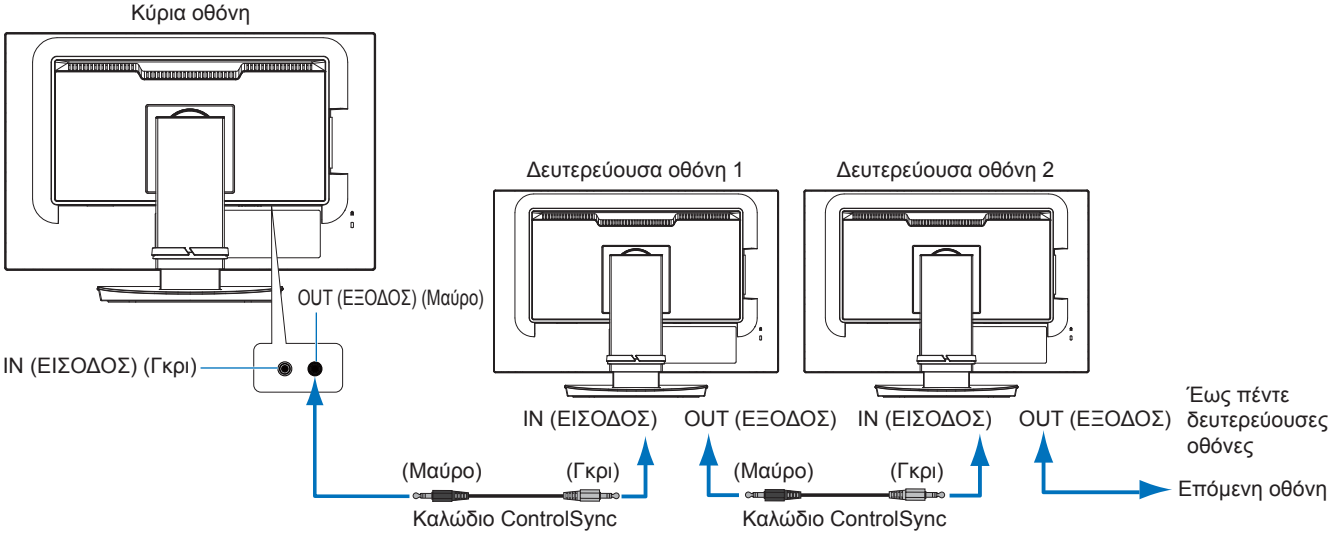

ΣΥΜΒΟΥΛΗ: Στις δευτερεύουσες οθόνες θα εμφανιστεί το εικονίδιο ControlSync στην επάνω αριστερή γωνία του μενού OSD.
Μην συνδέετε τις θύρες ControlSync με καλώδιο από θύρα IN σε IN ή από θύρα OUT σε OUT.
Οι θύρες ControlSync των οθονών πρέπει να συνδέονται πάντα με καλώδιο από θύρα OUT σε IN.
Μην κάνετε σύνδεση «βρόχου» συνδέοντας την τελευταία οθόνη της σειράς και πάλι με την κύρια οθόνη.
Διακόψτε τη λειτουργία και αποσυνδέστε τα καλώδια τροφοδοσίας όλων των οθονών. Συνδέστε τα καλώδια ControlSync, μετά συνδέστε τα καλώδια τροφοδοσίας και τέλος ενεργοποιήστε κάθε οθόνη.

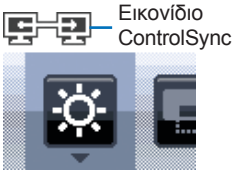

■Έλεγχος όλων των συνδεδεμένων δευτερευουσών οθονών (Συγχρονισμένος έλεγχος):

1. Συνδέστε ένα καλώδιο ControlSync (ø 2,5) στη θύρα ControlSync OUT της κύριας οθόνης και στη θύρα ControlSync IN μιας δευτερεύουσας οθόνης. Υπάρχει η δυνατότητα αλυσιδωτής σύνδεσης έως πέντε οθονών, συνδέοντας τη θύρα ControlSync OUT κάθε οθόνης με τη θύρα ControlSync IN της επόμενης.
2. Ακολουθήστε τα βήματα για τη λειτουργία [DATA COPY] (ΑΝΤΙΓΡΑΦΗ ΔΕΔΟΜΕΝΩΝ) (βλ. σελίδα 30). Όταν προσαρμοστεί μια ρύθμιση στην κύρια οθόνη, αντιγράφεται και στέλνεται αυτόματα στις συνδεδεμένες δευτερεύουσες οθόνες.

■Έλεγχος μιας οθόνης-στόχου (Μεμονωμένη ρύθμιση):

1. Αγγίξτε το πλήκτρο MENU (ΜΕΝΟΥ) για να εμφανιστεί το μενού OSD στην κύρια οθόνη.
2. Αγγίξτε το πλήκτρο > για είσοδο στις ρυθμίσεις [MULTI DISPLAY] (ΠΟΛΛΕΣ ΟΘΟΝΕΣ). Όταν επισημανθεί η επιλογή [TARGET MONITOR NO.] (ΑΡ. ΟΘΟΝΗΣ-ΣΤΟΧΟΥ), ανοίγει ένα μενού για τον αριθμό της δευτερεύουσας οθόνης. Χρησιμοποιήστε το πλήκτρο < ή > για να επιλέξετε τον αριθμό της δευτερεύουσας οθόνης.
   Αν αγγίξετε το πλήκτρο INPUT/SELECT (ΕΙΣΟΔΟΣ/ΕΠΙΛΟΓΗ), κάθε δευτερεύουσα οθόνη εμφανίζει τον αριθμό της.

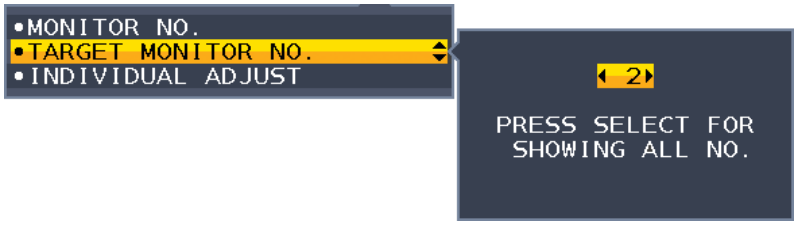

3. Αγγίξτε το πλήκτρο ∨ ή ∧ μέχρι να εμφανιστεί η επιλογή [INDIVIDUAL ADJUST] (ΜΕΜΟΝΩΜΕΝΗ ΡΥΘΜΙΣΗ) και ρυθμίστε την στην τιμή [ON] (ΕΝΕΡΓΗ).

   Ελέγξτε το μενού OSD της δευτερεύουσας οθόνης μέσω των πλήκτρων ελέγχου της κύριας οθόνης.

ΣΥΜΒΟΥΛΗ: Για να απενεργοποιήσετε το [INDIVIDUAL ADJUST] (ΜΕΜΟΝΩΜΕΝΗ ΡΥΘΜΙΣΗ), αγγίξτε ταυτόχρονα τα πλήκτρα INPUT (ΕΙΣΟΔΟΣ) και MENU (ΜΕΝΟΥ).

Οι παρακάτω ρυθμίσεις μπορούν να ελεγχθούν μέσω ControlSync:

		Συγχρονισμένος έλεγχος	Μεμονωμένη ρύθμιση
ECO TOOLS (ΕΡΓΑΛΕΙΑ ΟΙΚΟΛΟΓΙΚΗΣ ΛΕΙΤΟΥΡΓΙΑΣ)	BRIGHTNESS (ΦΩΤΕΙΝΟΤΗΤΑ)*	Ναι	Ναι
	CONTRAST (ΑΝΤΙΘΕΣΗ)	Όχι	Ναι
	ECO MODE (ΟΙΚΟΛΟΓΙΚΗ ΛΕΙΤΟΥΡΓΙΑ)	Ναι	Ναι
	AUTO BRIGHTNESS (ΑΥΤΟΜΑΤΗ ΦΩΤΕΙΝΟΤΗΤΑ)	Ναι	Ναι
	BLACK LEVEL (ΕΝΤΑΣΗ ΜΑΥΡΟΥ ΧΡΩΜΑΤΟΣ)	Όχι	Ναι
	OFF MODE SETTING (ΡΥΘΜΙΣΗ ΕΚΤΟΣ ΛΕΙΤΟΥΡΓΙΑΣ)	Ναι	Ναι
	SENSOR SETTING (OFF MODE SETTING) (ΡΥΘΜΙΣΗ ΑΙΣΘΗΤΗΡΑ (ΡΥΘΜΙΣΗ ΕΚΤΟΣ ΛΕΙΤΟΥΡΓΙΑΣ))	Ναι	Ναι
	START TIME (OFF MODE SETTING) (ΧΡΟΝΟΣ ΕΚΚΙΝΗΣΗΣ (ΡΥΘΜΙΣΗ ΕΚΤΟΣ ΛΕΙΤΟΥΡΓΙΑΣ))	Ναι	Ναι
	HUMAN SENSING (ΑΝΙΧΝΕΥΣΗ ΑΝΘΡΩΠΟΥ)	Ναι	Ναι
	SENSOR SETTING (HUMAN SENSING) (ΡΥΘΜΙΣΗ ΑΙΣΘΗΤΗΡΑ (ΑΝΙΧΝΕΥΣΗ ΑΝΘΡΩΠΟΥ))	Ναι	Ναι
	START TIME (HUMAN SENSING) (ΧΡΟΝΟΣ ΕΚΚΙΝΗΣΗΣ (ΑΝΙΧΝΕΥΣΗ ΑΝΘΡΩΠΟΥ))	Ναι	Ναι
	DV MODE (ΛΕΙΤΟΥΡΓΙΑ DV)	Ναι	Ναι
SCREEN (ΟΘΟΝΗ)	AUTO ADJUST (ΑΥΤΟΜΑΤΗ ΡΥΘΜΙΣΗ ΟΘΟΝΗΣ)	Όχι	Ναι
	AUTO CONTRAST (ΑΥΤΟΜΑΤΗ ΑΝΤΙΘΕΣΗ)	Όχι	Ναι
	LEFT/RIGHT (ΑΡΙΣΤΕΡΑ/ΔΕΞΙΑ)	Όχι	Ναι
	DOWN/UP (ΚΑΤΩ/ΕΠΑΝΩ)	Όχι	Ναι
	H.SIZE (ΟΡΙΖΟΝΤΙΟ ΜΕΓΕΘΟΣ)	Όχι	Ναι
	FINE (ΕΞΑΙΡΕΤΙΚΗ)	Όχι	Ναι
	INPUT RESOLUTION (ΕΥΚΡΙΝΕΙΑ ΕΙΣΟΔΟΥ)	Όχι	Ναι
	VIDEO LEVEL (ΕΠΙΠΕΔΟ ΒΙΝΤΕΟ)	Όχι	Ναι
	OVER SCAN (ΣΑΡΩΣΗ ΕΚΤΟΣ ΟΘΟΝΗΣ)	Όχι	Ναι
	EXPANSION (ΜΕΓΕΘΥΝΣΗ)	Ναι	Ναι
	RESPONSE IMPROVE (ΒΕΛΤΙΩΣΗ ΑΠΟΚΡΙΣΗΣ)	Όχι	Ναι
	SHARPNESS (ΕΥΚΡΙΝΕΙΑ)	Όχι	Ναι
COLOR (ΧΡΩΜΑ)	Color Control System (Σύστημα ελέγχου χρωμάτων)	Ναι	Ναι
	R, G, B, χρωματική απολαβή	Όχι	Ναι
TOOLS (ΕΡΓΑΛΕΙΑ)	VOLUME (ΕΝΤΑΣΗ ΗΧΟΥ)	Ναι	Ναι
	SOUND INPUT (ΕΙΣΟΔΟΣ ΗΧΟΥ)	Όχι	Ναι
	VIDEO DETECT (ΑΝΙΧΝΕΥΣΗ ΟΠΤΙΚΟΥ ΣΗΜΑΤΟΣ)	Όχι	Ναι
	DP OUT MULTISTREAM (MULTISTREAM ΕΞΟΔΟΥ DISPLAYPORT)	Όχι	Ναι
	OFF TIMER (ΧΡΟΝΟΔΙΑΚΟΠΤΗΣ ΑΠΕΝΕΡΓΟΠΟΙΗΣΗΣ)	Ναι	Ναι
	POWER SAVE TIMER (ΧΡΟΝΟΔΙΑΚΟΠΤΗΣ ΕΞΟΙΚΟΝΟΜΗΣΗΣ ΕΝΕΡΓΕΙΑΣ)	Όχι	Ναι
	LED BRIGHTNESS (ΦΩΤΕΙΝΟΤΗΤΑ ΦΩΤΕΙΝΗΣ ΕΝΔΕΙΞΗΣ)	Ναι	Ναι
	DDC/CI	Ναι	Ναι
	USB FUNCTIONALITY (ΛΕΙΤΟΥΡΓΙΕΣ USB)	Όχι	Ναι
	USB SELECTION (ΕΠΙΛΟΓΗ USB)	Όχι	Ναι
	FACTORY PRESET (ΕΡΓΟΣΤΑΣΙΑΚΕΣ ΡΥΘΜΙΣΕΙΣ)	Όχι	Ναι
MENU TOOLS (ΕΡΓΑΛΕΙΑ ΜΕΝΟΥ)	LANGUAGE (ΓΛΩΣΣΑ)	Ναι	Ναι
	OSD TURN OFF (ΑΠΕΝΕΡΓΟΠΟΙΗΣΗ OSD)	Ναι	Ναι
	OSD LOCK OUT (ΚΛΕΙΔΩΜΑ ΤΟΥ OSD)	Ναι	Ναι
	OSD ROTATION (ΠΕΡΙΣΤΡΟΦΗ OSD)	Όχι	Ναι
	HOT KEY (ΠΛΗΚΤΡΟ ΑΜΕΣΗΣ ΛΕΙΤΟΥΡΓΙΑΣ)	Ναι	Ναι
	SIGNAL INFORMATION (ΠΛΗΡΟΦΟΡΙΕΣ ΣΗΜΑΤΟΣ)	Ναι	Ναι
	SENSOR INFORMATION (ΠΛΗΡΟΦΟΡΙΕΣ ΑΙΣΘΗΤΗΡΑ)	Ναι	Ναι
	KEY GUIDE (ΥΠΟΜΝΗΜΑ ΠΛΗΚΤΡΩΝ)	Ναι	Ναι
	DATA COPY (ΑΝΤΙΓΡΑΦΗ ΔΕΔΟΜΕΝΩΝ)	Όχι	Όχι
	CUSTOMIZE SETTING (ΠΡΟΣΑΡΜΟΓΗ ΡΥΘΜΙΣΗΣ)	Όχι	Ναι
MULTI DISPLAY (ΠΟΛΛΕΣ ΟΘΟΝΕΣ)	MONITOR NO. (ΑΡ. ΟΘΟΝΗΣ)	Όχι	Όχι
	TARGET MONITOR NO. (ΑΡ. ΟΘΟΝΗΣ-ΣΤΟΧΟΥ)	Όχι	Όχι
	INDIVIDUAL ADJUST (ΜΕΜΟΝΩΜΕΝΗ ΡΥΘΜΙΣΗ)	Όχι	Όχι
ECO INFORMATION (ΠΛΗΡΟΦΟΡΙΕΣ ΣΧΕΤΙΚΑ ΜΕ ΤΗΝ ΟΙΚΟΛΟΓΙΚΗ ΛΕΙΤΟΥΡΓΙΑ)	CARBON SAVINGS (ΕΞΟΙΚΟΝΟΜΗΣΗ ΑΝΘΡΑΚΑ)	Όχι	Όχι
	CARBON USAGE (ΧΡΗΣΗ ΑΝΘΡΑΚΑ)	Όχι	Όχι
	COST SAVINGS (ΕΞΟΙΚΟΝΟΜΗΣΗ ΑΝΘΡΑΚΑ)	Όχι	Όχι
	CARBON CONVERT SETTING (ΡΥΘΜΙΣΗ ΜΕΤΑΤΡΟΠΗΣ ΑΝΘΡΑΚΑ)	Ναι	Ναι
	CURRENCY SETTING (ΡΥΘΜΙΣΗ ΝΟΜΙΣΜΑΤΟΣ)	Ναι	Ναι
	CURRENCY CONVERT SETTING (ΡΥΘΜΙΣΗ ΜΕΤΑΤΡΟΠΗΣ ΝΟΜΙΣΜΑΤΟΣ)	Ναι	Ναι

Άλλες ρυθμίσεις:

Έλεγχος τροφοδοσίας (διακόπτης DC)
Αισθητήρας φωτισμού περιβάλλοντος
Αποτέλεσμα αισθητήρα ανθρώπου
Σίγαση ήχου

ΣΥΜΒΟΥΛΗ: Μόνο ο αισθητήρας ανθρώπου και ο αισθητήρας φωτισμού περιβάλλοντος της κύριας οθόνης είναι ενεργοί. Μην καλύπτετε αυτούς τους αισθητήρες (βλ. σελίδα 13).
Αφού συνδέσετε όλα τα καλώδια τροφοδοσίας και τα καλώδια ControlSync, βεβαιωθείτε ότι το ControlSync λειτουργεί σωστά, απενεργοποιώντας και μετά ενεργοποιώντας ξανά την κύρια οθόνη.
Μην χρησιμοποιείτε τις υποδοχές ControlSync για οποιονδήποτε άλλο σκοπό από αυτόν για τον οποίο προορίζονται.

* Αυτή η τιμή δεν είναι απευθείας ρυθμιζόμενη τιμή εξόδου. Ρυθμίζεται σχετικά.

Αντιμετώπιση προβλημάτων

■Ζητήματα σήματος εικόνας οθόνης και βίντεο

Δεν υπάρχει εικόνα

- Βεβαιωθείτε ότι το καλώδιο βίντεο είναι πλήρως συνδεδεμένο με την οθόνη και τον υπολογιστή.
- Βεβαιωθείτε ότι η κάρτα οθόνης του υπολογιστή είναι εντελώς τοποθετημένη μέσα στη σχισμή της.
- Βεβαιωθείτε ότι δεν υπάρχει συνδεδεμένος προσαρμογέας μετατροπής DisplayPort. Η οθόνη δεν υποστηρίζει προσαρμογέα μετατροπής DisplayPort.
- Βεβαιωθείτε ότι είναι ενεργοποιημένα και ο υπολογιστής και η οθόνη.
- Η οθόνη μπορεί να βρίσκεται σε λειτουργία εξοικονόμησης ενέργειας. Η οθόνη μεταβαίνει αυτόματα σε κατάσταση αναμονής μετά από το προκαθορισμένο χρονικό διάστημα αφού χαθεί το σήμα βίντεο.
- Αν η τρέχουσα σύνδεση ακροδέκτη εισόδου δεν έχει ενεργό σήμα εισόδου, αγγίξτε το πλήκτρο INPUT/SELECT (ΕΙΣΟΔΟΣ/ΕΠΙΛΟΓΗ) για να αλλάξετε είσοδο.
- Αν στο μενού OSD η ρύθμιση «VIDEO DETECT <ΑΝΙΧΝΕΥΣΗ ΒΙΝΤΕΟ>» έχει ρυθμιστεί σε «NONE <ΚΑΜΙΑ>», αλλάξτε τη ρύθμιση σε «FIRST <ΠΡΩΤΗ>».
- Βεβαιωθείτε ότι έχετε επιλέξει μια συμβατή επιλογή ευκρίνειας για την κάρτα οθόνης ή το χρησιμοποιούμενο σύστημα. Σε περίπτωση αμφιβολίας, ανατρέξτε στο εγχειρίδιο χρήσης της κάρτας οθόνης ή του συστήματος για να αλλάξετε την επιλογή ευκρίνειας.
- Ελέγξτε την οθόνη και την κάρτα οθόνης ως προς τη συμβατότητα και τον προτεινόμενο χρονισμό σήματος.
- Ελέγξτε μήπως είναι στραβωμένος ο σύνδεσμος ας του καλωδίου σήματος ή στραβωμένες οι ακίδες του.
- Βεβαιωθείτε ότι η συνδεδεμένη συσκευή έχει έξοδο σήματος προς την οθόνη.
- Αν το LED στην πρόσοψη έχει σκούρο μπλε χρώμα, ελέγξτε την κατάσταση της λειτουργίας «OFF MODE SETTING <ΡΥΘΜΙΣΗ ΛΕΙΤΟΥΡΓΙΑΣ ΑΠΕΝΕΡΓΟΠΟΙΗΣΗΣ>» (βλ. σελίδα 24) ή «HUMAN SENSING <ΑΝΙΧΝΕΥΣΗ ΑΝΘΡΩΠΟΥ>» (βλ. σελίδα 25).
- Όταν χρησιμοποιείτε καλώδιο USB-C για τη σύνδεση ενός υπολογιστή στην οθόνη, ελέγξτε αν η συνδεδεμένη θύρα του υπολογιστή συμμορφώνεται με το πρότυπο DisplayPort Alt Mode.
- Όταν χρησιμοποιείτε καλώδιο USB-C για τη σύνδεση ενός υπολογιστή στην οθόνη, ελέγξτε αν το καλώδιο USB-C συμμορφώνεται με το πρότυπο SuperSpeed USB.
- Η οθόνη θα απενεργοποιηθεί αυτόματα από τη λειτουργία «POWER SAVE TIMER <ΧΡΟΝΟΔΙΑΚΟΠΤΗΣ ΕΞΟΙΚΟΝΟΜΗΣΗΣ ΕΝΕΡΓΕΙΑΣ>» όταν η ρύθμιση «POWER SAVE TIMER <ΧΡΟΝΟΔΙΑΚΟΠΤΗΣ ΕΞΟΙΚΟΝΟΜΗΣΗΣ ΕΝΕΡΓΕΙΑΣ>» είναι στο «ON <ΕΝΕΡΓΗ>» και συνεχίζει σε λειτουργία εξοικονόμησης ενέργειας για 2 ώρες. Αγγίξτε το πλήκτρο λειτουργίας.

Παραμονή ειδώλου

- Μην προβάλλετε μια ακίνητη εικόνα για μεγάλο χρονικό διάστημα, καθώς αυτό μπορεί να προκαλέσει υπολειπόμενη εικόνα (βλ. σελίδα 10).

Η επιλεγμένη ευκρίνεια δεν εμφανίζεται κανονικά

- Αν η ευκρίνεια που ορίσατε βρίσκεται εκτός πεδίου τιμών, θα εμφανιστεί ένα προειδοποιητικό παράθυρο «OUT OF RANGE <ΕΚΤΟΣ ΕΥΡΟΥΣ ΤΙΜΩΝ>». Ρυθμίστε την υποστηριζόμενη ευκρίνεια στον συνδεδεμένο υπολογιστή.

Η εικόνα είναι ασταθής, με προβληματική εστίαση ή τρεμοπαίζει

- Βεβαιωθείτε ότι το καλώδιο βίντεο είναι πλήρως συνδεδεμένο με την οθόνη και τον υπολογιστή.
- Χρησιμοποιήστε τα πλήκτρα ρύθμισης εικόνας OSD για να εστιάσετε και να ρυθμίσετε την εικόνα αυξάνοντας ή μειώνοντας τη ρύθμιση [FINE] (ΜΙΚΡΟΡΡΥΘΜΙΣΗ).
  Όταν αλλάξετε λειτουργία οθόνης, ενδέχεται να χρειαστεί να προσαρμόσετε ξανά τις ρυθμίσεις προσαρμογής εικόνας στο μενού της οθόνης.
- Ελέγξτε την οθόνη και την κάρτα οθόνης ως προς τη συμβατότητα και τον προτεινόμενο χρονισμό σήματος.
- Αν το κείμενό σας εμφανίζεται αλλοιωμένο, αλλάξτε τον τρόπο απεικόνισης σε «non-interlace» και χρησιμοποιήστε ρυθμό ανανέωσης 60 Hz.

Η εικόνα δεν είναι φωτεινή

- Αν η φωτεινότητα έχει διακυμάνσεις, βεβαιωθείτε ότι η ρύθμιση «DV MODE <ΛΕΙΤΟΥΡΓΙΑ DV>» είναι «STANDARD <ΤΥΠΙΚΗ>».
- Βεβαιωθείτε ότι η λειτουργία «ECO MODE <ΟΙΚΟΛΟΓΙΚΗ ΛΕΙΤΟΥΡΓΙΑ>» και η ρύθμιση «AUTO BRIGHTNESS <ΑΥΤΟΜΑΤΗ ΦΩΤΕΙΝΟΤΗΤΑ>» είναι απενεργοποιημένες.
- Αν η φωτεινότητα παρουσιάζει διακυμάνσεις, βεβαιωθείτε ότι η λειτουργία «AUTO BRIGHTNESS <ΑΥΤΟΜΑΤΗ ΦΩΤΕΙΝΟΤΗΤΑ>» είναι απενεργοποιημένη.
- Βεβαιωθείτε ότι το καλώδιο βίντεο είναι πλήρως συνδεδεμένο με την οθόνη και τον υπολογιστή.
- Η υποβάθμιση της φωτεινότητας LCD συμβαίνει λόγω παρατεταμένης χρήσης ή λόγω συνθηκών υπερβολικού ψύχους.
- Όταν χρησιμοποιείτε σύνδεσμο εισόδου HDMI, αλλάξτε το «VIDEO LEVEL <ΕΠΙΠΕΔΟ ΒΙΝΤΕΟ>» (βλ. σελίδα 26).

Η εικόνα δεν έχει το σωστό μέγεθος

- Χρησιμοποιήστε τα πλήκτρα ελέγχου ρύθμισης εικόνας του OSD για να αυξήσετε ή να μειώσετε τη ρύθμιση Coarse (Μέγεθος κόκκου).
- Βεβαιωθείτε ότι έχετε επιλέξει έναν από τους βασικούς υποστηριζόμενους χρονισμούς για την κάρτα οθόνης στο χρησιμοποιούμενο σύστημα. (Συμβουλευθείτε το εγχειρίδιο του συστήματος ή της κάρτας οθόνης για την υποστηριζόμενη ευκρίνεια και για να αλλάξετε τις ρυθμίσεις.)
- Όταν χρησιμοποιείτε σύνδεσμο εισόδου HDMI, αλλάξτε το «OVER SCAN <ΣΑΡΩΣΗ ΕΚΤΟΣ ΟΘΟΝΗΣ>» (βλ. σελίδα 27).

Μεταβολές στη φωτεινότητα με το πέρασμα του χρόνου

- Θέστε το «AUTO BRIGHTNESS <ΑΥΤΟΜΑΤΗ ΦΩΤΕΙΝΟΤΗΤΑ>» στη θέση «OFF <ΑΝΕΝΕΡΓΗ>» και ρυθμίστε το «BRIGHTNESS <ΦΩΤΕΙΝΟΤΗΤΑ>».
- Αλλάξτε το «DV MODE <ΛΕΙΤΟΥΡΓΙΑ DV>» σε «STANDARD <ΤΥΠΙΚΗ>» και ρυθμίστε το «BRIGHTNESS <ΦΩΤΕΙΝΟΤΗΤΑ>».

ΣΥΜΒΟΥΛΗ: Όταν η ρύθμιση «AUTO BRIGHTNESS <ΑΥΤΟΜΑΤΗ ΦΩΤΕΙΝΟΤΗΤΑ>» είναι «ON <ΕΝΕΡΓΗ>», η οθόνη προσαρμόζει αυτόματα τη φωτεινότητα ανάλογα με το περιβάλλον.
Όταν η φωτεινότητα του περιβάλλοντος αλλάζει, αλλάζει επίσης και η οθόνη.
Όταν η λειτουργία «DV MODE <ΛΕΙΤΟΥΡΓΙΑ DV>» είναι ρυθμισμένη σε «DYNAMIC <ΔΥΝΑΜΙΚΗ>», η οθόνη προσαρμόζει αυτόματα τη φωτεινότητα, ανάλογα με το σήμα βίντεο.

Το μενού OSD εμφανίζεται περιεστραμμένο

- Ελέξτε τη ρύθμιση «OSD ROTATION <ΠΕΡΙΣΤΡΟΦΗ OSD>».

Δεν υπάρχει εικόνα στη σύνδεση πολλών οθονών

- Βεβαιωθείτε ότι η ευκρίνεια είναι χαμηλότερη από τη συνιστώμενη ρύθμιση ευκρίνειας.
- Βεβαιωθείτε ότι η κάρτα οθόνης υποστηρίζει MST (μεταφορά multi-stream).
- Ο αριθμός των οθονών που μπορούν να συνδεθούν αλυσιδωτά μέσω SST (μεταφορά απλής ροής) εξαρτάται από τον περιορισμό περιεχομένου HDCP.
- Χρησιμοποιείτε πιστοποιημένο καλώδιο DisplayPort.

■Θέματα υλικού

Το πλήκτρο POWER δεν ανταποκρίνεται

- Αποσυνδέστε το καλώδιο τροφοδοσίας της οθόνης από την πρίζα για να κλείσετε την οθόνη και να γίνει επαναφορά της.

Η λυχνία λειτουργίας της οθόνης δεν ανάβει (δεν είναι ορατό το μπλε ή πορτοκαλί χρώμα)

- Βεβαιωθείτε ότι το καλώδιο τροφοδοσίας είναι σωστά συνδεδεμένο στην οθόνη και την πρίζα και βεβαιωθείτε ότι ο διακόπτης τροφοδοσίας της οθόνης είναι ενεργοποιημένος.
- Αυξήστε τη ρύθμιση «LED BRIGHTNESS <ΦΩΤΕΙΝΟΤΗΤΑ LED>».

Δεν υπάρχει εικόνα

- Αν δεν εμφανίζεται βίντεο στην οθόνη, απενεργοποιήστε την και ενεργοποιήστε την ξανά με το πλήκτρο POWER.
- Βεβαιωθείτε ότι ο υπολογιστής δε βρίσκεται σε λειτουργία εξοικονόμησης ενέργειας, αγγίζοντας το συνδεδεμένο πληκτρολόγιο ή ποντίκι.
- Όταν γίνεται χρήση DisplayPort, ορισμένες κάρτες οθόνης δεν πραγματοποιούν έξοδο σημάτων εικόνας σε λειτουργίες χαμηλής ευκρίνειας όταν η οθόνη σβήνει και μετά ανάβει ή αποσυνδέεται και μετά συνδέεται με το καλώδιο τροφοδοσίας AC.
- Όταν χρησιμοποιείτε σύνδεσμο εισόδου HDMI, αλλάξτε το «OVER SCAN <ΣΑΡΩΣΗ ΕΚΤΟΣ ΟΘΟΝΗΣ>» (βλ. σελίδα 26).
- Βεβαιωθείτε ότι το «VIDEO DETECT <ΑΝΙΧΝΕΥΣΗ ΣΗΜΑΤΟΣ ΒΙΝΤΕΟ>» έχει οριστεί σε «NONE <ΚΑΜΙΑ>» (βλ. σελίδα 28).
- Βεβαιωθείτε ότι το «USB FUNCTIONALITY <ΛΕΙΤΟΥΡΓΙΕΣ USB>» είναι ρυθμισμένο σε «ON <ΕΝΕΡΓΗ>» (βλ. σελίδα 28).

Δεν υπάρχει ήχος

- Ελέγξτε μήπως είναι ενεργοποιημένη η λειτουργία «MUTE <ΣΙΓΑΣΗ>».
- Ελέγξτε μήπως το «VOLUME <ΕΝΤΑΣΗ ΗΧΟΥ>» έχει ρυθμιστεί στην ελάχιστη τιμή.
- Ελέγξτε αν ο υπολογιστής υποστηρίζει σήμα ήχου μέσω DisplayPort, HDMI ή USB-C.
- Συνδέστε τα ακουστικά στην οθόνη.

Ο διανομέας USB δεν λειτουργεί

- Βεβαιωθείτε ότι το καλώδιο USB έχει συνδεθεί σωστά. Ανατρέξτε στο εγχειρίδιο χρήσης της συσκευής USB.
- Ελέγξτε αν η θύρα εξόδου USB της οθόνης είναι συνδεδεμένη στη θύρα εισόδου USB του υπολογιστή και βεβαιωθείτε ότι ο υπολογιστής είναι ενεργοποιημένος.
- Βεβαιωθείτε ότι το καλώδιο USB-C έχει συνδεθεί σωστά.
- Ελέγξτε τις ρυθμίσεις «USB FUNCTIONALITY <ΛΕΙΤΟΥΡΓΙΕΣ USB>» (βλ. σελίδα 28).
- Κλείστε και ανοίξτε ξανά τον διακόπτη τροφοδοσίας.

Ο αισθητήρας ανθρώπου δεν λειτουργεί

- Βεβαιωθείτε ότι δεν υπάρχει κάποιο αντικείμενο μπροστά από τον αισθητήρα ανθρώπου.
- Βεβαιωθείτε ότι δεν υπάρχει εξοπλισμός που εκπέμπει υπέρυθρες ακτίνες μπροστά από την οθόνη.

Το ControlSync δεν λειτουργεί

- Βεβαιωθείτε ότι το καλώδιο ControlSync είναι σωστά συνδεδεμένο.
- Βεβαιωθείτε ότι το καλώδιο ControlSync δεν έχει συνδεθεί σε «βρόχο».
- Η κύρια οθόνη πρέπει να συνδέεται μόνο μέσω της υποδοχής ControlSync OUT.
- Χρησιμοποιήστε τα παρεχόμενα καλώδια ControlSync.
- Μπορείτε να χρησιμοποιήσετε έως πέντε δευτερεύουσες οθόνες μέσω ControlSync.

Μια συσκευή USB Type-C δεν λειτουργεί

Εμφανίστηκε η ένδειξη «Warning: Remove USB-C cable <Προειδοποίηση: Αφαιρέστε το καλώδιο USB-C>» στο OSD.

- Η οθόνη εντόπισε μη φυσιολογική τάση ή ρεύμα στη θύρα USB Type-C. Αφαιρέστε αμέσως το καλώδιο USB-C.

Δεν υπάρχει εικόνα

- Βεβαιωθείτε ότι το «USB FUNCTIONALITY <ΛΕΙΤΟΥΡΓΙΕΣ USB>» είναι ρυθμισμένο σε «ON <ΕΝΕΡΓΗ>» (βλ. σελίδα 28).
- Ελέγξτε εάν η συνδεδεμένη συσκευή USB Type-C συμμορφώνεται με τη λειτουργία DisplayPort Alt σε USB Type-C.
- Ελέγξτε αν το καλώδιο USB C συμμορφώνεται με το πρότυπο SuperSpeed USB.

Η φόρτιση δεν ξεκινά ή είναι ασταθής.

- Βεβαιωθείτε ότι το «USB FUNCTIONALITY <ΛΕΙΤΟΥΡΓΙΕΣ USB>» είναι ρυθμισμένο σε «ON <ΕΝΕΡΓΗ>» (βλ. σελίδα 28).
- Ελέγξτε εάν η συνδεδεμένη συσκευή USB Type-C συμμορφώνεται με το USB Power Delivery.
- Ελέγξτε αν το καλώδιο USB C συμμορφώνεται με το πρότυπο USB Power Delivery.
- Η οθόνη ενδέχεται να έχει υπερβολική τάση ή υπερβολικό ρεύμα στη θύρα USB Type-C. Αφαιρέστε αμέσως το καλώδιο USB-C.
- Αν συνεχίζετε να έχετε πρόβλημα, αποσυνδέστε το καλώδιο τροφοδοσίας της οθόνης από την πρίζα εναλλασσόμενου ρεύματος και, στη συνέχεια, αφαιρέστε το καλώδιο USB-C. Επανασυνδέστε το καλώδιο τροφοδοσίας και, στη συνέχεια, το καλώδιο USB-C.

Προδιαγραφές

■Συμβατός χρονισμός σήματος

Ο παρακάτω πίνακας παρουσιάζει τον τυπικό εργοστασιακά προκαθορισμένο χρονισμό σήματος για κάθε τύπο σύνδεσης. Ορισμένες κάρτες οθόνης ίσως να μην μπορούν να υποστηρίξουν την επιθυμητή ευκρίνεια για σωστή αναπαραγωγή της εικόνας με την επιλεγμένη σύνδεση. Η οθόνη θα προβάλλει τη σωστή εικόνα κάνοντας αυτόματη ρύθμιση του εργοστασιακά προεπιλεγμένου χρονισμού σήματος.

<Βασικοί υποστηριζόμενοι χρονισμοί>

Ευκρίνεια			Κατακόρυφη συχνότητα	Σημειώσεις
H		V		
640	x	480	60/72/75 Hz	
720	x	400	70 Hz	
720	x	480	60 Hz	
720	x	576	50 Hz	
800	x	600	56/60/72/75 Hz	SVGA
1024	x	768	60/70/75 Hz	XGA
1280	x	720	50/60 Hz	720p
1280	x	960	60/75 Hz	
1280	x	1024	60/75 Hz	SXGA
1440	x	900	60 Hz	
1680	x	1050	60 Hz	
1920	x	1080	50/60 Hz	1080p, Συνιστάται (60 Hz)

Το πεπλεγμένο σήμα δεν υποστηρίζεται.

ΣΥΜΒΟΥΛΗ: Όταν η επιλεγμένη ευκρίνεια της οθόνης δεν είναι εγγενής ευκρίνεια του πάνελ, τα προβαλλόμενα περιεχόμενα κειμένου στην οθόνη επεκτείνονται οριζόντια ή κατακόρυφα, ώστε να απεικονιστεί ή μη εγγενής ευκρίνεια σε ολόκληρη την οθόνη. Αυτή η επέκταση γίνεται με τη βοήθεια τεχνολογιών διορθωτικής ευκρίνειας, οι οποίες είναι συνήθεις και χρησιμοποιούνται ευρέως σε συσκευές επίπεδης οθόνης.

■Προδιαγραφές προϊόντος

Μοντέλο		EA242F	EA272F
Προϊόν		ΟΘΟΝΗ LCD	
Εξάρτημα LCD		23.8 class (Διαγώνιος 60,47 cm) Active matrix, τρανζίστορ λεπτής μεμβράνης (TFT) οθόνη υγρών κρυστάλλων (LCD)	27 class (Διαγώνιος 68,60 cm) Active matrix, τρανζίστορ λεπτής μεμβράνης (TFT) οθόνη υγρών κρυστάλλων (LCD)
Μέγ. ανάλυση (pixel)		1920 x 1080	
Μέγ. χρώματα		Περίπου 16,7 εκατομμύρια χρώματα	
Βήμα pixel		0,275 mm (Y) x 0,275 mm (V)	0,311 mm (Y) x 0,311 mm (V)
Φωτεινότητα (τυπική)*1		250 cd/m2	
Αναλογία αντίθεσης (τυπική)*1		1000:1 (5000:1, DV MODE «DYNAMIC <ΔΥΝΑΜΙΚΗ>»)	
Γωνία θέασης		178° δεξιά/αριστερά, 178° πάνω/κάτω (αντίθεση αντίθεσης ≥ 10)	
Χρόνος απόκρισης (τυπικός)		14 ms (Γκρι προς Γκρι) «RESPONSE IMPROVE <ΒΕΛΤΙΩΣΗ ΑΠΟΚΡΙΣΗΣ>» «OFF <ΑΝΕΝΕΡΓΗ>» 6 ms (Γκρι προς Γκρι) «RESPONSE IMPROVE <ΒΕΛΤΙΩΣΗ ΑΠΟΚΡΙΣΗΣ>» «ON <ΕΝΕΡΓΗ>»	
Ενεργή περιοχή οθόνης		527,0 mm (Π) x 296,46 mm (Y)	597,9 mm (Π) x 336,3 mm (Y)
Αναλογία αποτελεσματικού pixel*3		≥ 99,9997%	≥ 99,9997%
Τερματικά εισόδου	HDMI	HDMI x 1 (HDCP 1.4) Βίντεο: Digital RGB, Digital YCbCr (4:4:4/4:2:2) Ήχος: PCM 32, 44,1, 48 KHz (16/20/24 bit), 2 καναλιών	
	Θύρα εμφάνισης	DisplayPort Ver.1.2 x 1 (HDCP 1.3) Βίντεο: Digital RGB Ήχος: PCM 32, 44,1, 48 KHz (16/20/24 bit), 2 καναλιών	
	VGA	Mini D-Sub 15 ακίδων x 1 Βίντεο: Αναλογικό RGB (0,7 Vp-p / 75 Ω) Συγχρονισμός: Χωριστός συγχρονισμός Επίπεδο TTL Θετικό/Αρνητικό Συγχρονισμός Composite Επίπεδο TTL Θετικό/Αρνητικό Συγχρονισμός στο πράσινο (Βίντεο 0,7 Vp-p και Συγχρονισμός αρνητικός 0,3 Vp-p)	
	USBType-C (εξόδου)	USB Type-C x 1 (λειτουργία DP alt., Power Delivery) Βίντεο: Ψηφιακό RGB, DisplayPort Έκδ.1.2 (HDCP 1.3) Ήχος: PCM 32, 44,1, 48 KHz (16/20/24 bit), 2 καναλιών Δεδομένα USB: upstream USB3.2 Gen1 Απόδοση ισχύος USB: 20 V – 3,25 A μέγ.	
Τερματικά εξόδου	Θύρα εμφάνισης (MST/SST)	DisplayPort Ver.1.2 x 1 (HDCP 1.3) Βίντεο: Digital RGB (Είσοδος: DisplayPort/USB Type-C) Ήχος: PCM 32, 44,1, 48 KHz (16/20/24 bit), 2 καναλιών	
	Ακουστικό	Mini-jack στερεοφωνικό φ3,5 mm x 1 Ήχος: Αναλογική έξοδος	
Θύρα USB	Ανάντη	Type-B x 1 (USB3.1 Gen1) Type-C x 1 (λειτουργία DP alt USB., USB3.2 Gen1, Απόδοση ισχύος USB: 20 V – 3,25 A μέγ.	
	Εισόδου	Type-A x 3 (USB3.1 Gen1), 5 V – 0,9 A μέγ.	
ControlSync	ΕΙΣΟΔΟΣ	Micro-jack στερεοφωνικό φ2,5 mm x 1 Ήχος:	
	ΕΞΟΔΟΣ	Micro-jack στερεοφωνικό φ2,5 mm x 1 Ήχος:	
Ηχείο		1 W + 1 W	
Ηλεκτρική τροφοδοσία		AC 100 - 240 V, 1,40 - 0,70 A, 50/60 Hz	
Λειτουργική	Θερμοκρασία	5 ~ 35°C/41 ~ 95°F	
	Υγρασία	20 ~ 80% (χωρίς συμπύκνωση)	
	Υψόμετρο	≤ 5000 m	
Χώρος αποθήκευσης	Θερμοκρασία	-10°C έως 60°C/14°F έως 140°F	
	Υγρασία	10% ~ 85% (χωρίς συμπύκνωση)	
Κατανάλωση ενέργειας (Κανονική λειτουργία*5/ Λειτουργία αναμονής*6/Λειτουργία απενεργοποίησης)		118 W 19 W/0,30 W/0,25 W	
Διαστάσεις*2	Με τη βάση	Περίπου 537,7 mm (Π) x 250,0 mm (Β) x 336,2 mm – 486,2 mm (Y)	Περίπου 610,2 mm (Π) x 250,0 mm (Β) x 376,9 mm – 526,9 mm (Y)
	Χωρίς τη βάση	Περίπου 537,7 mm (Π) x 46,6 mm (Β) x 319,1 mm (Y)	Περίπου 610,2 mm (Π) x 46,6 mm (Β) x 359,8 mm (Y)
Ρύθμιση βάσης	Ύψος	150 mm (Οριζόντια), 60,0 mm (Κατακόρυφα)	150 mm (Οριζόντια), 23,6 mm (Κατακόρυφα)
	Κλίση*4/Αλλαγή προσανατολισμού/ Αλλαγή κατεύθυνσης	Πάνω 35° Κάτω 5°/±90°/±170°	Πάνω 35° Κάτω 5°/±90°/±170°
Βάρος		Περίπου 4,5 κιλά (9,9 λίβρες) (μόνο οθόνη) Περίπου 7,0 κιλά (15,4 λίβρες) (με τη βάση συνδεδεμένη)	Περίπου 5,8 κιλά (12,8 λίβρες) (μόνο οθόνη) Περίπου 9,2 κιλά (20,3 λίβρες) (με τη βάση συνδεδεμένη)

ΣΥΜΒΟΥΛΗ: Οι τεχνικές προδιαγραφές υπόκεινται σε αλλαγές χωρίς ειδοποίηση.

*1: Η αναλογία φωτεινότητας και αντίθεσης θα εξαρτηθεί από τη λειτουργία εισόδου και άλλες ρυθμίσεις εικόνας. Το επίπεδο φωτεινότητας θα μειωθεί με την πάροδο του χρόνου. Λόγω της φύσης του εξοπλισμού, δεν είναι δυνατό να διατηρηθεί με ακρίβεια ένα σταθερό επίπεδο φωτεινότητας.
*2: Εξαιρούνται οι προεξοχές.
*3: Παρόλο που η οθόνη LCD αυτού του προϊόντος είναι κατασκευασμένη με υψηλή ακρίβεια, ενδέχεται να υπάρχουν αναποτελεσματικά pixel, όπως αυτά που δεν ανάβουν ποτέ ή ανάβουν συνεχώς. «Αναλογία αποτελεσματικού pixel» σημαίνει την αναλογία του αριθμού των αποτελεσματικών pixel (αφαιρώντας τον αριθμό των αναποτελεσματικών pixel από τον ακέραιο αριθμό των pixel) έναντι του ακέραιου αριθμού pixel στην οθόνη LCD. Λάβετε υπόψη ότι η παρουσία αναποτελεσματικών pixel δεν σημαίνει αστοχία της οθόνης LCD.
*4: Συμπεριλαμβάνεται όταν η οθόνη είναι εγκατεστημένη σε εύκαμπτο βραχίονα.
*5: Εργοστασιακή ρύθμιση.
*6: Όταν δεν υπάρχουν είσοδοι σήματος. Χρόνος για λειτουργία διαχείρισης ενέργειας: Λιγότερο από 1 λεπτό.

■Σχέδια διαστάσεων

Σημειώστε ότι οι τιμές που εμφανίζονται είναι κατά προσέγγιση.

[EA242F] (Μονάδα: mm)

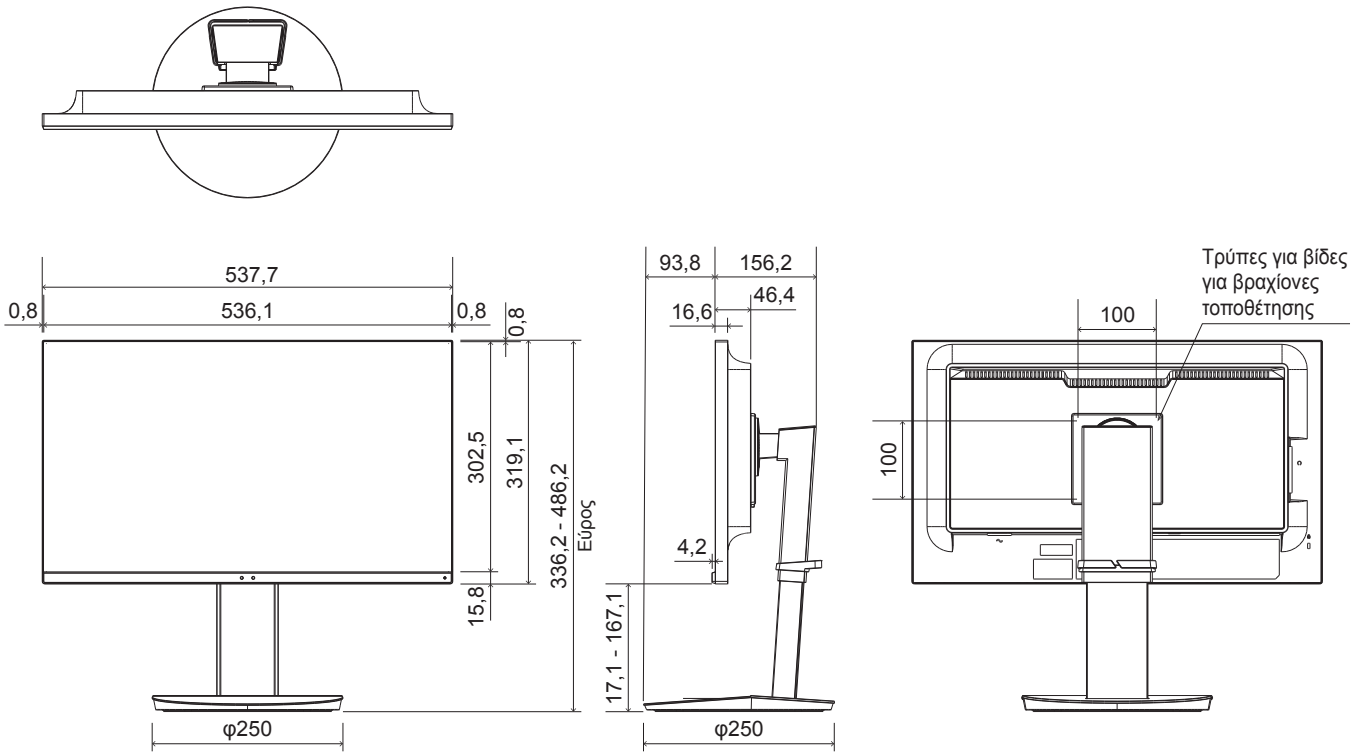

[EA272F] (Μονάδα: mm)

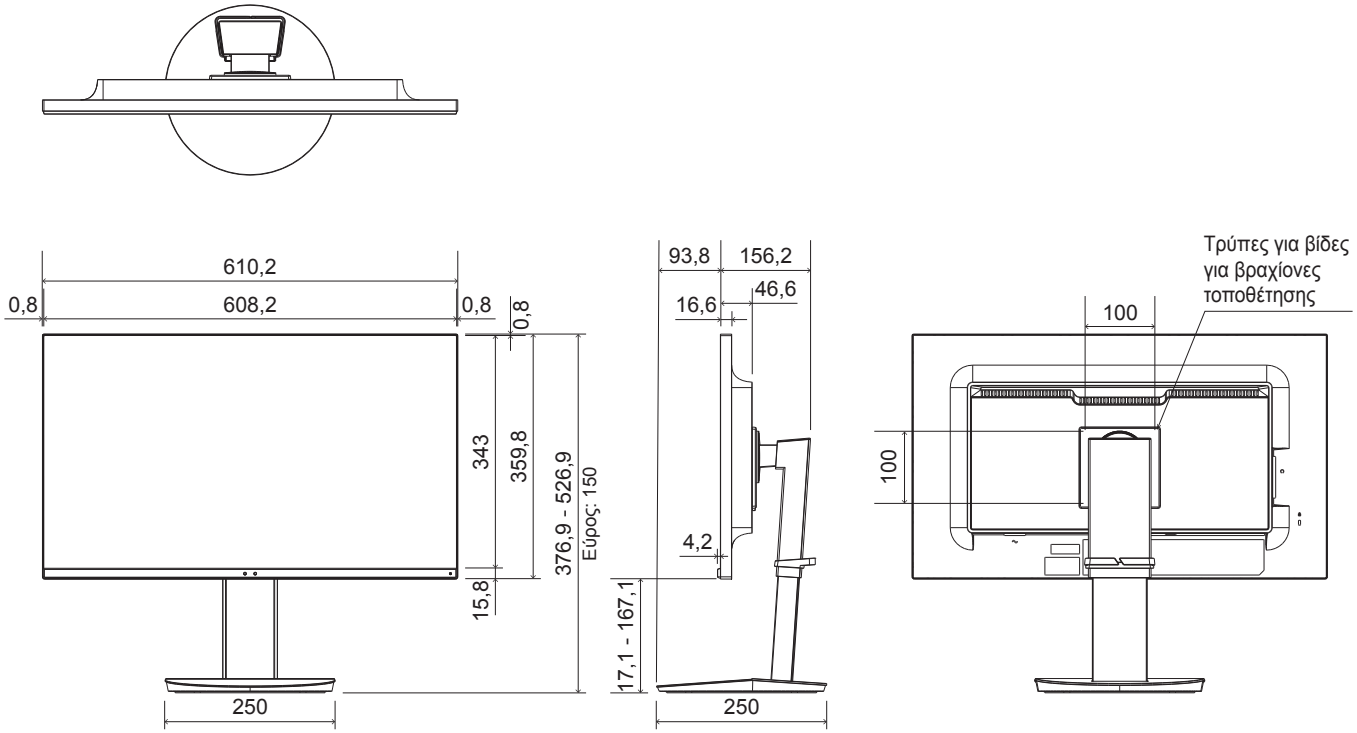

Προφυλάξεις τοποθέτησης

- Οπότε μετακινείτε την οθόνη, πρέπει οπωσδήποτε να την κρατάτε από τις πλαϊνές πλευρές ή από την κάτω πλευρά της. Δεν πρέπει να την πιάνετε από την οθόνη υγρών κρυστάλλων (LCD) ή από τα κουμπιά της. Αλλιώς, υπάρχει κίνδυνος πρόκλησης ζημιάς, βλάβης ή τραυματισμού.
- Για να στερεώσετε ένα στήριγμα συμβατό με το πρότυπο VESA, χρησιμοποιήστε βίδες M4 με μήκος 6 mm έως 10 mm μεγαλύτερο από το πάχος του στηρίγματος.

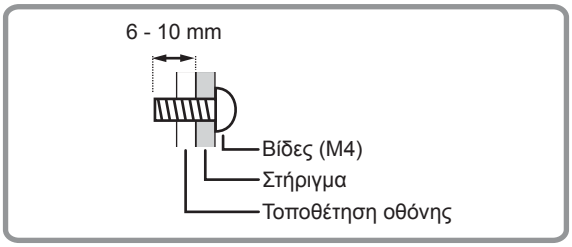

- Βεβαιωθείτε ότι χρησιμοποιείτε ένα στήριγμα επιτοίχιας τοποθέτησης που έχει σχεδιαστεί ή προορίζεται για την τοποθέτηση της οθόνης.
- Αυτή η οθόνη και το στήριγμα πρέπει να εγκατασταθούν σε τοίχο που μπορεί να αντέξει τουλάχιστον 4 φορές ή περισσότερο το βάρος της οθόνης.
  Τοποθετήστε με την καταλληλότερη μέθοδο για το υλικό και τη δομή.
- Μην χρησιμοποιείτε παλμικό κατσαβίδι.
- Μην χρησιμοποιείτε για την εγκατάσταση άλλες οπές βιδών εκτός από αυτές των στηριγμάτων, που βρίσκονται στο πίσω μέρος της οθόνης.

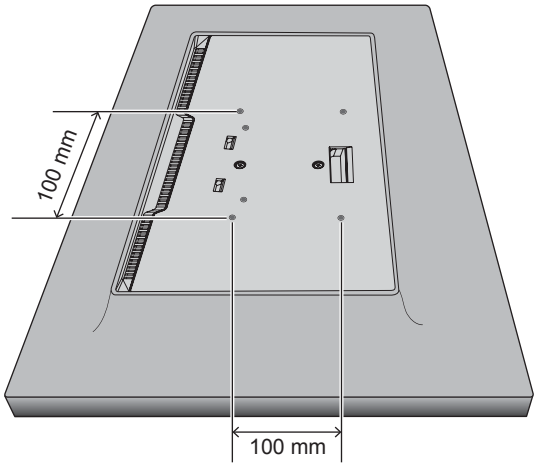

Τρύπες για βίδες για βραχίονες τοποθέτησης

- Κατά την εγκατάσταση, ελέγξτε τη γωνία κλίσης στις Προδιαγραφές προϊόντος (σελίδα 43).

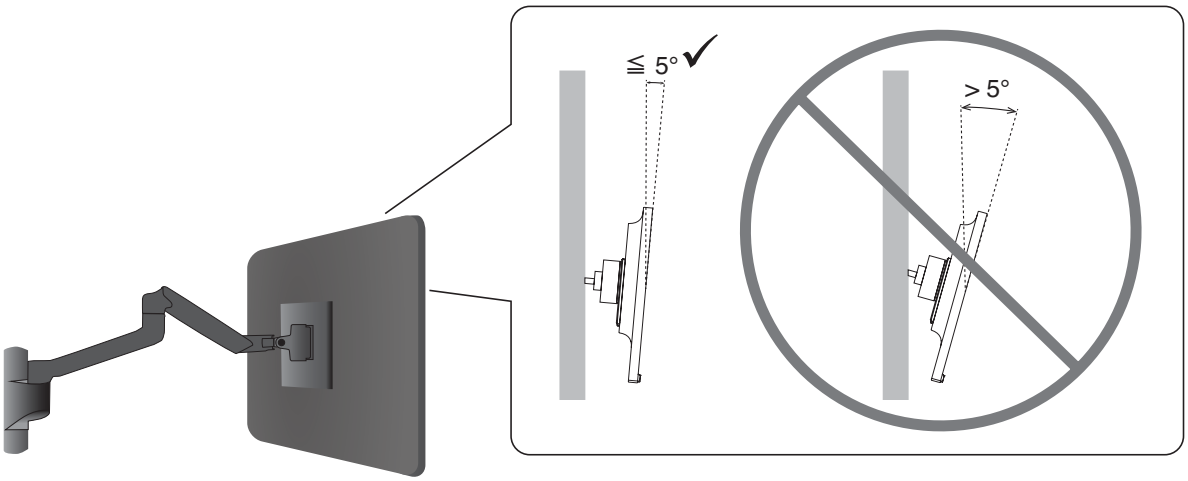

- Μετά την τοποθέτηση, βεβαιωθείτε προσεκτικά ότι η οθόνη είναι ασφαλισμένη και δεν μπορεί να ξεκολλήσει από τον τοίχο ή τη βάση.

■Τοποθέτηση καλωδίου ασφαλείας και αποφυγή ανατροπής

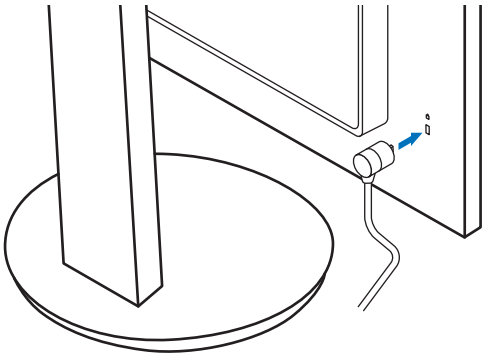

Ως μέτρο ασφαλείας, μπορείτε να ασφαλίσετε την οθόνη σε ένα σταθερό αντικείμενο με ένα προαιρετικό καλώδιο ασφαλείας.

Για την εγκατάσταση, ακολουθήστε τις προτεινόμενες οδηγίες του προμηθευτή του καλωδίου ασφαλείας.

Ένα καλώδιο ασφαλείας (που αγοράζεται ξεχωριστά) είναι σχεδιασμένο να λειτουργεί αποτρεπτικά, δεν εμποδίζει ωστόσο εγγυημένα τον ακατάλληλο χειρισμό ή την κλοπή της συσκευής.

Όταν χρησιμοποιείτε την οθόνη, στερεώστε την σε τοίχο χρησιμοποιώντας ένα καλώδιο που μπορεί να αντέξει το βάρος της οθόνης, προκειμένου να αποτρέψετε την πτώση της οθόνης. Η τοποθέτηση πρέπει να γίνει από εξειδικευμένο τεχνικό. Επικοινωνήστε με τον προμηθευτή σας για περισσότερες πληροφορίες.

Πληροφορίες ανακύκλωσης και ενέργειας του κατασκευαστή

Δείχνουμε μεγάλη αφοσίωση στην προστασία του περιβάλλοντος και αντιμετωπίζουμε την ανακύκλωση σαν μια από τις πιο σημαντικές προτεραιότητες της εταιρείας προσπαθώντας να μειώσει την επιβάρυνση του περιβάλλοντος. Είμαστε προσηλωμένοι στο να κατασκευάζουμε προϊόντα φιλικά προς το περιβάλλον και πάντα προσπαθούμε να ορίζουμε και να συμμορφωνόμαστε με τα τελευταία ανεξάρτητα πρότυπα από οργανισμούς όπως ο ISO (International Organisation for Standardization – Διεθνής οργανισμός για την Προτυποποίηση) και ο TCO (Swedish Trades Union – Σουηδικός Σύνδεσμος Εμπορίου).

Εξοικονόμηση ενέργειας

Αυτή η οθόνη διαθέτει προηγμένη δυνατότητα εξοικονόμησης ενέργειας. Όταν αποστέλλεται ένα σήμα Διαχείρισης ενέργειας οθόνης στην οθόνη, ενεργοποιείται η λειτουργία Εξοικονόμησης ενέργειας. Η οθόνη μεταβαίνει στη μεμονωμένη λειτουργία Εξοικονόμησης ενέργειας.

Για επιπλέον πληροφορίες, επισκεφθείτε την ιστοσελίδα:

https://www.sharpusa.com/ (στις Η.Π.Α.)

https://www.sharpnecdisplays.eu (στην Ευρώπη)

https://www.sharp-nec-displays.com/global/index.html (παγκοσμίως)

Επεξήγηση προσθήκης στον κανονισμό EcoDesign

Η ακόλουθη ρύθμιση συμμορφώνεται με την «Κανονική διαμόρφωση» όπως ορίζεται στον «Κανονισμό EcoDesign (2019/2021)» και είναι η συνιστώμενη ρύθμιση.

- Η επιλογή «USB FUNCTIONALITY <ΛΕΙΤΟΥΡΓΙΕΣ USB>» έχει ρυθμιστεί στο «OFF <ΑΝΕΝΕΡΓΗ>»
- Το «DV MODE» έχει οριστεί σε «DYNAMIC <ΔΥΝΑΜΙΚΗ>»

Αν αλλάξετε αυτήν τη ρύθμιση, η κατανάλωση ενέργειας μπορεί να είναι μεγαλύτερη από τη χρήση της προτεινόμενης ρύθμισης.

Λόγω των διαφόρων δυνατοτήτων εξοικονόμησης ενέργειας, οι διαφορετικές λειτουργίες τροφοδοσίας ονομάζονται «standby mode» (κατάσταση αναμονής).
Η οθόνη εισέρχεται σε «standby mode» (κατάσταση αναμονής) εάν χρησιμοποιείτε τη συνιστώμενη ρύθμιση.

SHARP

SHARP CORPORATION