NEC

MultiSync PA242W

Manual de usuario

Índice

Precaución, Peligro Español-1
Información de registro.....Español-2
Uso recomendado Español-3
Características del producto.....Español-5
Tabla de contenido Español-5
Inicio rápido Español-6
Controles Español-11
Uso de la función MODO DE IMAGEN Español-17
OSD avanzado Español-18
Especificaciones.....Español-27
Características Español-28
Solución de problemas.....Español-29
Uso de la función Brillo autom.....Español-31
Información del fabricante sobre reciclaje y energía.....Español-32

ADVERTENCIA

PARA PREVENIR EL PELIGRO DE INCENDIO O DESCARGAS ELÉCTRICAS, NO EXPONGA ESTE PRODUCTO A LA LLUVIA O LA HUMEDAD. TAMPOCO UTILICE EL ENCHUFE POLARIZADO DE ESTE PRODUCTO CON UN RECEPTÁCULO DEL CABLE DE EXTENSIÓN U OTRAS TOMAS A MENOS QUE LAS PROLONGACIONES SE PUEDAN INSERTAR COMPLETAMENTE.

NO ABRA LA CAJA DEL MONITOR, YA QUE CONTIENE COMPONENTES DE ALTO VOLTAJE. DEJE QUE SEA EL PERSONAL DE SERVICIO CUALIFICADO QUIEN SE ENCARGUE DE LAS TAREAS DE SERVICIO.

PELIGRO

PELIGRO: PARA REDUCIR EL RIESGO DE DESCARGAS ELÉCTRICAS, ASEGÚRESE DE QUE EL CABLE DE ALIMENTACIÓN ESTÁ DESCONECTADO DEL ENCHUFE DE PARED. PARA ASEGURARSE COMPLETAMENTE DE QUE NO LLEGA CORRIENTE A LA UNIDAD, DESCONECTE EL CABLE DE ALIMENTACIÓN DE LA TOMA DE CA. NO RETIRE LA CUBIERTA (O LA PARTE TRASERA). EL MONITOR NO CONTIENE PIEZAS QUE DEBA MANIPULAR EL USUARIO. DEJE QUE SEA EL PERSONAL DE SERVICIO CUALIFICADO QUIEN SE ENCARGUE DE LAS TAREAS DE SERVICIO.

Este símbolo advierte al usuario de que el producto puede contener suficiente voltaje sin aislar como para causar descargas eléctricas. Por tanto, evite el contacto con cualquier pieza del interior del monitor.

Este símbolo advierte al usuario de que se incluye documentación importante respecto al funcionamiento y el mantenimiento de este producto. Por ello, debería leerla atentamente para evitar problemas.

PELIGRO: Utilice el cable de alimentación que se suministra con el monitor según las indicaciones de la tabla que aparece a continuación. Si el equipo se le ha suministrado sin cable de alimentación, póngase en contacto con su proveedor. En los demás casos, utilice un cable de alimentación compatible con la corriente alterna de la salida de alimentación que esté homologado y cumpla las normas de seguridad de su país.

Tipo de enchufe	América del Norte	Europa	Reino Unido	Chino	Japonés
Forma del enchufe					
País	EE.UU. / Canadá	UE (excepto Reino Unido)	Reino Unido	China	Japón
Voltaje	120*	230	230	220	100

*Para utilizar el monitor LCD con su alimentación de CA de 125-240 V, conecte un cable de alimentación adecuado al voltaje de la toma de corriente alterna en cuestión.

NOTA: Este producto sólo puede recibir asistencia técnica en el país en el que ha sido adquirido.

Windows es una marca registrada de Microsoft Corporation.
NEC es una marca registrada de NEC Corporation.
ErgoDesign es una marca registrada de NEC Display Solutions, Ltd. en Austria, los países del Benelux, Dinamarca, Francia, Alemania, Italia, Noruega, España, Suecia y el Reino Unido.
Todos los nombres de marca y de producto son marcas o marcas registradas de sus respectivas empresas.
DisplayPort y el logotipo de conformidad de DisplayPort son marcas registradas propiedad de la Video Electronics Standards Association.

HDMI, el logotipo HDMI y High-Definition Multimedia Interface son marcas comerciales o registradas de HDMI Licensing LLC en los Estados Unidos y otros países.

- El uso básico previsto para este producto es el de un equipo técnico de información para oficinas o entornos domésticos.
- Su diseño está pensado para conectarse a un ordenador y no para visualizar señales de emisión por televisión.

Información de registro

Declaración del Departamento Canadiense de Comunicaciones

Este aparato digital de clase B cumple la norma canadiense ICES-003.

C-UL: contiene la marca C-UL y cumple las normas de seguridad canadienses según CAN/CSA C22.2 Nº 60950-1.

Información de la CFC

1. Utilice los cables específicos que se suministran con el monitor MultiSync PA242W para no provocar interferencias en la recepción de radio y televisión.
   (1) El cable de alimentación que utilice debe estar homologado y cumplir las normas de seguridad de EE.UU. y tener las siguientes características.

Cable de alimentación Longitud Forma del enchufe	No apantallado, 3 conductores 2,0 m 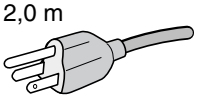 EE.UU.

   (2) Utilice el cable de señal de vídeo apantallado que se incluye con el monitor.
   Si utiliza otros cables y adaptadores, puede causar interferencias en la recepción de radio y televisión.

2. Este equipo se ha examinado y se garantiza que cumple los límites de los aparatos digitales de clase B, conforme al capítulo 15 de las normas de la CFC. Estos límites se han concebido como medida de protección eficaz contra las interferencias dañinas en las instalaciones domésticas. Este equipo genera, utiliza y puede irradiar energía de radiofrecuencia y, si no se instala y utiliza de acuerdo con las instrucciones, podría generar interferencias que afectaran a la comunicación por radio. Sin embargo, no existe garantía de que no se produzcan interferencias en una instalación concreta. Si este equipo produjera interferencias que afectaran a la recepción de radio o televisión, lo cual se puede detectar apagando y encendiendo el equipo, el usuario puede intentar corregir las interferencias de una de las siguientes formas:
   - Cambie la orientación o la posición de la antena receptora.
   - Separe más el equipo y la unidad receptora.
   - Conecte el equipo a la toma de corriente en un circuito distinto de aquél al que esté conectada la unidad receptora.
   - Consulte a su proveedor o a un técnico especializado en radios o televisores para obtener ayuda adicional.

   Si fuera necesario, el usuario deberá ponerse en contacto con el proveedor o con un técnico especializado en radios o televisores para recibir otras indicaciones. El siguiente folleto, publicado por la Comisión Federal para las Comunicaciones (CFC), puede ser de utilidad para el usuario: “How to Identify and Resolve Radio-TV Interference Problems” (“Cómo identificar y resolver problemas de interferencias de radio y televisión”). Este folleto está editado por la imprenta del Gobierno de EE.UU. (U.S. Government Printing Office, Washington, D.C., 20402, Stock No. 004-000-00345-4).

Declaración de conformidad

Este aparato cumple el capítulo 15 de las normas de la CFC. Su funcionamiento está sujeto a las siguientes condiciones: (1) Este dispositivo no puede producir interferencias dañinas y (2) acepta cualquier interferencia que reciba, incluidas las interferencias que pueden afectar al funcionamiento del equipo.

Parte responsable en EE.UU.:	**NEC Display Solutions of America, Inc.**
Dirección:	**500 Park Boulevard, Suite 1100** **Itasca, Illinois 60143**
Tel.:	**(630) 467-3000**

Tipo de producto:	Monitor
Clasificación del equipo:	Aparato periférico, clase B
Modelos:	MultiSync PA242W (PA242W) MultiSync PA242W (PA242W-BK)

Por la presente certificamos que el equipo anteriormente mencionado se ajusta a los estándares técnicos especificados en las normas de la CFC.

Uso recomendado

Medidas de seguridad y mantenimiento

PARA GARANTIZAR EL RENDIMIENTO ÓPTIMO DEL PRODUCTO, TENGA EN CUENTA LAS SIGUIENTES INSTRUCCIONES AL CONFIGURAR Y UTILIZAR EL MONITOR EN COLOR LCD:

- **NO ABRA EL MONITOR.** El monitor no contiene piezas que deba manipular el usuario. Si se abren o retiran las cubiertas, existe el riesgo de sufrir descargas eléctricas peligrosas u otros daños. Las tareas de servicio deberá realizarlas un técnico cualificado.
- No vierta ningún líquido en la caja ni utilice el monitor cerca del agua.
- No inserte objetos de ningún tipo en las ranuras de la caja, porque podrían tocar puntos con tensión peligrosos y ser dañinos o letales, o causar descargas eléctricas, fuego o fallos en el equipo.
- No coloque objetos pesados en el cable de alimentación. Si éste se dañara, podrían producirse descargas o fuego.
- No coloque este producto sobre un carro, soporte o mesa inclinado o inestable, ya que el monitor podría caerse y producirse daños graves.
- El cable de alimentación que utilice debe estar homologado y cumplir las normas de seguridad de su país. (En Europa debería utilizarse el tipo H05VV-F 3G 1 mm^2.)
- En el Reino Unido, utilice un cable de alimentación homologado BS con enchufe moldeado que tenga un fusible negro (5A) instalado para utilizarlo con este monitor.
- No coloque objetos sobre el monitor ni utilice el monitor al aire libre.
- No doblegue el cable de alimentación.
- No utilice el monitor en zonas con altas temperaturas, húmedas, con polvo o con grasa.
- No cubra la abertura del monitor.
- Las vibraciones pueden dañar la luz posterior. No instale el monitor donde pueda quedar expuesto a vibraciones continuas.
- Si se rompe el monitor o el cristal, no toque el cristal líquido y tenga precaución.
- Para prevenir daños al monitor LCD causados por caídas provocadas por terremotos u otros seísmos, asegúrese de instalar el monitor en una ubicación estable y tome medidas para evitar que se caiga.

Si se dan algunas de estas circunstancias, interrumpa inmediatamente el suministro de corriente, desenchufe el monitor de la toma de corriente, sitúese en un lugar seguro y contacte con el personal de servicio cualificado. Si se usa el monitor en estas condiciones, podría caer, provocar incendios y descargas eléctricas:

- Si la base del monitor se ha resquebrajado o despegado.
- Si el monitor se ha tambaleado.
- Si el monitor despide un olor extraño.
- Si el cable de alimentación o el enchufe está dañado.
- Si se ha derramado líquido o han caído objetos dentro del monitor.
- Si el monitor ha estado expuesto a la lluvia o el agua.
- Si el monitor se ha caído o se ha dañado la caja.
- Si el monitor no funciona con normalidad y ha seguido las instrucciones de servicio.

PELIGRO

- Coloque el monitor en un lugar debidamente ventilado para que el calor se disipe sin problemas. No bloquee las aberturas ventiladas ni coloque el monitor cerca de un radiador u otras fuentes de calor. No coloque nada sobre el monitor.
- El conector del cable de alimentación es el principal modo de desconectar el sistema de la tensión de alimentación. El monitor debería estar instalado cerca de una caja de enchufe de fácil acceso.
- Trate con cuidado el monitor al transportarlo. Guarde el embalaje. Podría necesitarlo para futuros transportes.
- No toque la pantalla LCD durante el transporte, el montaje o la instalación. Presionar la superficie del panel LCD puede causar daños importantes.

Persistencia de la imagen: La persistencia de la imagen se produce cuando en la pantalla permanece la “sombra” o el remanente de una imagen. A diferencia de los monitores CRT, la persistencia de la imagen de los monitores LCD no es permanente, pero se debe evitar visualizar patrones fijos en el monitor durante largos períodos de tiempo.

Para eliminar la persistencia de la imagen, tenga apagado el monitor tanto tiempo como el que haya permanecido la imagen en la pantalla. Por ejemplo, si una imagen ha permanecido fija en el monitor durante una hora y aparece una “sombra” de esa imagen, debería tener el monitor apagado durante una hora para borrarla.

NOTA: Como en todos los dispositivos de visualización personales, NEC DISPLAY SOLUTIONS recomienda utilizar con regularidad un salvapantallas con movimiento siempre que la pantalla esté inactiva o apagar el monitor si no se va a utilizar.

SI EL MONITOR ESTÁ SITUADO Y AJUSTADO CORRECTAMENTE,
EL USUARIO SENTIRÁ MENOS FATIGA EN LOS OJOS, HOMBROS Y CUELLO.
CUANDO COLOQUE EL MONITOR, COMPRUEBE LO SIGUIENTE:

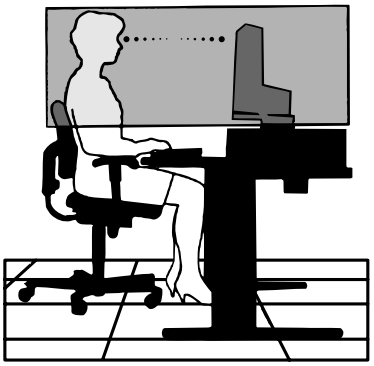

- Para garantizar el óptimo rendimiento, deje el monitor en marcha durante 20 minutos para que se caliente.
- Ajuste la altura del monitor de forma que la parte superior de la pantalla esté a la altura de los ojos o ligeramente por debajo. Sus ojos deben mirar ligeramente hacia abajo al observar el centro de la pantalla.
- Coloque el monitor a 40 cm de distancia de los ojos como mínimo y a 70 cm como máximo. La distancia óptima es de 50 cm.
- Descanse la vista periódicamente enfocándola hacia un objeto situado a 6 metros como mínimo. Parpadee con frecuencia.
- Coloque el monitor en un ángulo de 90° respecto a las ventanas u otras fuentes de luz para evitar al máximo los brillos y reflejos. Ajuste la inclinación del monitor de modo que las luces del techo no se reflejen en la pantalla.
- Si el reflejo de la luz le impide ver adecuadamente la pantalla, utilice un filtro antirreflectante.
- Limpie la superficie del monitor LCD con un paño sin hilachas y no abrasivo. No utilice líquidos limpiadores ni limpiacristales.
- Ajuste los controles de brillo y contraste del monitor para mejorar la legibilidad.
- Utilice un atril para documentos y colóquelo cerca de la pantalla.
- Coloque aquello en lo que más fija la vista (la pantalla o el material de referencia) directamente enfrente de usted para evitar tener la cabeza girada al teclear.
- Evite visualizar patrones fijos en el monitor durante largos períodos de tiempo. De ese modo, evitará la persistencia de la imagen (efectos post-imagen).
- Revise su vista con regularidad.

Ergonomía

Para conseguir las máximas ventajas ergonómicas, recomendamos que:

- Para evitar la fatiga ocular, ajuste el brillo a un nivel moderado. Coloque una hoja de papel en blanco al lado de la pantalla LCD como referencia de luminancia.
- No coloque el control del contraste en la posición máxima.
- Utilice los controles de tamaño y posición predefinidos con señales estándar.
- Utilice la configuración de color predefinida.
- Utilice señales no entrelazadas con una velocidad de regeneración de la imagen vertical de más de 60 Hz.
- No utilice el color azul primario en un fondo oscuro, ya que no se ve fácilmente y, dado que el contraste es insuficiente, podría fatigarle la vista.

Cómo limpiar el panel LCD

- Cuando el panel LCD esté sucio, límpielo cuidadosamente con un paño suave.
- No frote el panel LCD con materiales duros.
- No presione la superficie del panel LCD.
- No utilice productos de limpieza con ácidos orgánicos, ya que la superficie del LCD se puede deteriorar o incluso cambiar de color.

Cómo limpiar la carcasa

- Desconecte el cable de alimentación
- Limpie con cuidado la carcasa utilizando un paño suave
- Para limpiar la carcasa, humedezca el paño con detergente neutro y agua, páselo por la carcasa y repáselo con otro paño seco.

NOTA: La superficie de la carcasa está formada por una gran cantidad de materiales plásticos. NO la limpie con benceno, diluyente, detergente alcalino, detergente con componentes alcohólicos, limpiacristales, cera, abrillantador, jabón en polvo ni insecticida. Procure que la carcasa no permanezca en contacto con goma o vinilo durante mucho tiempo. Estos tipos de líquidos y de tejidos pueden hacer que la pintura se deteriore, se resquebraje o se despegue.

Para obtener más información sobre cómo conseguir un entorno de trabajo saludable, escriba a la American National Standard for Human Factors Engineering of Computer Workstations (ANSI/HFES 100-2007). The Human Factors Society, Inc. P.O. Box 1369, Santa Monica, California 90406.

Características del producto

- DisplayPort y HDMI, compatibles con una profundidad del color de 10 bits.
- Modo de imagen con 5 opciones, fácil de cambiar (véase la página 13).
- Reproducción precisa del color y diseño gráfico de gama alta (véase la página 17).
- Listo en muy poco tiempo.
- Modo de pantalla dual “imagen en imagen”/“imagen por imagen” que incluye vista previa en tiempo real (véase la página 14).
- Hub USB con dos puertos de upstream (véase la página 14).
- MultiProfiler amplía la función de gestión del color, con actualizaciones automáticas de perfiles ICC (emulación de perfiles ICC, emulación de impresora) (véase la página 17).
- Bajo consumo energético gracias al MODO ECO (véase la página 12).
- Diseño compacto.

Tabla de contenido

La caja* de su nuevo monitor NEC debe contener:

- Monitor MultiSync con base inclinable/giratoria/pivotante/regulable en altura
- Cable de alimentación
- Cable de señal de vídeo (DVI-D/DVI-D)
- Cable de señal de vídeo (cable DisplayPort)
- Cable de señal de vídeo (cable DisplayPort a DisplayPort)
- Cable USB
- Manual de configuración
- CD ROM
- Tornillo (x 4) (para colocar el monitor sobre un brazo flexible (página 10))

NOTE: Este monitor admite la “Barra de sonido MultiSync Pro” opcional.
Consulte a su distribuidor o visite nuestra página web.

* *Recuerde conservar la caja y el material de embalaje originales para poder transportar el monitor en el futuro.*

*1 El número y el tipo de cables de alimentación incluidos dependen del destino de entrega del monitor LCD. Si se incluyen varios cables de alimentación, utilice un cable de alimentación compatible con la corriente alterna de la salida de alimentación que esté homologado y cumpla las normas de seguridad de su país.

Español

Inicio rápido

Para conectar el monitor LCD a su sistema, siga estas indicaciones:

NOTA: Asegúrese de leer “Uso recomendado” (página 3) antes de la instalación.

1. Apague el ordenador.
2. **Para un PC o MAC con salida digital DVI:** conecte el cable de señal DVI al conector de la tarjeta de visualización de su sistema (**figura A.1**). Apriete todos los tornillos.

   Para un PC con salida analógica: conecte un cable de señal mini D-SUB/DVI-A de 15 clavijas (no incluido) al conector de la tarjeta de visualización de su sistema (**figura A.2**).

   Para un MAC: conecte el adaptador para Macintosh (no incluido) al ordenador, y el cable de señal mini D-SUB de 15 clavijas al adaptador para Macintosh (**figura A.3**).

NOTA: Algunos sistemas Macintosh no necesitan adaptador.

Para un PC con salida DisplayPort: conecte el cable DisplayPort al conector de la tarjeta de visualización de su sistema (**figura A.4**).

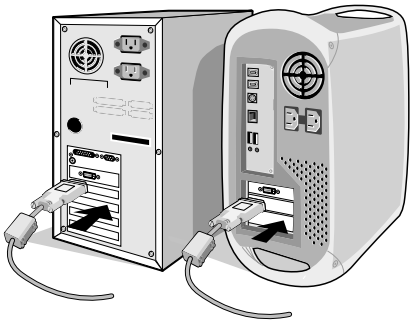

Figura A.1

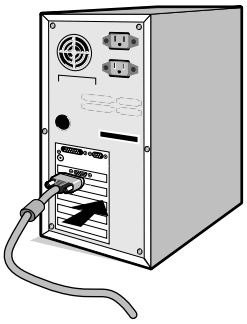

Figura A.2

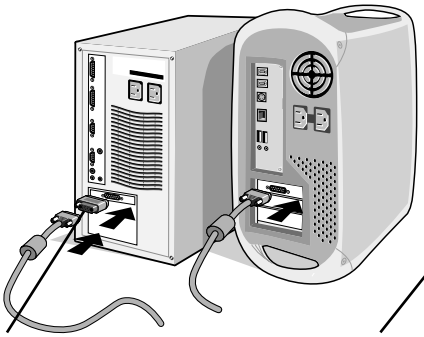

Figura A.3

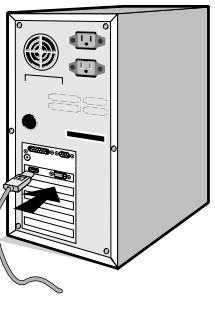

Figura A.4

NOTA:
1. Utilice un cable DisplayPort provisto del logotipo DisplayPort.
2. Cuando quite el cable DisplayPort, mantenga pulsado el botón de arriba para evitar el bloqueo.

3. El ajuste de la altura se fija mediante el botón de bloqueo. Coloque una mano en la parte superior del monitor para empujar la pantalla y situarla en la posición más baja. Deslice el botón de bloqueo para desbloquearlo (**figura B.1**).

NOTA: Desbloquee el soporte del monitor con cuidado.

Coloque una mano a cada lado del monitor para inclinar el panel LCD 30 grados y levántelo hasta alcanzar la posición más alta. Deslice la cubierta de los cables hacia arriba (**figura B.2**).

NOTA: La cubierta de los cables no es extraíble.

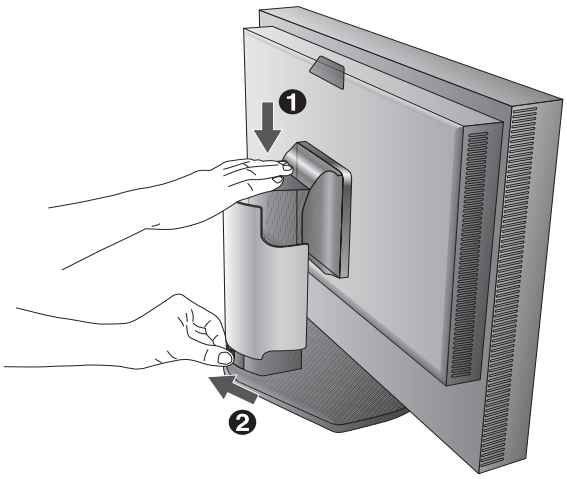

Figura B.1

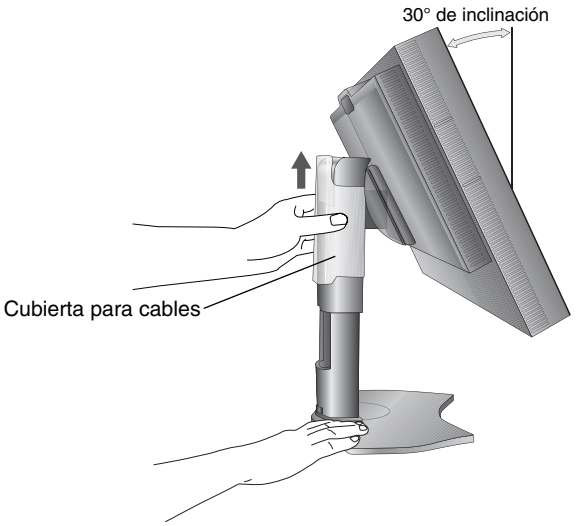

Figura B.2

4. Conecte todos los cables en los conectores correspondientes (**figura C.1**). Al utilizar el cable USB, conecte el conector del tipo B al puerto USB de upstream en la parte trasera derecha del monitor y el conector del tipo A al puerto de downstream del ordenador (**figura C.1a**). Si está utilizando el cable de un dispositivo USB, conéctelo a uno de los puertos downstream del monitor.

NOTA: Si los cables están mal conectados, es posible que haya errores de funcionamiento, se deteriore la calidad de la imagen/los componentes del módulo LCD o disminuya la vida útil del módulo.

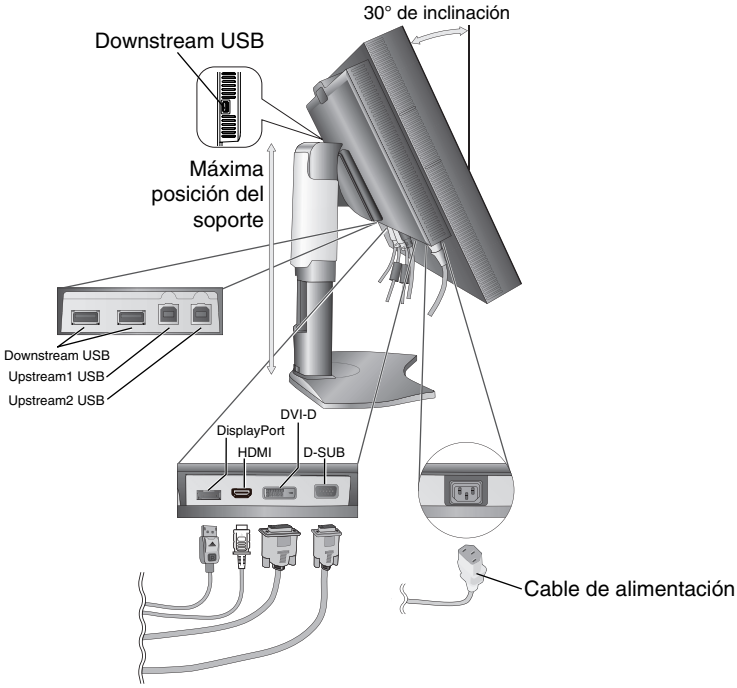

Figura C.1

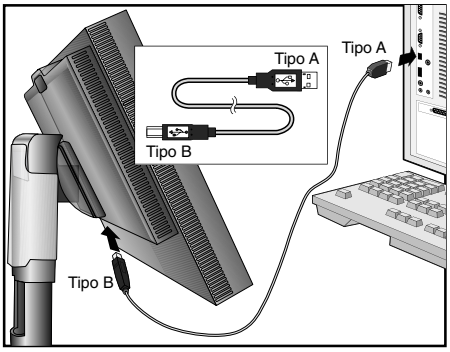

Figura C.1a

5. Para mantener los cables bien ordenados, colóquelos en el sistema de conducto para cables incorporado en el soporte. Distribuya uniformemente los cables y sujételos en los corchetes (**figura C.2** y **figura C.3**).
6. Cuando haya instalados los cables, compruebe que la pantalla del monitor se puede girar, subir y bajar.

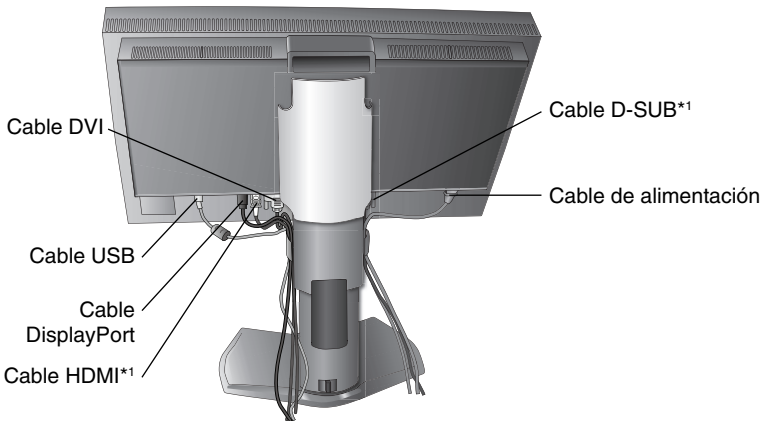

Figura C.2

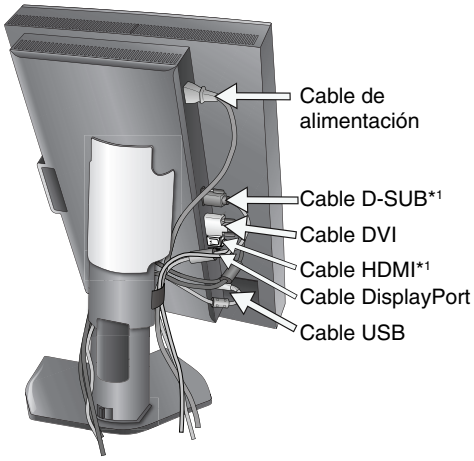

Figura C.3

*1: Cable no incluido.

Español

7. Deslice la cubierta de los cables hacia abajo (**figura D.1**).
8. Conecte un extremo del cable de alimentación a la entrada de corriente alterna en la parte trasera del monitor y el otro extremo a la toma de corriente.

NOTA: Consulte el apartado Peligro de este manual para asegurarse de que selecciona el cable de alimentación de corriente alterna adecuado.

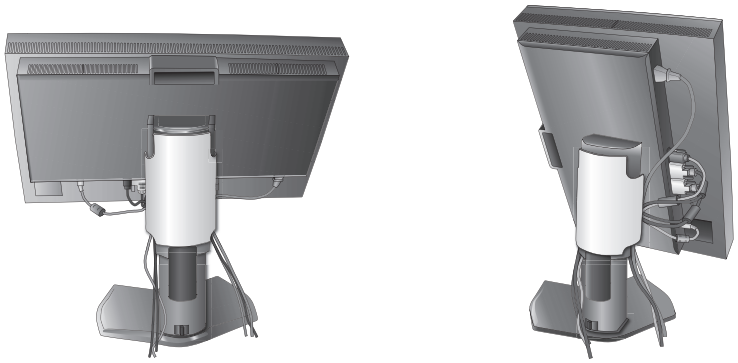

Figura D.1

9. Encienda el monitor y el ordenador con el botón de encendido (**figura E.1**).
10. La función No-touch ajusta automáticamente el monitor con la configuración óptima inicial en la mayoría de cadencias. Para llevar a cabo otros ajustes, utilice los siguientes controles de OSD:
    - CONTRASTE AUTOM. (sólo para entradas analógicas)
    - AUTO AJUSTE (sólo para entradas analógicas)

    Consulte el apartado **Controles** de este manual del usuario si desea obtener una descripción detallada de estos controles OSD.

NOTA: Si surgiera algún problema, consulte la sección **Solución de problemas** de este manual del usuario.

Figura E.1

Cómo subir y bajar la pantalla del monitor

La pantalla del monitor se puede colocar en modo vertical u horizontal.
Para ello, coloque una mano a cada lado del monitor y súbala o bájela hasta conseguir la posición deseada (**figura RL.1**).

NOTA: Realice esta operación con cuidado.

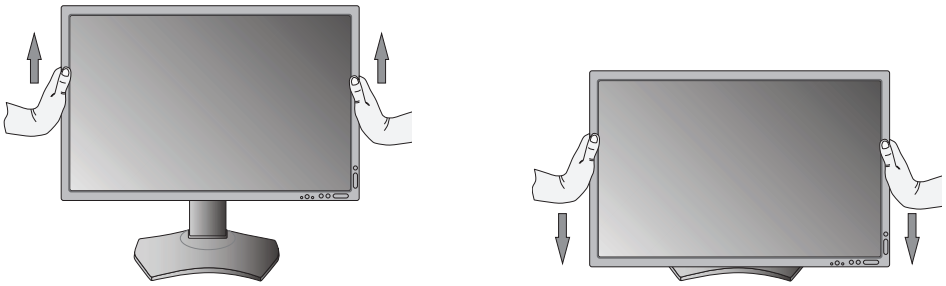

Figura RL.1

Rotación de la pantalla

Antes de girar la pantalla, súbala al máximo e inclínela para evitar golpearla contra la mesa o pellizcarse los dedos.
Desconecte todos los cables.
Para subir la pantalla, coloque una mano a cada lado del monitor y súbala hasta la máxima posición (**figura RL.1**).
Para girarla, ponga una mano a cada lado de la pantalla y gírela en el sentido de las agujas del reloj, para pasar del modo horizontal al modo vertical o en el sentido contrario a las agujas del reloj, para pasar del modo vertical al modo horizontal (**figura R.1**).
Para que el menú OSD pase del modo horizontal al vertical, consulte la sección Controles.

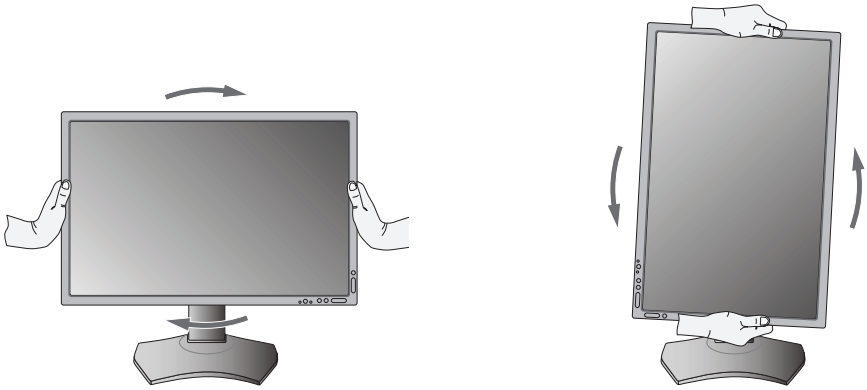

Figura R.1

Inclinación

Sujete el monitor por arriba y por abajo, y ajuste la inclinación que desee (**figura TS.1**).

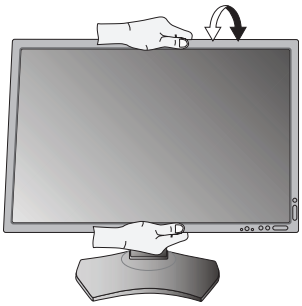

Figura TS.1

NOTA: Realice esta operación con cuidado.

Giro

Sujete el monitor por ambos lados y ajuste la inclinación que desee (**figura TS.2**).

Figura TS.2

Español

Cómo instalar el brazo flexible

Este monitor LCD está diseñado para ser utilizado con un brazo flexible.

Para montar el monitor de otra forma:

- Siga las instrucciones facilitadas por el fabricante del montaje del monitor.
- Para cumplir las normas de seguridad, el monitor debe estar montado en un brazo que soporte su peso. Para más información, consulte la página 27. Retire el soporte del monitor antes del montaje.

Cómo retirar el soporte del monitor para el montaje

Para montar el monitor de otra forma:

1. Desconecte todos los cables.
2. Coloque una mano a cada lado del monitor y levántelo hasta alcanzar la posición más alta.
3. Sitúe el monitor boca bajo en una superficie no abrasiva (**figura S.1**).
4. Coloque una mano alrededor de la base y otra en la palanca de aflojamiento rápido. Mantenga apretada la palanca de aflojamiento rápido en la dirección indicada por las flechas (**figura S.1**).
5. Levante el soporte para desconectarla del monitor (**figura S.1**). El monitor ya se puede montar mediante un método alternativo. Repita el proceso en sentido inverso para volver a montar el soporte.

NOTA: Retire el soporte del monitor con cuidado.

Figura S.1

Cómo instalar el brazo flexible

Este monitor LCD está diseñado para ser utilizado con un brazo flexible.

1. Para retirar el soporte, siga las instrucciones que se indican en el apartado Cómo retirar el soporte del monitor para el montaje.
2. Acople el brazo al monitor con los 4 tornillos han quedado al retirar el soporte (**figura F.1**).

Peligro: Utilice SÓLO los tornillos originales (4 un.) o tornillos de tamaño M4 (longitud: grosor de escuadra y arandela + 10-12 mm) al montar el monitor para evitar dañar éste o el soporte. Para cumplir las normas de seguridad, el monitor debe estar montado a un brazo que garantice la estabilidad necesaria teniendo en cuenta el peso del monitor. El monitor LCD sólo debería utilizarse con un brazo homologado (por ejemplo, de la marca GS)

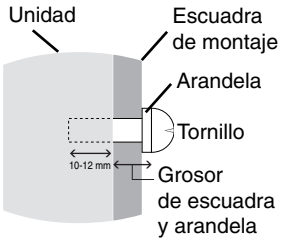

NOTA: Apriete todos los tornillos.
(Fuerza de sujeción recomendada: 98 - 137N•cm)

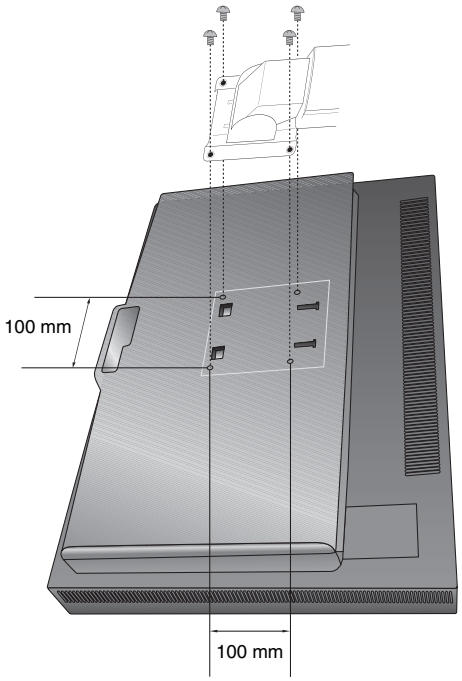

Peso del conjunto del monitor: 7,4 kg

Figura F.1

Controles

Los botones de control OSD (On-Screen Display) situados en la parte frontal del monitor funcionan del siguiente modo:

Para acceder al menú OSD, pulse el botón MENU.
Para modificar la señal de entrada, pulse el botón SELECT.

NOTA: El menú OSD debe estar cerrado para que se pueda modificar la entrada de señal.

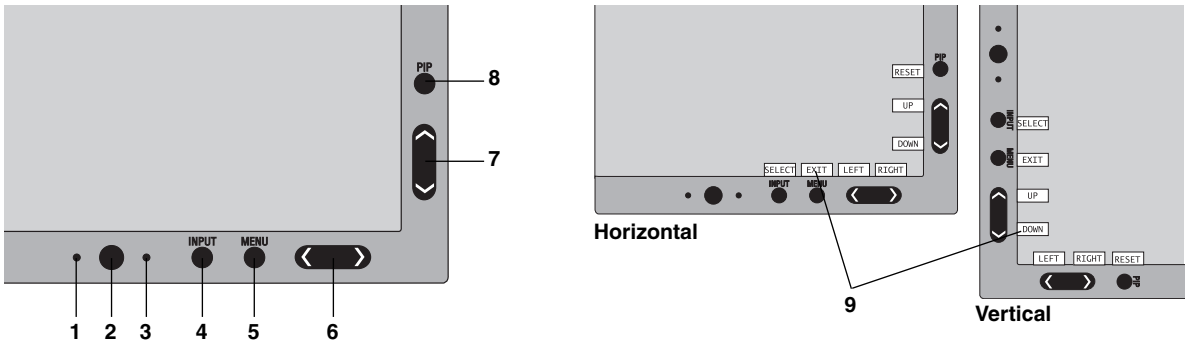

1 SENSOR DE "AUTO DIMMING"	Detecta el nivel de luz ambiental que permite ajustar el monitor en distintas configuraciones permitiendo así una experiencia de visualización más cómoda. No cubra este sensor.
2 Power	Enciende y apaga el monitor.
3 LED	Indica que está encendido. Se puede cambiar entre azul y verde en el menú avanzado de OSD.
4 INPUT SELECT (ENTRADA/ SELECCIONAR)	Accede al menú de control OSD. Accede a los submenús OSD. Cambia la fuente de entrada cuando no se encuentra en el menú de control OSD. Mantenga pulsado el botón para mostrar el menú de selección USB cuando no se encuentra en el menú de control OSD*1. NOTA: el menú OSD recupera la opción actual para esta opción de selección USB si se cambia la entrada de señal o se apaga el monitor.
5 MENU/EXIT (MENÚ/SALIR)	Accede al menú OSD. Sale del submenú OSD. Sale del menú de control OSD.
6 IZQ./DERECHA	Se desplaza a izquierda o derecha por el menú de control OSD. Puede ajustar el brillo directamente, cuando el menú OSD esté apagado*1.
7 ABAJO/ARRIBA	Se desplaza hacia arriba o hacia abajo por el menú de control OSD. Muestra el MODO IMAGEN cuando no se encuentra en el menú de control OSD*1, *2.
8 REAJUSTE/PIP	Restablece la función OSD a la configuración de fábrica desde el menú de control OSD. La opción PIP puede seleccionarse cuando no se muestra el menú OSD*3. Mantenga pulsado el botón para que aparezca el menú del MODO ECO mientras el menú OSD se encuentra desactivado*1.
9 GUÍA	La guía aparece en pantalla cuando se accede al menú de control de OSD. La guía girará cuando se gire el menú de control de OSD*.

* Los botones "IZQ./DERECHA" y "ARRIBA/ABAJO" son intercambiables en función de la orientación (horizontal o vertical) del OSD.

*1 Cuando la función TECLA DIRECTA está apagada, esta función está desactivada.

*2 Menú del MODO DE IMAGEN.
Pulse el botón ARRIBA/ABAJO para seleccionar MODO DE IMAGEN. En modo PIP o IMAGEN A IMAGEN, es posible seleccionar el modo de imagen para las ventanas principal y secundaria de forma independiente, pulsando el botón IZQ./DERECHA.

*3 Menú del MODO PIP.
Pulse el botón ARRIBA/ABAJO para seleccionar ENC/APAG para la pantalla secundaria.
Pulse el botón IZQ./DERECHA para pasar de la pantalla principal a la secundaria y viceversa.

CONFIGURACIÓN DEL IDIOMA OSD

- Utilice las teclas de control (IZQ./DERECHA, ARRIBA/ABAJO o MENU) para acceder al menú "SELECCIÓN DE IDIOMA".
- Pulse los botones IZQ./DERECHA o ARRIBA/ABAJO para seleccionar el idioma OSD deseado.
- Para salir del menú OSD, pulse el botón EXIT.

NOTA: La configuración del idioma OSD sólo es necesaria en una configuración inicial. El idioma OSD permanecerá hasta que lo cambie el usuario.

Español

Controles de brillo/contraste

BRILLO

Ajusta el brillo de la imagen global y del fondo.

NOTA: El nivel de brillo se ajusta utilizando la salida de la luz posterior.
La pantalla se compensará digitalmente ante niveles de brillo bajo o alto.
Si se produce la compensación digital, el valor de brillo del OSD pasará a magenta.

NOTA: El rendimiento óptimo de la pantalla estará en el rango en el que el valor de brillo del OSD sea negro.
Cuando la pantalla no logre alcanzar el brillo deseado, el valor numérico del brillo en el OSD parpadeará.

NOTA: En el caso de ajustes de brillo bajo, la pantalla realizará la compensación automáticamente ajustando el contraste para lograr el brillo deseado. Esto dará como resultado un menor índice de contraste y el indicador del OSD cambiará a magenta.

NOTA: En el caso de ajustes de brillo alto, la pantalla realizará la compensación automáticamente reduciendo la compensación de la uniformidad para lograr el brillo deseado. El indicador del OSD cambiará a magenta y disminuirá la uniformidad.

CONTRASTE (sólo para entradas analógicas)

Ajusta el brillo de la imagen global y del fondo según el nivel de la señal de entrada.

NOTA: Recomendamos utilizar BRILLO para ajustar el brillo en pantalla y conseguir así reducir el consumo de energía y mejorar la calidad de imagen.

MODO ECO

Reduce la cantidad de energía consumida mediante la reducción del nivel de brillo.

APAGADO: No funciona.

MODO1: Reduce el brillo máximo posible hasta unos 200 cd/m^2.

MODO2: Reduce el brillo máximo posible hasta unos 100 cd/m^2.

NEGRO

Permite ajustar la luminancia del negro.
Si se seleccionan ajustes inferiores que no pueden mostrarse, el indicador del OSD se volverá magenta.

Auto ajuste (sólo para entradas analógicas)

AUTO AJUSTE

Ajusta automáticamente la configuración de Posición de la imagen, ANCHURA y ESTABILIDAD.

CONTRASTE AUTOM.

Ajusta la imagen que aparece para las entradas de vídeo no estándar.

Controles de la imagen

IZQ./DERECHA

Controla la posición horizontal de la imagen en el área de visualización de la pantalla.

ABAJO/ARRIBA

Controla la posición vertical de la imagen en el área de visualización de la pantalla.

ANCHURA (ALTURA) (sólo para entradas analógicas)

Ajusta el tamaño horizontal aumentando o reduciendo esta configuración.

Si no consigue configurar la imagen satisfactoriamente con la función “AUTO AJUSTE”, puede reajustarla con la función “ANCHURA (o ALTURA)” (frecuencia de reloj). Para ello puede utilizar una prueba de muaré. Esta función puede alterar la anchura de la imagen. Utilice el menú IZQ./DERECHA para centrar la imagen en la pantalla. Si la ANCHURA (o ALTURA) no está calibrada correctamente, el resultado será similar al del dibujo de la izquierda. La imagen debe ser homogénea.

El valor de ANCHURA es incorrecto. → El valor de ANCHURA se aproxima más al valor correcto. → El valor de ANCHURA es correcto.

ESTABILIDAD (sólo para entradas analógicas)

Mejora el enfoque, la claridad y la estabilidad de la imagen aumentando o reduciendo esta configuración.

Si no consigue configurar la imagen satisfactoriamente con las funciones “AUTO AJUSTE” y “ANCHURA”, puede reajustarla con la función “ESTABILIDAD”.

Para ello puede utilizar una prueba de muaré. Si la ESTABILIDAD está mal calibrada, el resultado será similar al del dibujo de la izquierda. La imagen debe ser homogénea.

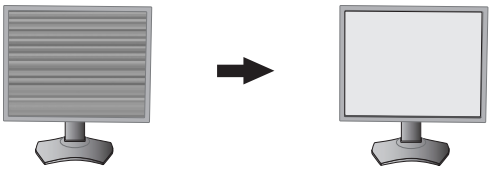

El valor de ESTABILIDAD es incorrecto.

El valor de ESTABILIDAD es correcto.

FINO AUTOM. (sólo para entradas analógicas)

Esta función ajusta de forma automática y periódica la opción “ESTABILIDAD” para cambiar el estado de la señal. Se ajusta aproximadamente cada 33 minutos.

EXPANSIÓN

Fija el método de zoom.

COMPLETA: La imagen se amplía hasta ocupar toda la pantalla, independientemente de cuál sea la resolución.

ASPECTO: La imagen se amplía sin modificar la relación entre la altura y la anchura.

APAGADO: La imagen no se amplía.

PROPIA: Consulte el menú avanzado de OSD para obtener instrucciones detalladas.

NITIDEZ

Con esta función se mantiene nítida la imagen sea cual sea la cadencia. Se puede ajustar en todo momento según se desee mayor o menor nitidez, y se puede configurar por separado según la cadencia.

Sistemas de control del color

MODO DE IMAGEN

Elija el modo de imagen más adecuado para el tipo de contenido que se muestra. Hay hasta 5 tipos disponibles. Véanse el menú Avanzado MODO DE IMAGEN Entrada1 (página 18) y “Uso de la función MODO DE IMAGEN” (página 17) para más información.

BLANCO

Ajusta la temperatura del blanco en ESTÁNDAR o aumentando o reduciendo esta configuración. Al reducir la temperatura de color la pantalla se tornará rojiza y al elevarla se volverá azulada. ESTÁNDAR es una temperatura de color predeterminada del panel LCD. Recomendamos 6500K para diseño gráfico general y 5000K para correspondencia de impresión.

AJUSTAR

TONO: Permite ajustar el tono de cada color*1. La modificación del color aparecerá en la pantalla y las barras de color del menú mostrarán la cantidad de ajuste.

COMPENSACIÓN: Permite ajustar el brillo de cada color*1. Pulse el botón “DERECHA” para aumentar el brillo del color.

SATURACIÓN: Permite ajustar la profundidad de cada color*1. Pulse el botón “DERECHA” para aumentar la vivacidad del color.

BLANCO (balance de blancos): Si es preciso llevar a cabo otros ajustes de la TEMPERATURA, se pueden regular los niveles individuales R/G/B del punto blanco. Para ajustar los niveles R/G/B, PROPIA debe aparecer en la selección de TEMPERATURA.

*1: ROJO, AMARILLO, VERDE, CIÁN, AZUL Y MAGENTA.

OPCIÓN AVANZADA

Permite acceder al MENÚ AVANZADO. Para obtener información más detallada, consulte la página 18. Configure el MODO DE IMAGEN detalladamente en la Entrada1 del manual Avanzado.

Herramientas

MODO PIP

Seleccione el MODO PIP, APAG/PIP/YUXTAP. - ASPECTO/YUXTAP. - COMPLETA.
Puede seleccionar un MODO DE IMAGEN individual en cada pantalla.
Este monitor puede mostrar 2 entradas a la vez.

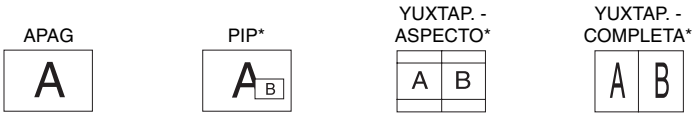

ROTACIÓN DE LA IMAGEN PRINCIPAL: ENCENDIDO / ROTACIÓN DE LA SUBIMAGEN: ENCENDIDO

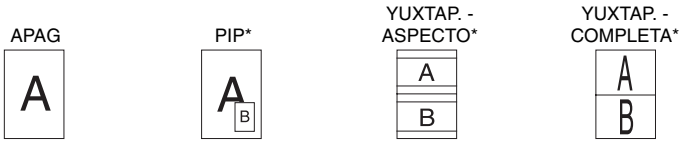

ENTRADA DE PIP

Permite seleccionar la señal de entrada de PIP.

PIP IZQ./DERECHA

Controla la posición horizontal de la ventana Imagen en imagen en el modo PIP.

PIP ABAJO/ARRIBA

Controla la posición vertical de la ventana Imagen en imagen en el modo PIP.

TAMAÑO DE PIP

Permite seleccionar el tamaño de la subimagen que se utiliza en el modo PIP.

SELECCIÓN USB

Permite modificar la entrada upstream de USB asociada con la entrada de visualización activa entre 1 o 2. Al conectar un ordenador a uno de los puertos de upstream, pueden utilizarse los puertos de downstream USB del monitor seleccionando esta opción para la señal de entrada activa.
Puede cambiar la pantalla activa y la combinación de puerto upstream USB mediante el botón Input (véase la página 11).
Es posible configurar la selección de USB correspondiente a cada señal de entrada en el menú avanzado (véase la página 22).
Si utiliza un solo puerto de upstream, el puerto de upstream conectado será el que se usará de forma predeterminada.

NOTA: Para evitar la pérdida de datos, antes de cambiar los puertos upstream USB, compruebe que el sistema del ordenador conectado al puerto upstream USB no esté usando ningún dispositivo de almacenamiento USB.

DETECCIÓN DE VÍDEO

Permite seleccionar el método de detección de vídeo cuando está conectada más de una entrada de vídeo.

PRIMERO: Cuando no existe señal de entrada de vídeo, el monitor busca una señal de vídeo desde el otro puerto de entradas de vídeo. Si existe señal de vídeo en el otro puerto, el monitor pasa automáticamente del puerto de entrada original de vídeo a la nueva fuente de vídeo. El monitor no buscará otras señales de vídeo mientras exista esa fuente de vídeo.

ÚLTIMO: Si el monitor muestra una señal de la fuente actual y recibe otra de una fuente secundaria, pasará automáticamente a la nueva fuente de vídeo. Cuando no existe señal de entrada de vídeo, el monitor busca una señal de vídeo desde los otros puertos de entrada de vídeo. Si existe señal de vídeo en el otro puerto, el monitor pasa automáticamente del puerto de entrada original de vídeo a la nueva fuente de vídeo.

NINGUNO: El monitor no buscará otro puerto de entrada de vídeo si el monitor no está conectado.

TIEMPO DESACTIV.

El monitor se apagará automáticamente transcurrido el tiempo que haya indicado.
Antes de apagarse, aparecerá un mensaje en la pantalla preguntándole si desea que el apagado no se efectúe hasta que hayan transcurrido 60 minutos. Pulse cualquier botón OSD para retrasar el apagado.

* El valor de “6 - AJUSTAR EJE” o el valor de Imprimir emulación de MultiProfiler dará como resultado lo siguiente en función de las condiciones de los valores.
Valor para una única pantalla: el resultado del valor se refleja en la ventana correspondiente (principal o secundaria).
Valor individual para cada pantalla: el resultado del valor sólo se refleja en la ventana principal. Aparecerá el aviso (6-AXIS SUB:OFF) (6 EJES SUB:APAGADO) en la pantalla.
El mismo valor para ambas pantallas: el resultado del valor se refleja en la ventana principal y en la secundaria.

MODO APAGADO

Intelligent Power Manager permite que el monitor pase al modo de ahorro de energía tras un período de inactividad.

El MODO APAGADO tiene cuatro ajustes.

APAGADO: El monitor no pasa al modo de ahorro de energía cuando se pierde la señal de entrada.

ESTÁNDAR: El monitor pasa automáticamente al modo de ahorro de energía cuando se pierde la señal de entrada.

AVANZADO: El circuito de detección de la señal siempre funciona. El modo de tiempo de recuperación al estado es más rápido que el modo ESTÁNDAR. El consumo de energía es ligeramente superior al del modo ESTÁNDAR.

NOTA: Con la opción ESTÁNDAR, la imagen no vuelve a aparecer al reiniciar la señal. Es preciso cambiar este valor a AVANZADO.

OPCIÓN: El monitor pasa automáticamente al modo de ahorro de energía cuando la cantidad de luz ambiental es inferior al nivel establecido por el usuario. El nivel puede ajustarse en Opción de MODO APAGADO, entrada 6, del menú avanzado de OSD.

En el modo de ahorro de energía, el LED de la parte frontal del monitor parpadea en ámbar. En el modo de ahorro de energía, pulse cualquier botón frontal, excepto POWER (Encendido) y SELECT.

Cuando la cantidad de luz ambiental vuelva a los niveles normales, el monitor volverá automáticamente al modo normal.

MENÚ Herramientas

IDIOMA

Los menús del control OSD están disponibles en nueve idiomas.

OSD IZQ./DERECHA

Puede decidir dónde desea que aparezca la ventana de control OSD en su pantalla. Seleccionando Localización OSD podrá ajustar manualmente la posición del menú de control OSD a la izquierda y a la derecha.

OSD ABAJO/ARRIBA

Puede decidir dónde desea que aparezca la ventana de control OSD en su pantalla. Si selecciona Localización OSD, podrá ajustar manualmente la posición del menú de control de OSD hacia arriba o hacia abajo.

DURACIÓN OSD

El menú de control de OSD permanecerá encendido mientras se esté utilizando. Puede indicar cuánto tiempo debe transcurrir desde que se toca por última vez un botón del menú de control de OSD hasta que éste se desconecta. La opción preconfigurada es de 10 a 120 segundos, en incrementos de 5 segundos.

BLOQUEO OSD

Este control bloquea totalmente el acceso a todas las funciones de control de OSD. Si intenta activar los controles de OSD mientras está activado el modo de Bloqueo, aparecerá una ventana notificándole que los controles de OSD están bloqueados.

Existen cuatro tipos de BLOQUEO OSD:

BLOQUEO OSD sin control: Para activar la función Bloqueo OSD, mantenga pulsados simultáneamente los botones SELECT y “DERECHA”. Para desactivar la función Bloqueo OSD, mantenga pulsados los botones SELECT y “DERECHA” simultáneamente mientras esté en el menú OSD. Desde el modo de bloqueo no se puede ajustar ningún control.

BLOQUEO OSD (sólo) con el control BRILLO: Para activar la función Bloqueo OSD, mantenga pulsados simultáneamente los botones SELECT y “ABAJO” e “IZQ.”. Para desactivar la función Bloqueo OSD, mantenga pulsados los botones SELECT y “ABAJO” desde el menú OSD. Desde el modo de bloqueo se puede ajustar el BRILLO.

PERSONALIZADO: Consulte el menú de control avanzado de OSD.

OSD TRANSPAREN

Ajusta la transparencia del menú OSD.

OSD COLOR

Ajusta el color del menú OSD. “Tag window frame color” (Etiquetar color de marco de ventana), “Item select color” (Color de selección de elemento) y “Adjust window frame color” (Ajustar color de marco de ventana) se pueden cambiar a Rojo, Verde, Azul o Gris.

AVISO DE RESO.

La resolución óptima es de 1.920 x 1.200 para PA242W. Si está activado y la resolución no es 1.920 x 1.200 para P242W, aparecerá un mensaje en la pantalla transcurridos 30 segundos para informarle de ello.

TECLA DIRECTA

El BRILLO puede ajustarse directamente. Cuando esta función está activada, puede ajustar el brillo con “IZQ.” o “DERECHA”, con el menú OSD desactivado. Para acceder al menú estándar de OSD, pulse EXIT. Cuando esta función se encuentra desactivada, algunos botones también lo están (véase la página 11).

CONF. DE FÁBRICA

Si selecciona CONF. DE FÁBRICA podrá restablecer la configuración de fábrica de todos los controles de OSD: BRILLO, CONTRASTE, MODO ECO, NEGRO, CONTROL DE LA IMAGEN, SISTEMA DE CONTROL DEL COLOR, NITIDEZ, MODO PIP, ENTRADA DE PIP, PIP IZQ./DERECHA, PIP ABAJO/ARRIBA, TAMAÑO DE PIP, SELECCIÓN USB, TIEMPO DESACTIV., MODO APAGADO, OSD IZQ./DERECHA, OSD ABAJO/ ARRIBA, ACTIVIDAD OSD, TRANSPARENCIA OSD. Podrá restablecer cada configuración resaltando el control correspondiente y pulsando el botón RESET.

NOTA: Si desea que el restablecimiento incluya la configuración de la calibración de imagen y la configuración de SELF COLOR CORRECTION (Corrección de color propio), utilice CONF. DE FÁBRICA en el menú avanzado de OSD (véase la página 24).

Información ECO

AHORRO DE CO2: Muestra la información del ahorro de CO2 estimado en kg.

USO DE CO2: Muestra la información sobre el uso aproximado de CO2, en kg.
Se trata de un estimado aritmético, no del valor real de la medición.
El estimado no utiliza ninguna opción.

AHORRO DE COSTES: Muestra el ahorro en costes de electricidad.

AJUSTE DE CONVERSIÓN CO2: Permite ajustar el factor de reducción de emisiones de CO2 en el cálculo de ahorro de CO2. Este valor inicial se basa en OECD (edición 2008).

AJUSTE DE VALORES MONETARIOS: Muestra los precios de la electricidad en 6 unidades monetarias.

AJUSTE DE CONVERSIÓN MONETARIA: Muestra el ahorro en costes de electricidad en kW/hora (divisa US predeterminada).

NOTA: El valor inicial de este modelo es “Divisa = US $” y su Valor de conversión de divisa = 0,11 $
Este valor puede modificarse utilizando el menú Información ECO.
Si desea usar el valor francés, siga estos pasos:

1. Abra el menú pulsando el botón MENU y seleccione el menú Información ECO utilizando la tecla a la DERECHA o la tecla a la IZQ.
2. Seleccione AJUSTE DE VALORES MONETARIOS pulsando la tecla “ABAJO” o “ARRIBA”.
3. La unidad monetaria francesa es el euro (€). Cambie el valor de divisa del icono del dólar norteamericano ($) por el icono del euro (€) mediante la tecla a la IZQ. o a la DERECHA de la opción Valor de divisa.
4. Seleccione AJUSTE DE CONVERSIÓN MONETARIA utilizando la tecla “ABAJO” o “ARRIBA”.
   El valor inicial del euro (€) corresponde a Alemania, OECD (edición 2007).
   Compruebe la lista de precios de electricidad para Francia o los datos de OECD para este país.
   Francia figura como €0.12 en OECD (edición 2007).
5. Ajuste AJUSTE DE CONVERSIÓN MONETARIA utilizando la tecla “IZQ.” o “DERECHA”.

Información

Ofrece información sobre la imagen de resolución actual (Imagen principal), el ajuste actual de la entrada USB y los datos técnicos, incluida la cadencia predefinida utilizada y las frecuencias horizontal y vertical. Indica el número de modelo y de serie del monitor.

Precaución OSD

Los menús Precaución OSD desaparecen con el botón EXIT.

NO HAY SEÑAL: Esta función avisa al usuario cuando no se recibe ninguna señal Sinc. horizontal ni vertical.
Al encender el monitor o cuando se detecte un cambio en la señal de entrada, aparecerá la ventana **No hay señal**.

AVISO DE RESOLUCIÓN: Esta función le avisa si se está utilizando otra resolución que no es la optimizada. Una vez conectada la alimentación, cuando se modifica la señal de entrada o la resolución de la señal de vídeo no es la adecuada, aparecerá la ventana de **Aviso de resolución**. Esta función se puede desactivar en el menú Herramientas.

FRECUENCIA EXCESIVA: Esta función recomienda optimizar la resolución y la velocidad de regeneración de la imagen. Una vez conectada la alimentación, cuando se modifica la señal de entrada o la cadencia de la señal de vídeo no es la adecuada, aparece el menú **Frecuencia excesiva**.

NO SE ADMITEN SEÑALES ENTRELAZADAS: Esta función avisa al usuario cuando se utiliza la señal entrelazada. Mientras la imagen está visible, cambie la señal del dispositivo de entrelazada a progresiva (no entrelazada). Para obtener información más detallada, consulte la sección “No hay imagen” del apartado Solución de problemas.

Para más información acerca de los controles, utilice el menú OSD AVANZADO.

Uso de la función MODO DE IMAGEN

Elija el modo de imagen más adecuado para el tipo de contenido que se muestra.
Existen varios tipos de modo (sRGB, Adobe®RGB, DCI, REC-Bt709, HIGH BRIGHT [ALTO BRILLO], COMPLETA, DICOM, PROGRAMABLE).

- Cada MODO DE IMAGEN incluye opciones de BRIGHTNESS [BRILLO], AUTO BRIGHTNESS [BRILLO AUTOM.], WHITE [BLANCO], Color Gamut [Gama de color], GAMMA, BLACK [NEGRO], UNIFORMITY [UNIFORMIDAD], COLOR VISION EMU [EMULACIÓN DE LA VISIÓN DEL COLOR], METAMERISM [METAMERISMO], RESPONSE IMPROVE [MEJORA DE LA RESPUESTA], AMBIENT LIGHT COMP. [COMP. DE LUZ AMBIENTAL] y 6-Axis ADJUST [AJUSTE EJE]. Puede modificar estas opciones en el menú avanzado Entrada1.

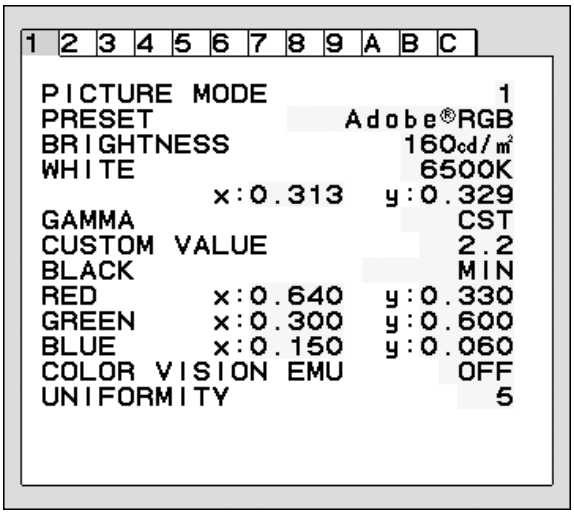

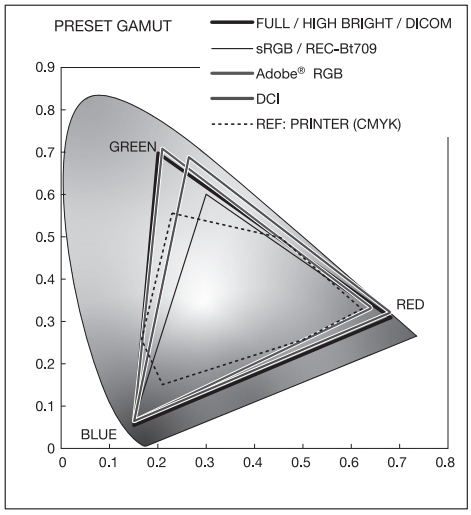

El tipo de PREAJUSTE

PREAJUSTE	OBJETIVO
sRGB	Espacio de color estándar utilizado en Internet, sistemas operativos Windows y cámaras digitales. Opción recomendada para la gestión del color en general.
Adobe®RGB	Proporciona un espacio de color estándar utilizado en aplicaciones gráficas de gama alta, como las cámaras fotográficas digitales profesionales y el tratamiento de imágenes.
eciRGB_v2	Proporciona un perfil de espacio de color recomendado por la ECI (European Color Initiative).
DCI	Configuración del color para cine digital.
REC-Bt709	Configuración del color para televisión de alta definición.
HIGH BRIGHT	Configuración de fábrica. Ajuste de brillo máximo. Garantiza el menor consumo energético si se mantiene la configuración de fábrica.
FULL (COMPLETA)	Gama de colores en pantalla estándar. Apropiado para el uso de aplicaciones con gestión del color. Utilice el perfil de color ICC incluido en el CD-ROM.
DICOM	Ajustes médicos para visualización de radiografías. Opción que cumple el estándar DICOM para la Función de pantalla de escala de grises.
PROGRAMMABLE (PROGRAMABLE)	Para el software “MultiProfiler” o el ajuste de la calibración de hardware mediante el software de NEC Display Solutions (algunas opciones de OSD se encuentran desactivadas).

NOTA:
- Cuando el MODO DE IMAGEN seleccionado no coincide con el perfil de color ICC del ordenador, puede que la reproducción del color sea imprecisa.
- Es muy recomendable utilizar el software MultiProfiler, desarrollado por NEC Display Solutions, para acceder a funciones de gestión del color avanzadas, como la emulación de perfiles ICC y la emulación de impresora.
  El CD-ROM suministrado incluye el software MultiProfiler. También puede acceder a la última versión del software MultiProfiler en la página web de NEC Display Solutions.
- Cuando el MODO DE IMAGEN se encuentra bloqueado, aparece “PICTURE MODE IS LOCKED” (MODO DE IMAGEN BLOQUEADO) en pantalla. Para desbloquear los ajustes del MODO DE IMAGEN, pulse a la vez los botones “SELECT” y “ARRIBA”.

OSD avanzado

Para más información acerca de los controles, utilice el menú avanzado.
Hay 2 modos de acceder al menú avanzado.

Método 1:

<Para acceder al menú avanzado>

- Pulse el botón Menu [Menú] para acceder al menú OSD. Utilice los botones de la parte frontal para desplazar el cursor hasta OPCIÓN AVANZADA in Color control systems [Sistemas de control del color]. Pulse el botón INPUT [ENTRADA] para abrir el OSD avanzado.

<Para salir del menú avanzado>

- Pulse el botón EXIT [SALIR].

Método 2:

<Para acceder al menú avanzado>

- Apague el monitor.
- Encienda el monitor pulsando los botones “POWER” [ENCENDIDO] e “INPUT/SELECT” [ENTRADA/SELECCIONAR] al mismo tiempo durante un segundo como mínimo. A continuación, pulse los botones de control (SALIR, IZQ., DERECHA, ABAJO, ARRIBA).
- Aparecerá el OSD avanzado.
  Este menú es más grande que el menú OSD normal.

<Para salir del menú avanzado>

- Apague el monitor y vuélvalo a encender.

Para realizar un ajuste, asegúrese de que la entrada está resaltada y pulse “SELECT” [SELECCIONAR].

Para desplazarse a otra entrada, pulse “EXIT” [SALIR] y, a continuación, pulse “IZQ.” o “DERECHA” para resaltar otra entrada.

Entrada1	PICTURE MODE (MODO DE IMAGEN)	Selecciona el PICTURE MODE (MODO DE IMAGEN), de 1 a 5.
	PRESET (PREAJUSTE)	Establece el PICTURE MODE PRESET (PREAJUSTE del MODO DE IMAGEN) a partir del tipo de PRESET (PREAJUSTE) (véase la página 17).
	BRIGHTNESS*2 (BRILLO)	Ajusta el brillo general de la imagen y la pantalla. Pulse “IZQ.” o “DERECHA” para ajustarlo.
	WHITE (BLANCO)	Permite ajustar el color blanco mediante el ajuste de temperatura o xy. Al reducir la temperatura de color la pantalla se tornará rojiza y al elevarla se volverá azulada. Una x superior hará que la pantalla se vuelva rojiza, una y superior hará que se vuelva verdosa, y una xy inferior hará que se torne de color blanco azulado. 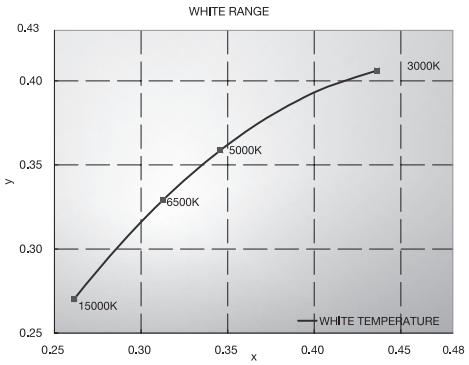

*2 FACTORY PRESET (CONF. DE FÁBRICA) no restablece esta opción (entrada 7), cuando AUTO BRIGHTNESS (BRILLO AUTOMÁTICO) se establece en “ENCENDIDO”.

	GAMMA	Permite seleccionar manualmente el brillo de la escala de grises. Hay cinco opciones: sRGB, L Star, DICOM, PROGRAMMABLE (PROGRAMABLE) y CUSTOM (PERSONALIZADO). Recomendamos mostrar la imagen en escala de grises en pantalla mientras se ajusta el valor gamma. sRGB: opción GAMMA para sRGB. L Star: opción de GAMMA para eciRGB_v2 y el espacio de color de laboratorio. DICOM: DICOM GSDF (Función de pantalla estándar de escala de grises) suele utilizarse para el tratamiento de imágenes médicas. PROGRAMMABLE (PROGRAMABLE): Al descargar el software de la aplicación, podrá modificar el brillo de la escala de grises según sus preferencias. Puede seleccionarlo cuando MODO DE IMAGEN es PROGRAMABLE. Esta función no puede seleccionarse en el menú avanzado de OSD. CUSTOM (PERSONALIZADO): CUSTOM VALUE (Valor personalizado) se puede ajustar cuando se selecciona PERSONALIZADO como la opción de SELECCIÓN DE GAMMA. CUSTOM VALUE (VALOR PERSONALIZADO): el valor gama se puede seleccionar de 0,5 a 4,0 en intervalos de 0,1. 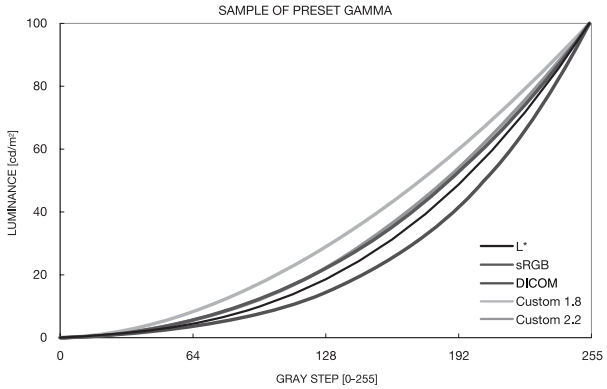
	BLACK (NEGRO)	Permite ajustar la luminancia del negro. Cuando la configuración seleccionada es tan baja que no puede mostrarse, el indicador del OSD se volverá magenta.
	RED (ROJO) GREEN (VERDE) BLUE (AZUL)	Ajusta la gama del color. Cuando la configuración seleccionada queda fuera de la gama del LCD, el indicador del OSD se volverá magenta. 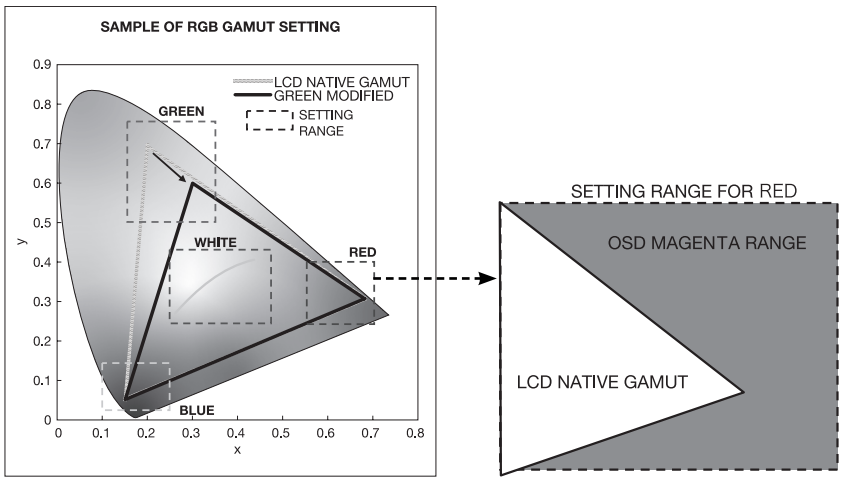
	COLOR VISION EMU (EMULACIÓN DE LA VISIÓN DEL COLOR)	Ofrece una vista previa de algunas de las alteraciones típicas en la visión del ojo humano y resulta muy útil para evaluar de qué forma perciben los colores las personas que padecen tales alteraciones. Esta vista previa está disponible en cuatro modos: los tipos P (protanopía), D (deuteranopía) y T (tritanopía) emulan la dicromacia respecto a la visión de los colores, mientras que la escala de grises se emplea para evaluar la legibilidad del contraste. NOTA: Dependiendo de la visión del usuario, incluidas las personas con problemas de visión, la percepción y la impresión de cómo se ve la pantalla puede variar. Para saber cómo ven las personas con algún problema de visión, se utiliza una simulación. No se trata de su visión real. La simulación es una reproducción de las personas con un modo de visión intenso de los colores de tipo P, D o T. Las personas con problemas leves de visión de los colores apenas notarán la diferencia respecto a las personas con una visión normal.

	UNIFORMITY (UNIFORMIDAD)	Esta función compensa electrónicamente las leves desviaciones de la uniformidad del blanco y de los colores que se pueden producir en el área de visualización de la pantalla. Estas desviaciones son típicas de los paneles LCD. Esta función mejora el color y nivela la uniformidad de la luminancia de la pantalla. NOTA: La función UNIFORMITY (UNIFORMIDAD) reduce el pico de luminancia de la pantalla. Si se desea aumentar la luminancia en detrimento del rendimiento de la uniformidad de la pantalla, UNIFORMITY (UNIFORMIDAD) debe desactivarse. Un número superior consigue un mejor efecto, pero puede provocar una reducción del CONTRASTE. Cuando BRIGHTNESS (BRILLO) aparece en magenta, la opción UNIFORMITY (UNIFORMIDAD) se reduce automáticamente.
Entrada2	SHARPNESS (NITIDEZ)	Función digital para mantener nítida la imagen sea cual sea la cadencia. Se puede ajustar en todo momento según se desee mayor o menor nitidez, y se puede configurar por separado según la cadencia. Pulse “IZQ.” o “DERECHA” para ajustarla.
	RESPONSE IMPROVE (MEJORA DE LA RESPUESTA)	Activa o desactiva la función Mejora de la respuesta. La mejora de la respuesta reduce la imagen borrosa en imágenes en movimiento.
	ECO MODE (MODO ECO)	Reduce la cantidad de energía consumida mediante la reducción del nivel de brillo. OFF (APAGADO): No tiene función. MODE1 (MODO1): Reduce el brillo máximo posible hasta unos 200 cd/m^2. MODE2 (MODO2:) Reduce el brillo máximo posible hasta unos 100 cd/m^2.
	AUTO BRIGHTNESS (BRILLO AUTOM.)	AUTO BRIGHTNESS (BRILLO AUTOM.) tiene dos opciones. Se recomienda “OFF” (APAGADO) para la mejor reproducción posible del color. OFF (APAGADO): No funciona. ON (ENCENDIDO): Ajusta el brillo automáticamente detectando el nivel de brillo del entorno y ajustando el monitor con la mejor opción de BRIGHTNESS (BRILLO). Consulte la página 31 para obtener información detallada sobre “Brillo automático”. Nota: No cubra el sensor de brillo ambiental (SENSOR AUTO DIMMING).
	METAMERISM (METAMERISMO)	Mejora la correspondencia del color de los puntos blancos cuando la pantalla se usa junto a un monitor provisto de una pantalla con la gama estándar. Esta función compensa el modo en el que el ojo humano percibe los colores ligeramente distintos respecto al instrumento empleado para ajustar la pantalla durante la calibración.
	AMBIENT LIGHT COMP. (COMP. DE LUZ AMBIENTAL)	La configuración de luminancia depende de la compensación de la luz ambiental. Afecta principalmente a la reproducción del negro. NOTA: SENSOR DE “AUTO DIMMING” mide el brillo ambiental con el dispositivo encendido y afecta a los ajustes de calidad de imagen y color. NOTA: No cubra el sensor de brillo ambiental (SENSOR AUTO DIMMING).
	(6 - AXIS ADJUST) (AJUSTE EJE)	HUE (TONO): Permite ajustar el tono de cada color*1. La modificación del color aparecerá en la pantalla y las barras de color del menú mostrarán la cantidad de ajuste. SATURATION (SATURACIÓN): Permite ajustar la profundidad de cada color*1. Pulse el botón “DERECHA” para aumentar la vivacidad del color. OFFSET (COMPENSACIÓN): Permite ajustar el brillo de cada color*1. Pulse el botón “DERECHA” para aumentar el brillo del color. *1: ROJO, AMARILLO, VERDE, CIAN, AZUL Y MAGENTA.
	SHORTCUT CUSTOM (ACCESO RÁPIDO PERSONALIZADO)	Permite seleccionar uno de los PICTURE MODE (MODO DE IMAGEN) que aparecen en el menú de acceso rápido PICTURE MODE (MODO DE IMAGEN).
Entrada3	R-H.POSITION (POSICIÓN-H R) (sólo para entradas analógicas)	Ajusta la posición del componente rojo de la imagen. Pulse “IZQ.” o “DERECHA” para ajustarlo.
	G-H.POSITION (POSICIÓN-H G) (sólo para entradas analógicas)	Ajusta la posición del componente verde de la imagen. Pulse “IZQ.” o “DERECHA” para ajustarlo.
	B-H.POSITION (POSICIÓN-H B) (sólo para entradas analógicas)	Ajusta la posición del componente azul de la imagen. Pulse “IZQ.” o “DERECHA” para ajustarlo.
	R-FINE (ESTABILIDAD R) (sólo para entradas analógicas)	Ajusta la configuración de “FINE” (ESTABILIDAD) del componente ROJO de la imagen. Pulse “IZQ.” o “DERECHA” para ajustarlo.
	G-FINE (ESTABILIDAD G) (sólo para entradas analógicas)	Ajusta la configuración de “FINE” (ESTABILIDAD) del componente VERDE de la imagen. Pulse “IZQ.” o “DERECHA” para ajustarlo.
	B-FINE (ESTABILIDAD B) (sólo para entradas analógicas)	Ajusta la configuración de “FINE” (ESTABILIDAD) del componente AZUL de la imagen. Pulse “IZQ.” o “DERECHA” para ajustarlo.

<table>
<tr><td></td><td>R-SHARPNESS
(NITIDEZ R)
(sólo para entradas analógicas)</td><td>Ajusta la configuración de nitidez del componente rojo de la imagen.
Pulse “IZQ.” o “DERECHA” para ajustarlo.</td></tr>
<tr><td></td><td>G-SHARPNESS
(NITIDEZ G)
(sólo para entradas analógicas)</td><td>Ajusta la configuración de nitidez del componente verde de la imagen.
Pulse “IZQ.” o “DERECHA” para ajustarlo.</td></tr>
<tr><td></td><td>B-SHARPNESS
(NITIDEZ B)
(sólo para entradas analógicas)</td><td>Ajusta la configuración de nitidez del componente azul de la imagen.
Pulse “IZQ.” o “DERECHA” para ajustarlo.</td></tr>
<tr><td></td><td>DIGITAL LONG CABLE (CABLE LARGO DIGITAL)
(solo para entradas DVI/HDMI)</td><td>Compensa la degradación de la imagen provocada por el uso de un cable largo.
Un número más bajo produce menos compensación.</td></tr>
<tr><td>Entrada4</td><td>AUTO AJUST*2
(AUTO AJUSTE)
(sólo para entradas analógicas)</td><td>Ajusta automáticamente la posición de la imagen y las opciones H.SIZE (ANCHURA) y FINE (ESTABILIDAD). Pulse “SELECT” para activar el Auto ajuste. Utilice la prueba incluida en el CD-ROM adjunto.</td></tr>
<tr><td></td><td>SIGNAL ADJUST
(AJUSTE DE SEÑAL)
(sólo para entradas analógicas)</td><td>Determina cuando se ha activado automáticamente el auto ajuste.
Las opciones son “SIMPLE” y “COMPLETA”. Pulse “IZQ.” o “DERECHA” para seleccionarla.
<table>
<tr><td></td><td>Anchura, Estabilidad, Posición-H/V</td><td>Contraste</td></tr>
<tr><td>SIMPLE</td><td>O</td><td>X</td></tr>
<tr><td>FULL</td><td>O</td><td>O</td></tr>
</table>
O: Automatic Adjustment (Ajuste automático) X: Sin ajuste automático
NOTA: El ajuste automático no funciona a una resolución inferior a 800 x 600.</td></tr>
<tr><td></td><td>AUTO ADJUST LEVEL (NIVEL DE AUTO AJUSTE)
(sólo para entradas analógicas)</td><td>Determina el nivel de ajuste automático para el AUTO ADJUST (AUTO AJUSTE). Las opciones son “SIMPLE”, “COMPLETA” y “DETAIL” (Detalle). Pulse “IZQ.” o “DERECHA” para seleccionarla. Consulte la tabla que aparece a continuación.
<table>
<tr><td></td><td>Tamaño, Estabilidad, Posición</td><td>Contraste</td><td>Nivel de negro</td><td>Tiempo</td></tr>
<tr><td>SIMPLE</td><td>O</td><td>X</td><td>X</td><td>1 segundo</td></tr>
<tr><td>FULL</td><td>O</td><td>O</td><td>X</td><td>1,5 segundos</td></tr>
<tr><td>DETAIL*</td><td>O</td><td>O</td><td>O</td><td>5 segundos</td></tr>
</table>
O: Automatic Adjustment (Ajuste automático) X: Sin ajuste automático
* “DETAIL” (Detalle) activa el ajuste automático de cable largo (distorsión oblicua, picos).</td></tr>
<tr><td></td><td>A-NTAA SW
(SW AUTOAJUSTE NO TOUCH)
(sólo para entradas analógicas)</td><td>La función Advanced No Touch Auto Adjust permite reconocer señales nuevas incluso cuando no han cambiado ni la resolución ni la frecuencia de actualización. Si varios PC están conectados al monitor y cada uno transmite señales muy parecidas (o incluso iguales) en términos de resolución y frecuencia de actualización, el monitor reconoce que hay una señal nueva y optimiza automáticamente la imagen sin necesidad de ninguna acción por parte del usuario.
OFF (APAGADO): A-NTAA se desactiva.
ON (ENCENDIDO): Si se detecta un cambio en la señal, A-NTAA ajustará el monitor a los ajustes óptimos para la nueva señal. Si no se detecta ningún cambio en la señal, A-NTAA no se activará. La pantalla estará en blanco mientras el monitor optimiza la señal.
OPTION (OPCIÓN): Funciona igual que ENCENDIDO, excepto en que la pantalla no se queda en blanco cuando el monitor realiza ajustes para cambios de señal, permitiendo al monitor visualizar la señal nueva más rápido. Cuando se utiliza un dispositivo de encendido externo para conectar 2 o más PC al monitor, se pueden utilizar los ajustes ENCENDIDO u OPCIÓN.</td></tr>
<tr><td></td><td>AUTO CONTRAST*2
(CONTRASTE AUTOM.)
(sólo para entradas analógicas)</td><td>Ajusta la imagen que aparece para las entradas de vídeo no estándar. Pulse “SELECT” para ajustarlo. Los ajustes requieren que la imagen tenga partes blancas.</td></tr>
<tr><td></td><td>CONTRAST
(CONTRASTE)
(sólo para entradas analógicas)</td><td>Ajusta el brillo de la imagen y el contraste con respecto al fondo.
Pulse “IZQ.” o “DERECHA” para ajustarlo.</td></tr>
<tr><td></td><td>AUTO BLACK LEVEL*2
(NIVEL DE NEGRO AUTOMÁTICO)
(sólo para entradas analógicas)</td><td>Ajusta automáticamente el nivel de negro. Los ajustes requieren que la imagen tenga partes negras. Pulse “SELECT” para activar AUTO ADJUST (AUTO AJUSTE).</td></tr>
<tr><td></td><td>BLACK LEVEL
(NIVEL DE NEGRO)
(sólo para entradas analógicas)</td><td>Permite ajustar el nivel de negro RGB por nivel de señal de entrada.</td></tr>
</table>

*2 FACTORY PRESET (CONF. DE FÁBRICA) no restablece esta opción (entrada 7).

	VIDEO LEVEL (NIVEL DE VIDEO) (SOLO ENTRADA HDMI)	NORMAL: Para configurar el ordenador. Muestra todas las señales de entrada de 0-255 pasos. EXPAND (AMPL.): Para configurar equipos audiovisuales. Amplía las señales de entrada de 16-235 pasos hasta 0-255 pasos. AUTO: Configuración automática en función de la señal de entrada.
Entrada5	H.POSITION (POSICIÓN H.)	Controla la posición horizontal de la imagen en el área de visualización de la pantalla. Pulse “IZQ.” o “DERECHA” para ajustarlo.
	V.POSITION (POSICIÓN V.)	Controla la posición vertical de la imagen en el área de visualización de la pantalla. Pulse “IZQ.” o “DERECHA” para ajustarlo.
	H.SIZE (ANCHURA) (sólo para entradas analógicas)	Ajusta la anchura de la pantalla. Si no consigue configurar la imagen satisfactoriamente con la función “AUTO ADJUST” (AUTO AJUSTE), puede reajustarla con la función “H.SIZE (V.SIZE)” (ANCHURA (ALTURA)) (frecuencia de reloj). Para ello puede utilizar una prueba de muaré. Esta función puede alterar la anchura de la imagen. Utilice el menú IZQ./DERECHA para centrar la imagen en la pantalla. Si la H.SIZE (V.SIZE)” (ANCHURA (ALTURA)) no están calibradas correctamente, aparecerán bandas verticales. La imagen debe ser homogénea.
	FINE (ESTABILIDAD) (sólo para entradas analógicas)	Para mejorar el enfoque, la claridad y la estabilidad de la imagen, aumente o reduzca el valor. Si no consigue configurar la imagen satisfactoriamente con las funciones “AUTO ADJUST” (AUTO AJUSTE) y “H.SIZE” (ANCHURA), puede reajustarla con la función “FINE” (ESTABILIDAD). Para ello puede utilizar una prueba de muaré. Si el valor de Estabilidad no está calibrado correctamente, aparecerán bandas horizontales en la pantalla. La imagen debe ser homogénea.
	AUTO FINE (FINO AUTOM.) (sólo para entradas analógicas)	Esta función ajusta de forma automática y periódica la opción “ESTABILIDAD” para cambiar el estado de la señal. Esta función se ajusta aproximadamente cada 33 minutos.
	H.RESOLUTION (RESOLUCIÓN H.)	Al aumentar o reducir esta opción se ajusta el tamaño horizontal. Pulse el botón “DERECHA” para ampliar el ancho de la imagen de la pantalla. Pulse el botón “IZQ.” para reducir el ancho de la imagen de la pantalla.
	V.RESOLUTION (RESOLUCIÓN V.)	Al aumentar o reducir esta opción se ajusta el tamaño vertical. Pulse el botón “DERECHA” para ampliar la altura de la imagen de la pantalla. Pulse el botón “IZQ.” para reducir la altura de la imagen de la pantalla.
	EXPANSION (EXPANSIÓN)	Fija el método de zoom. FULL (COMPLETA): La imagen se amplía hasta ocupar toda la pantalla, independientemente de cuál sea la resolución. ASPECT (ASPECTO): La imagen se amplía sin modificar la relación entre la altura y la anchura. OFF (APAGADO): La imagen no se amplía. CUSTOM (PERSONALIZADO): Cuando se selecciona PERSONALIZADO como modo de Expansión, se pueden ajustar las opciones H. ZOOM (Zoom H.), V. ZOOM (Zoom V.) y ZOOM POS (Posición zoom).
	OVER SCAN (SÓLO PARA LA ENTRADA HDMI)	Algunos formatos de vídeo pueden precisar diferentes modos de escaneado para mostrar mejor la imagen. ON (ENCENDIDO): El tamaño de la imagen es mayor de lo que se puede mostrar. El borde de la imagen aparecerá recortado. Aproximadamente el 95% de la imagen se mostrará en la pantalla. OFF (APAGADO): El tamaño de imagen permanece dentro del área de visualización. En la pantalla se muestra la imagen completa. AUTO: Configuración automática.
	SIDE BORDER COLOR (COLOR DEL BORDE)	Ajusta el color de las barras negras laterales entre el blanco y el negro.
Entrada6	USB SELECTION (SELECCIÓN USB)	Selección del puerto USB de upstream para DP/HDMI/DVI-D//D-SUB. Al conectar un ordenador a uno de los puertos de upstream, pueden utilizarse los puertos de downstream USB del monitor seleccionando esta opción para la señal de entrada activa. Si utiliza un solo puerto de upstream, el puerto de upstream conectado será el activo. Puede cambiar la pantalla activa y la combinación de puerto upstream USB mediante el botón Input (véase la página 11). NOTA: Para evitar la pérdida de datos, antes de cambiar los puertos upstream USB, compruebe que el sistema del ordenador conectado al puerto upstream USB no esté usando ningún dispositivo de almacenamiento USB.

	VIDEO DETECT*2 (DETECCIÓN DE VÍDEO)	Selecciona el método de detección de vídeo cuando está conectado más de un ordenador. Pulse “IZQ.” o “DERECHA” para seleccionarla. FIRST (PRIMERO): Cuando no existe señal de entrada de vídeo, el monitor busca una señal de vídeo desde los otros puertos de entrada de vídeo. Si existe señal de vídeo en el otro puerto, el monitor pasa automáticamente del puerto de entrada original de vídeo a la nueva fuente de vídeo. El monitor no buscará otras señales de vídeo mientras exista esa fuente de vídeo. LAST (ÚLTIMO): Si el monitor muestra una señal de la fuente actual y recibe otra de una fuente secundaria, pasará automáticamente a la nueva fuente de vídeo. Cuando no existe señal de entrada de vídeo, el monitor busca una señal de vídeo desde los otros puertos de entrada de vídeo. Si existe señal de vídeo en el otro puerto, el monitor pasa automáticamente del puerto de entrada original de vídeo a la nueva fuente de vídeo. NONE (NINGUNO): El monitor no buscará otro puerto de entrada de vídeo si el monitor no está conectado.
	OFF TIMER (TIEMPO DESACTIV.)	El monitor se apagará automáticamente una vez transcurrido el período predefinido de conexión con la función de encendido y apagado. Cuando seleccione “ENCENDIDO”, pulse la tecla “SELECT” y la tecla “IZQ.” o “DERECHA” para ajustar la configuración. Antes de apagarse, aparecerá un mensaje en la pantalla preguntando al usuario si desea que el apagado no se efectúe hasta que hayan transcurrido 60 minutos. Pulse cualquier botón OSD para retrasar el apagado.
	POWER SAVE TIMER (TIEMPO AHORRO DE ENERGÍA)	ON (ENCENDIDO): El monitor cambia automáticamente al modo APAGADO transcurridas 2 horas de ausencia continuada de señal de vídeo. OFF (APAGADO): El monitor no cambiará automáticamente al modo APAGADO aun cuando no exista señal de vídeo.
	OFF MODE (MODO APAGADO)	Intelligent Power Manager permite que el monitor pase al modo de ahorro de energía tras un período de inactividad. El MODO APAGADO tiene cuatro ajustes. OFF (APAGADO): El monitor no pasa al modo de ahorro de energía cuando se pierde la señal de entrada. STANDARD (ESTÁNDAR): El monitor pasa automáticamente al modo de ahorro de energía cuando se pierde la señal de entrada. ADVANCED (AVANZADO): El circuito de detección de la señal siempre funciona. El modo de tiempo de recuperación al estado es más rápido que el modo ESTÁNDAR. El consumo de energía es superior al del modo ESTÁNDAR. NOTA: Con la opción ESTÁNDAR, la imagen no vuelve a aparecer al reiniciar la señal. Es preciso cambiar este valor a AVANZADO. OPTION (OPCIÓN): El monitor pasa automáticamente al modo de ahorro de energía cuando la cantidad de luz ambiental es inferior al nivel establecido por el usuario.
	OFF MODE SETTING (OPCIÓN DE MODO APAGADO)	Ajusta la LUMINANCIA de OFF MODE (MODO APAGADO). Muestra la luminancia.
	LED BRIGHTNESS*2 (BRILLO DEL LED)	Controla el brillo del LED de encendido del monitor.
	LED COLOR*2 (COLOR DEL LED)	Alterna el LED de encendido situado en la parte frontal entre azul o verde.
Entrada7	LANGUAGE*2 (IDIOMA)	Los menús del control OSD están disponibles en nueve idiomas. Pulse “IZQ.” o “DERECHA” para seleccionarla.
	OSD H.POSITION (POSICIÓN H. DE OSD)	Puede decidir dónde desea que aparezca la ventana de control OSD en su pantalla. Seleccionando Localización OSD podrá ajustar manualmente la posición del menú de control OSD a la IZQ. y a la DERECHA.
	OSD V.POSITION (POSICIÓN V. DE OSD)	Puede decidir dónde desea que aparezca la ventana de control OSD en su pantalla. Si selecciona Localización OSD, podrá ajustar manualmente la posición del menú de control de OSD hacia arriba o hacia abajo.
	OSD TURN OFF (ACTIVIDAD OSD)	El menú de control de OSD permanecerá encendido mientras se esté utilizando. Puede indicar cuánto tiempo debe transcurrir desde que se toca por última vez un botón del menú de control de OSD hasta que éste se desconecta. La opción preconfigurada es de 10 a 120 segundos, en incrementos de 5 segundos.

*2 FACTORY PRESET (CONF. DE FÁBRICA) no restablece esta opción (entrada 7).

	OSD LOCK OUT*2 (BLOQUEO OSD)	Este control bloquea totalmente el acceso a todas las funciones de control de OSD. Si intenta activar los controles de OSD mientras está activado el modo de Bloqueo, aparecerá una ventana notificándole que los controles de OSD están bloqueados. Existen tres tipos de OSD LOCK OUT (BLOQUEO OSD): OSD LOCK OUT (BLOQUEO OSD) sin control: Para activar la función Bloqueo OSD, mantenga pulsados simultáneamente los botones SELECT y “DERECHA”. Para desactivar la función Bloqueo OSD, mantenga pulsados los botones SELECT y “DERECHA” simultáneamente mientras esté en el menú OSD. Desde el modo de bloqueo no se puede ajustar ningún control. OSD LOCK OUT (BLOQUEO OSD) (sólo) con el control BRIGHTNESS (BRILLO): Para activar la función Bloqueo OSD, mantenga pulsados simultáneamente los botones SELECT y “ABAJO” e “IZQ.”. Para desactivar la función Bloqueo OSD, mantenga pulsados los botones SELECT y “ABAJO” desde el menú OSD. Desde el modo de bloqueo se puede ajustar BRIGHTNESS (BRILLO). PERSONALIZADO: Pulse RESET y EXIT para acceder al menú PERSONALIZADO. Seleccione ENCENDIDO o APAGADO para POWER KEY (BOTÓN DE ENCENDIDO), INPUT SEL (SELECCIÓN DE ENTRADA), HOT KEY (TECLA DIRECTA) (BRIGHTNESS) (BRILLO), PICTURE MODE (MODO DE IMAGEN), WARNING (PRECAUCIÓN) (RESOLUTION NOTIFIER/OSD LOCK OUT) (AVISO DE RESOLUCIÓN/BLOQUEO OSD). Para desactivar la función Bloqueo OSD, pulse RESET y EXIT para que aparezca la advertencia LOCK OUT (BLOQUEO). Pulse SELECT, SELECT, <, >, <, >, EXIT.
	OSD TRANSPARENCY (TRANSPARENCIA OSD)	Ajusta la transparencia del menú OSD.
	OSD COLOR*2 (COLOR OSD)	Permite cambiar las opciones “Tag window frame color” (Etiquetar color de marco de ventana), “Item select color” (Color de selección de elemento) y “Adjust window frame color” (Ajustar color de marco de ventana).
	BOOT LOGO*2 (LOGO DE ARRANQUE)	El logotipo de NEC se muestra brevemente tras haberse encendido el monitor. Esta característica puede activarse o desactivarse en el OSD. Nota: Si el botón “EXIT” se pulsa mientras se muestra el logotipo de NEC, aparecerá el menú del BOOT LOGO (LOGO DE ARRANQUE). Es posible cambiar la configuración del BOOT LOGO (LOGO DE ARRANQUE) a desactivado.
	SIGNAL INFORMATION*2 (INFORMACIÓN DE LA SEÑAL)	La información de la señal se puede visualizar en la esquina de la pantalla. La información de la señal es “ENCENDIDO/APAGADO”.
	RESOLUTION NOTIFIER*2 (AVISO DE RESOLUCIÓN)	La resolución óptima es de 1.920 x 1.200 para PA242W. Si está activado y la resolución no es 1.920 x 1.200 para P242W, aparecerá un mensaje en la pantalla transcurridos 30 segundos para informarle de ello. Pulse “IZQ.” o “DERECHA” para realizar la selección.
	HOT KEY*2 (TECLA DIRECTA)	Cuando esta función se encuentra activada, permite ajustar el brillo del monitor sin entrar en el menú OSD a través de los botones frontales. Pulse “IZQ.” o “DERECHA” para ajustar el nivel de brillo. Cuando esta función se encuentra desactivada, algunos botones también lo están. Véase la página 11.
	FACTORY PRESET*2 (CONF. DE FÁBRICA)	Al seleccionar la opción FACTORY PRESET (CONF. DE FÁBRICA) podrá restablecer todas las configuraciones de control de OSD originales. Cuando el control que desea restablecer esté resaltado, pulse el botón RESET para acceder a su configuración.
Entrada8	PIP MODE (MODO PIP)	Selecciona el PIP MODE (MODO PIP), APAG/PIP/YUXTAP. - ASPECTO/YUXTAP. - COMPLETA. Véase la página 14.
	PIP INPUT (ENTRADA DE PIP)	Permite seleccionar la señal de entrada de PIP.
	PIP LEFT/RIGHT (PIP IZQ./DERECHA)	Al seleccionar “PIP” en PIP MODE (MODO PIP) puede controlar la posición horizontal del área de visualización de PIP.
	PIP DOWN/UP (PIP ABAJO/ARRIBA)	Al seleccionar “PIP” en PIP MODE (MODO PIP) puede controlar la posición vertical del área de visualización de PIP.
	PIP SIZE (TAMAÑO DE PIP)	Permite seleccionar el tamaño de la subimagen que se utiliza en el PIP MODE (MODO PIP).
	BLANK SIGNAL SKIP (OMITIR SEÑAL EN BLANCO)	Omite las entradas sin señal cuando cambia la señal de entrada con el botón ENTRADA.

*2 FACTORY PRESET (CONF. DE FÁBRICA) no restablece esta opción (entrada 7).

	OSD ROTATION (ROTACIÓN DE OSD)	AUTO: La pantalla OSD gira automáticamente cuando se gira el monitor. OSD ROTATION (ROTACIÓN DE OSD) se establece en AUTO de forma predeterminada. LANDSCAPE (HORIZONTAL): Muestra OSD en modo horizontal. PORTRAIT (VERTICAL): Muestra OSD en modo vertical.
	MAIN IMAGE ROTATION (ROTACIÓN DE LA IMAGEN PRINCIPAL)	AUTO: la imagen de la ventana principal gira automáticamente en función de la orientación de la pantalla. Si la opción “AUTO” está seleccionada en el menú “OSD ROTATION” (ROTACIÓN DE OSD), la imagen de la ventana principal girará en función de la orientación del monitor. OFF (APAGADO): La imagen de la ventana principal no gira. La MAIN IMAGE ROTATION (ROTACIÓN DE LA IMAGEN PRINCIPAL) se establece en APAGADO de forma predeterminada. ON (ENCENDIDO): La imagen de la ventana principal siempre gira.
	SUB IMAGE ROTATION (ROTACIÓN DE LA SUBIMAGEN)	AUTO: la ventana de la subimagen gira automáticamente en función de la orientación de la pantalla. Si la opción “AUTO” está seleccionada en el menú “OSD ROTATION” (ROTACIÓN DE OSD), la ventana de la subimagen girará en función de la orientación del monitor. OFF (APAGADO): La ventana de la subimagen no gira. La SUB IMAGE ROTATION (ROTACIÓN DE LA SUBIMAGEN) se establece en APAGADO de forma predeterminada. ON (ENCENDIDO): La ventana de la subimagen siempre gira.
	DDC/CI	DDC/CI ENABLE/DISABLE (DDC/CI ACTIVADO/DESACTIVADO): Permite activar o desactivar la comunicación bidireccional y el control con el ordenador conectado mediante cable de vídeo. NOTA: establezca DDC/CI en ACTIVADO cuando utilice software para calibrar el hardware como, por ejemplo, MultiProfiler en DisplayPort, DVI o VGA.
	SCREEN SAVER (PROTECTOR DE PANTALLA)	Utilice el SCREEN SAVER (PROTECTOR DE PANTALLA) para reducir el riesgo de persistencia de la imagen. MOTION (Default OFF) (MOVIMIENTO (APAGADO por defecto)): La imagen en pantalla se desplaza regularmente en 4 direcciones para disminuir el riesgo de retención de la imagen. El tiempo para el MOVIMIENTO se puede definir de modo que la imagen se mueva a intervalos de 10 a 900 segundos. Está establecido en incrementos de 10 segundos. OPTION (Default REDUCED) (OPCIÓN (REDUCIDO por defecto)): Hay dos selecciones opcionales. REDUCED (REDUCIDO): La imagen de la pantalla se reduce al 95% de su tamaño y se mueve periódicamente en 4 direcciones. La pantalla puede aparecer ligeramente menos nítida que normalmente. En la pantalla, aparece la imagen completa. NOTA: Algunas señales de entrada pueden no ser compatibles con REDUCIDO. FULL (COMPLETA): La imagen aparece a pantalla completa y se mueve periódicamente en 4 direcciones. La imagen de la pantalla se desplaza fuera del área de visión y puede parecer como si estuviera cortada. NOTA: SCREEN SAVER (PROTECTOR DE PANTALLA) funciona cuando ACTIVADO está APAGADO en TILE MATRIX y PIP MODE (MODO PIP) está en APAGADO.
Entrada9 (sólo para entradas analógicas)	INPUT SETTING*2 (OPCIÓN DE ENTRADA)	Video Band Width (Ancho de banda de vídeo): Reduce el nivel de “ruido” visual de la señal de entrada. No afecta a la fuerza, por lo que un número se vuelve pequeño. Pulse “IZQ.” o “DERECHA” para seleccionarla. Sync Threshold (Umbral sinc.): Ajusta el nivel de macro bloques de una señal de sincronización. Pulse “SELECT” para desplazarse por el menú de ajuste. Ajusta la sensibilidad de las señales de entrada separadas o compuestas. Utilice esta función si el ajuste FINE (ESTABILIDAD) no elimina correctamente la interferencia. Clamp position (Punto de estabilización): si su monitor funciona con una cadencia distinta de la estándar, las imágenes podrían ser más oscuras de lo normal o podría distorsionarse el color. Si utiliza el control Clamp Position (Punto de estabilización) podrá ajustar las imágenes a su estado normal.

*2 FACTORY PRESET (CONF. DE FÁBRICA) no restablece esta opción (entrada 7).

EntradaA	TILE-MATRIX	La función TILE MATRIX permite ver una imagen en varias pantallas. Esta función puede utilizarse con hasta 25 monitores (5 verticales y 5 horizontales). Con la función TILE MATRIX, la señal de salida del PC debe enviarse a cada monitor a través de un amplificador de distribución. H MONITOR: Seleccione la cantidad de pantallas horizontales. V MONITOR: Seleccione la cantidad de pantallas verticales. Nº MONITOR: Seleccione una posición para ampliar la pantalla. TILE COMP: Funciona junto a TILE MATRIX para compensar la anchura de los marcos de los paneles y mostrar así la imagen con mayor definición. Tile Comp con 4 monitores (la zona negra muestra los marcos del monitor): 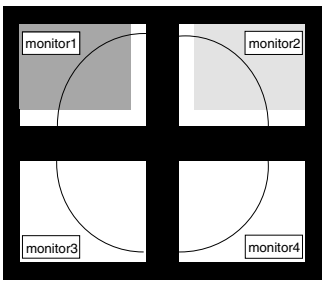 Tile Comp APAGADO 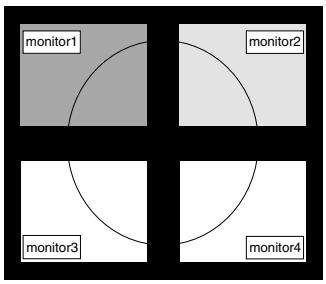 Tile Comp ENCENDIDO NOTA: TILE MATRIX sólo funciona cuando el PIP MODE (MODO PIP) está APAGADO.
EntradaB	CARBON SAVINGS (AHORRO DE CO2)	Muestra la información del ahorro de CO2 estimado en kg.
	CARBON USAGE (USO DE CO2)	Muestra la información sobre el uso aproximado de CO2, en kg. Se trata de un estimado aritmético, no del valor real de la medición. El estimado no utiliza ninguna opción.
	COST SAVINGS (AHORRO DE COSTES)	Muestra el ahorro en costes de electricidad.
	CARBON CONVERT SETTING (VALOR DE CONVERSIÓN DE CO2)	Ajusta el factor de reducción de emisiones de CO2 en el cálculo de ahorro de CO2. Este valor inicial se basa en OECD (edición 2008).
	CURRENCY SETTING*1 (VALOR DE DIVISA)	Muestra los precios de la electricidad (disponibles en 6 unidades monetarias).
	CURRENCY CONVERT SETTING (VALOR DE CONVERSIÓN DE DIVISA)	Ajusta el equivalente entre la energía eléctrica y los precios de la electricidad en el cálculo de ahorro en tarifa eléctrica.
	HOURS RUNNING*1 (HORAS FUNCIONAMIENTO)	Muestra el tiempo total de funcionamiento.
	SELF COLOR CORRECTION (CORRECCIÓN DE COLOR PROPIO)	Utiliza el sensor de color interno para compensar el desplazamiento de color natural que se produce con la edad.
EntradaC	INFORMATION*1 (INFORMACIÓN)	Ofrece información sobre la imagen de visualización actual. Los datos técnicos, incluida la cadencia predefinida que se está utilizando y las frecuencias horizontal y vertical, también se muestran.

*1 FACTORY PRESET (CONF. DE FÁBRICA) no restablece esta opción (entrada 7).

Especificaciones

Especificaciones del monitor		MultiSync PA242W	Notas
Módulo LCD	Diagonal: Tamaño de la imagen visible: Resolución estándar (píxeles):	61,1 cm/24,1 pulgadas 61,1 cm/24,1 pulgadas 1920 x 1200	Matriz activa; pantalla de cristal líquido (LCD) con transistor de película delgada (TFT); tamaño del punto 0,270 mm; luminiscencia blanca 340 cd/m²; contraste 1000:1 (típico).
Señal de entrada			
DisplayPort:	Conector DisplayPort:	RGB digital	DisplayPort cumple el estándar V1.1a, aplicable a HDCP
DVI:	DVI-D 24 clavijas:	RGB digital	DVI (HDCP)
VGA:	Mini D-sub de 15 clavijas:	RGB analógico Sinc	0,7 Vp-p/75 ohmios Nivel TTL sinc. separado positivo/negativo Nivel TTL sinc. compuesto positivo/negativo
HDMI:	Conector HDMI:	RGB digital	HDMI (HDCP)
Colores de la pantalla		1,073,741,824 (DisplayPort/HDMI 10 bit) 16,777,216 (DVI)	Depende de la tarjeta de visualización que se utilice.
Intervalo de sincronización	Horizontal: Vertical:	De 31,5 kHz a 93,8 kHz, 118,4 kHz*2 (analógico) De 31,5 kHz a 91,1 kHz, 118,4 kHz*2 (digital) De 50 Hz a 85 Hz	Automáticamente Automáticamente Automáticamente
Ángulo de visión	Izq./derecha: Arriba/abajo:	±89° (CR > 10) ±89° (CR > 10)	
Tiempo de formación de la imagen		14 ms (típ.)	8 ms (típ. gris a gris)
Resoluciones disponibles (algunos sistemas no son compatibles con todos los modos listados).		640 x 480*1 a 60 Hz hasta 85 Hz 720 x 400*1 a 70 Hz hasta 85 Hz 800 x 600*1 a 56 Hz hasta 85 Hz 832 x 624*1 a 75 Hz 1024 x 768*1 a 60 Hz hasta 85 Hz 1280 x 960*1 a 60 Hz hasta 85 Hz 1280 x 1024*1 a 60 Hz hasta 85 Hz 1600 x 1200*1 a 60 Hz 1920 x 1200 a 60 Hz..... 1400 x 1050*1 a 60 Hz hasta 75 Hz 1400 x 900*1 a 60 Hz hasta 85 Hz 1600 x 1200*1 a 65 Hz hasta 75 Hz (analógico) 480P (720 x 480*1 a 60 Hz) 576P (720 x 576*1 a 60 Hz) 720P (1280 x 720*1 a 50 Hz hasta 60 Hz) 1080P (1920 x 1080*1 a 50 Hz hasta 60 Hz) 960 x 1200*1 a 60 Hz 1200 x 960*1 a 60 Hz 1200 x 1920 a 60 Hz	Estas son las resoluciones recomendadas por NEC DISPLAY SOLUTIONS para un rendimiento óptimo de la pantalla.
Área de visualización activa	Modo horizontal: Horiz.: Vert.: Modo vertical: Horiz.: Vert.:	518,4 mm/20,4 pulgadas 324,0 mm/12,8 pulgadas 324,0 mm/12,8 pulgadas 518,4 mm/20,4 pulgadas	
Hub USB	I/F: Puerto: Corriente de carga:	Especificación USB Revisión 2.0 Upstream 2 Downstream 3 Máximo 0,5 A por puerto	
Tensión de alimentación		CA 100-240 V ~ 50/60 Hz	
Corriente nominal		0,84-0,38 A (con opción)	
Dimensiones	Modo horizontal: Modo vertical: Ajuste de la altura:	556,8 mm (An.) x 378 - 528 mm (Al.) x 227,6 mm (Pr.) 21,9 pulgadas (An.) x 14,9 - 20,8 pulgadas (Al.) x 9,0 pulgadas (Pr.) 362,4 mm (An.) x 572,4 - 625,2 mm (Al.) x 227,6 mm (Pr.) 14,3 pulgadas (An.) x 22,5 - 24,6 pulgadas (Al.) x 9,0 pulgadas (Pr.) 150 mm/5,9 pulgadas (Orientación horizontal) 52,8 mm/2,1 pulgadas (Orientación vertical)	
Peso		10,6 kg (23,4 libras)	
Datos medioambientales	Temperatura de servicio: Humedad: Altitud: Temperatura de almacenamiento: Humedad: Altitud:	De 5°C a 35°C/de 41°F a 95°F De 30% a 80% De 0 a 6.562 pies/de 0 a 2.000 m De -10°C a 60°C/de 14°F a 140°F De 10% a 85% De 0 a 40.000 pies/de 0 a 12.192 m	

*1 Resoluciones interpoladas: si las resoluciones son inferiores a los píxeles del módulo LCD, el aspecto del texto será diferente. Esto es normal y necesario en el caso de todas las tecnologías de pantallas planas actuales cuando se visualiza la pantalla completa con resoluciones no estándar. En las pantallas planas, cada punto de la pantalla es un píxel, por lo que para ampliar las resoluciones a toda la pantalla, se debe interpolar la resolución.
*2 Sólo resolución 1200 x 1920.

NOTA: Reservado el derecho a modificar las especificaciones técnicas sin previo aviso.

Características

DisplayPort: DisplayPort es una solución ampliable, preparada para el futuro, diseñada para garantizar una conectividad óptima para la pantalla digital. Permite obtener el mejor nivel de resolución, las frecuencias de actualización más rápidas y la profundidad de color más intensa con cables estándar.

HDMI: HDMI es una solución ampliable, preparada para el futuro, diseñada para garantizar una conectividad óptima para la pantalla digital. Permite obtener el mejor nivel de resolución, las frecuencias de actualización más rápidas y la profundidad de color más intensa con cables estándar, especialmente en equipos de audio y vídeo para consumidores.

DFP (Digital Flat Panel, pantalla plana digital): interfaz totalmente digital para monitores con pantalla plana, con señal compatible con DVI. Como conexión digital única basada en DVI, sólo es necesario un adaptador simple para que DFP sea compatible con otros conectores digitales basados en DVI como DVI y P&D.

P&D (Plug and Display): estándar VESA para interfaces de monitor de pantalla plana digital. Es más resistente que DFP, ya que ofrece otras opciones con un conector de señal (opciones como USB, vídeo analógico e IEEE-1394-995). El comité de VESA ha reconocido que DFP es un subconjunto de P&D. Como conector basado en DVI (para las terminales de entrada digital), sólo es necesario un adaptador simple para que P&D sea compatible con otros conectores digitales basados en DVI, como DVI y DFP.

Soporte giratorio: permite al usuario ajustar el monitor a la orientación que prefiera en cada momento: horizontal para documentos anchos o vertical para poder ver una página entera en una sola pantalla. La orientación vertical también es ideal para ver las videoconferencias en la pantalla completa.

Superficie de apoyo reducida: es la solución ideal para entornos con limitaciones de espacio, pero que requieren una gran calidad de imagen. Gracias a su reducida superficie de apoyo y su ligereza, el monitor se puede mover y transportar fácilmente de un lugar a otro.

Color Control Systems (Sistemas de control del color): permite ajustar los colores de la pantalla y configurar la precisión del color del monitor según diversos estándares.

Matriz de color natural: combina el control de color de seis ejes y el estándar sRGB. El control del color de seis ejes permite ajustar el color mediante seis ejes (R, G, B, C, M e Y) en lugar de los tres (R, G y B) que estaban disponibles anteriormente. Gracias al estándar sRGB, el monitor dispone de un perfil de color uniforme. Esto garantiza que los colores que se muestran en el monitor son exactamente los mismos que los de las impresiones (con un sistema operativo y una impresora compatibles con sRGB). De ese modo se pueden ajustar los colores de la pantalla y configurar la precisión del color del monitor según diversos estándares.

Controles OSD (On-Screen-Display): permiten ajustar rápida y fácilmente todos los elementos de la imagen de la pantalla con sólo utilizar los menús que aparecen en ella.

Características de ErgoDesign: mejoran la ergonomía, lo cual redunda en un entorno de trabajo más satisfactorio, protege la salud del usuario y permite ahorrar dinero. En los ejemplos se incluyen controles OSD para ajustar la imagen rápida y fácilmente, la base inclinable para obtener un mejor ángulo de visión, la superficie de apoyo reducida y el cumplimiento de las directrices de MPRII y TCO para emisiones menores.

Plug and Play: la solución de Microsoft® con el sistema operativo Windows® facilita la configuración y la instalación y permite que el monitor envíe directamente al ordenador sus características (por ejemplo, el tamaño de la imagen y las resoluciones posibles) y optimiza automáticamente el rendimiento de la imagen.

Sistema Intelligent Power Manager (IPM): ofrece métodos innovadores y ahorrativos que permiten que el monitor consuma menos energía cuando está conectado pero no se está utilizando, ahorra dos tercios del coste de energía del monitor, reduce las emisiones y disminuye el gasto de aire acondicionado en el lugar de trabajo.

Tecnología de frecuencia múltiple: ajusta automáticamente el monitor a la frecuencia de escaneo de la tarjeta de visualización mostrando la resolución necesaria.

Función FullScan: permite utilizar toda la pantalla en la mayoría de resoluciones, aumentando significativamente el tamaño de la imagen.

Tecnología de gran ángulo de visión: permite al usuario ver el monitor desde cualquier ángulo (178º) con cualquier orientación (horizontal o vertical). Ofrece ángulos de visión completos, de 178°, desde la parte superior, inferior, izquierda o derecha.

Interfaz de montaje estándar VESA: permite a los usuarios conectar el monitor MultiSync a cualquier brazo o escuadra de montaje supletorio compatible con la norma VESA.

Visual Controller: es una innovadora familia de software desarrollada por NEC Display Solutions que permite un acceso intuitivo a todos los controles de ajuste del monitor y al diagnóstico remoto a través de la interfaz de Windows basada en el estándar VESA, protocolo DDC/CI. Utilizando un cable de señal estándar VGA o DVI, Visual Controller es muy útil para el usuario y con Visual Controller Administrator es posible reducir el coste total de propiedad gracias a un sistema remoto de mantenimiento de red, diagnóstico e información sobre activos.

Auto Ajuste No Touch (sólo para entradas analógicas): ajusta automáticamente el monitor y lo optimiza a partir de la configuración inicial.

Control del color sRGB: nueva función de gestión del color optimizada estándar que permite ajustar el color en las pantallas del ordenador y otros aparatos periféricos. El sRGB, que está basado en el segmento de color calibrado, permite representar óptimamente el color y recuperar la compatibilidad con otros colores estándar comunes.

UNIFORMIDAD: esta función compensa las leves desviaciones de la uniformidad del blanco que se pueden producir en la pantalla, además de que mejora el color y nivela la uniformidad de la luminancia de la pantalla.

Mejora de la respuesta: mejora la respuesta gris a gris.

Soporte regulable con función giratoria: aporta flexibilidad a sus preferencias de visualización.

Soporte de extracción rápida: permite una extracción rápida.

Tecnología "Auto dimming": ajusta automáticamente el nivel de luz posterior en función del nivel de luz ambiental.

Hub USB 2.0 dota a su ordenador de mayor versatilidad al permitirle conectar cámaras digitales, escáneres y muchos más dispositivos.

Solución de problemas

No hay imagen

- El cable de señal debería estar completamente conectado a la tarjeta de visualización o al ordenador.
- La tarjeta de visualización debería estar completamente insertada en la ranura correspondiente.
- El monitor no admite la señal de conversión para DisplayPort.
- El interruptor de encendido frontal del monitor y el del ordenador deberían estar en la posición ON (ENCENDIDO).
- Asegúrese de que se ha seleccionado un modo disponible en la tarjeta de visualización o el sistema que se está utilizando. (Consulte el manual de la tarjeta de visualización o del sistema para modificar el modo gráfico).
- Compruebe que el monitor y su tarjeta de visualización son compatibles y su configuración es la recomendada.
- Compruebe que el conector del cable de señal no está doblado ni tiene ninguna clavija hundida.
- Compruebe la entrada de señal “DVI-D”, “DisplayPort”, “HDMI” o “D-Sub”.
- Si el LED frontal parpadea en ámbar, compruebe el estado del MODO APAGADO (consulte la página 15).
- Al usar un reproductor de DVD u otro dispositivo de alta definición, no utilice señales entrelazadas. Si el monitor detecta una señal entrelazada, aparecerá una advertencia del menú OSD. Si aparece esta advertencia, haga lo siguiente: pulse los botones RESET y EXIT simultáneamente para mostrar de forma temporal la imagen del dispositivo de alta definición. Mientras la imagen está visible, cambie la señal del dispositivo de entrelazada a progresiva (no entrelazada). Consulte el manual del usuario del dispositivo para obtener más información sobre el cambio de la señal de entrelazada a progresiva.

El botón de encendido no responde

- Desconecte el cable de alimentación del monitor de la toma de corriente para apagar el monitor y reiniciarlo.

Persistencia de la imagen

- La persistencia de la imagen se produce cuando en la pantalla permanece la “sombra” o el remanente de una imagen. A diferencia de los monitores CRT, la persistencia de la imagen de los monitores LCD no es permanente, pero se debe evitar visualizar patrones fijos en el monitor durante largos períodos de tiempo. Para eliminar la persistencia de la imagen, tenga apagado el monitor tanto tiempo como el que haya permanecido la imagen en la pantalla.
  Por ejemplo, si una imagen ha permanecido fija en el monitor durante una hora y aparece una “sombra” de esa imagen, debería tener el monitor apagado durante una hora para borrarla.

NOTA: Como en todos los dispositivos de visualización personales, NEC DISPLAY SOLUTIONS recomienda utilizar con regularidad un salvapantallas con movimiento siempre que la pantalla esté inactiva o apagar el monitor si no se va a utilizar.

La imagen cambia de color

- Compruebe que COLOR VISION EMU [EMULACIÓN DE LA VISIÓN DEL COLOR] esté desactivada.
- Compruebe que los ajustes del MODO DE IMAGEN coincidan con el perfil ICC del ordenador.
- Active SELF COLOR CORRECTION [CORRECCIÓN AUTOMÁTICA DEL COLOR].
- Si utiliza una entrada analógica, abra la prueba incluida en el CD-ADJUNTO y active AUTO AJUSTE.
- En primer lugar, pulse el botón de encendido de la parte frontal para apagar el monitor. A continuación, vuelva a pulsar el botón de encendido para encender el monitor mientras mantiene pulsados los botones RESET (PIP) y SELECT (INPUT) simultáneamente. Esta operación restablece todos los parámetros de color a sus valores de fábrica. Transcurridos unos 10 segundos, aparecerá la pantalla para ajustar los valores de fábrica.

Irregularidades del color en pantalla

- Reduzca el BRILLO.
- Establezca UNIFORMIDAD en “5”.

La imagen parpadea

- Si utiliza una entrada analógica, abra la prueba incluida en el CD-ROM adjunto y active AUTO AJUSTE.

Aparece el mensaje “FRECUENCIA EXCESIVA” (la pantalla está en blanco o sólo aparecen imágenes borrosas)

- La imagen no se ve claramente (faltan píxeles) y aparece el mensaje de advertencia de OSD “FRECUENCIA EXCESIVA”: la cadencia de las señales o la resolución son demasiado altos. Seleccione uno de los modos disponibles.
- El mensaje de advertencia de OSD “FRECUENCIA EXCESIVA” aparece en una pantalla en blanco: la frecuencia de señal está fuera del intervalo. Seleccione uno de los modos disponibles.

La imagen es inestable, está desenfocada o aparecen ondas

- El cable de señal debería estar bien conectado al ordenador.
- Utilice los controles de ajuste de la imagen OSD para enfocar y ajustar la visualización aumentando o reduciendo el ajuste de la estabilidad. Cuando se modifica el modo de visualización, es posible que sea necesario reajustar las configuraciones de ajuste de la imagen de OSD.
- Compruebe que el monitor y su tarjeta de visualización son compatibles y la cadencia de las señales es la recomendada.
- Si el texto es ininteligible, pase al modo de vídeo no entrelazado y utilice una velocidad de regeneración de la imagen de 60 Hz.

El diodo luminoso del monitor no está encendido (*no aparece el color verde, azul, ni el ámbar*)

- El interruptor de encendido debería estar en la posición de encendido y el cable de alimentación debería estar conectado.

La imagen no es tan brillante

- Asegúrese de que el MODO ECO y BRILLO AUTOM. estén apagados.
- Si el brillo aumenta o disminuye, asegúrese de que BRILLO AUTOM. está desactivado.
- En MODO DE IMAGEN, active HIGH BRIGHT [BRILLO ALTO]. Véase la página 17.
- La degradación del brillo de la pantalla LCD se produce debido a un uso prolongado o condiciones extremas de frío.
- Cuando la pantalla no logre alcanzar el brillo deseado, el valor numérico del brillo en el OSD parpadeará.
- Si utiliza una entrada HDMI, cambie “NIVEL DE VIDEO”.

El tamaño de la imagen de la pantalla no está ajustado correctamente

- Utilice los controles de ajuste de la imagen de OSD para aumentar o reducir el ajuste aproximativo.
- Asegúrese de que se ha seleccionado un modo disponible en la tarjeta de visualización o el sistema que se está utilizando. (Consulte el manual de la tarjeta de visualización o del sistema para modificar el modo gráfico).
- Si utiliza una entrada HDMI, cambie “OVER SCAN”.
- Ajuste RESOLUCIÓN H. o RESOLUCIÓN V. en la Entrada5 del menú OSD avanzado.

No hay imagen

- Si no aparece la imagen en la pantalla, desconecte el botón de encendido y vuelva a conectarlo.
- Asegúrese de que el ordenador no se encuentra en el modo de ahorro de energía (toque el teclado o el ratón).
- Algunas tarjetas de vídeo no emiten la salida de la señal de vídeo cuando el monitor está encendido o apagado, o cuando está conectado o desconectado del cable de alimentación de CA con DisplayPort y en baja resolución.

Variaciones de brillo con el paso del tiempo

- Establezca BRILLO AUTOM. en DESACTIVADO para ajustar el brillo.

NOTA: Cuando BRILLO AUTOM. está ACTIVADO, el monitor ajusta el brillo a las condiciones ambientales automáticamente. Cuando cambie el brillo del entorno circundante, el monitor también cambiará.

Auto-diagnóstico

- La pantalla LCD dispone de una función para realizar un auto-diagnóstico de las posibles anomalías. Cuando la pantalla LCD detecta un problema, el LED de la parte frontal emite una serie de parpadeos largos y cortos, dependiendo del tipo de problema detectado.
- Si el LED indica un problema, contacte con el personal de servicio cualificado.

El hub USB no funciona

- Asegúrese de que el cable USB está bien conectado. Consulte el manual de usuario de su dispositivo USB.
- Compruebe que el upstream correcto esté seleccionado en la opción de hub USB (véase la página 14).
- Desconecte un cable de upstream USB si utiliza dos conexiones de upstream.
- Desconecte el botón de encendido y vuelva a conectarlo.

Uso de la función Brillo autom.

El brillo de la pantalla LCD se puede ajustar para aumentarlo o reducirlo en función de la luz ambiental. Si la luz ambiental es brillante, el monitor se volverá más brillante para adaptarse a la luz ambiental. Si la luz ambiental es tenue, el monitor se volver más tenue para adaptarse a la luz ambiental. La finalidad de esta función es mejorar la visualización para que resulte más cómoda en distintas condiciones de luz.

La función de Brillo autom. se establece en APAGADO de forma predeterminada.

PREPARACIÓN

Utilice los siguientes procedimientos para seleccionar la escala de brillo que utilizará el monitor cuando esté activada la función Brillo autom.

1. Defina el nivel de BRILLO. Es el nivel de brillo que alcanzará el monitor cuando el nivel de luz ambiental sea alto. Seleccione este ajuste cuando la sala tenga el nivel máximo de brillo.

   Seleccione “ON” (ENCENDIDO) en el menú BRILLO AUTOM. (**figura 1**). Utilice los botones de la parte frontal para desplazar hasta la opción BRILLO. Seleccione el nivel de brillo deseado (**figura 2**).
2. Defina el nivel de DARK (oscuro). Es el nivel de brillo al que bajará el monitor cuando la luz ambiental sea baja. Asegúrese de que la sala tenga el nivel máximo de oscuridad cuando ajuste este nivel.

   Utilice los botones de la parte frontal para desplazar hasta la opción BRILLO. Seleccione el nivel de brillo deseado (**figura 3**).

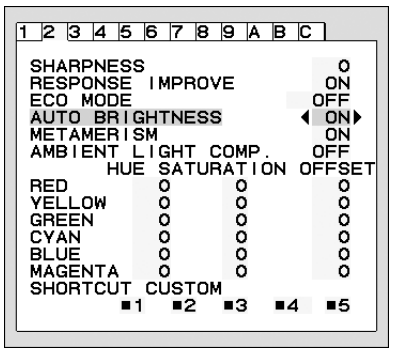

Figura 1

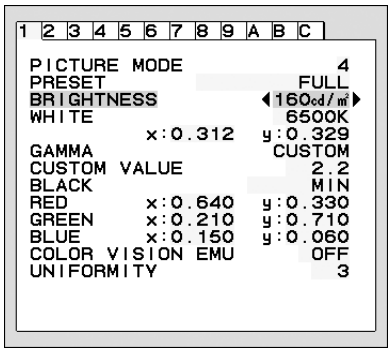

Figura 2

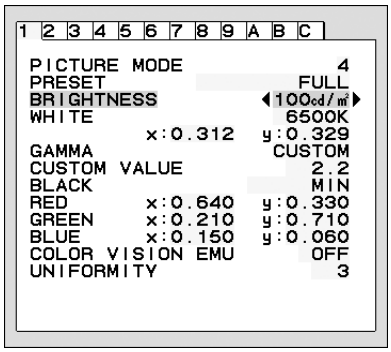

Figura 3

Cuando se activa la función “BRILLO AUTOM.”, el nivel de brillo de la pantalla cambia automáticamente según las condiciones de luz de la sala (**figura 4**).

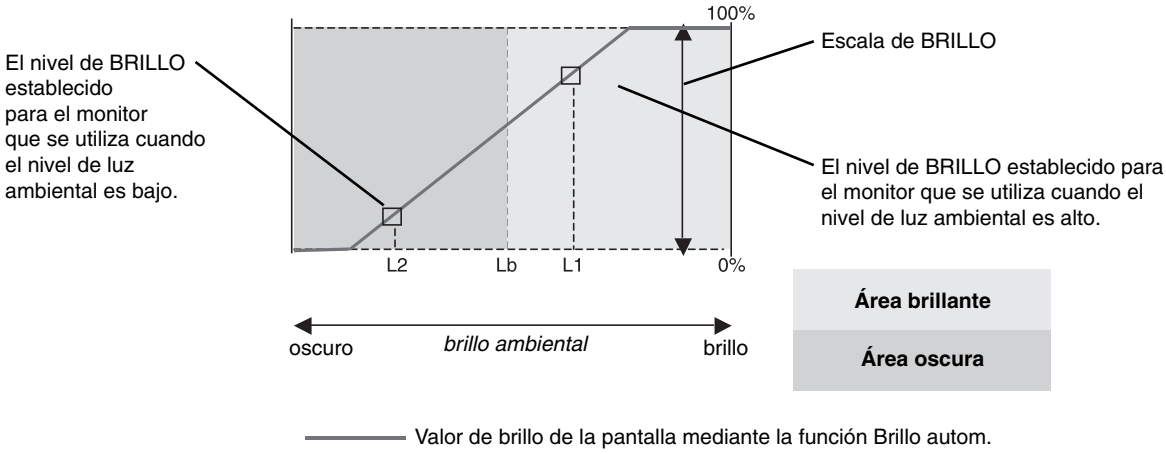

Figura 4

Lb: Límite entre las condiciones de luz oscura y brillante; predeterminado de fábrica.
L1: Nivel de BRILLO establecido para el monitor que se utiliza cuando el nivel de luz ambiental es alto (L1>Lb)
L2: Nivel de BRILLO establecido para el monitor que se utiliza cuando el nivel de luz ambiental es bajo (L2<Lb)

L1 y L2 son niveles de brillo establecidos por el usuario para compensar los cambios en la luz ambiental.

Información del fabricante sobre reciclaje y energía

NEC DISPLAY SOLUTIONS está muy comprometido con la protección del medio ambiente y considera el reciclaje una de las máximas prioridades de la empresa para reducir los daños al medio ambiente. Nuestro objetivo es desarrollar productos respetuosos con el medio ambiente y poner nuestro máximo empeño en ayudar a definir y cumplir las últimas normativas de organismos independientes como ISO (Organización Internacional de Normalización) y TCO (Confederación Sueca de Trabajadores Profesionales).

Cómo reciclar su producto NEC

El objetivo del reciclado es mejorar el entorno mediante la reutilización, actualización, reacondicionamiento o recuperación de materiales. Los equipamientos dedicados al reciclaje garantizan que los componentes dañinos para el medio ambiente se manipulan y eliminan de la manera adecuada. Para asegurar que sus productos se reciclan de la forma más conveniente, **NEC DISPLAY SOLUTIONS ofrece una amplia variedad de procedimientos de reciclaje** y su consejo sobre la mejor forma de manipular sus productos para proteger el medio ambiente una vez que llegan al final de su vida útil.

Puede encontrar toda la información necesaria para desechar un producto y la información específica de cada país sobre los equipamientos de reciclaje disponibles en los siguientes sitios web:

http://www.nec-display-solutions.com/greencompany/ (en Europa),

http://www.nec-display.com (en Japón) o

http://www.necdisplay.com (en EE.UU.).

Ahorro de energía

Este monitor dispone de una función avanzada de ahorro de energía. Cuando se envía al monitor una señal del estándar VESA DPMS (señalización para administración de potencia de pantallas), se activa el modo de ahorro de energía. El monitor sólo dispone de un modo de ahorro de energía.

Modo	Consumo de energía	Color de LED
Funcionamiento normal (con opción)	Aprox. 65 W	Verde o azul
Modo de ahorro de energía	Menos de 0,5 W	Ámbar
Modo apagado	Menos de 0,2 W	Apagado

Marca de residuos de aparatos eléctricos y electrónicos (directiva europea 2002/96/EC)

En la Unión europea

La transposición de esta directiva europea en cada estado miembro obliga a desechar el material eléctrico y electrónico que lleva la marca que se muestra a la izquierda por separado de los residuos domésticos comunes. En esta categoría se incluyen desde monitores hasta accesorios eléctricos, como cables de alimentación o de señal. Para desechar monitores NEC, siga las instrucciones de las autoridades locales, solicite información al respecto en el establecimiento donde haya adquirido el monitor o, si corresponde, siga las condiciones acordadas con NEC.

Esta marca en productos eléctricos o electrónicos sólo se aplica a los estados miembros actuales de la Unión Europea.

Fuera de la Unión europea

Para desechar productos eléctricos o electrónicos fuera de la Unión Europea, póngase en contacto con las autoridades locales para utilizar el método de desecho adecuado.