NEC

Használati útmutató

Asztali monitor

MultiSync® EA242WU

MODELL: EA242WU, EA242WU-BK

A jelen monitorra alkalmazott előírások a fent megnevezett modellek egyikére vonatkoznak.

A modell nevét a monitor hátoldalán lévő címkén találja.

Tartalomjegyzék

Regisztrációs adatok 1
TCO-tanúsítvány 1
Fontos tudnivalók 3

Termékjellemzők

1. fejezet Összeszerelés és csatlakozók

Alkatrészek megnevezései és funkciói 13
Vezérlőgombok 13
Aljzatpanel 14
Összeszerelés 16
Csatlakoztassa a talpat az LCD-monitor állványához 16
A tápkábel és a jelkábelek csatlakoztatása 16
Állítható és forgatható állvány 16
Csatlakozók 17
A jel típusa és az aljzat csatlakozása 20
Eszközök csatlakoztatása 22
Több monitor csatlakoztatása 23
A flexibilis kar felszerelése 25
A monitor állványának eltávolítása egyéb rögzítési mód céljából 25
A rugalmas tartókar rögzítése 25

2. fejezet Alapvető kezelés

Az OSD-vezérlőmenük (képernyőmenü) használata 27
A bemenet módosítása 28
Az energiagazdálkodási funkció LED-jelzőfényeinek mintázata 28

3. fejezet Hibaelhárítás

A képernyőképpel és videojellel kapcsolatos problémák 30
Hardverproblémák 31
Emberközelség-érzékelés 33
Az Auto Brightness (Automatikus fényerő) funkció használata 34

4. fejezet Műszaki adatok

EA242WU 36

A. függelék OSD-vezérlők listája

ECO TOOLS (ENERGIATAKARÉKOSSÁGI BEÁLLÍTÁSOK) 38
SCREEN (KÉPERNYŐ) 39
COLOR (SZÍN) 40
TOOLS (ESZKÖZÖK) 40
MENU TOOLS (ESZKÖZÖK MENÜ) 41
ECO INFORMATION (KÖRNYEZETVÉDELMI INFORMÁCIÓK) 43
INFORMATION (INFORMÁCIÓK) 44
OSD-figyelmeztetés 44

B. függelék A gyártó cég újrafeldolgozási és energiaügyi tájékoztatója

Régi NEC termékének selejtezése 46
Energiamegtakarítás 46
HEEB-jelzés (az EU 2012/19/EU irányelve és azok módosításai) 46

Regisztrációs adatok

A kábelre vonatkozó információk

FIGYELMEZTETÉS: A termékhez az előírt, mellékelt kábeleket használja, hogy ne zavarja a rádió- és televízióadások vételét.
DisplayPort, HDMI, USB és USB-C® esetén használjon árnyékolt jelkábelt.
Más kábelek és adapterek használata zavarhatja a rádió- és televízióadások vételét.

FCC Információk

FIGYELEM: Az FCC (Federal Communications Commission – Szövetségi Hírközlési Bizottság) az egységnek KIZÁRÓLAG az Sharp NEC Display Solutions of America, Inc. által a jelen kézikönyvben leírt módosítását engedélyezi. Ennek a kormányzati szabályozásnak a be nem tartása az eszköz működtetésére való jog elveszítését vonhatja maga után.

1. A használni kívánt hálózati vezeték engedélyköteles, és meg kell felelnie az Egyesült Államok biztonsági szabványainak, valamint a következőknek:

Hálózati kábel A csatlakozódugó formája	Árnyékolatlan, 3 eres 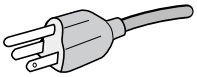 USA

2. A berendezést bevizsgálták: az FCC-előírások (Federal Communications Commission – Szövetségi Hírközlési Bizottság) 15. része alapján megfelel a „B” osztályba sorolt digitális berendezésekre vonatkozó korlátozásoknak. Ezek a korlátozások otthoni környezetben megfelelő védelmet biztosítanak a káros vételi zavarok ellen. A berendezés rádiófrekvenciás energiát termel, használ fel és sugározhat, ezért, ha nem az utasításoknak megfelelően szerelik fel és használják, zavarhatja a rádióadások vételét. Nincs azonban biztosíték arra, hogy egy adott környezetben nem keletkezik vételi zavar. Amennyiben a berendezés a rádiós vagy televíziós adás vételében zavart okoz – ami a berendezés ki- és bekapcsolásával állapítható meg –, javasoljuk, hogy próbálja meg a zavar megszüntetését az alábbi módszerek valamelyikével:
   - Állítsa más irányba, illetve helyezze át a vevőantennát.
   - Növelje a berendezés és a vevőberendezés közötti távolságot.
   - Csatlakoztassa a berendezést egy olyan aljzathoz, amely a vevőberendezésétől eltérő áramkörön van.
   - Kérjen segítséget a berendezés forgalmazójától vagy egy tapasztalt rádió-/televíziószerelőtől.

   Szükség esetén további tanácsokért forduljon a berendezés forgalmazójához vagy egy tapasztalt rádió- vagy televíziószerelőhöz. Az FCC által összeállított következő kiadvány hasznos információkkal szolgálhat: „A rádiós és televíziós vételi zavarok megállapítása és megszüntetése.” A kiadvány innen szerezhető be: USA Government Printing Office, Washington, D.C., 20402, raktári szám: 004-000-00345-4.

BESZÁLLÍTÓI MEGFELELŐSÉGI NYILATKOZAT

A készülék megfelel az FCC-szabályok 15. részének. A működés az alábbi két feltételhez kötött. (1) Ez a készülék nem okozhat káros interferenciát, és (2) ennek a készüléknek el kell viselnie minden interferenciát, beleértve a nem kívánt működést okozó interferenciát is.

USA Felelős jogi személy:	**Sharp NEC Display Solutions of America, Inc.**
Cím:	**3250 Lacey Rd, Ste 500** **Downers Grove, IL 60515**
Telefonszám:	**(630) 467-3000**
A termék típusa:	LCD-monitor
A berendezés besorolása:	„B” osztályba sorolt perifériaegység
Modell:	EA242WU, EA242WU-BK

TCO-tanúsítvány

A TCO-tanúsítvány harmadik fél által fenntarthatónak ítélt tanúsítvány informatikai termékekhez.

A TCO-tanúsítvány informatikai termékek globális fenntarthatósági tanúsítványa, amely számítógépekre, mobileszközökre, megjelenítő termékekre és adatközponti termékekre adható. A feltételek a társadalmi és a környezeti fenntarthatóságot is lefedik, és újrafelhasználható megoldásokat biztosítanak. A feltételeknek való megfelelést független szervek ellenőrzik. A TCO-tanúsítvány harmadik fél által az ISO 14024 szabvány alapján adott tanúsítvány.

A TCO-tanúsítvánnyal rendelkező monitoraink listáját és azok TCO-tanúsítványát (kizárólag angol nyelven) a következő weboldalon érheti el:

https://www.sharp-nec-displays.com/global/about/legal_regulation/TCO_mn/index.html

⚠ FIGYELMEZTETÉS: Lásd: „FIGYELMEZTETÉS 2”.

- A termék elsődleges rendeltetése az irodai vagy otthoni számítástechnikai berendezésként való használat.
- A termék számítógéphez csatlakoztatva működtethető rendeltetésszerűen, a televízión sugárzott műsorok megjelenítésére nem alkalmas.

Regisztrációs információk

A Microsoft® és a Windows® a Microsoft Corporation védjegyei vagy bejegyzett védjegyei az Amerikai Egyesült Államokban és/vagy más országokban.

Az NEC az NEC Corporation bejegyzett védjegye.

A DisplayPort™ és a DisplayPort™ embléma a Video Electronics Standards Association (VESA®) védjegyei az Amerikai Egyesült Államokban és más országokban.

A MultiSync® az Sharp NEC Display Solutions, Ltd. védjegye vagy bejegyzett védjegye Japánban és más országokban.

Az USB Type-C® és az USB-C® az USB Implementers Forum bejegyzett védjegyei.

A HDMI és a HDMI High-Definition Multimedia Interface kifejezések, valamint a HDMI embléma a HDMI Licensing Administrator, Inc. védjegyei vagy bejegyzett védjegyei az Amerikai Egyesült Államokban és más országokban.

Minden egyéb márka- és a terméknév az adott tulajdonos védjegye vagy bejegyzett védjegye.

MEGJEGYZÉS:
(1) A jelen használati útmutató tartalma engedély nélkül sem részben, sem egészében nem nyomtatható újra.
(2) A jelen használati útmutató tartalma külön bejelentés nélkül is módosulhat.
(3) A jelen használati útmutató a legnagyobb gonddal készült; ha ennek ellenére mégis kérdéses pontokra, hibákra vagy kihagyásokra bukkanna, kérjük, jelezze felénk.
(4) A jelen használati útmutatóban szereplő ábra csak tájékoztatásul szolgál. Ha eltérés tapasztalható az ábra és a tényleges termék között, a tényleges termék jellemzői az irányadóak.
(5) A (3) és a (4) pontban foglaltak ellenére nem vállalunk felelősséget az elmaradt haszonra vonatkozó vagy egyéb, az eszköz használatából eredőnek vélt követelésekért.
(6) A kézikönyv általánosan áll rendelkezésre minden régió számára, így tartalmazhat olyan leírást is, amelyek nem minden ország szempontjából releváns.

Fontos tudnivalók

Biztonsági óvintézkedések és karbantartás

A SZÍNES LCD MONITOR OPTIMÁLIS TELJESÍTMÉNYE
ÉRDEKÉBEN A BEÁLLÍTÁSRA ÉS HASZNÁLATRA
VONATKOZÓAN VEGYE FIGYELEMBE A KÖVETKEZŐKET.

A szimbólumokról

A termék biztonságos és megfelelő használata érdekében ez az útmutató tartalmaz néhány szimbólumot, amely a személyi sérülések, valamint az anyagi károk megelőzését szolgálja. A szimbólumokat és jelentésüket az alábbiakban ismertetjük.
Az útmutató elolvasása előtt ezeket feltétlenül tanulmányozza át.

FIGYELEM	Ha nem veszi figyelembe ezeket a szimbólumokat, és nem megfelelő módon kezeli a terméket, az súlyos sérülést vagy halált okozó balesetekhez vezethet.
FIGYELMEZTETÉS	Ha nem veszi figyelembe ezeket a szimbólumokat, és nem megfelelő módon kezeli a terméket, az személyi sérülést vagy anyagi károkat eredményezhet a termék környezetében.

Példák és szimbólumok

	Figyelmeztetést vagy figyelemfelhívást jelez. Ez a szimbólum azt jelzi, hogy gondosan kell eljárnia az áramütés elkerülése érdekében.
	Tiltott műveletet jelez. Ez a szimbólum tiltott dolgot jelez.
	Kötelező műveletet jelez. Ez a szimbólum azt jelzi, hogy a tápkábelt ki kell húzni a csatlakozóaljzatból.

FIGYELEM		
1	HÚZZA KI A TÁPKÁBELT A HÁLÓZATI CSATLAKOZÓALJZATBÓL	Ha a termék nem működik megfelelően, húzza ki a tápkábelt. Ha a termék füstöt, különös szagokat vagy hangokat bocsát ki, illetve leesett, vagy megrepedt a burkolata, kapcsolja ki, majd húzza ki a tápkábelt a hálózati csatlakozóaljzatból. A javítás érdekében vegye fel a kapcsolatot a forgalmazóval. Soha ne próbálja saját maga megjavítani a terméket. Ez veszélyes.
2	VESZÉLYES FESZÜLTSÉG NE SZERELJE SZÉT TILALOM	Ne nyissa fel vagy távolítsa el a termék burkolatát. Ne szerelje szét a terméket. A termékben magas feszültségű területek találhatók. A termék burkolatának felnyitása vagy eltávolítása és a termék módosítása elektromos áramütés, tűz vagy más veszélyek kockázatával jár. Szervizelési igényével forduljon képesített szakemberhez.
3	TILALOM	Ne használja a terméket, ha szerkezeti kár érte vagy az állványa megrepedt, levált. Ha bármilyen szerkezeti károsodást, például repedéseket vagy rendellenes ingadozást észlel, szervizelési igényével forduljon képesített szakemberhez. A termék ebben az állapotában tovább használva leeshet vagy személyi sérülést okozhat.

FIGYELEM		
4	TILALOM MINDEKÉPPEN ELVÉGZENDŐ	A tápkábellel bánjon óvatosan. A kábel sérülése tüzet vagy áramütést okozhat. • Ne helyezzen nehéz tárgyat a kábelre. • Ne helyezze a kábelt a termék alá. • Ne takarja le a kábelt ruhával vagy más dologgal. • Ne karcolja meg és ne módosítsa a kábelt. • Ne hajlítsa, csavarja vagy húzza a kábelt túl nagy erővel. • Ne melegítse fel a kábelt. Ha a kábel megsérül (kilátszanak a belső vezetékek, elszakadtak a vezetékek stb.), kapcsolja ki a termék áramellátását, majd húzza ki a tápkábelt a csatlakozóaljzatból. Kérje meg a forgalmazót, hogy cserélje ki.
5	TILALOM	Ha mennydörgést hall, a csatlakozódugót ne érintse meg. Ez áramütést okozhat.
6	MINDEKÉPPEN ELVÉGZENDŐ	Kérjük, hogy a termékhez a tápkábelek táblázata szerinti mellékelt tápkábelt használja. Ha a termékhez nem kapott tápkábelt, kérjük forduljon hozzánk. Minden egyéb esetben, csak olyan csatlakozódugóval ellátott tápkábelt használjon, amely kompatibilis a termék közelében található hálózati csatlakozóaljzattal. A kompatibilis tápkábelek megfelelnek a hálózati aljzat tápfeszültségének, valamint a vásárlás helye szerinti ország biztonsági előírásai által engedélyezettek.
7	MINDEKÉPPEN ELVÉGZENDŐ TILALOM	A terméket a következő utasításoknak megfelelően üzemelje be. A szállítását, mozgatását vagy üzembe helyezését annyi személy végezze, ahányan szükségesek a termék személyi sérülés és károsodás nélküli felemeléséhez. A fel- és leszerelése tekintetében olvassa el a választható tartóberendezéshez mellékelt utasítást. Ne takarja le a termék szellőzőnyílásait. A termék nem megfelelő elhelyezése annak károsodását, áramütést vagy tüzet okozhat. Ne helyezze üzembe a terméket az alábbi helyeken: • Gyengén szellőző helyiségben. • Radiátor vagy más hőforrás közelében vagy közvetlen napfénynek kitett helyen. • Folyamatosan rázkódásnak kitett helyen. • Nedves, poros, gőzös vagy olajos helyen. • A szabadban. • Magas hőmérsékletű környezetben, ahol a nedvességtartalom gyorsan változik, és valószínű a kondenzáció kialakulása. Ne szerelje fel a terméket olyan konfigurációban vagy helyzetben, amely nem szerepel a használati útmutatóban.

		FIGYELEM
8	TILALOM MINDEKÉPPEN ELVÉGZENDŐ	Gondoskodjon arról, hogy ne borulhasson fel vagy zuhanhasson le a termék egy esetleges földrengés vagy hasonló behatás következtében. A termék földrengés vagy más rázkódás által okozott felborulásából következő személyi sérülés vagy károsodás megelőzése érdekében feltétlenül stabil helyre állítsa azt, és tegye meg a leesés megakadályozásához szükséges intézkedéseket. • A terméket jóváhagyott (pl. TÜV GS jelölésű) flexibilis karra vagy állványra kell felszerelni, amely elbírja a monitor súlyát, így elkerülhető a termék felbillenése vagy leesése miatti károsodás vagy személyi sérülés. • A termék vagy az állvány sérülésének elkerülése érdekében kizárólag az előírt csavarokat vagy azokat a csavarokat használja, amelyeket az állványból eltávolított. • Húzza meg az összes csavart (ajánlott meghúzási nyomaték: 98–137 N•cm), ha a terméket flexibilis karra vagy állványra szereli. A laza csavarok miatt a termék leeshet és megsérülhet, vagy személyi sérülést okozhat. • Ha a művelet során a terméket nem lehet lefelé néző képernyővel sík felületen elhelyezni, a flexibilis kar rögzítéséhez két vagy több személy közreműködésére van szükség. Stabilitás elvesztésének a kockázata. A termék leeshet, súlyos személyi sérülést vagy halált okozva. A személyi sérülések elkerülése érdekében a terméket biztonságosan a padlózathoz/falhoz kell rögzíteni az utasítás szerint. Számos sérülés, különösen a gyermekeket érintő sérülések elkerülhetők olyan egyszerű óvintézkedésekkel, mint az alábbiak: • MINDIG a termék gyártója által javasolt állványt és felszerelési módszert használja. • MINDIG olyan bútort használjon, amely biztonságosan elbírja a terméket. • MINDIG gondoskodjon arról, hogy a termék ne nyúljon túl a bútor szélén, amin áll. • MINDIG hívja fel gyermekei figyelmét, hogy veszélyes felmászni a bútorra a termék vagy a kezelőszervei eléréséhez. • MINDIG úgy vezesse el a termék vezetékeit és kábeleit, hogy ne okozzanak botlást, ne húzódjanak ki, és ne akadjon el bennük senki és semmi. • SOHA ne helyezze a terméket instabil helyre. • SOHA ne helyezze a terméket magas bútorra (például szekrényre vagy könyvespolcra) anélkül, hogy a bútort és a terméket biztonságosan egy stabil elemhez rögzítené. • SOHA ne helyezzen a termék és az azt tartó bútorzat közé ruhát vagy más hasonló anyagot. • SOHA ne helyezzen a termékre vagy az azt tartó bútorra olyan dolgokat, amik arra késztetik a gyermeket, hogy felmásszon érte (például játékot, távvezérlőt). • MINDIG használjon a falhoz rögzítésre szolgáló tartozékokat, ha magasan helyezi el a terméket. A magas helyen végzett üzembe helyezéskor SOSE tegye monitorállványra a terméket. A meglévő termék esetleges megőrzésekor és áthelyezésekor ugyanezeket szintén figyelembe kell venni.
9	TILALOM	Ne helyezze a terméket ferde vagy instabil kézikocsira, állványra vagy asztalra. Ez a termék felbillenését vagy leesését eredményezheti, ami személyi sérüléshez vezethet.
10	TILALOM VESZÉLYES FESZÜLTSÉG	Ne tegyen semmit a burkolat nyílásaiba. Ezzel áramütést, tüzet okozhat vagy a termék meghibásodását okozhatja. Tartsa távol a tárgyakat gyermekektől és babáktól. Ha tárgyak kerülnek a doboz nyílásába, kapcsolja ki a termék áramellátását, majd húzza ki a tápkábelt a csatlakozóaljzatból. Javításokért vegye fel a kapcsolatot a forgalmazóval.

Magyar

FIGYELEM		
11	NE TEGYE KI NEDVESSÉGNEK	Ne öntsön semmilyen folyadékot a berendezésre, és ne használja azt víz közelében. A következő körülmények esetén azonnal kapcsolja ki a terméket, húzza ki a fali aljzatból és javíttassa meg képesített szakemberrel. Áramütést vagy tüzet okozhat.
12	TILALOM	Ne használjon gyúlékony anyagú spray-t a por eltávolítására a termék tisztításakor. Ez tüzet okozhat.
13	TILALOM	A termék használata nem járhat olyan végzetes kockázatokkal vagy veszélyekkel, amelyek közvetlenül halálhoz, személyi sérüléshez, súlyos fizikai sérüléshez vagy egyéb kárhoz vezethetnek, a nukleáris reakciók nukleáris létesítményben történő ellenőrzését, az orvosi életfenntartó rendszerek üzemeltetését, valamint a fegyverrendszerek rakétaindítást vezérlő elemeit is ideértve.

		FIGYELMEZTETÉS
1	MINDEKÉPPEN ELVÉGZENDŐ NE ÉRINTSE MEG NEDVES KÉZZEL HÚZZA KI A TÁPKÁBELT A HÁLÓZATI CSATLAKOZÓALJZATBÓL VESZÉLYES FESZÜLTSÉG	A tápkábel kezelése. A tápkábellel bánjon óvatosan. A kábel sérülése tüzet vagy áramütést okozhat. • Amikor csatlakoztatja a termék tápkábelét az AC IN aljzathoz, győződjön meg arról, hogy a csatlakozó teljesen be van dugva és szorosan illeszkedik. • Ellenőrizze, hogy a tápkábel nem húzható ki könnyen. • Ne csatlakoztassa vagy húzza ki a tápkábelt nedves kézzel. • A tápkábel csatlakoztatásakor vagy kihúzásakor a dugaszát fogja meg. • Mielőtt nekifog a termék tisztításának, biztonsági okokból először húzza ki a tápkábelt a fali csatlakozóaljzatból. Rendszeresen portalanítsa a tápkábelt puha, száraz ruhával. • Mielőtt áthelyezné a terméket, kapcsolja ki, majd húzza ki a tápkábelt a hálózati csatlakozóból, és győződjön meg arról, hogy a terméket más eszközökkel összekötő összes kábel ki van húzva. • Ha hosszabb ideig nem fogja használni a terméket, mindig húzza ki a tápkábelét a csatlakozóaljzatból. • A berendezés a kialakításának megfelelően csak földelt tápkábellel használható. A földeletlen hálózati kábel használata áramütést okozhat. Ügyeljen arra, hogy a tápkábel megfelelően földelt legyen.
2	MINDEKÉPPEN ELVÉGZENDŐ	Ellenőrizze, hogy az épület elektromos hálózatában a megszakító névleges értéke 120/240 V, 20 A (maximum).
3	TILALOM MINDEKÉPPEN ELVÉGZENDŐ	Ne rögzítse egymáshoz a tápkábelt és az USB-kábelt. Felmelegedhetnek, és tüzet okozhatnak.
4	TILALOM	Ne csatlakoztassa túlzott feszültségű helyi hálózathoz (LAN). LAN-kábel használata esetén ne csatlakoztassa olyan perifériaeszközhöz, amelynek vezetékében túlzott feszültség lehet. A LAN-aljzatra ható túlzott feszültség áramütést okozhat.
5	TILALOM	Ne másszon fel arra az asztalra, amelyen a terméket elhelyezte. Ne helyezze a terméket olyan kerekes asztalra, amelynek kerekei nincsenek megfelelően rögzítve. A monitor leeshet, ami a termék sérülését vagy személyi sérülést okozhat.
6	MINDEKÉPPEN ELVÉGZENDŐ	Az állvány felszerelése, leszerelése és beállítása. • Az állvány húzása során járjon el körültekintően, mert becsípheti az ujját. • A képernyő elfordítása előtt húzza ki a termékből a tápkábelt és a többi kábelt. A tápkábel vagy a többi kábel egyébként nagy erővel meghúzódhat, ami személyi sérüléssel vagy a termék károsodásával járhat. • A képernyő elfordításakor csúsztassa azt a legmagasabb szintre és döntse meg maximálisan. Egyébként személyi sérülést okozhat vagy az asztalba ütődhet.
7	TILALOM	Ha rugalmas tartókarra szereli fel a terméket, ellenőrizze a specifikációkban meghatározott döntéstartományt. Ne döntse lefelé a monitort 5 foknál nagyobb mértékben. Ha mégis így tenne, az LCD-panel leválhat és kieshet, amivel károsítaná a terméket vagy személyi sérülést okozna.

FIGYELMEZTETÉS		
8	TILALOM	Ne tolja a terméket. A termék leeshet, amely a termék sérüléséhez vezethet vagy személyi sérülést okozhat.
9	TILALOM	Ügyeljen arra, nehogy ütés érje az LCD-panel felületét, mert a termék súlyosan károsodhat vagy személyi sérülés történhet.
10	MINDEKÉPPEN ELVÉGZENDŐ	A termék szórakoztatás céljára a képernyő zavaró tükröződéseinek elkerülése érdekében ellenőrzött fényviszonyok mellett használható.
11	TILALOM	Ne csatlakoztasson a termékhez fülhallgatót annak viselése közben. A hangerő szintjétől függően kárt tehet a fülében, és károsíthatja hallását.
12	TILALOM	Ne játsszon a terméket takaró műanyag zacskóval. Ne használja a zacskót semmilyen egyéb célra. A fulladás veszélyének elkerülése érdekében ne helyezze a zacskót a fejére, az orrára vagy a szájára. Ne helyezze a zacskót mások fejére, orrára vagy szájára. Tartsa távol a zacskót a gyermekektől és kisgyermekektől.
13	MINDEKÉPPEN ELVÉGZENDŐ	A termék megbízható működése érdekében évente legalább egyszer tisztítsa meg a ház hátsó oldalán található szellőzőnyílásokat a portól és a szennyeződésektől. Ennek elmulasztása áramütéshez vagy a termék károsodásához vezethet.
14	MINDEKÉPPEN ELVÉGZENDŐ	Kerülje a szélsőséges hőmérsékletű és páratartalmú helyeket. Ennek elmulasztása tűzhöz, áramütéshez vagy a termék károsodásához vezethet. A termék az alábbi környezetben használható: • Üzemi hőmérséklet: 5–35 °C/41–95 °F/ páratartalom: 20–80% (páralecsapódás nélkül) • Tárolási hőmérséklet: -10–60 °C/14–140 °F/ páratartalom: 10–85% (páralecsapódás nélkül)

Tápkábelek táblázata

A dugasz típusa	Észak-Amerika	Európai kontinens (az Egyesült Királyság nélkül)	Egyesült Királyság	Kínai	Japán
A dugasz formája	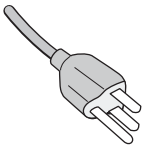	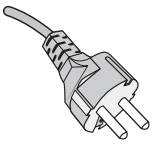	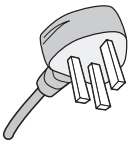	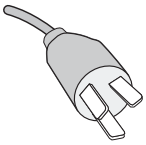	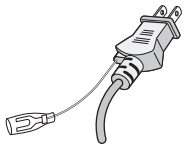
Régió	USA/Kanada	EU	Egyesült Királyság	Kína	Japán
Tápfeszültség	120*	230	230	220	100

* A tápkábelt 125 V-os tápellátással használja.

MEGJEGYZÉS: A terméket csak abban az országban javíttathatja, ahol vásárolta.

Utánvilágítás

Az utánvilágítás, más néven beégés egy olyan állapot, amely akkor jelentkezik, ha az előzőleg megjelenített kép maradványt vagy „szellemképet” hagy a képernyőn. Akkor történik ilyesmi, ha egy állókép hosszú ideig van megjelenítve, vagy ha a kép nagy sebességen remeg vagy villog. Ez az LCD-modul technológiája és a képernyő jellemzői miatt történik; nem termékhibáról van szó. Bár a maradványkép a termék használatának függvényében idővel eltűnhet, nincs garancia arra, hogy az utánvilágítás magától megoldódik. Kövesse ezeket az irányelveket a termék megfelelő kezeléséhez és az utánvilágítás előfordulási esélyének csökkentéséhez:

MEGJEGYZÉS:
- Ne jelenítsen meg olyan képanyagokat, amelyek gyors, ismétlődő remegéseket és villogásokat tartalmaznak.
- Ne jelenítsen meg egyetlen képet hosszú ideig.

Az utánvilágítás elkerülésének egyik módszere a megjelenített kép gyakori váltogatása például a számítógép áramellátásának vezérlésével vagy képernyőkímélőkkel.

Ergonómia

A MONITOR HELYES ELHELYEZÉSE ÉS BEÁLLÍTÁSA
CSÖKKENTHETI A SZEM, A VÁLL ÉS A NYAK MEGERŐLTETÉSÉT.
A MONITOR ELHELYEZÉSEKOR ELLENŐRIZZE A KÖVETKEZŐKET:

A lehető legelőnyösebb ergonómia eléréséhez a következőket javasoljuk:

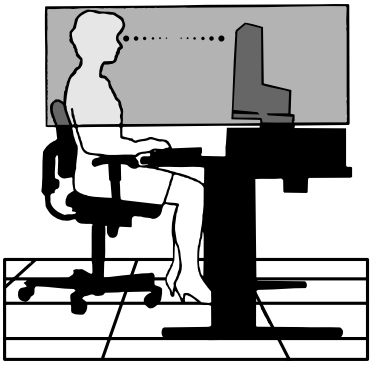

- A monitor optimális teljesítményének eléréséhez 20 perces bemelegedés szükséges. Az utánvilágítás (maradványkép) elkerülése érdekében ne jelenítsen meg fix mintákat hosszabb ideig a monitoron.
- Úgy állítsa be a monitort, hogy a képernyő felső széle a szem magasságában, vagy kicsit alatta legyen. Amikor szemét a képernyő közepére fókuszálja, enyhén lefelé kell néznie.
- A monitort szemétől legalább 40 centiméterre (15,75 hüvelyk) és legfeljebb 70 centiméterre (27,56 hüvelyk) helyezze el. Az optimális távolság 50 centiméter (19,69 hüvelyk).
- Rendszeresen pihentesse a szemeit úgy, hogy óránként 5–10 percig egy legalább 6 méterre lévő tárgyat néz.
- A csillogás és tükröződés csökkentése érdekében a monitort az ablakhoz vagy más fényforráshoz képest 90°-os szögben helyezze el. A monitor dőlésszögét úgy állítsa be, hogy a mennyezeti világítás ne tükröződjön a képernyőn.
- Ha a tükröződő fénytől nehezen látja a képernyőt, használjon tükröződésmentes monitorszűrőt.
- Az olvashatóság javítása érdekében állítson a monitor fényerő- és kontrasztvezérlőin.
- Az irattartót a képernyő közelében helyezze el.
- A billentyűzet használata közben történő fejforgatás csökkentése érdekében helyezze azt a tárgyat, amelyet néz (képernyő vagy referenciaanyag) közvetlenül maga elé.
- Pislogjon gyakran. A szemtorna segít csökkenteni a szem megterhelését. Forduljon szemész szakorvosához. Rendszeresen ellenőriztesse látását.

- A szemfáradás elkerülése érdekében mérsékelt fényerőt állítson be. A fényerő összehasonlításához helyezzen egy fehér papírlapot az LCD-képernyő mellé.
- A kontrasztot ne állítsa a maximális értékre.
- Használja az előre beállított méret- és pozícióvezérlőket standard jelekkel.
- Használja az előre beállított színbeállításokat.
- Használjon nem sorváltott jeleket.
- Ne használjon kék alapszínt sötét háttér előtt, mivel nehezen látható, és a nem megfelelő kontraszt megerőltetheti a szemet.

Az egészséges munkahelyi környezet kialakítására vonatkozó további részletes információt írásban kérhet a Nemzetközi Ergonómiai Társaságtól (ANSI-HFES 100-2007 számú, a számítógépes munkaállomások humán tényezőiről mint tervezési szempontról szóló szabvány, The Human Factors Society, Inc.). P.O. Box 1369, Santa Monica, California 90406.

Az LCD-képernyő tisztítása

- Ha az LCD-monitor porossá válik, óvatosan törölje le puha törlőkendővel.
- Az LCD-képernyő felületét nem bolyhosodó, karcmentes textillel tisztítsa. Ne használjon tisztítószert vagy üvegtisztítót!
- Az LCD-képernyőt ne dörzsölje kemény vagy durva anyaggal.
- Az LCD-képernyő felületét ne tegye ki nyomásnak.
- Ne használjon OA (irodai készülékek tisztítására szánt) tisztítót, mert ez az LCD-képernyő felületének károsodását vagy elszíneződését okozza.

A készülék burkolatának tisztítása

- Húzza ki a tápkábelt a hálózati csatlakozóból.
- Óvatosan törölje le a házat egy puha ruhával.
- A ház megtisztításához semleges tisztítószerrel és vízzel nedvesítse meg a törlőrongyot, törölje le a házat, majd száraz ronggyal törölje át.

MEGJEGYZÉS: A tisztításhoz NE használjon benzinhígítót, lúgos vagy alkoholos tisztítószert, ablaktisztítót, viaszt, polírozó tisztítószert, mosóport vagy rovarirtót. A ház ne érintkezzen hosszabb ideig gumival vagy vinillel. Ezek a folyadékok és anyagok a festék károsodását, repedezését vagy leválását okozhatják.

Termékjellemzők

- **WUXGA 24”-es, széles képernyős asztali monitor**

  1920 × 1200 natív felbontás.

  Ultrakeskeny keret.

- **Produktivitás**

  Stabil és nagy sebességű adatkommunikációt biztosít LAN (RJ-45)-kapcsolaton keresztül (lásd: 14. oldal).

  Az áramellátás (65 W), valamint a video- és audiojel átvitele USB Type-C kábelen keresztül történik.

  Az USB-hubon keresztül tartozékok (pl. billentyűzet és egér) csatlakoztathatók.

- **Több jelkimenet**

  Teljes körű csatlakoztathatóság (pl. DisplayPort, HDMI-bemenet és USB Type-C).

- **Több audiobemeneti és -kimeneti lehetőség**

  Az audiobemenet USB Type-C, DisplayPort és HDMI csatlakozókon keresztül támogatott.

  Belső sztereóhangszórók a monitorban (1 W + 1 W) (lásd: 17. oldal).

  Audiokimeneti csatlakozó fejhallgatóhoz (lásd: 14. oldal).

- **Érintésérzékeny gombok a képernyőn megjelenő (OSD) menü vezérléséhez (lásd: 13. oldal)**

  Az egyszerűen használható OSD-menükkel gyorsan és könnyedén módosítható a képernyő képének minden eleme.

  Az OSD-vezérlők könnyen megtalálhatók a kategóriaikonok szerint csoportosított menükben.

- **Csökkentett áramfogyasztás**

  A két ECO Mode™-opcióval manuálisan, igény szerint állíthatja be a képernyő fényerejét, amivel energiát takaríthat meg, és csökkentheti energiaköltségeit (lásd: 38. oldal).

  A LED-es háttér-világítási technológia iparágvezető szinten alacsony áramfogyasztást biztosít, és kevesebb veszélyes anyagot használ.

  Az emberközelség-érzékelő automatikusan alacsony áramfogyasztási állapotba kapcsol, amikor azt észleli, hogy senki sincs a monitor előtt.

- **Fejlettebb humán ergonómia a munkakörnyezet javítása érdekében**

  Rugalmas beállítási lehetőségek (döntés, elfordítás és 150 mm-es magasságállítás) (lásd: 36. oldal).

  Álló tájolás a képernyő 90°-os elforgatásával (lásd: 18. oldal).

- **Segít a szemfáradás mérséklésében**

  A Low Blue Light (csökkentett kék fény) funkció lényegesen csökkenti a kibocsátott kék fényt, és segít a szemfáradás mérséklésében (lásd: 13. oldal és 40. oldal).

  Vibrálásmentes funkcióval rendelkezik. A speciális háttérvilágítási rendszer enyhíti a vibrálást, így csökkenti a szem terhelését.

1. fejezet Összeszerelés és csatlakozók

A fejezet tartalma:

- ⇨ „Alkatrészek megnevezései és funkciói”, 13. oldal
- ⇨ „Összeszerelés”, 16. oldal
- ⇨ „Csatlakozók”, 17. oldal
- ⇨ „A flexibilis kar felszerelése”, 25. oldal

Alkatrészek megnevezései és funkciói

Vezérlőgombok

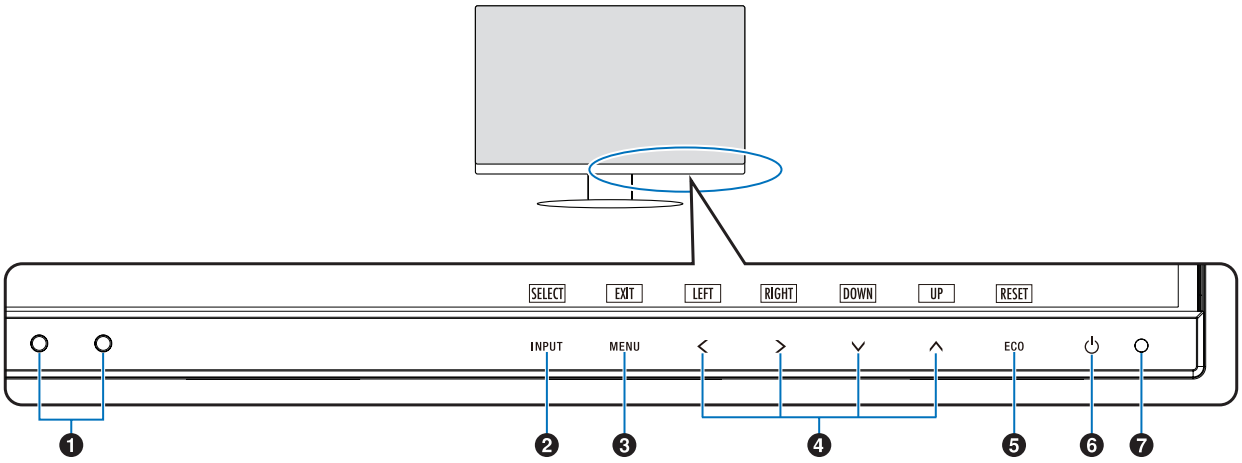

Elem	Funkció
❶ Környezetifény-érzékelő Emberközelség-érzékelő	Érzékeli a környezeti fény erősségét és a felhasználó jelenlétét, lehetővé téve, hogy a monitor elvégezze a különböző beállításokat, és ezáltal kellemesebb nézői élményt nyújtson. Ne takarja le ezt az érzékelőt.
❷ INPUT/SELECT (BEMENET/ KIVÁLASZTÁS)	A megnyitott OSD-menü almenüit nyitja meg. Megjeleníti a bemeneti jelforrás váltásához tartozó kapcsolómenüt, amikor az OSD-menü nem látható. Ha az OSD-menü zárva van, a gombot legalább 3 másodpercig nyomva tartva közvetlenül is [L/B] (LOW BLUE LIGHT – CSÖKKENTETT KÉK FÉNY) módra válthat.*1
❸ MENU/EXIT (MENÜ/KILÉPÉS)	A képernyőmenü megnyitása. Az OSD-almenük és a főmenü bezárása. Ha az OSD-menü zárva van, a gombot legalább 3 másodpercig nyomva tartva visszaállíthatja a mentett beállításokat a [CUSTOMIZE SETTING] (BEÁLLÍTÁSOK TESTRESZABÁSA) menüben.
❹ LEFT/RIGHT/ UP/DOWN (BALRA/JOBBRA/ FEL/LE)*2	A megnyitott OSD-menün belüli navigáláshoz használható. Ha az OSD-menü zárva van, a következő gombok egyikét megérintve megnyithatja a jelzett funkcióhoz tartozó menüt.*1. ∧ gomb: [BRIGHTNESS] (FÉNYERŐ) ∨ gomb: [VOLUME] (HANGERŐ)
❺ ECO/RESET (ENERGIATAKARÉKOS ÜZEMMÓD/ ALAPHELYZET)	Ezzel a gombbal alaphelyzetbe állíthatja a megnyitott OSD-menü beállításait. Ha az OSD-menü zárva van, ezzel a gombbal [ECO MODE] (ENERGIATAKARÉKOS ÜZEMMÓD) állapotra válthat. Az OFF (KI), [1] és [2] üzemmódok között választhat.*1
❻ ⏻	Be- és kikapcsolja a monitort.
❼ Főkapcsolójelző LED	A készülék be-, illetve kikapcsolt állapotát jelzi.

*1.: Kikapcsolt [HOT KEY] (GYORSBEÁLLÍTÓ GOMB) funkció esetén ez a funkció nem működik.
*2.: Az [OSD ROTATION] (KÉPERNYŐMENÜ ELFORGATÁSA) beállításaitól függően a(z) <, >, ∨, ∧ gombokhoz a [LEFT] (BALRA), [RIGHT] (JOBBRA), [UP] (FEL) és [DOWN] (LE) gombútmutatók eltérő módon jelennek meg (lásd 42. oldal).

Aljzatpanel

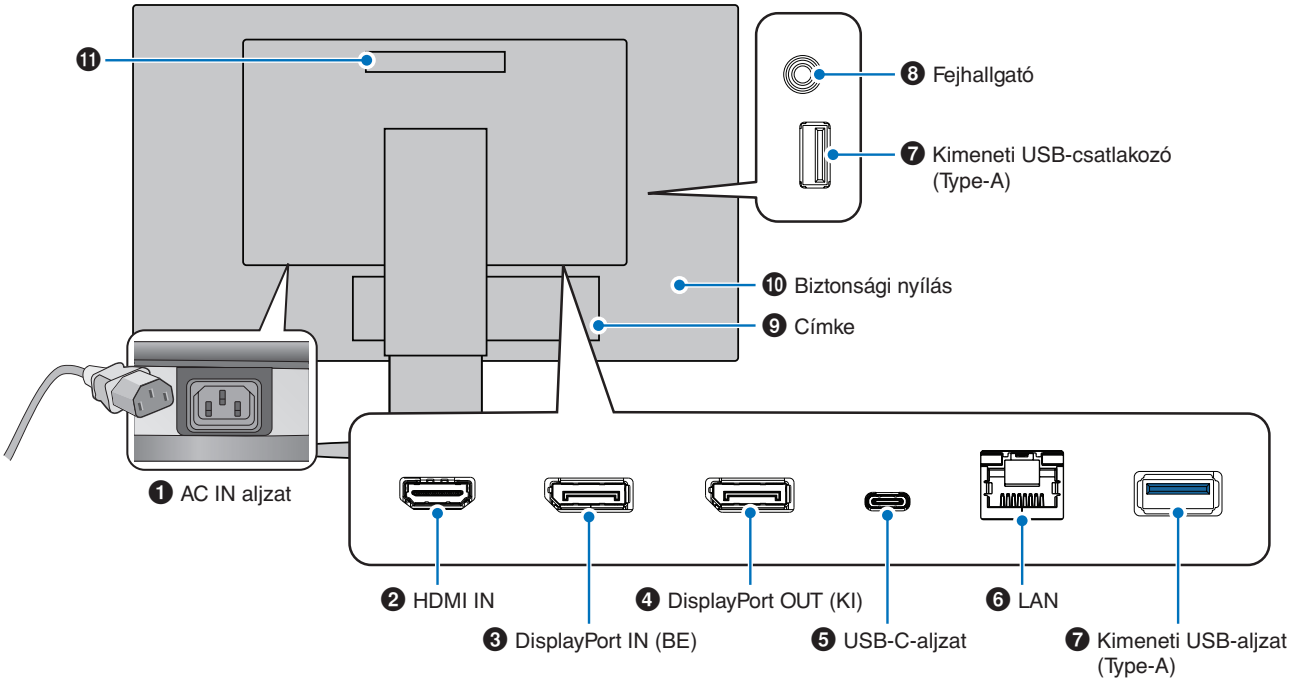

❶ AC IN (BE) csatlakozó

A mellékelt tápkábel csatlakoztatására szolgál.

❷ HDMI IN

A HDMI jelbemenete.

❸ DisplayPort IN (BE)

A DisplayPort jelbemenete.

❹ DisplayPort OUT (KI)

A DisplayPort jelkimenete.
Egy másik monitor DisplayPort-bemenetéhez csatlakozik.

❺ USB-C-aljzat

Külső eszközök, például USB Type-C®-kompatibilis számítógép csatlakoztatására szolgál. Tölti a csatlakoztatott USB-eszközt (USB-táplálás). Lásd a „Műszaki adatok” oldalát.

MEGJEGYZÉS:
- Támogatja a DisplayPort-jelbemenetet, ha a csatlakoztatott USB-C-eszköz alkalmas az USB-tápellátásra.
- USB-elosztóként működik.
- Tápellátást biztosít a csatlakoztatott eszköznek, ha a funkció engedélyezett az OSD-ben (az [USB FUNCTIONALITY] (USB-FUNKCIÓ) [AUTO] (AUTOMATIKUS) vagy [ON] (BE) állásban kell legyen).

❻ LAN-port, bemenet (RJ-45)

A monitor LAN és USB közötti konvertálási funkcióval szerelt. A csatlakoztatott számítógép USB-porton keresztül férhet hozzá a LAN-kapcsolathoz. Az USB-porton keresztüli csatlakoztatással akkor is létrehozhat stabil hálózati kapcsolatot, ha a csatlakoztatott számítógép nem rendelkezik LAN-porttal.

MEGJEGYZÉS: A LAN-port oldalán lévő LED bekapcsol, ha LAN-kábel van csatlakoztatva a monitorhoz.
Csatlakoztatva: Folyamatosan zölden világít a LED.
Kommunikáció: Sárgán villog a LED.

❼ Kimeneti USB-port (Type-A)

USB-eszközök csatlakoztatására szolgál.

❽ Fejhallgatóaljzat

Fejhallgató csatlakoztatására szolgál.

Ha csatlakoztatva van fejhallgató a monitorhoz, az audiokimeneti jel mindig a fejhallgató csatlakozóján keresztül halad át; a monitor hangszórói némák maradnak.

❾ Címke

❿ Biztonsági nyílás

A Kensington kábelekkel/eszközökkel kompatibilis biztonsági és lopás elleni zárnyílás.
A termékekért látogasson el a Kensington weboldalára.

⓫ Kezelés

Biztonsági kábel felszerelése

Biztonsági intézkedésként az opcionális biztonsági kábellel egy nem mozdítható tárgyhoz rögzítheti a monitort.

A felszereléshez kövesse a biztonsági kábel beszállítójának javasolt utasításait.

MEGJEGYZÉS: A (külön megvásárolható) biztonsági kábel elrettentésre szolgál, és nem garantált, hogy megakadályozza a készülék helytelen használatát vagy ellopását.

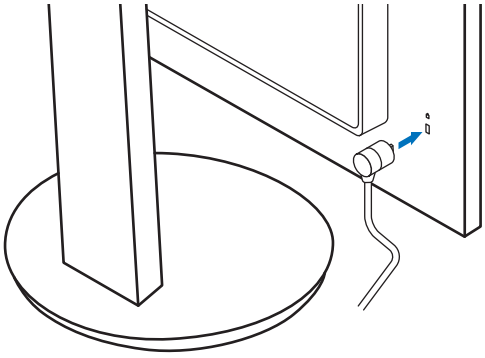

Magyar

Összeszerelés

A doboz tartalmát a dobozban található nyomtatott lapon találhatja meg.

A mellékelt tartozékok a monitor szállítási országától függnek.

Csatlakoztassa a talpat az LCD-monitor állványához

1. Helyezze a monitort előlappal lefelé nem karcoló felületre (**1. ábra**).
2. Fordítsa el az állványt 90 fokkal az **1. ábrán** látható módon.

   ⚠ **FIGYELMEZTETÉS:** Lásd: „FIGYELMEZTETÉS 6”.
3. Csatlakoztassa a talpat az állványhoz, majd húzza meg a talp alján található csavart (**2. ábra**).

   MEGJEGYZÉS: Ha a monitort újra be kell csomagolnia, fordítva végezze el ezt az eljárást.

   ⚠ **FIGYELEM:** Lásd: „FIGYELEM 8”.

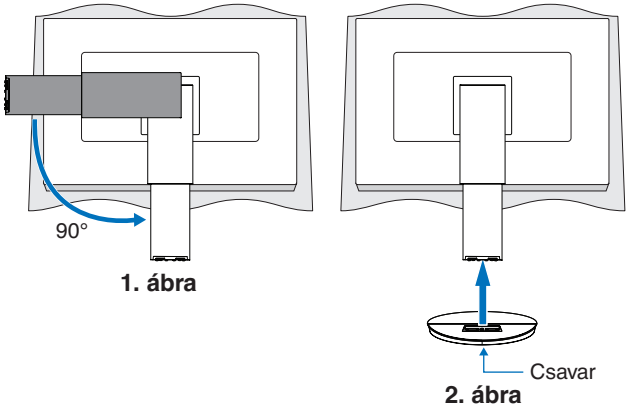

1. ábra

2. ábra

A tápkábel és a jelkábelek csatlakoztatása

Csatlakoztassa a tápkábelt és a jelkábeleket a monitorhoz (lásd: 14. oldal).

Állítható és forgatható állvány

Fogja meg két oldalról a monitort, és állítsa be a kívánt képernyő-pozíciót.

A képernyő (síkjában való) elfordításához fogja meg kétoldalt a monitort, emelje fel ütközésig, majd fordítsa el vízszintesből függőleges tájolásba.

Az OSD (képernyőn megjelenő) menü elforgatását a képernyő állásához igazíthatja. A részleteket az [OSD ROTATION] (KÉPERNYŐMENÜ ELFORGATÁSA) szakasz utasításaiban találja (lásd: 42. oldal).

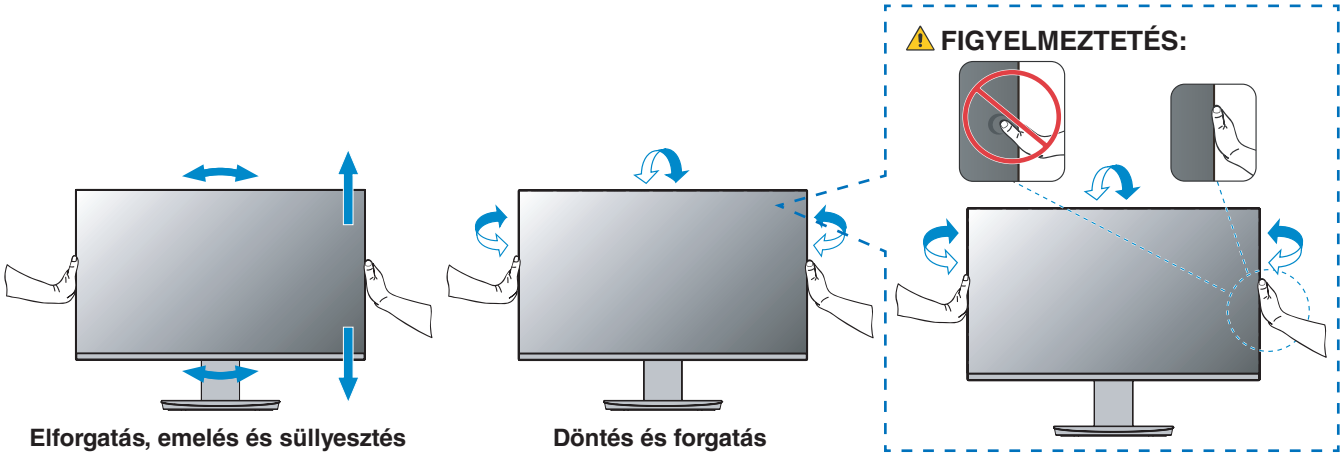

Elforgatás, emelés és süllyesztés **Döntés és forgatás**

⚠ **FIGYELMEZTETÉS:** Lásd: „FIGYELMEZTETÉS 6” és „FIGYELMEZTETÉS 9”.

Csatlakozók

1. Fogja meg a monitor két oldalát, döntse hátra az LCD-képernyőt a maximális dőlésszögig, majd emelje fel a legmagasabb helyzetbe (**3. ábra**).

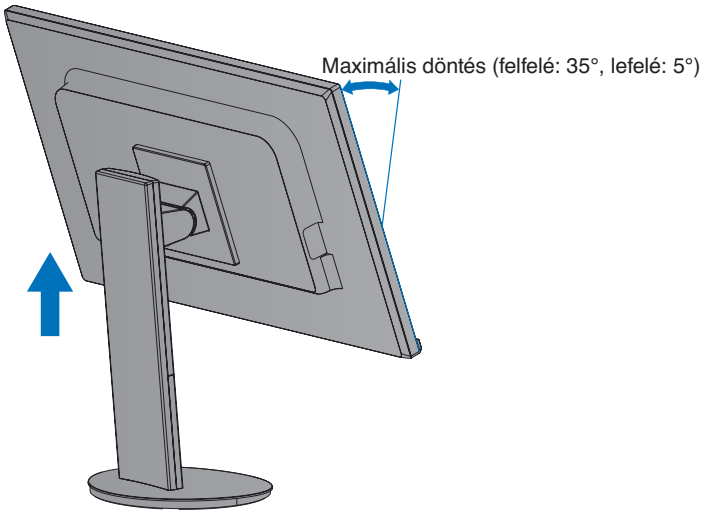

3. ábra

2. Csatlakoztassa az eszközöket a monitorhoz.

   Kapcsolja ki a számítógép áramellátását.

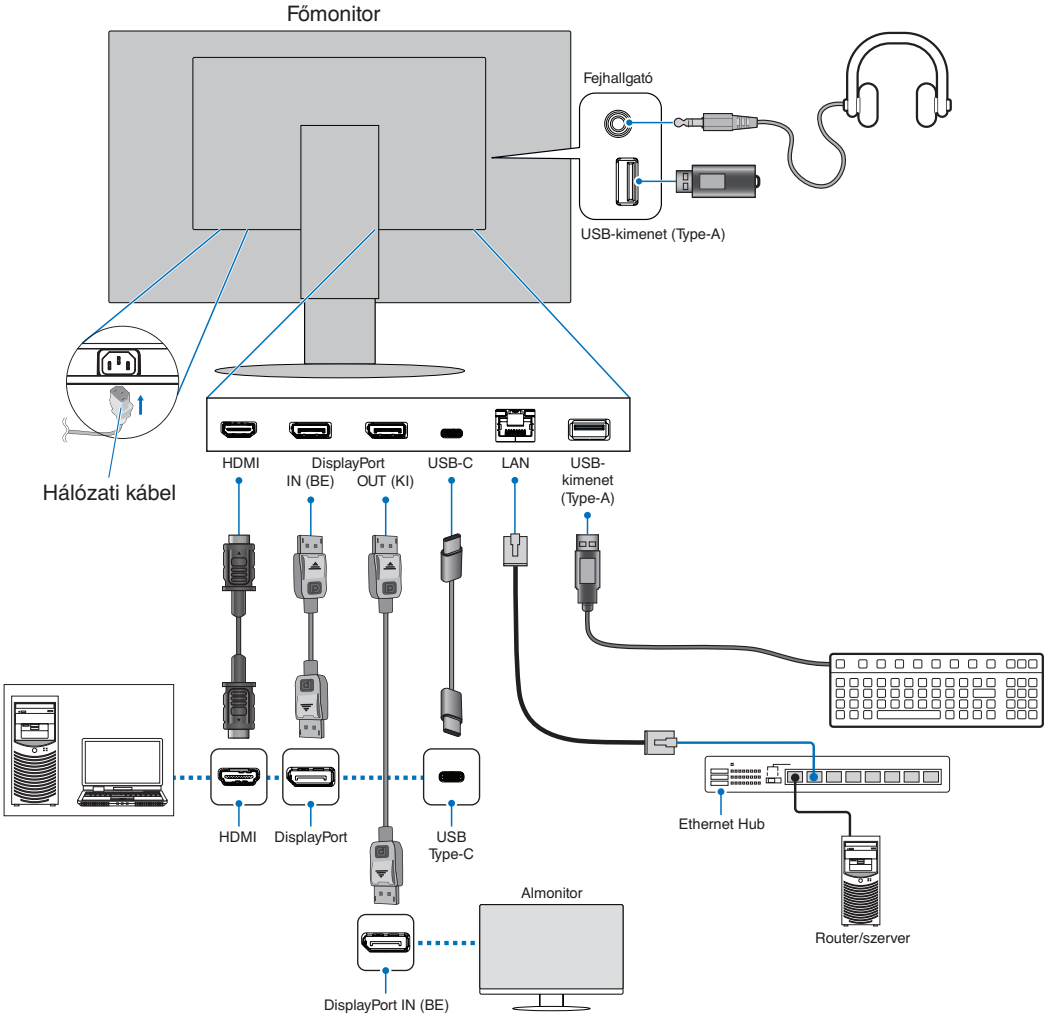

Magyar

FIGYELMEZTETÉS:

- A termékhez az előírt, mellékelt kábeleket használja, hogy ne zavarja a rádió- és televízióadások vételét.

  DisplayPort, HDMI és USB-C esetén árnyékolt jelkábelt használjon.

  Ferritmaggal ellátott árnyékolt jelkábelt használjon.

  Más kábelek és adapterek használata zavarhatja a rádió- és televízióadások vételét.

⚠ **FIGYELMEZTETÉS:**

- Lásd: „FIGYELMEZTETÉS 3” és „FIGYELMEZTETÉS 11”.

MEGJEGYZÉS:

- Amennyiben a hangerőszabályzót, illetve a sávos hangszínszabályzót a középsőtől eltérő helyzetbe állítja, emelkedhet a fül-/fejhallgató kimeneti feszültsége, és ezáltal a hangnyomásszint is.
- A kábelek nem megfelelő csatlakoztatása rendellenes működéshez, a megjelenítés minőségének romlásához, illetve az LCD-modul alkatrészeinek károsodásához vezethet, és/vagy csökkentheti a modul élettartamát.
- Győződjön meg arról, hogy a jelkábel stabilan csatlakozik a monitorhoz és a számítógéphez is.

3. Illessze a kábelrögzítőt az állványra (**4. ábra**).

   Biztosan és egyenletesen elosztva helyezze a kábeleket a kábelrögzítőbe.

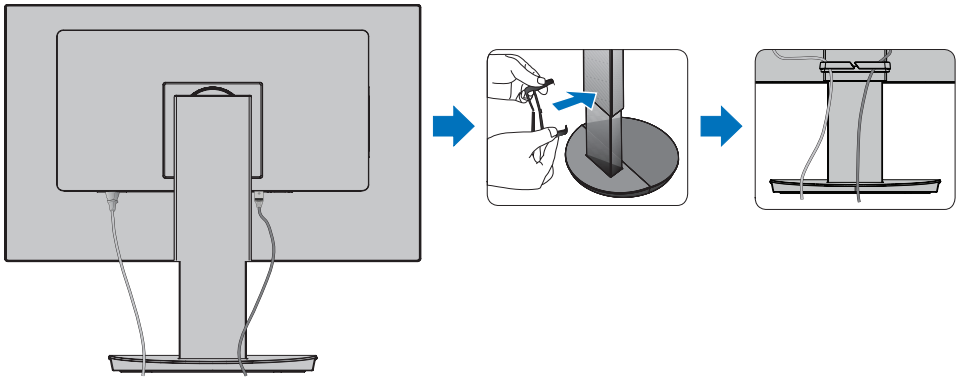

4. ábra

4. Ellenőrizze, hogy a monitor képernyője a kábelek beillesztése után is elforgatható, emelhető és leereszthető-e (**5. ábra** és **6. ábra**).

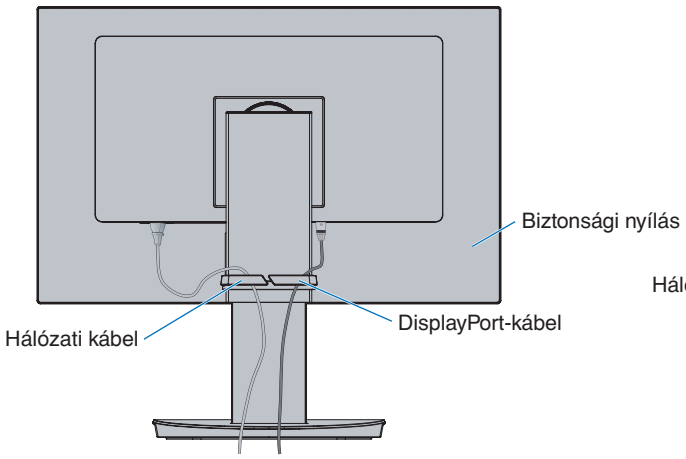

5. ábra

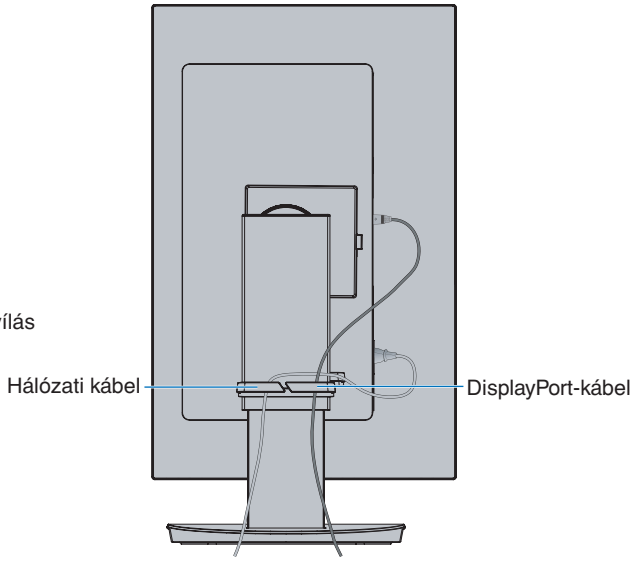

6. ábra

5. Csatlakoztassa a hálózati kábelt a hálózati kivezetéshez.

MEGJEGYZÉS:
- A megfelelő hálózati kábel kiválasztásához olvassa el a kézikönyv „Figyelmeztetés” című részét (lásd: 9. oldal).
- Győződjön meg arról, hogy a monitor elegendő áramot kap-e. Lásd a(z) „Tápellátás” részt a következőben: „4. fejezet Műszaki adatok”, 35. oldal.

6. Kapcsolja be a monitort a ⏻ gomb megnyomásával, majd indítsa el a számítógépet.

MEGJEGYZÉS: Ha bármilyen probléma adódna, tekintse át a Felhasználói kézikönyv Hibakeresés című fejezetét (lásd: 29. oldal).

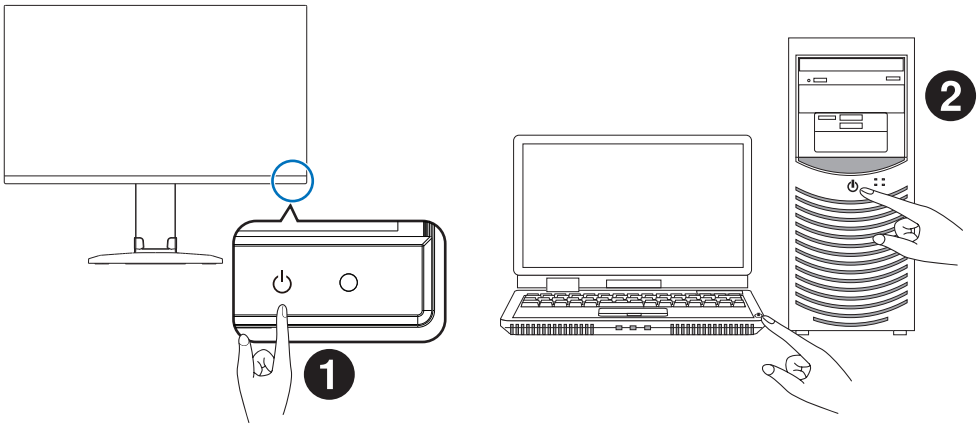

Magyar

A jel típusa és az aljzat csatlakozása

Digitális bemenet

- HDMI – Nagy felbontású digitális video- és audiojel-csatlakozó számítógéphez, adatfolyam médialejátszójához, Blu-ray lejátszóhoz, játékkonzolhoz stb.
- DisplayPort – Nagy felbontású digitális video- és audiojel-csatlakozó számítógéphez.
- USB-C – DisplayPort-bemenetet biztosít nagy felbontású digitális video- és audiojelek (DisplayPort Alt Mode csak USB Type-C esetén) számítógéphez csatlakoztatásához. A képernyő nem támogat egyéb USB Type-C Alt Mode alternatív üzemmódokat, amilyen például az MHL és a HDMI. Erre a csatlakozóra nem köthető USB-eszköz, például egér, billentyűzet vagy tárolóeszköz.

A számítógéptől függően előfordulhat, hogy manuálisan kell beállítania a számítógép audiokimenetét a DisplayPort-, HDMI- vagy USB-C-kapcsolatra. Tekintse át a számítógép kézikönyvét.

A számítógéphez való csatlakozásra használható videocsatlakozók típusa a számítógép megjelenítő adapterétől függ.

A következő táblázat a szokásos gyárilag előre beállított jelidőzítéseket tartalmazza az egyes csatlakozási típusokhoz. Előfordulhat, hogy a kijelölt csatlakozó esetén néhány videokártya nem támogatja a megfelelő képvisszaadáshoz szükséges felbontást. A monitor a megfelelő képet jeleníti meg a gyárilag beállított időzítési jel automatikus beállításával.

<Főbb támogatott időzítések>

Képfelbontás			Függőleges frekvencia	Megjegyzések
Vízsz.		Függ.		
640	x	480	60 Hz	
720	x	480	60 Hz	
720	x	576	50 Hz	
800	x	600	56/60 Hz	SVGA
1024	x	768	60 Hz	XGA
1280	x	720	50/60 Hz	720p
1280	x	960	60 Hz	
1280	x	1024	60 Hz	SXGA
1440	x	900	60 Hz	
1600	x	1200	60 Hz	UXGA
1680	x	1050	60 Hz	
1920	x	1080	50/60 Hz	1080p
1920	x	1200	60 Hz	Ajánlott

A váltott soros jelek nem támogatottak.

MEGJEGYZÉS: Ha a monitor kiválasztott felbontása nem egyezik meg a panel natív felbontásával, a szöveges tartalmak megjelenése a monitor képernyőjén vízszintesen vagy függőlegesen megnyúlik, hogy a nem natív felbontás is teljes képernyőn jelenjen meg. A megnyújtásra olyan interpolált felbontási technológiák segítségével kerül sor, melyek használata általános és széles körben elterjedt a síkképernyős készülékek esetében.

Csatlakoztatás számítógéphez HDMI-vel

- HDMI-logóval ellátott HDMI-kábelt használjon.
- A számítógép bekapcsolása után egy kis ideig eltarthat a jel megjelenése.
- Előfordulhat, hogy bizonyos videokártyák vagy illesztőprogramok nem megfelelően jelenítik meg a képet.
- Ha a monitort később kapcsolják be, mint a csatlakoztatott számítógépet, a kép megjelenítése olykor nem megfelelő. Ebben az esetben kapcsolja ki a számítógépet, majd vissza.

Csatlakoztatás számítógéphez DisplayPorttal

- Tanúsított DisplayPort-kábelt használjon.
- A számítógép bekapcsolása után egy kis ideig eltarthat a jel megjelenése.
- Ha a DisplayPort-kábelt jelátalakító adapterrel rendelkező összetevőhöz csatlakoztatja, előfordulhat, hogy a kép nem jelenik meg.
- Egyes DisplayPort-kábelek zárfunkcióval is rendelkeznek. Az ilyen kábelek eltávolításakor a zár feloldásához tartsa lenyomva a felső gombot.
- Ha a monitort később kapcsolják be, mint a csatlakoztatott számítógépet, a kép megjelenítése olykor nem megfelelő. Ebben az esetben kapcsolja ki a számítógépet, majd vissza.

Csatlakoztatás számítógéphez USB Type-C-vel

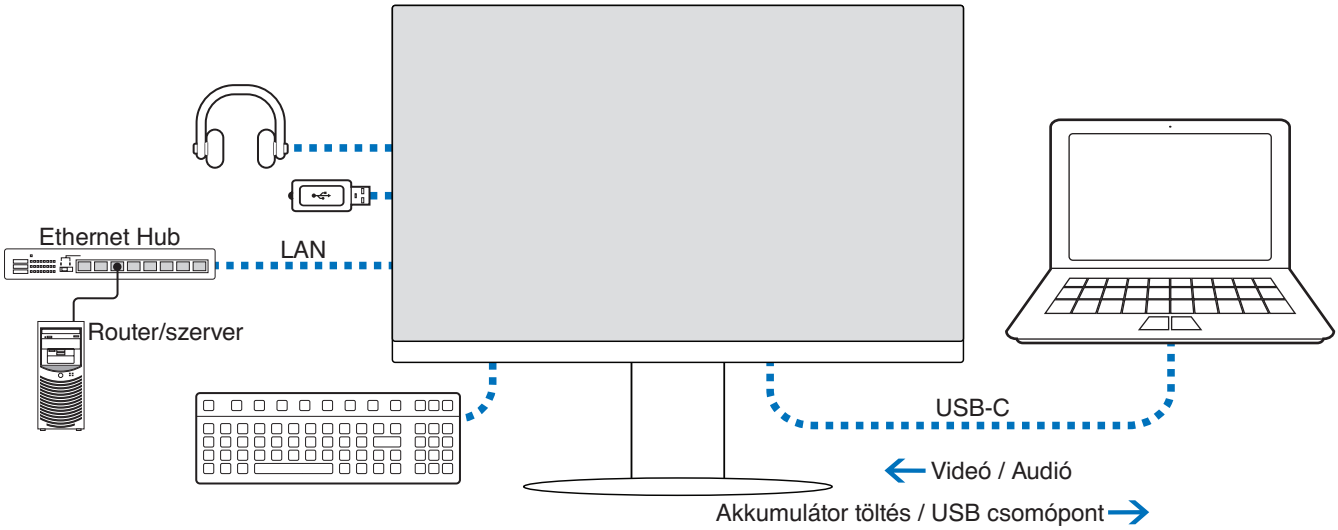

- Amikor az USB-C-portot használja video-/audiojel átvitelére, SuperSpeed USB-kábelt használjon, amelyen megtalálható az USB-kompatibilitást jelző logó.
- A Hi-Speed USB (USB 2.0) kábelek és töltőkábelek nem támogatják a video-/audiojelek átvitelét.
- Amikor az USB-C-portot használja video-/audiojel átvitelére, olyan számítógépportot használjon, amely támogatja a DP Alt Mode üzemmódot.
- A HDMI Alt Mode és az MHL nem támogatott.
- Amikor számítógépről tölti az akkumulátort (Power Delivery), olyan számítógépet és kábelt használjon, amely támogatja az USB Power Delivery technológiát.
- Eltarthat néhány másodpercig, amíg a monitor felismeri az USB-jelet. Ne válassza le vagy csatlakoztassa újra az USB-kábelt, miközben folyamatban van a jel felismerése.

A képernyő pozícióját a következő figyelembe vételével módosítsa: „Állítható és forgatható állvány”.

Eszközök csatlakoztatása

USB-eszközök csatlakoztatása

- A monitor csak másodpercek elteltével ismeri fel az USB-bemenetet. Ne húzza ki az USB-kábelt, vagy húzza ki, majd csatlakoztassa újra az USB-kábelt, miközben a monitor a bemenet felismerését végzi.
- Először kapcsolja ki az USB-funkciót és távolítsa el az USB-eszközt a monitorról, csak ezután kapcsolja ki a monitort vagy állítsa le a Windows® rendszert. Adatvesztés vagy adatsérülés történhet, ha az USB-eszköz eltávolítása nem megfelelően történik meg.

LAN-kapcsolat

Példa LAN-kapcsolatra:

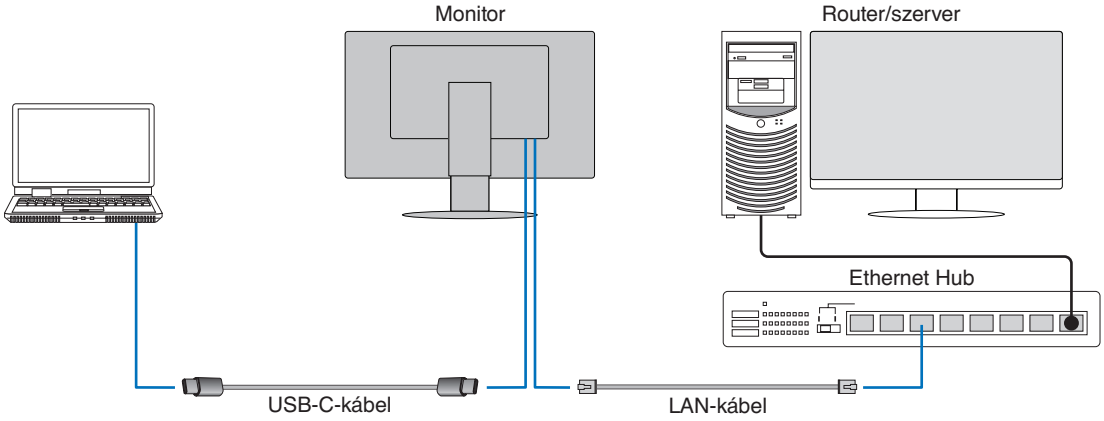

Használat előtti előkészületek

- Amikor LAN-kábelt csatlakoztat a monitorhoz (a fent látható módon), USB Type-C-kábellel csatlakoztassa a monitort a számítógéphez.
- A standard illesztőprogramot automatikusan telepíti a rendszer. A számítógép vagy operációs rendszer függvényében szükség lehet az illesztőprogram manuális telepítésére (lásd: 32. oldal).
- Az OSD-menüben az [USB FUNCTIONALITY] (USB-funkció) elem beállítása legyen [ON] (Bekapcsolva).
- Az OSD-menüben a [LAN USB] (LAN USB) elem beállítása legyen [ON] (Bekapcsolva).
- Miután csatlakoztatta a LAN-kábelt a monitorhoz, ellenőrizze, hogy bekapcsol-e a LAN-port oldalán található LED.
- Ez a monitor 1000 Mb/s sebességű kommunikációt támogat. Kompatibilis LAN-kábelt használjon, amikor 1000 Mb/s sebességű hálózathoz csatlakozik.
- A számítógéptől és az operációs rendszertől függően előfordulhat, hogy a LAN–USB konverzió nem működik. A monitorhoz vagy számítógéphez csatlakoztatott bármely eszköz interferenciát okozhat. Olyan kompatibilis USB Type-C-kábelt használjon, amely LAN-jelet továbbít; tehát egy csak áramellátást biztosító vagy USB 2.0-kábel nem fog működni.
- Ha a LAN–USB konverzió nem működik, ellenőrizze, hogy a csatlakoztatott számítógép támogatja-e az USB-n keresztüli LAN-kommunikációt. További információt a termék kézikönyvében találhat.

OSD	USB FUNCTIONALITY (USB-FUNKCIÓ)	AUTO			ON (BE)			OFF (KI)		
	USB LAN	ON (BE)			ON (BE)			Letiltás		
Power	Áramellátás állapota	ON (BE)	PSM	OFF (KI)	ON (BE)	PSM	OFF (KI)	ON (BE)	PSM	OFF (KI)
	Áramellátás LED-fénye	Kék	Amber	OFF (KI)	Kék	Amber	OFF (KI)	Kék	Amber	OFF (KI)
USB	Power Delivery	Engedélyezés		OFF (KI)	Engedélyezés		Engedélyezés	Letiltás		OFF (KI)
	HUB									
	LAN									

A PSM az energiatakarékossági mód (Power Save Mode) rövidítése.

Több monitor csatlakoztatása

A monitorok a monitorokon található DisplayPort OUT/IN csatlakozók segítségével köthetők sorba.
Ha összekapcsolt monitorokat szeretne MST-üzemmódban (többszörös adatfolyam-átvitel) használni, akkor minden csatlakoztatott monitoron a DP OUT MULTISTREAM „AUTO” (DP-KIMENET, TÖBB ADATFOLYAM „AUTOMATIKUS”) beállítást kell megadni.
A számítógéphez csatlakozó monitor beállításait módosítsa utoljára.
Ha egy kép nem jelenik meg a monitorokon, kapcsolja ki a számítógéphez csatlakozó monitort, majd kapcsolja vissza.
Előfordulhat, hogy be kell állítania a DisplayPort-csatlakozásokat. Tekintse át az alábbi táblázatot, és szükség szerint módosítsa a beállításokat.

OSD (lásd: 40. oldal)	
DP OUT MULTISTREAM „CLONE” (DP-KIMENET, TÖBB ADATFOLYAM „KLÓNOZÁS”)	Gyári beállítás. DisplayPort 1.1a beállítása ezzel: – SST (egyszeres adatfolyam-átvitel).
DP OUT MULTISTREAM „AUTO” (DP-KIMENET, TÖBB ADATFOLYAM „AUTO”)	DisplayPort 1.2 beállítása ezzel: – SST (egyszeres adatfolyam-átvitel) és MST (többszörös adatfolyam-átvitel).

A képernyőhöz csatlakoztatott számítógép operációs rendszerében található videokártya-beállításoktól függően előfordulhat, hogy a kép kiterjesztése nem sikerül. A beállítások módosításához olvassa el a számítógép használati utasítását.

MEGJEGYZÉS: Tanúsított DisplayPort-kábelt használjon.
Javasoljuk, hogy csak azonos modellszámú monitorokat használjon a sorba kapcsoláshoz.
Távolítsa el a monitor DisplayPort OUT (KIMENET) csatlakozójának védőkupakját.
Részletes információkért forduljon a videokártya forgalmazójához.

	BIT RATE (BITRÁTA)	Csatlakozás számítógéphez	A csatlakoztatható monitorok maximális száma (ezt a monitort is beleértve)
MST (többszörös adatfolyam-átvitel)	HBR2 (alapértelmezett beállítás)	DisplayPort	4 egység (HDCP-tartalom: 2 egység)
		USB-C	2 egység (HDCP-tartalom: 2 egység)
	HBR	DisplayPort	
		USB-C	

MEGJEGYZÉS:
- A számítógépre egyetlen csatlakozóról sorba köthető monitorok száma a videokártya tulajdonságaitól és beállításaitól függ. Olvassa el a számítógép, illetve a videokártya használati utasítását.
- Amikor a [DP OUT MULTISTREAM] (DP-KIMENET, TÖBBSZÖRÖS ADATFOLYAM) az [AUTO] (AUTOMATIKUS) beállításra van állítva, azt javasoljuk, hogy a [VIDEO DETECT] (VIDEOÉRZÉKELÉS) beállítása legyen [NONE] (NINCS). Ez hozzájárulhat a jobb stabilitáshoz az energiatakarékos módból vagy kikapcsolt állapotból való visszatéréskor.
- Amikor az USB-C-portot használja számítógéphez való csatlakozáshoz, és az MST (többszörös adatfolyam-átvitel) engedélyezve van a monitoron, az eszközt Hi-Speed (USB 2.0) eszközként észlelheti és csatlakozhatja a rendszer, akkor is, ha kompatibilis a SuperSpeed (USB 3.0) technológiával. Ebben az esetben az USB-hub ideiglenesen leválasztásra kerül a SuperSpeed és a Hi-Speed közötti váltáskor.

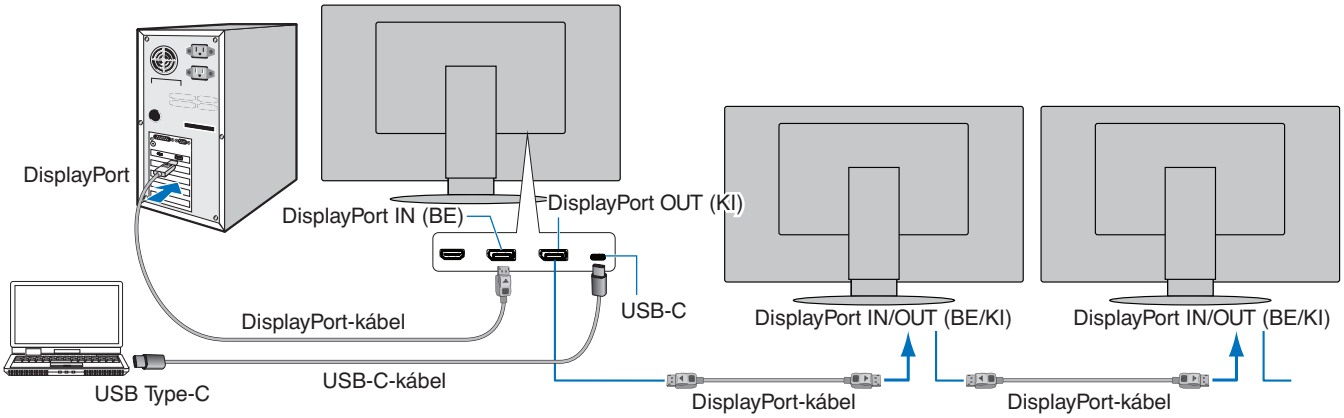

MEGJEGYZÉS:
- Ha a monitoron nincs kép, kövesse a(z) „Helyreállítás, ha nincs kép”, 24. oldal hibaelhárítási lépést, és válassza a DP VER [1.1] beállítást.
- Az MST funkció kiválasztásakor az energiagazdálkodási funkció az ErP-irányelv értelmében nem működik.
- A [DP OUT MULTISTREAM] (DP-KIMENET, TÖBBSZÖRÖS ADATFOLYAM) beállításának módosításakor a rendszer ideiglenesen leválasztja az USB-hubot.
  A beállítás módosítása előtt távolítsa el a csatlakoztatott USB-eszközöket.

  A képek többszörös adatfolyam üzemmódban való megjelenítésével kapcsolatban további információkat a [DP OUT MULTISTREAM] (DP-KIMENET, TÖBBSZÖRÖS ADATFOLYAM) pont alatt talál (lásd 40. oldal).

Helyreállítás, ha nincs kép

Ha a [DP OUT MULTISTREAM] (DP-KIMENET, TÖBBSZÖRÖS ADATFOLYAM) beállítása után a monitorokon nem jelenik meg a kép, kövesse az alábbi utasításokat:

1. Kapcsolja ki a számítógépet.
2. Érintse meg a „MENU” (MENÜ) billentyűt, hogy megjelenjen a [NO SIGNAL] (NINCS JEL) OSD-menü.
3. Érintse meg a(z) ∨ billentyűt, hogy megjelenjen a [VIDEO INPUT] (VIDEOBEMENET) menü.
4. Érintse meg a(z) ∧ vagy a(z) ∨ billentyűt a DisplayPort-kapcsoló menü megnyitásához.
5. Válassza a [DP VER] [1.1] lehetőséget a DisplayPort-beállítás átváltásához.
6. A MENU (MENÜ) gomb megérintésével zárja be az OSD-menüt.
7. Kapcsolja be a számítógépet.

MEGJEGYZÉS: Az MST (többszörös adatfolyam-átvitel) és az SST (egyszeres adatfolyam-átvitel) használatához megfelelő videokártya szükséges.
Ellenőrizze, hogy a videokártya támogatja-e az MST-t (többszörös adatfolyam-átvitelt).
A beállítások módosításához olvassa el a számítógép használati utasítását.

Tanúsított DisplayPort-kábelt használjon.

A flexibilis kar felszerelése

A monitor egy flexibilis karra szerelve is használható. További információkért forduljon hozzánk.

Kövesse a monitortartó gyártója által leírt utasításokat. Csak VESA szabvánnyal kompatibilis alternatív rögzítési módot használjon. Felszerelés előtt távolítsa el a talpat.

⚠ **FIGYELEM:** Lásd: „FIGYELEM 8”. A részletekért lásd a Műszaki adatok című részt (35. oldal).

A monitor állványának eltávolítása egyéb rögzítési mód céljából

MEGJEGYZÉS: A monitorállvány levételekor óvatosan járjon el.

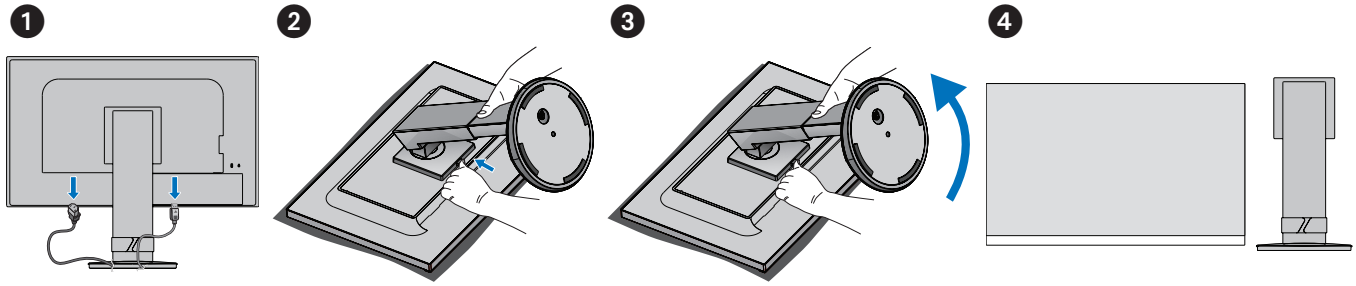

A rugalmas tartókar rögzítése

A lent felsorolt specifikációknak megfelelő 4 csavarral rögzítse a kart a monitorhoz.

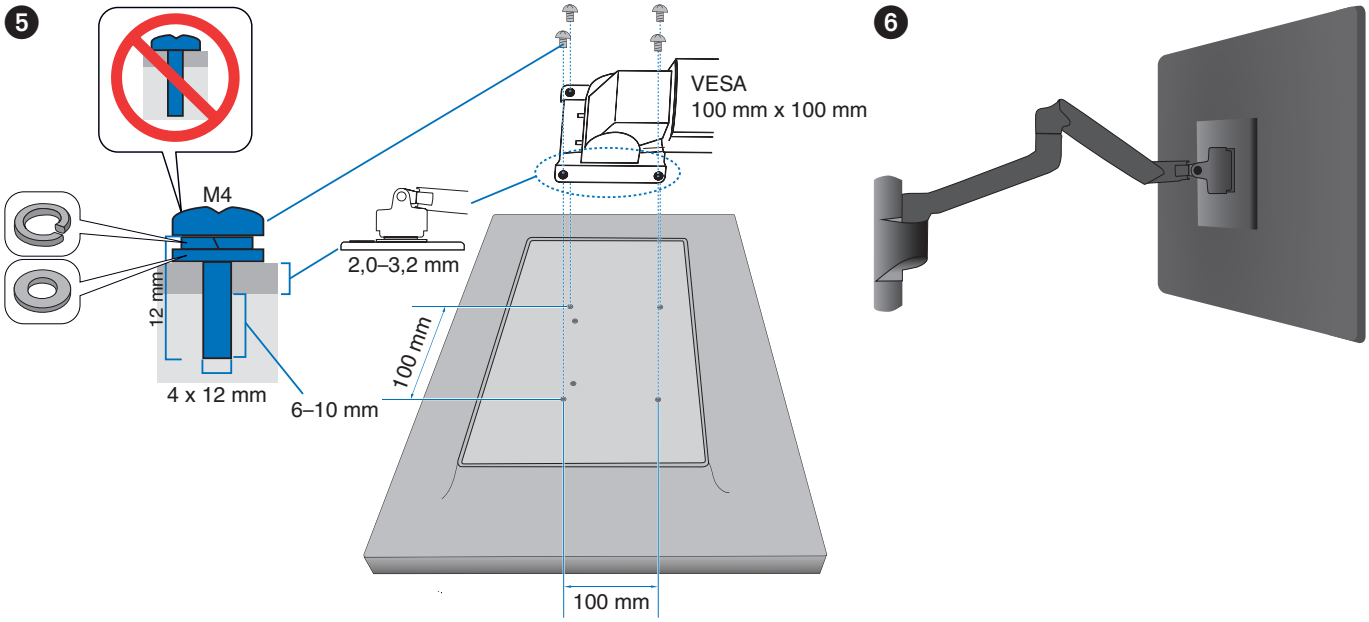

⚠ **FIGYELMEZTETÉS:** Lásd: „FIGYELMEZTETÉS 7”.

Magyar

2. fejezet

Alapvető kezelés

A fejezet tartalma:

⇨ „Az OSD-vezérlőmenük (képernyőmenü) használata”, 27. oldal

⇨ „A bemenet módosítása”, 28. oldal

⇨ „Az energiagazdálkodási funkció LED-jelzőfényeinek mintázata”, 28. oldal

Az OSD-vezérlőmenük (képernyőmenü) használata

- Az OSD-menü megnyitásához érintse meg a MENU (MENÜ) gombot.

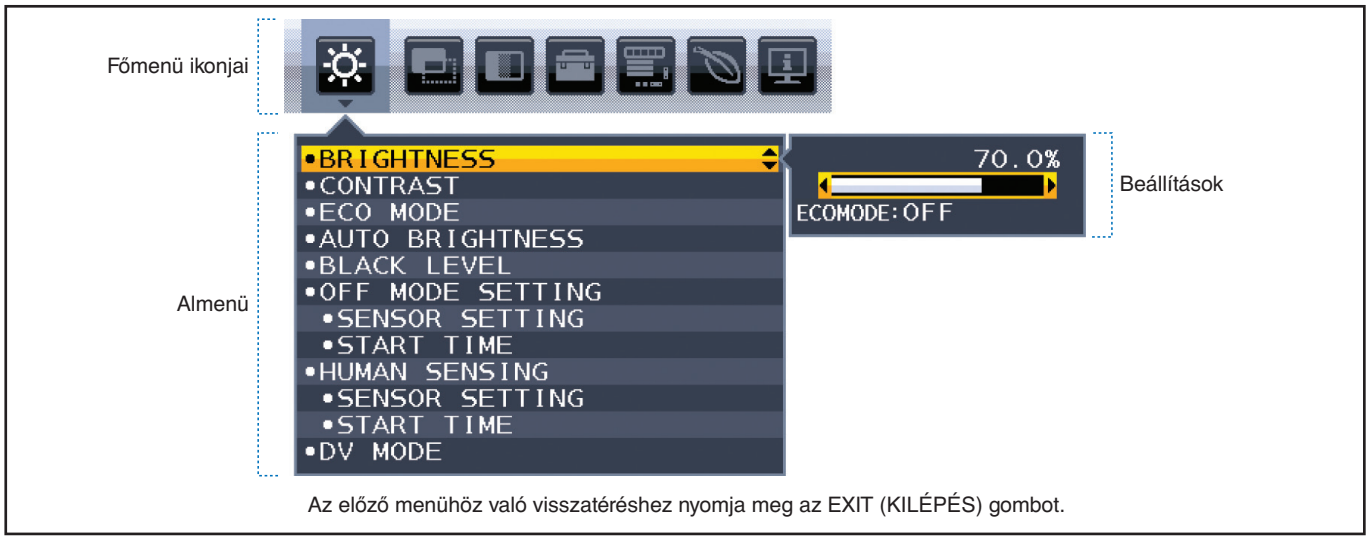

Alább egy rövid összegzés látható az egyes menüelemekben található vezérlőelemekről. A képernyőmenüben elérhető összes beállítást tartalmazó táblázatokért lásd: „A. függelék OSD-vezérlők listája", 37. oldal.

	ECO TOOLS (ENERGIATAKARÉKOSSÁGI BEÁLLÍTÁSOK): Környezetbarát ECO-beállítások.
	SCREEN (KÉPERNYŐ): Képernyő-beállítások.
	COLOR (SZÍN): Színbeállítások.
	TOOLS (ESZKÖZÖK): Hangerő stb.
	MENU TOOLS (ESZKÖZÖK MENÜ): Nyelv, jeladatok stb.
	ECO INFORMATION (KÖRNYEZETVÉDELMI INFORMÁCIÓK): Az ECO (KÖRNYEZETVÉDELMI) beállításokkal kapcsolatos információ.
	Information (Információ): Monitorinformációkat jelenít meg, például bemenet, felbontás stb.

A bemenet módosítása

A bemenet módosítása

A jelbemenet megváltoztatásához nyomja meg az **Input** (Bemenet) gombot.

HDCP-tartalomhoz

A HDCP rendszerrel megelőzhető a digitális jelek formájában továbbított videoadatok illegális másolása. Ha a digitális bemeneten keresztül érkező tartalom nem tekinthető meg, az nem feltétlenül jelenti azt, hogy a monitor nem megfelelően működik. HDCP megvalósítása esetén előfordulhat, hogy bizonyos tartalmak HDCP-technológiával védettek, ezért a HDCP-közösség (Digital Content Protection, LLC) döntésének/szándékának megfelelően nem jeleníthetők meg. A HDCP-videotartalom általában kereskedelmi védelmet élvező Blu-ray- és DVD-lemezeket, televíziós sugárzást és folyamatos átvitelű médiaszolgáltatásokat jelent.

Az energiagazdálkodási funkció LED-jelzőfényeinek mintázata

Az energiagazdálkodási funkció egy olyan energiatakarékossági megoldás, amely automatikusan csökkenti a monitor energiafelhasználását, ha a billentyűzetet vagy az egeret egy bizonyos ideig nem használják.

Üzemmód	LED-jelzőfény	Energiafogyasztás	Állapot
Maximális működés	Kék*1	Kb. 118 W	Minden funkció működik.
Normál működés	Kék*1	Kb. 19 W	Alapértelmezett beállítás.
Energiatakarékos üzemmód	Sárga	0,30 W*2	• A monitor már egy bizonyos ideje videojel-bemenet nélkül működik. • Ha az [USB FUNCTIONALITY] (USB-FUNKCIÓ) beállítása [OFF] (Kikapcsolva).
Kikapcsolt állapot	Nem világít	0,25 W*2	• Kapcsolja ki a monitort a ⏻ gombbal. • Ha az [USB FUNCTIONALITY] (USB-FUNKCIÓ) beállítása [OFF] (Kikapcsolva).

*1: Ha a [LED BRIGHTNESS] (LED FÉNYEREJE) alacsonyra van állítva, előfordulhat, hogy a LED nem világít.
*2: Az áramfogyasztás az OSD beállításától, illetve a monitorhoz csatlakoztatott eszközöktől függ.

MEGJEGYZÉS: Ez a funkció olyan számítógépekkel működik, amelyek támogatják a VESA által jóváhagyott DPM-et (Display Power Management).

3. fejezet Hibaelhárítás

A fejezet tartalma:

⇨ „A képernyőképpel és videojellel kapcsolatos problémák”, 30. oldal

⇨ „Hardverproblémák”, 31. oldal

⇨ „Emberközelség-érzékelés”, 33. oldal

⇨ „Az Auto Brightness (Automatikus fényerő) funkció használata”, 34. oldal

Magyar

A képernyőképpel és videojellel kapcsolatos problémák

Nincs kép

- Győződjön meg arról, hogy a jelkábel stabilan csatlakozik-e a monitorhoz és a számítógéphez.
- Győződjön meg arról, hogy a számítógép videokártyája teljesen be van nyomva a helyére.
- Győződjön meg arról, hogy nincs csatlakoztatva DisplayPort-átalakító adapter. A monitor nem támogatja a DisplayPort-átalakító adaptert.
- Győződjön meg arról, hogy a számítógép és a monitor is be van kapcsolva.
- Előfordulhat, hogy a monitor energiatakarékos üzemmódban van. A videojel elvesztését követően az előre beállított idő elteltével a monitor automatikusan készenléti állapotra vált.
- Ha az aktuális bemeneticsatlakozó-kapcsolaton nincs aktív bemeneti jel, az INPUT/SELECT (BEVITEL/KIVÁLASZTÁS) gombot megérintve válthat a bemenetek között.
- Ha a képernyőmenü [VIDEO DETECT] (VIDEOÉRZÉKELÉS) beállítása [NONE] (NINCS) értékű, módosítsa azt [FIRST] (ELSŐ) értékre.
- Győződjön meg arról, hogy a használt videokártyán vagy számítógépen támogatott felbontás van kiválasztva. Ha kétségei lennének, akkor a felbontás módosításához tekintse meg a rendszer vagy a kijelző vezérlőjének a kézikönyvét.
- Ellenőrizze a monitor és a videokártya kompatibilitását, illetve az ajánlott jelidőzítéseit.
- Ellenőrizze, hogy a jelkábel-csatlakozó tűi nem hajlottak vagy sérültek-e.
- Ellenőrizze, hogy a csatlakoztatott készülék küld-e jelet a monitor felé.
- Ha az előlapi LED-fény sötétkék, ellenőrizze az [OFF MODE SETTING] (KIKAPCSOLÁSI ÜZEMMÓD BEÁLLÍTÁSA) (lásd: 38. oldal) vagy a [HUMAN SENSING] (EMBERKÖZELSÉG-ÉRZÉKELŐ) (lásd: 39. oldal) beállítás állapotát.
- Ha USB-C típusú kábellel csatlakoztat számítógépet a monitorhoz, ellenőrizze, hogy a csatlakoztatott számítógép aljzata megfelel-e a DisplayPort Alt Mode üzemmódjának.
- Ha USB-C kábelt használ a számítógép monitorhoz csatlakoztatásához, ellenőrizze, hogy az USB-C kábel megfelel-e a SuperSpeed USB szabványnak.

Utánvilágítás

- Ha szellemkép vagy maradványkép jelenik meg, tekintse át az Utánvilágítás című szakaszt (lásd: 9. oldal).

A kiválasztott felbontás megjelenítése nem megfelelő

- Ha a megadott felbontás egy bizonyos tartományon kívül esik, megjelenik az „OUT OF RANGE” (tartományon kívül) ablak, amely erre figyelmeztet. Állítson be egy támogatott felbontási értéket a csatlakoztatott számítógépen.

A kép láthatóan instabil, életlen vagy hullámzik

- Győződjön meg arról, hogy a jelkábel stabilan csatlakozik-e a monitorhoz és a számítógéphez is.
- Ellenőrizze a monitor és a videokártya kompatibilitását, valamint nézzen utána a javasolt jelidőzítési beállításoknak.
- Amennyiben a szöveg olvashatatlan, változtassa meg a videoüzemmódot nem-sorváltottra, és használja a 60 Hz-es képfrissítési frekvenciát.

A kép fényereje gyenge

- Ha a fényerő ingadozik, ellenőrizze, hogy a [DV MODE] (DV-ÜZEMMÓD) [STANDARD] (NORMÁL) módra van-e állítva.
- Ellenőrizze, hogy az [ECO MODE] (ENERGIATAKARÉKOS ÜZEMMÓD) és az [AUTO BRIGHTNESS] (AUTOMATIKUS FÉNYERŐ) ki van-e kapcsolva.
- Ha a fényerő ingadozik, ellenőrizze, hogy az [AUTO BRIGHTNESS] (AUTOMATIKUS FÉNYERŐ) funkció ki van-e kapcsolva.
- Győződjön meg arról, hogy a jelkábel stabilan csatlakozik a monitorhoz és a számítógéphez is.
- Az LCD fényerőcsökkenése hosszú időn keresztüli használat vagy szélsőségesen hideg környezeti feltételek miatt következhet be.
- HDMI-bemenet használata esetén módosítsa a [VIDEO LEVEL] (VIDEOSZINT) beállítást (lásd 39. oldal).

A megjelenített kép mérete nem megfelelő

- Győződjön meg arról, hogy a rendszerben használt videokártyához a fő támogatott időzítések egyikét választotta ki. (A rendszer vagy a videokártya támogatott felbontásához és a beállítások módosításához tekintse meg a kézikönyvet.)
- HDMI-bemenet használata esetén módosítsa az [OVER SCAN] (TÚLPÁSZTÁZÁS) beállítást (lásd 39. oldal).

Nem egyenletes fényerő

- Az [AUTO BRIGHTNESS] (AUTOMATIKUS FÉNYERŐ) beállítását módosítsa [OFF] (KI) értékre, majd ezután állítsa a [BRIGHTNESS] (FÉNYERŐ) értéket.
- A [DV MODE] (DV-ÜZEMMÓD) beállítását módosítsa [STANDARD] (NORMÁL) értékre, majd ezután állítsa a [BRIGHTNESS] (FÉNYERŐ) értéket.

MEGJEGYZÉS: Ha az [AUTO BRIGHTNESS] (AUTOMATIKUS FÉNYERŐ) beállítása [ON] (BE) értéken van, akkor a monitor a fényerőt automatikusan a környezetnek megfelelően állítja be.
A környezeti fényerő változásakor a monitor fényereje is változik.
Ha a [DV MODE] (DV-ÜZEMMÓD) [DYNAMIC] (DINAMIKUS) értékre van állítva, akkor a monitor a fényerő értékét automatikusan a videojelnek megfelelően állítja be.

A képernyőmenü elfordult

- Ellenőrizze az [OSD ROTATION] (KÉPERNYŐMENÜ ELFORGATÁSA) beállításait.

Nincs kép több monitor csatlakoztatásakor.

- Ellenőrizze, hogy az ajánlott értéknél kisebb felbontás van-e beállítva.
- Ellenőrizze, hogy a videokártya támogatja-e az MST-t (többszörös adatfolyam-átvitelt).
- Az SST (egyszeres adatfolyam-átvitel) használatával sorosan összekapcsolható monitorok száma a HDCP tartalmi korlátozásoktól függ.
- Tanúsított DisplayPort-kábelt használjon.

Hardverproblémák

⏻ A billentyű nem reagál

- A monitor kikapcsolásához és újraindításához húzza ki a hálózati kábelt a csatlakozóaljzatból.

Nem világít a LED a monitoron (nem világít a kék vagy a sárga szín)

- Győződjön meg arról, hogy a hálózati kábel megfelelően csatlakozik-e a monitorhoz és a fali aljzatba, és hogy a monitor be van-e kapcsolva.
- Növelje a [LED BRIGHTNESS] (LED FÉNYEREJE) beállítást.

Nincs kép

- Ha a képernyőn nincs kép, kapcsolja ki, majd be a(z) ⏻ gombot.
- A csatlakoztatott billentyűzet vagy egér megérintésével győződjön meg arról, hogy a számítógép nincs-e energiatakarékos üzemmódban.
- DisplayPort használata esetén egyes videokártyák kis felbontású üzemmódban a monitor ki- és bekapcsolásakor, illetve a hálózati kábel kihúzásakor/bedugásakor nem adnak kimeneti videojelet.
- HDMI-bemenet használata esetén módosítsa az [OVER SCAN] (TÚLPÁSZTÁZÁS) beállítást (lásd 39. oldal).
- A [VIDEO DETECT] (VIDEOÉRZÉKELÉS) beállításnál válassza a [NONE] (NINCS) lehetőséget (lásd 40. oldal).
- Az [USB FUNCTIONALITY] (USB-FUNKCIÓ) beállításnál válassza az [ON] (BE) lehetőséget (lásd 41. oldal).

Nincs hang

- Ellenőrizze, hogy nem aktív-e a [MUTE] (némítás) funkció.
- Ellenőrizze, hogy a [VOLUME] (hangerő) nem a minimum szinten van-e.
- Ellenőrizze, hogy a számítógép támogatja-e az audiojel továbbítását a DisplayPort, HDMI- vagy USB-C-csatlakozón át.

Az USB-elosztó nem működik

- Ellenőrizze, hogy az USB-kábel megfelelően csatlakozik-e. Olvassa el az USB-eszköz Használati útmutatóját.
- Ellenőrizze, hogy a monitor USB-bemenete a számítógép USB-kimenetére csatlakozik-e, és győződjön meg arról, hogy bekapcsolta a számítógépet.
- Győződjön meg arról, hogy az USB-C-kábel megfelelően csatlakozik-e.
- Ellenőrizze az [USB FUNCTIONALITY] (USB-FUNKCIÓ) beállítást (lásd 41. oldal).
- Kapcsolja újra ki, majd be a monitort.

Az emberközelség-érzékelő nem működik

- Ellenőrizze, nincs-e valamilyen tárgy az emberközelség-érzékelő előtt.
- Győződjön meg arról, hogy a monitor előtt nincs infravörös sugárzást kibocsátó berendezés.

Az USB Type-C-eszköz nem működik

Megjelent a „Warning: Remove USB-C cable" (Figyelmeztetés: húzza ki az USB-C-kábelt) OSD-üzenet.

- A monitor szokatlan feszültség- vagy áramerősség-értéket érzékelt az USB-C-aljzaton. Azonnal húzza ki az USB-C-kábelt.

Nincs kép

- Az [USB FUNCTIONALITY] (USB-FUNKCIÓ) beállításnál válassza az [ON] (BE) lehetőséget (lásd 41. oldal).
- Ellenőrizze, hogy a csatlakoztatott USB-C-eszköz képes-e DisplayPort Alt Mode üzemmódra az USB Type-C-kapcsolaton át.
- Ellenőrizze, hogy az USB-C kábel megfelel-e a SuperSpeed USB szabványnak.

A töltés nem indul el vagy instabil.

- Az [USB FUNCTIONALITY] (USB-FUNKCIÓ) beállításnál válassza az [ON] (BE) lehetőséget (lásd 41. oldal).
- Ellenőrizze, hogy a csatlakoztatott USB-C-eszköz képes-e az USB-tápellátás fogadására.
- Ellenőrizze, hogy az USB-C-kábel alkalmas-e USB-tápellátásra.
- A monitor túlfeszültséget vagy túláramot kaphatott az USB-C-aljzaton át. Húzza ki azonnal az USB-C-kábelt.
- Ha továbbra is problémát tapasztal, húzza ki a monitor hálózati kábelét a tápaljzatból, majd húzza ki az USB-C-kábelt. Dugja vissza a hálózati kábelt, majd az USB-C-kábelt.

A LAN-port nem működik

- 1000 Mb/s sebességű kommunikáció esetén kompatibilis LAN-kábelt használjon.
- Győződjön meg arról, hogy a számítógép USB-C-kábellel van csatlakoztatva a monitorhoz.
- Ellenőrizze, hogy bekapcsol-e a LED, amikor LAN-kábelt csatlakoztat a monitorhoz.
- Az Aljzatpanel című szakaszban (lásd: 14. oldal) további információkat találhat a LAN-port LED-jeinek állapotáról.
- Győződjön meg arról, hogy az [USB FUNCTIONALITY] (USB-FUNKCIÓ) beállítása [AUTO] (Automatikus) vagy [ON] (Bekapcsolva).
- Győződjön meg arról, hogy az [USB LAN] beállítása [ON] (Bekapcsolva).
- Ellenőrizze, hogy telepítve van-e az illesztőprogram.
- A számítógép vagy operációs rendszer függvényében szükség lehet az illesztőprogram manuális telepítésére. A legújabb verziójú illesztőprogramért keresse fel a Realtek webhelyét, és töltse le a kívánt fájlt a következő oldalról: „Realtek USB GBE Ethernet Family Controller Software".

Emberközelség-érzékelés

Az emberközelség-érzékelés funkció az emberi mozgás érzékelésén keresztül csökkenti az energiafelhasználást.

A [HUMAN SENSING] (EMBERKÖZELSÉG-ÉRZÉKELÉS) funkcióhoz a két alábbi beállítás adható meg:

MODE (ÜZEMMÓD)	HUMAN SENSING SETTING (AZ EMBERKÖZELSÉG-ÉRZÉKELÉS BEÁLLÍTÁSA)	Senki sem tartózkodik a monitor előtt
LIGHT (KICSI)	1	BRIGHTNESS 0% (FÉNYERŐ 0%)
DEEP (NAGY)	2	Energiatakarékos üzemmód

Az emberközelség-érzékelés funkció működését bemutató ábra

A. Ha az érzékelő nem érzékel személyt a monitor előtt, akkor a monitor a [HUMAN SENSING] (EMBERKÖZELSÉG-ÉRZÉKELÉS) → [START TIME] (BEKAPCSOLÁSI IDŐ) beállításban megadott ideig marad aktív állapotba (lásd 39. oldal).

B. A monitor megjelenít egy értesítő üzenetet, ha egy adott időn át nem érzékel embert.
Az értesítő képernyő a [SENSOR INFORMATION] (ÉRZÉKELŐINFORMÁCIÓ) beállításnál állítható be (lásd 43. oldal).

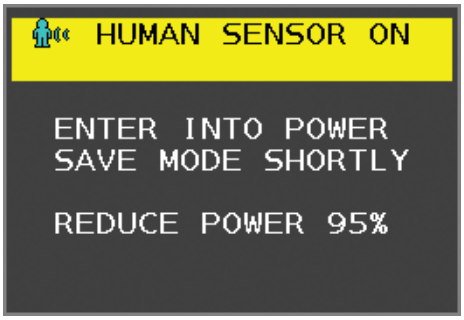

C. Ha a [HUMAN SENSING] (EMBERKÖZELSÉG-ÉRZÉKELÉS) beállítása [LIGHT] (KICSI), az értesítés megjelenítését követően a monitor képernyője fokozatosan elsötétül, amíg a fényerő 0%-ra nem csökken.
Ha a [HUMAN SENSING] (EMBERKÖZELSÉG-ÉRZÉKELÉS) beállítása [DEEP] (NAGY), a monitor energiatakarékos módra vált.

D. Amikor az érzékelő érzékeli, hogy egy személy visszatért, a monitor automatikusan visszavált energiatakarékos módból normál üzemmódba.

MEGJEGYZÉS: Ha a [HUMAN SENSING] (EMBERKÖZELSÉG-ÉRZÉKELÉS) beállítása [LIGHT] (KICSI), a monitor képernyője fokozatosan egyre világosabb lesz, amíg az eredeti fényerőt el nem éri.

E. A monitor visszatér normál módba.

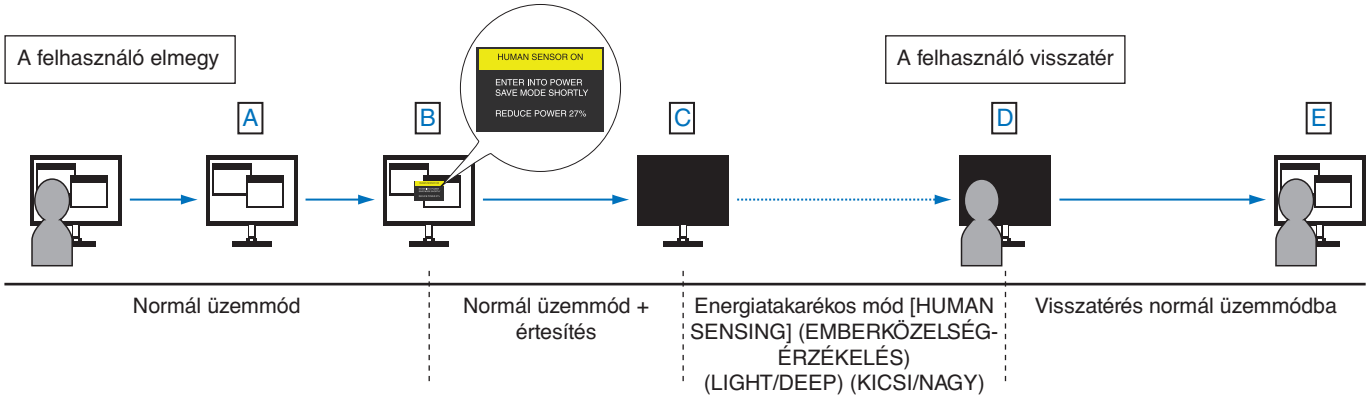

Magyar

Az Auto Brightness (Automatikus fényerő) funkció használata

Beállítható, hogy az LCD-képernyő fényereje a helyiségen belüli környezeti megvilágításhoz igazodva nőjön vagy csökkenjen. Ha a helyiség világos, a monitor fényereje ennek megfelelően nő. Ha a helyiségben csökken a fény, a monitor fényereje is csökken. A funkció célja, hogy a nézés élménye a fényviszonyok változásakor kellemesebb legyen a szem számára.

SETUP (BEÁLLÍTÁS)

Az alábbi eljárással válassza ki azt a fényerőtartományt, amelyet a monitor az [AUTO BRIGHTNESS] (AUTOMATIKUS FÉNYERŐ) funkció bekapcsolásakor használhat.

1. Állítsa be a szintet megvilágított helyiséghez. Ez az a maximális fényerőszint, amelyet a monitor a legnagyobb környezeti megvilágítás mellett elérhet. Ezt a paramétert a helyiség legvilágosabb állapotában állítsa be.

   Válassza az [ON] (BE) beállítást az [AUTO BRIGHTNESS] (AUTOMATIKUS FÉNYERŐ) menüben (**1. ábra**). Ezután az elülső gombokkal vigye fel a kurzort a [BRIGHTNESS] (FÉNYERŐ) menüpontra. Válassza ki a kívánt fényerőszintet (**2. ábra**).

1. ábra

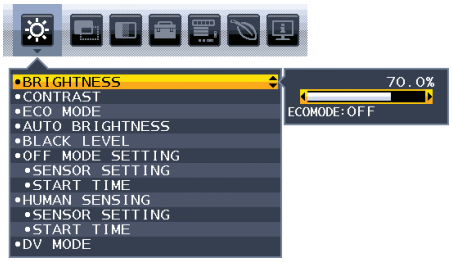

2. ábra

2. Állítsa be a szintet sötét helyiséghez. Ez az a minimális fényerőszint, amelyet a monitor legalacsonyabb környezeti megvilágítás mellett elérhet. Ennél a beállításnál a helyiség a lehető legsötétebb legyen.

   Ezután az elülső gombokkal vigye fel a kurzort a [BRIGHTNESS] (FÉNYERŐ) menüpontra. Válassza ki a kívánt fényerőszintet (**3. ábra**).

3. ábra

Bekapcsolt [AUTO BRIGHTNESS] (AUTOMATIKUS FÉNYERŐ) funkció esetén a képernyő fényereje a helyiség fényviszonyait követve automatikusan változik (**4. ábra**).

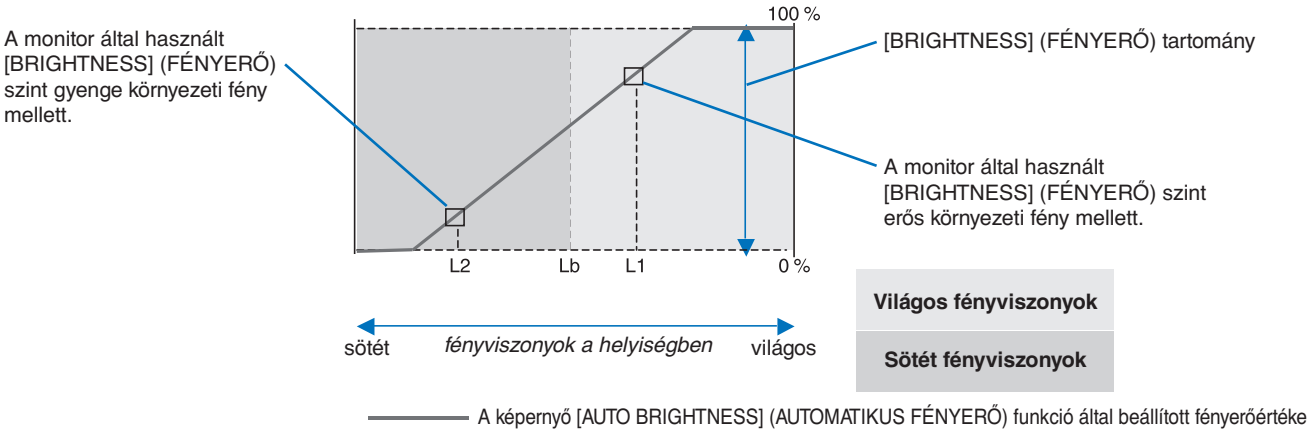

4. ábra

Lb: Az erős és gyenge megvilágítás közötti határ; gyári beállítás
L1: A monitor által használt [BRIGHTNESS] (FÉNYERŐ) szint erős környezeti fény mellett (L1>Lb)
L2: A monitor által használt [BRIGHTNESS] (FÉNYERŐ) szint gyenge környezeti fény mellett (L2<Lb)
Az L1 és az L2 a felhasználó által beállított, a környezeti fényviszonyok változását kompenzáló fényerőértékek.

4. fejezet Műszaki adatok

A fejezet tartalma:

⇨ „EA242WU”, 36. oldal

Magyar

EA242WU

A monitor részletes leírása		MultiSync EA242WU	Megjegyzések
LCD-modul	Átmérő: A látható kép mérete: Natív felbontás:	61,13 cm/24,1 hüvelyk 51,84 cm/20,4 hüvelyk 1920 × 1200 60 Hz	Aktív mátrix; vékony filmtranzisztoros (TFT) folyadékkristályos kijelző (LCD); 0,270 mm (V) × 0,270 mm (F) ponttávolság; 300 cd/m² fényerősség, 1000:1 kontrasztarány (jellemzően), (5000:1 kontrasztarány, dinamikus mód).
Bemeneti jel			
DisplayPort:	DisplayPort-csatlakozó:	Digitális RGB	Legfeljebb 1920 × 1200 60 Hz, 8 bit, DisplayPort V1.2 (HDCP 1.3)
	USB-C aljzat:	Digitális RGB	Legfeljebb 1920 × 1200 60 Hz, 8 bit, DisplayPort V1.2 (HDCP 1.3)
HDMI:	HDMI-csatlakozó:	Digitális RGB/YUV	Legfeljebb 1920 × 1200 60 Hz, HDMI (HDCP 1.4)
Kimeneti jel			
DisplayPort:	DisplayPort-csatlakozó:	Digitális RGB	A DisplayPort a V1.2 szabványnak felel meg, HDCP 1.3
Színek megjelenítése		16777216	Videokártya-függő.
Szinkronizációs tartomány	Vízszintes: Függőleges:	31,5 kHz–77,0 kHz 50 Hz–60 Hz	Automatikus Automatikus
Betekintési szög	Bal/Jobb: Fel/le:	±89° (CR > 10) ±89° (CR > 10)	
Válaszidő		6 ms (szürkéből szürkébe, jellemzően)	
Aktív megjelenítési terület	Fekvő: Vízszintes: Függ.: Álló: Vízszintes: Függ.:	518,4 mm/20,4 hüvelyk 324,0 mm/12,8 hüvelyk 324,0 mm/12,8 hüvelyk 518,4 mm/20,4 hüvelyk	
USB Hub	I/F: Port: Terhelőáram:	SuperSpeed USB 5Gbps Bemenő ág, 1. (USB-C-port) Kimenő ág, 2. Kimeneti csatlakozó: 5 V/0,9 A (max.) USB-C aljzat: 65 W (max.)	
LAN		RJ-45 10 BASE-T/100 BASE-TX/1000 BASE-T	
AUDIO (HANG)			
AUDIO bemenet:	DisplayPort-csatlakozó: USB-C-aljzat (DisplayPort Alt. üzemmód): HDMI-csatlakozó:	Digitális hang: Digitális hang: Digitális hang:	2 csatornás PCM 32; 44,1; 48 kHz (16/20/24 bit) 2 csatornás PCM 32; 44,1; 48 kHz (16/20/24 bit) 2 csatornás PCM 32; 44,1; 48 kHz (16/20/24 bit)
Fejhallgató kimenete:	SZTEREÓ mini jack:		Fejhallgató-impedancia 32 ohm
Hangszórók	Gyakorlati hangteljesítmény:	1,0 W + 1,0 W	
Tápellátás		AC 100–240 V, 50/60 Hz	
Névleges áramfelvétel		1,40–0,70 A	
Méretek	Fekvő: Álló:	531,5 mm (szé) × 365,3–515,3 mm (ma) x 250,0 mm (mé) 20,9 hüvelyk (szé) × 14,4–20,3 hüvelyk (ma) × 9,8 hüvelyk (mé) 347,8 mm (szé) × 549,6–613,4 mm (ma) × 250,0 mm (mé) 13,7 hüvelyk (szé) × 21,6–24,1 hüvelyk (ma) × 9,8 hüvelyk (mé)	
Állvány állítási tartománya	Magassági beállítás: Döntés* / Forgatás / Elfordítás:	150 mm/5,91 hüvelyk (fekvő tájolás) 63,8 mm/2,51 hüvelyk (álló tájolás) Fel 35° le 5°/± 90°/± 170°	
Tömeg		6,7 kg (14,8 font) (monitorállvánnyal)/4,2 kg (9,3 font) (monitorállvány nélkül)	
Környezetvédelmi szempontok			
	Üzemi hőmérséklet: Páratartalom: Tengerszint feletti magasság: Tárolási hőmérséklet: Páratartalom:	5 °C – 35 °C/41 °F – 95 °F 20–80% 0–5000 m/0–16 404 láb –10 °C – 60 °C/14 °F – 140 °F 10–85%	

*: Beleértve azt is, amikor a monitor egy rugalmas karra van felszerelve.

MEGJEGYZÉS: A műszaki adatokat a gyártó minden előzetes bejelentés nélkül módosíthatja.

A. függelék OSD-vezérlők listája

A fejezet tartalma

- ⇨ „ECO TOOLS (ENERGIATAKARÉKOSSÁGI BEÁLLÍTÁSOK)”, 38. oldal
- ⇨ „SCREEN (KÉPERNYŐ)”, 39. oldal
- ⇨ „COLOR (SZÍN)”, 40. oldal
- ⇨ „TOOLS (ESZKÖZÖK)”, 40. oldal
- ⇨ „MENU TOOLS (ESZKÖZÖK MENÜ)”, 41. oldal
- ⇨ „ECO INFORMATION (KÖRNYEZETVÉDELMI INFORMÁCIÓK)”, 43. oldal
- ⇨ „INFORMATION (INFORMÁCIÓK)”, 44. oldal
- ⇨ „OSD-figyelmeztetés”, 44. oldal

ECO TOOLS (ENERGIATAKARÉKOSSÁGI BEÁLLÍTÁSOK)

ECO TOOLS (ENERGIATAKARÉKOSSÁGI BEÁLLÍTÁSOK) menü	
BRIGHTNESS (FÉNYERŐ)	A teljes kép és a háttér fényerejének beállítása. Ha az [ECO MODE] (ENERGIATAKARÉKOS) üzemmód beállítása [1] vagy [2], akkor megjelenik a [CARBON FOOTPRINT] (SZÉN-DIOXID-KIBOCSÁTÁS) sávja.
CONTRAST (KONTRASZT)	A teljes kép és a háttér fényerejének bemenő jelszinthez igazodó beállítása. **MEGJEGYZÉS:** Ha a Color Control System (Színkezelési rendszer) beállításnál az [L/B] (Csökkentett kék fény) üzemmód van kiválasztva, akkor ez a funkció le van tiltva.
ECO MODE (ENERGIATAKARÉKOS ÜZEMMÓD)	A fényerő szintjének csökkentésén keresztül csökkenti a felhasznált energia mennyiségét. **MEGJEGYZÉS:** Ez a funkció le van tiltva, ha a [DV MODE] (DV-ÜZEMMÓD) (lásd 39. oldal) [DYNAMIC] (DINAMIKUS) értékre van állítva. Ha a Color Control System (Színkezelési rendszer) beállítása [DICOM SIM.] (DICOM-SZIMULÁCIÓ), ez a funkció nem aktív.
OFF (KI)	Nem működik.
1	A fényerő változó tartományát 0% és 70% közé állítja be. Ezzel a beállítással a fényerő olyan tartományba hozható, melynél az energiafogyasztás a maximális fényerő-beállításhoz képest 10%-kal csökken.
2	A fényerő változó tartományát 0% és 30% közé állítja be. Ezzel a beállítással a fényerőt olyan tartományba állíthatja be, amelyben az energiafelhasználás 30%-kal kisebb a maximális fényerő-beállításhoz képest. A funkció [ON] (BE) állapotban a [BRIGHTNESS] (FÉNYERŐ) szabályozó sáv mellett megjelenik a [CARBON FOOTPRINT] (SZÉN-DIOXID-LÁBNYOM) sáv.
AUTO BRIGHTNESS (AUTOMATIKUS FÉNYERŐ)	Automatikusan állítja a fényerőt. **MEGJEGYZÉS:** Ez a funkció le van tiltva, ha a [DV MODE] (DV-üzemmód) [DYNAMIC] (DINAMIKUS) értékre van állítva. Ha a Color Control System (Színkezelési rendszer) beállítása [DICOM SIM.] (DICOM-SZIMULÁCIÓ), ez a funkció nem aktív.
OFF (KI)	Nem működik.
ON (BE) (AMBIENT LIGHT – KÖRNYEZETI FÉNY)	A környezet fényerőszintjének érzékelésével a fényerőt optimálisra állítja.*1
BLACK LEVEL (FEKETE SZINT)	A fekete szín képernyőn megjelenő fényerejét állítja be.
OFF MODE SETTING (KIKAPCSOLÁSI ÜZEMMÓD BEÁLLÍTÁSA)	Az Intelligens energiakezelő lehetővé teszi, hogy bizonyos tétlenségi időtartam elteltével a monitor energiatakarékos üzemmódba lépjen.
OFF (KI)	A bemeneti jel elvesztésekor a monitor automatikusan energiatakarékos üzemmódba vált.
ON (BE)	A monitor automatikusan energiatakarékos üzemmódba vált, ha a környezeti fény erőssége az Ön által beállított szint alá csökken. A szint az [OFF MODE SENSOR SETTING] (KIKAPCSOLT ÜZEMMÓDÚ ÉRZÉKELŐBEÁLLÍTÁS) menüben állítható. Energiatakarékos üzemmódban a monitor elején található LED sötétkékre vált. Energiatakarékos üzemmódban az előlapon lévő gombok bármelyikének megérintésével visszatérhet normál üzemmódba, kivéve a(z) ⏻ és az INPUT (BEVITEL) gombokat. Amikor a környezeti fény erőssége eléri a szokásos szintet, a monitor automatikusan visszatér normál üzemmódba.
SENSOR SETTING (ÉRZÉKELŐ BEÁLLÍTÁSA) (OFF MODE SETTING – KIKAPCSOLÁSI ÜZEMMÓD BEÁLLÍTÁSA)	Beállítja a környezetifény-érzékelés alacsony fényviszonyokra vonatkozó érzékelési küszöbszintjét, és megjeleníti az aktuálisan mért értéket.
START TIME (BEKAPCSOLÁSI IDŐ) (OFF MODE SETTING – KIKAPCSOLÁSI ÜZEMMÓD BEÁLLÍTÁSA)	Beállítja az alacsony energiafogyasztási szintre történő váltás előtti várakozási időt a környezetifény-érzékelő általi alacsony fényviszonyok érzékelésének esetére.

*1: Az „Automatikus fényerővel” kapcsolatos bővebb információkat a(z) 34. oldal tartalmaz.

ECO TOOLS (ENERGIATAKARÉKOSSÁGI BEÁLLÍTÁSOK) menü	
HUMAN SENSING (EMBERKÖZELSÉG-ÉRZÉKELÉS)	Az érzékelő a [HUMAN SENSING] (EMBERKÖZELSÉG-ÉRZÉKELÉS) funkción keresztül észleli az emberi mozgást. A [HUMAN SENSING] (EMBERKÖZELSÉG-ÉRZÉKELÉS) funkciónak háromféle beállítása van. **MEGJEGYZÉS:** A monitortól kb. 1,5 m-es távolságig érzékeli a személyeket.
OFF (KI)	Nem működik.
1 (LIGHT (KICSI))	Miután a monitor érzékeli, hogy egy adott ideig senki nem tartózkodik a közelben, az energiafogyasztás csökkentése érdekében automatikusan alacsony fényerejű üzemmódra vált. Amikor valaki ismét a monitor közelébe megy, a monitor automatikusan visszavált normál üzemmódba. A [START TIME] (BEKAPCSOLÁSI IDŐ) segítségével beállíthatja az alacsony fényerejű üzemmód bekapcsolása előtti várakozási időt.
2 (DEEP (NAGY))	Miután a monitor érzékeli, hogy senki nem tartózkodik a közelben, az energiafogyasztás csökkentése érdekében automatikusan energiatakarékos üzemmódra vált. Amikor egy személy ismét a monitor közelébe érkezik, a monitor visszatér az energiatakarékos üzemmódból.
SENSOR SETTING (ÉRZÉKELŐBEÁLLÍTÁS) (HUMAN SENSING – EMBERKÖZELSÉG-ÉRZÉKELÉS)	Itt állíthatja be a [HUMAN SENSING] (EMBERKÖZELSÉG-ÉRZÉKELÉS) küszöbértéke. Ha a fehér sáv vagy vörös hullám jobb oldalán ember alakú ikon jelenik meg, akkor a monitor nem érzékel senkit a közelében. **MEGJEGYZÉS:** A [HUMAN SENSING] (EMBERKÖZELSÉG-ÉRZÉKELÉS) funkció a képernyőmenü bezárása után indul el.
START TIME (BEKAPCSOLÁSI IDŐ) (HUMAN SENSING – EMBERKÖZELSÉG-ÉRZÉKELÉS)	Itt állíthatja be, hogy a monitor mennyi idő elteltével váltson alacsony fényerejű vagy energiatakarékos módba, miután az emberközelség-érzékelő senkit sem érzékel a monitor közelében.
DV MODE (DV-MÓD)	A Dynamic Visual Mode (Dinamikus vizuális üzemmód) beállítása az alábbiak közül választható: **MEGJEGYZÉS:** • Ha a Color Control System (Színkezelési rendszer) beállítása [L/B] (CSÖKKENTETT KÉK FÉNY), [PROGRAMMABLE] (PROGRAMOZHATÓ) vagy [DICOM SIM] (DICOM SZIMULÁCIÓ), akkor ez a funkció le van tiltva. • A [STANDARD] (NORMÁL) üzemmód a TCO-tanúsítványnak való megfelelőség biztosítására szolgál. • A [MOVIE] (FILM), [GAME] (JÁTÉK) vagy [PHOTO] (FOTÓ) kiválasztása esetén a Color Control System (Színkezelési rendszer) automatikus beállítása [N(NATIVE)] (NATÍV).
STANDARD (SZOKÁSOS)	Standard beállítás.
TEXT (SZÖVEG)	Ennél a beállításnál a betűk és vonalak élesek, a normál szövegszerkesztési és táblázatkezelési feladatokhoz ez a legalkalmasabb beállítás.
MOVIE (FILM)	Ez a beállítás kiemeli a sötét tónusokat, filmnézéshez a legalkalmasabb beállítás.
GAMING (JÁTÉKOK)	A teljes árnyalatok élesebb megjelenítése, kiválóan alkalmas élénk, színes képeket tartalmazó játékokhoz.
PHOTO (FOTÓ)	Optimális kontrasztot eredményező beállítás, elsősorban állóképekhez.
DYNAMIC (DINAMIKUS)	A fényerőt a képernyő fekete területeinek érzékelésével beállító és optimalizáló üzemmód.

SCREEN (KÉPERNYŐ)

SCREEN (KÉPERNYŐ) menü	
VIDEO LEVEL (VIDEOSZINT) Csak HDMI-bemenet esetén	
NORMAL (NORMÁL)	Beállítás számítógépes használathoz. Az összes 0–255 lépéses bejövő jelet megjeleníti.
EXPAND (NAGYÍTÁS)	Beállítás audiovizuális berendezéssel való használat esetén. A 16–235 lépéses bejövő jeleket 0–255 lépésesre nagyítja.
OVER SCAN (TÚLPÁSZTÁZÁS) Csak HDMI-bemenet esetén	Egyes videoformátumok eltérő letapogatási üzemmódokat igényelhetnek a kép megjelenítéséhez.
ON (BE)	A kép nagyobb, mint a megjeleníthető méret. A kép szélét a monitor levágja. A képernyőn a képnek körülbelül 95%-a jelenik meg.
OFF (KI)	A képméret a megjelenítési területen belül marad. A teljes kép megjelenik a képernyőn.
EXPANSION (NYÚJTÁS)	A nagyítás módját állítja be.
FULL (TELJES)	A képet felbontástól függetlenül teljes képernyősre nagyítja.
ASPECT (KÉPARÁNY)	A képet a méretarány változtatása nélkül nagyítja.
RESPONSE IMPROVE (JAVÍTOTT VÁLASZADÁS)	[ON] (BE) vagy [OFF] (KI) állapotba kapcsolja a [RESPONSE IMPROVE] (JAVÍTOTT REAKCIÓIDŐ) funkciót. A funkcióval csökkenthető az egyes mozgóképek esetén tapasztalt elmosódás.
SHARPNESS (ÉLESSÉG)	A képélesség beállítása.

COLOR (SZÍN)

COLOR (SZÍN) menü	
Color Control System (Színkezelési rendszer)	A színbeállításhoz előbeállított színek érhetők el.
1, 2, 3, 4, 5	Kiválasztástól függően növeli vagy csökkenti a [RED] (PIROS), [GREEN] (ZÖLD) vagy [BLUE] (KÉK) színt. A szín változása megjelenik a képernyőn, és a változtatás iránya (növekedés vagy csökkenés) megjelenik a sávokon. Az sRGB ([4] színbeállító üzemmód) egyetlen, szabványos RGB színtér alkalmazása révén erőteljesen javítja a színhűséget. Az ilyen színtámogatású környezetben a felhasználó könnyen és biztonságosan tudja kezelni a színeket anélkül, hogy a legtöbb általános helyzetben további színbeállításokra lenne szükség.
NATIVE (EREDETI)	Az LCD-panel nem állítható, eredeti színei.
L/B (LOW BLUE LIGHT – CSÖKKENTETT KÉK FÉNY)	Csökkenti a monitor által kibocsátott kék fény mennyiségét. Az elem nem beállítható. **MEGJEGYZÉS:** Ezt közvetlenül módosíthatja [L/B] (LOW BLUE LIGHT) (CSÖKKENTETT KÉK FÉNY) beállításra az INPUT (Bemenet) gomb legalább 3 másodpercig való nyomva tartásával. A Low Blue Light (CSÖKKENTETT KÉK FÉNY) funkció lényegesen csökkenti a kibocsátott kék fényt, és segít a szemfáradás mérséklésében. Ha [L/B] helyett másik beállításra szeretne váltani, érintse meg a MENU (MENÜ) gombot az OSD-menü megjelenítéséhez, és nyissa meg a Color Control System (Színkezelési rendszer) menüpontot. Ha a Color Control System (Színkezelési rendszer) menüben az [L/B] (Csökkentett kék fény) üzemmód van kiválasztva, akkor a [CONTRAST] (KONTRASZT) és [DV MODE] (DV-ÜZEMMÓD) beállítások le vannak tiltva.
DICOM SIM.	A fehér pont színhőmérséklete és a gamma-görbe egy DICOM-szimulációhoz vannak beállítva. Az elem nem beállítható. **MEGJEGYZÉS:** Ne használja diagnosztikai célokra.
PROGRAMMABLE (PROGRAMOZHATÓ)	A gammagörbe egy alkalmazásszoftver segítségével állítható be. **MEGJEGYZÉS:** Amikor a [MOVIE] (MOZI), [GAMING] (JÁTÉK) vagy [PHOTO] (FOTÓ) lehetőséget választja ki [DV MODE] (DV-ÜZEMMÓD) értéknek, akkor a beállítás automatikusan a [NATIVE] (TERMÉSZETES) lesz, amit nem lehet megváltoztatni.

TOOLS (ESZKÖZÖK)

TOOLS (ESZKÖZÖK) menü		
VOLUME (HANGERŐ)		Szabályozza a hangszórók vagy a fejhallgató hangerejét. A hangszóró elnémításához érintse meg az ECO/RESET (ENERGIATAKARÉKOS ÜZEMMÓD/ ALAPHELYZET) gombot.
VIDEO DETECT (VIDEOÉRZÉKELÉS)		Kiválasztja a videoérzékelésnek a több videobemenet egyidejű csatlakoztatása esetén alkalmazott módját.
	FIRST (ELSŐ)	Ha a monitor az aktuális videobemeneti jelet nem találja, akkor a többi videobemeneti csatlakozón keres videojelet. Ha valamely másik csatlakozón van videojel, akkor a monitor a videojelforrás bemeneti portját automatikusan az újonnan talált videojelforrásra váltja át. Amíg a jelenlegi videojelforrás elérhető, a monitor nem fog más videojeleket keresni.
	NONE (NINCS)	A videobemeneti jel észlelése nem engedélyezett.
DP OUT MULTISTREAM (DP-KIMENET, TÖBB ADATFOLYAM)		Kijelöli a DisplayPort-módot. **MEGJEGYZÉS:** Ha a monitor nem ad képet, tekintse át a következőt: „Több monitor csatlakoztatása", 23. oldal.
	CLONE (KLÓNOZÁS)	Az SST (egyszeres adatfolyam-átvitel) beállítása. Az alapértelmezett beállítás a [CLONE] (KLÓNOZÁS).
	AUTO (AUTOMATIKUS)	SST (egyszeres adatfolyam-átvitel) vagy MST (többszörös adatfolyam-átvitel) módban történik a megjelenítés. MST (többszörös adatfolyam-átvitel) használata esetén az [AUTO] lehetőséget kell megjelölni.* Ha több monitort [SST] beállítással használnak, akkor mindegyik monitoron külön kép jelenik meg. *: Az MST (többszörös adatfolyam-átvitel) és az SST (egyszeres adatfolyam-átvitel) használatához elengedhetetlen, hogy a számítógép videokártyája támogassa ezt a funkciót. Olvassa el a számítógép, illetve a videokártya használati utasítását.

TOOLS (ESZKÖZÖK) menü	
OFF TIMER (KIKAPCSOLÁSI IDŐZÍTŐ)	Beállíthat egy bizonyos időt, amely leteltével a monitor automatikusan kikapcsol. Kikapcsolás előtt a képernyőn megjelenő üzenet megkérdezi, hogy elhalasztja-e a kikapcsolási időt 60 perccel. A kikapcsolási idő elhalasztásához érintse meg bármelyik OSD-gombot.
POWER SAVE TIMER (ENERGIATAKARÉKOS ÜZEMMÓD IDŐZÍTŐ)	A funkciót bekapcsolva a monitor 2 óra folyamatos energiatakarékos működés után automatikusan kikapcsol.
LED BRIGHTNESS (LED FÉNYEREJE)	A bekapcsolást jelző LED fényerősségének beállítása.
DDC/CI	[ON] (BE) vagy [OFF] (KI) kapcsolhatja a DDC/CI-funkciót.
USB FUNCTIONALITY (USB-FUNKCIÓ)	Az áramellátás módját határozza meg az USB Type-A és az USB Type-C-porton keresztül. Az USB-C-portból csak a monitor bekapcsolt állapotában érkezik bemeneti jel és a külső USB-kommunikáció is csak ilyenkor működik. **MEGJEGYZÉS:** • A tényleges áramfogyasztás a csatlakoztatott USB-eszköztől függ, még a monitor kikapcsolt állapotában is. • Az adatvesztés elkerülése érdekében a beállítás megváltoztatása előtt ellenőrizze, hogy nem csatlakozik az operációs rendszer által használt USB-tárolóeszköz. • A monitor elsőbekapcsolásakor, FACTORY PRESET (GYÁRI BEÁLLÍTÁSOK) végrehajtása után, vagy ha az [USB FUNCTIONALITY] beállítása [OFF] (Kikapcsolva), az USB FUNCTIONALITY (USB-FUNKCIÓ) üzenet jelenik meg, amikor USB-C-kábelt csatlakoztat a monitorhoz. Válassza ki a kívánt beállítást.
AUTO (AUTOMATIKUS)	A monitor bekapcsolási állapotától függően.
ON (BE)	Mindig működik, még akkor is, amikor a monitor energiatakarékos üzemmódban van, vagy kikapcsolt.
OFF (KI)	Egyetlen USB-funkció se működik (az USB Type-C-videojel sem).
USB LAN	[ON] (Be) vagy [OFF] (Ki) állapotba állítja a LAN-portot. A LAN-port használata esetén ennek a beállítása legyen [ON] (Be). Tekintse át a következőt: „LAN-kapcsolat” (lásd: 22. oldal).
FACTORY PRESET (GYÁRI BEÁLLÍTÁSOK)	A [FACTORY PRESET] (GYÁRI BEÁLLÍTÁSOK) kiválasztása esetén a [LANGUAGE] (NYELV) és az [OSD LOCK OUT] (KÉPERNYŐMENÜZÁR) kivételével a képernyőmenü összes beállítása gyári értékre áll vissza. Az egyes önálló beállításokat az ECO/RESET (ENERGIATAKARÉKOS ÜZEMMÓD/ALAPHELYZET) gomb megnyomásával állíthatja alaphelyzetbe.

MENU TOOLS (ESZKÖZÖK MENÜ)

MENU TOOLS (MENÜBEÁLLÍTÁSOK) menü	
LANGUAGE (NYELV)	A képernyőmenü nyelvének megadása.
OSD TURN OFF (OSD KIKAPCSOLÁSA)	Az OSD-menü a használat idejére aktív marad. Itt adhatja meg, hogy a monitor az utolsó gombérintéstől számítva mennyi ideig várjon, mielőtt bezárja azt OSD-menüt. Az előre beállított érték a 10 és 120 másodperc közötti skálán, 5 másodperces léptékben választható ki.
OSD LOCK OUT (OSD KIIKTATÁSA)	Ez a vezérlőmenü a [BRIGHTNESS] (FÉNYERŐ), a [CONTRAST] (KONTRASZT) és a [VOLUME] (HANGERŐ) kivételével teljesen letiltja a képernyőmenüs vezérlőfunkciók elérését. Az [OSD LOCK OUT] (OSD KIIKTATÁSA) funkció kikapcsolásához nyissa meg az OSD-menüt, válassza az [OSD LOCK OUT] (OSD KIIKTATÁSA) menüpontot, majd érintse meg egyszerre az INPUT/SELECT (BEVITEL/KIVÁLASZTÁS) és a(z) > gombot. A kikapcsoláshoz nyissa meg az OSD-menüt, és miközben meg van nyitva ez a menü, érintse meg egyszerre az INPUT/SELECT (BEVITEL/KIVÁLASZTÁS) és a(z) < gombot.

MENU TOOLS (MENÜBEÁLLÍTÁSOK) menü	
OSD ROTATION (KÉPERNYŐMENÜ ELFORGATÁSA)	Az OSD-menü elforgatását vezérli. A kép szöge (a monitor elforgatása) alapján válassza ki az [OSD ROTATION] (KÉPERNYŐMENÜ-ELFORGATÁS) megfelelő beállítását. **MEGJEGYZÉS:** A gombútmutató megjelenítéséhez állítsa a [KEY GUIDE]-ot (GOMBÚTMUTATÓ) [ON] (BE) állásba.

Beállítás (szög)	Kép	Gombútmutató
0	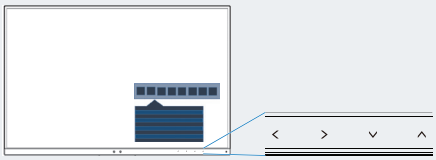	<: LEFT (BALRA) >: RIGHT (JOBBRA) ∨: DOWN (LE) ∧: UP (FEL)
90	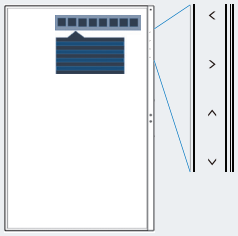	
180	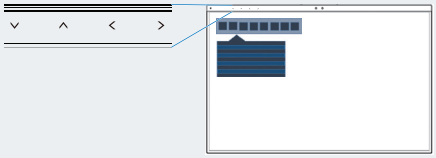	
270	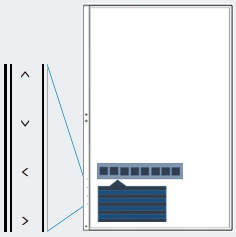	

HOT KEY (GYORSBEÁLLÍTÓ GOMB)	A funkció bekapcsolásával a [BRIGHTNESS] (FÉNYERŐ), a [VOLUME] (HANGERŐ) és az [ECO MODE] (ENERGIATAKARÉKOS ÜZEMMÓD) funkciók az OSD-menü megnyitása nélkül is módosíthatók.
ON (BE)	
BRIGHTNESS (FÉNYERŐ)	A(z) ∧ gomb megérintésével beállítható a megjelenő almenüben a [BRIGHTNESS] (FÉNYERŐ) szintje.
VOLUME (HANGERŐ)	A(z) ∨ gomb megérintésével beállítható a megjelenő almenüben a [VOLUME] (HANGERŐ) szintje.
ECO MODE (ENERGIATAKARÉKOS ÜZEMMÓD)	Az ECO (ENERGIATAKARÉKOS) gomb megérintésével megnyílik az [ECO MODE] (ENERGIATAKARÉKOS ÜZEMMÓD) almenü. 3 opció között válthat: [OFF] (KI), [1] és [2].
OFF (KI)	Az ECO (ENERGIATAKARÉKOS), ∧ és ∨ gombok [HOT KEY] (GYORSBEÁLLÍTÓ GOMB) funkciója le van tiltva.
SIGNAL INFORMATION (JELINFORMÁCIÓ)	Az [ON] (BE) beállítást választva a monitor bemenetváltás után megjeleníti a „VIDEO INPUT” (VIDEOBEMENET) üzenetet. **MEGJEGYZÉS:** A monitor első bekapcsolásakor megjelenő megfelelőségi jelzések a bemenetek váltása után nem jelennek meg. A megfelelőségi jelzések nem jelennek meg újra, csak ha kikapcsolt állapotban kihúzza, majd újra csatlakoztatja a hálózati kábelt. Az [OFF] (KI) beállítást választva a monitor bemenetváltás után nem jeleníti meg a „VIDEO INPUT” (VIDEOBEMENET) üzenetet. **MEGJEGYZÉS:** Az [OFF] (KI) beállítás megadása szintén megakadályozza a megfelelőségi jelzések megjelenését a monitor bekapcsolásakor.

MENU TOOLS (MENÜBEÁLLÍTÁSOK) menü	
SENSOR INFORMATION (ÉRZÉKELŐINFORMÁCIÓ)	Az [ON] (BE) lehetőség kiválasztásával a monitoron megjelenik a „HUMAN SENSOR ON” (EMBERKÖZELSÉG-ÉRZÉKELŐ BE) üzenet. Az [OFF] (KI) lehetőség kiválasztásával a monitoron nem jelenik meg a „HUMAN SENSOR ON” (EMBERKÖZELSÉG-ÉRZÉKELŐ BE) üzenet.
KEY GUIDE (GOMBÚTMUTATÓ)	Az [ON] (BE) lehetőség kiválasztása esetén az OSD-menü megnyitásakor megjelenik a képernyőn a gombútmutató.
CUSTOMIZE SETTING (BEÁLLÍTÁSOK TESTRESZABÁSA)	Az aktuális beállításokat tárolja az egyszerű visszaállítás érdekében. **Az aktuális beállítások tárolásához:** Nyissa meg az OSD-menüt, válassza a [CUSTOMIZE SETTING] (Beállítások testreszabása) lehetőséget, majd érintse meg az INPUT/SELECT (BEVITEL/KIVÁLASZTÁS) gombot. Érintse meg az ECO/RESET (ENERGIATAKARÉKOS ÜZEMMÓD/ALAPHELYZET) gombot az aktuális beállítások tárolásához. **A beállítások visszaállításához:** Tartsa nyomva legalább 3 másodpercig a MENU/EXIT (MENÜ/KILÉPÉS) gombot, miközben be van zárva az OSD-menü.

ECO INFORMATION (KÖRNYEZETVÉDELMI INFORMÁCIÓK)

ECO INFORMATION (KÖRNYEZETVÉDELMI INFORMÁCIÓK) menü	
CARBON SAVINGS (SZÉN-DIOXID-MEGTAKARÍTÁS)	A becsült szén-dioxid-megtakarítási adatot jeleníti meg kg-ban.
CARBON USAGE (SZÉN-DIOXID-KIBOCSÁTÁS)	A becsült szén-dioxid-felhasználási adatot jeleníti meg kg-ban. Ez csupán egy becsült számtani érték, nem valódi mérés eredménye.
COST SAVINGS (KÖLTSÉGMEGTAKARÍTÁS)	Megjeleníti az elektromosenergia-megtakarítás egyenlegét.
CARBON CONVERT SETTING (SZÉN-DIOXID-ÁTSZÁMÍTÁSI BEÁLLÍTÁSOK)	A szén-dioxid-megtakarítási számításban alkalmazott a szén-dioxid-kibocsátási tényező beállítása. Ez a kezdeti beállítás OECD-adatokon alapul (2008-as kiadás).
CURRENCY SETTING (PÉNZNEMBEÁLLÍTÁS)	Az elektromos áram ára mellett megjelenített pénznem (6 különböző pénznem választható).
CURRENCY CONVERT SETTING (PÉNZNEMÁTVÁLTÁSI BEÁLLÍTÁS)	Az elektromosenergia-megtakarítást kW/h-ra átszámítva jeleníti meg (az alapértelmezett pénznem az USA-dollár). **MEGJEGYZÉS:** Az alapbeállítás az USA-dollár [$] a [CURRENCY SETTING] (PÉNZNEMBEÁLLÍTÁS) menüben, és [0,11] $ a [CURRENCY CONVERT SETTING] (PÉNZNEMÁTVÁLTÁSI BEÁLLÍTÁS) menüben. Ez a beállítás az [ECO INFORMATION] (ENERGIATAKARÉKOSSÁGI INFORMÁCIÓK) menü segítségével módosítható. A francia beállítás használatához tekintse meg az alábbi lépéseket: 1. Érintse meg a MENU (MENÜ) gombot, majd a(z) < vagy > gombokkal válassza ki az [ECO INFORMATION] (ENERGIATAKARÉKOSSÁGI INFORMÁCIÓK) menüt. 2. Válassza a [CURRENCY SETTING] (PÉNZNEMBEÁLLÍTÁS) elemet a(z) ∧ vagy ∨ gombok megérintésével. 3. A francia pénznem az euró [€]*. A pénznemet az USA dollárról [$] euró ikonra [€] a [CURRENCY SETTING] (PÉNZNEMBEÁLLÍTÁS) opcióban a(z) < vagy > gombokkal állíthatja át. 4. A [CURRENCY CONVERT SETTING] (PÉNZNEMÁTVÁLTÁSI BEÁLLÍTÁS) a(z) ∧ vagy ∨ segítségével állítható. 5. A [CURRENCY CONVERT SETTING] (PÉNZNEMÁTVÁLTÁSI BEÁLLÍTÁS) értékét a(z) < vagy > segítségével állíthatja. * Ez a kezdeti euró [€] beállítás a Németországra vonatkozó OECD-adatokon alapul (2007-es kiadás). Ellenőrizze az elektromosenergia-árak bizonylatát vagy a Franciaországra érvényes OECD-adatokat. Az OECD-adatok szerint (2007-es kiadás) a francia érték €0,12 volt.

Magyar

INFORMATION (INFORMÁCIÓK)

INFORMATION (INFORMÁCIÓK) menü	
INFORMATION (INFORMÁCIÓK)	További információt ad a monitor aktuális bemeneti jeléről, típusáról, sorozatszámairól és USB-C-portjainak állapotáról.

OSD-figyelmeztetés

Az OSD-menü figyelmeztető üzenetek a MENU (MENÜ) megérintésével eltűnnek.

NO SIGNAL (NINCS JEL): Ez a funkció a vízszintes vagy függőleges szinkronjel hiánya esetén figyelmeztet. A berendezés bekapcsolásakor, illetve a bemeneti jel változásakor megjelenik a **„NO SIGNAL”** (NINCS JEL) ablak.

OUT OF RANGE (TARTOMÁNYON KÍVÜL): Ez a funkció az optimális felbontásra és a frekvenciára tesz javaslatot. A berendezés bekapcsolásakor, illetve a bemeneti jel változásakor vagy egy videojel nem megfelelő időzítése esetén az **„OUT OF RANGE”** (TARTOMÁNYON KÍVÜL) üzenet jelenik meg.

USB functionality (USB-FUNKCIÓ): Ez az üzenet az [USB FUNCTIONALITY] (USB-FUNKCIÓ) beállításának megadását kéri. Lásd: 41. oldal.

Remove USB-C cable (USB-C kábel eltávolítása): Ez a funkció figyelmeztet, ha rendellenes feszültséget észlel az USB-C-porton. Olvassa el a következő szakaszt a hibaelhárításban: „Az USB Type-C-eszköz nem működik”. Lásd: 32. oldal.

B. függelék

A gyártó cég újrafeldolgozási és energiaügyi tájékoztatója

A fejezet tartalma:

⇨ „Régi NEC termékének selejtezése", 46. oldal

⇨ „Energiamegtakarítás", 46. oldal

⇨ „HEEB-jelzés (az EU 2012/19/EU irányelve és azok módosításai)", 46. oldal

Határozottan elkötelezettek vagyunk a környezetvédelem mellett, és az újrahasznosítást a vállalat egyik fő prioritásának tekinti, amellyel csökkenti a környezet terhelését. Elkötelezettek vagyunk a környezetbarát termékek fejlesztése mellett, és mindig arra törekszünk, hogy elősegítsük olyan szervezetek legkorszerűbb független szabványainak kidolgozását és teljesítését, mint az ISO (Nemzetközi Szabványügyi Szervezet) és a TCO (svéd szakszervezeti szövetség).

Régi NEC termékének selejtezése

Az újrahasznosítás célja környezetvédelmi előnyök elérése, az alapanyagok újbóli felhasználása, feljavítása, helyreállítása vagy regenerálása útján. Kijelölt újrahasznosítási központok biztosítják, hogy a környezeti szempontból ártalmas elemeket megfelelően kezeljék, és biztonságosan ártalmatlanítsák. Termékeink legjobb újrahasznosítása érdekében különféle újrahasznosítási eljárásokat kínálunk, és tanácsokat adunk arra vonatkozólag, hogyan kezeljék az élettartamuk végére ért termékeket környezeti szempontból megfelelő módon.

A termékek ártalmatlanításával kapcsolatos valamennyi szükséges tájékoztatás és az újrahasznosító létesítményekről szóló országspecifikus információk megtalálhatók az alábbi webhelyeinken:

https://www.sharpnecdisplays.eu/p/hq/en/home.xhtml (Európában),

https://www.sharp-nec-displays.com/jp/ (Japánban) és

https://www.sharpnecdisplays.us/ (az USA-ban).

Energiamegtakarítás

Ez a monitor speciális energiamegtakarítási lehetőséget nyújt. Amikor a kijelző energiagazdálkodási jelzése a monitorra érkezik, az energiatakarékos üzemmód aktiválódik. A monitor egyszeri energiatakarékos üzemmódba lép.

További információk a következő webhelyeken találhatók:

https://www.sharpnecdisplays.us/ (az USA-ban)

https://www.sharpnecdisplays.eu/p/hq/en/home.xhtml (Európában)

https://www.sharp-nec-displays.com/global/index.html (globálisan)

HEEB-jelzés (az EU 2012/19/EU irányelve és azok módosításai)

A használt termék szemétbe dobása: Az Európai Unió országaiban

Az Európai Unióra egységesen vonatkozó jogszabály minden tagállamban előírja, hogy a (bal oldali) képen látható jelet viselő, elhasznált elektromos és elektronikus termékeket az általános háztartási hulladéktól elkülönítetten kell szemétbe dobni. Ez vonatkozik a monitorokra és az elektronikus tartozékokra, pl. jelkábelek és tápkábelek. Amikor Ön ilyen termékeket kíván leselejtezni, kérjük, kövesse helyi hatóságának útmutatását, vagy kérdezze meg azt az üzletet, ahol a terméket vásárolta, illetve, amennyiben alkalmazható, kövesse a vonatkozó előírásokat vagy járjon el az esetleges szerződésben foglaltak szerint. Előfordulhat, hogy az elektromos és elektronikus készülékeken található jelölés csak az Európai Unió jelenlegi tagállamaira vonatkozik.

Az Európai Unión kívül

Ha használt elektromos és elektronikus termékeket az Európai Unió területén kívül kíván szemétbe dobni, lépjen kapcsolatba a helyi hatóságokkal, és kérdezze meg a kidobás megfelelő módját.

1. átdolgozás