NEC

Asztali monitor

MultiSync EA231WU
MultiSync EA241F

Használati útmutató

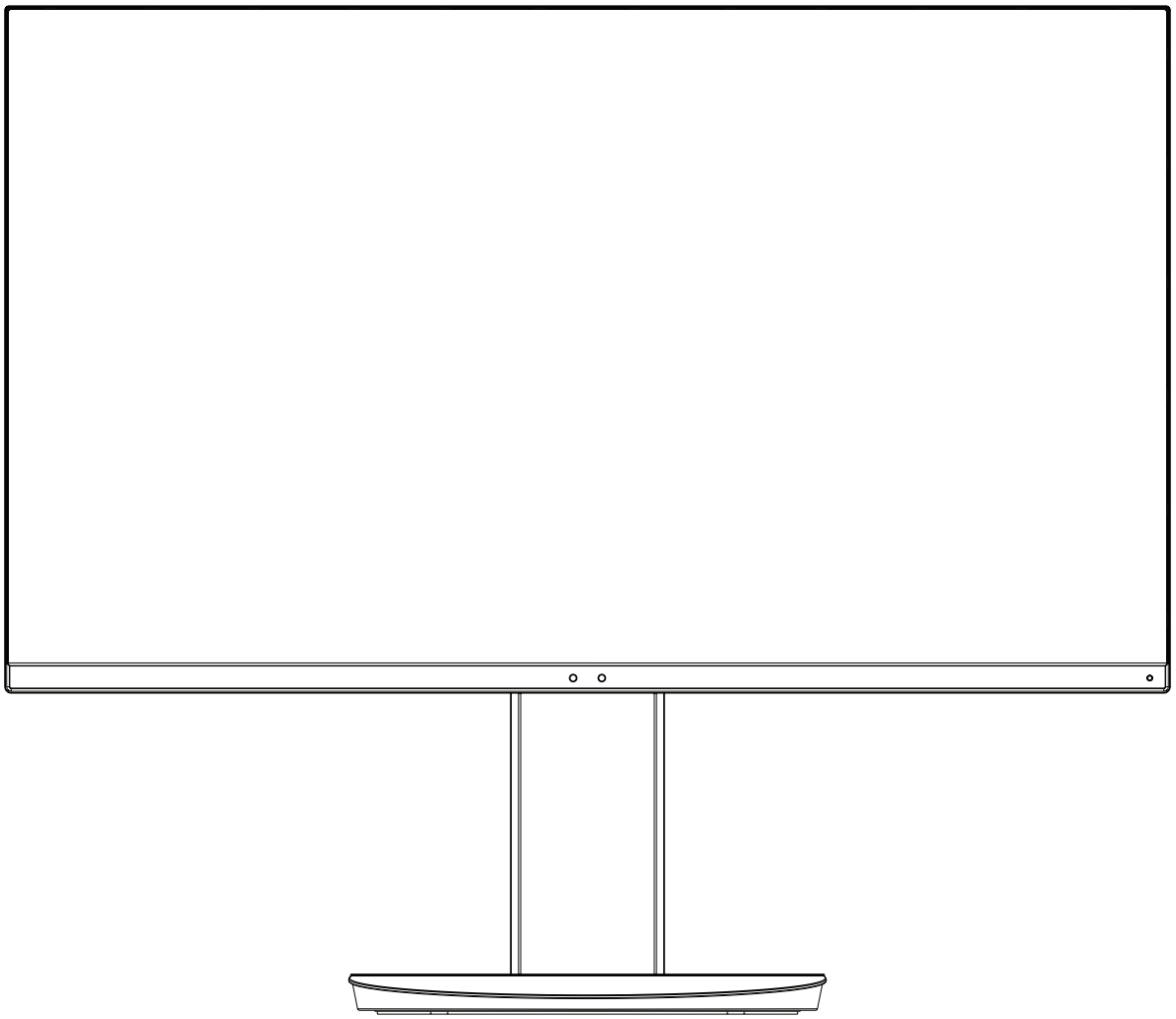

MODELL: EA231WU-BK, EA241F-BK

Keresse meg modelljének nevét a monitor hátoldalán lévő címkén.

Tárgymutató

FIGYELMEZTETÉS!.....Magyar-1
FIGYELEM Magyar-1
Regisztrációs információk.....Magyar-2
Javasolt használat Magyar-3
Biztonsági óvintézkedések és karbantartás Magyar-3
Ergonómia Magyar-4
Az LCD-panel tisztítása.....Magyar-4
A készülék burkolatának tisztítása.....Magyar-4
Alkatrészek megnevezései és funkciói Magyar-5
Üzembe helyezés Magyar-6
ControlSync Magyar-11
Vezérlőmenük.....Magyar-13
Műszaki adatok - EA231WU.....Magyar-21
Műszaki adatok - EA241F Magyar-22
Funkciók Magyar-24
Hibaelhárítás Magyar-25
Emberközelség-érzékelés funkció Magyar-27
Az Auto Brightness (Automatikus fényerő) funkció használata Magyar-28
A gyártó cég újrafeldolgozási és energiaügyi tájékoztatója.....Magyar-29

FIGYELMEZTETÉS!

TŰZ VAGY ÁRAMÜTÉS VESZÉLYÉNEK ELKERÜLÉSE ÉRDEKÉBEN NE TEGYE KI A MONITORT ESŐNEK VAGY NEDVESSÉGNEK. NE HASZNÁLJA A MONITOR PÓLUSHELYESEN KIALAKÍTOTT DUGÓJÁT HOSSZABBÍTÓ ZSINÓROS DUGALJBAN VAGY MÁS KIMENETI ALJZATBAN, AMENNYIBEN A DUGÓ VILLÁJA NEM ILLESZTHETŐ BE TELJESEN.

NE NYISSA KI A KÉSZÜLÉK HÁZÁT, MERT A TERMÉK BELSEJÉBEN NAGYFESZÜLTSÉGŰ ALKATRÉSZEK VANNAK. SZERVIZMŰVELETEKET CSAK KÉPESÍTETT SZAKEMBER VÉGEZHET.

FIGYELEM

AZ ÁRAMÜTÉS KOCKÁZATÁNAK CSÖKKENTÉSE ÉRDEKÉBEN A HÁLÓZATI VEZETÉKET FELTÉTLENÜL HÚZZA KI A FALI CSATLAKOZÓBÓL. AZ EGYSÉG TELJES ÁRAMTALANÍTÁSÁHOZ KÉRJÜK, HOGY HÚZZA KI A HÁLÓZATI VEZETÉKET AZ EGYSÉG HÁLÓZATI CSATLAKOZÓJÁBÓL. NE TÁVOLÍTSA EL A FEDŐLAPOT (VAGY A HÁTSÓ BURKOLATOT). A KÉSZÜLÉKBEN NEM TALÁLHATÓK FELHASZNÁLÓK ÁLTAL JAVÍTHATÓ ALKATRÉSZEK. SZERVIZMŰVELETEKET CSAK KÉPESÍTETT SZAKEMBER VÉGEZHET.

Ez a jel arra figyelmezteti a felhasználót, hogy az egységben található szigeteletlen feszültség értéke elég nagy lehet ahhoz, hogy áramütést okozzon. Ezért az egységen belüli bármely alkatrész érintése veszélyes.

Ez a jelzés arra figyelmezteti a felhasználót, hogy ehhez az egységhez annak működésével és karbantartásával kapcsolatos fontos információkat mellékeltek. Ezért a problémák elkerülése érdekében gondosan olvassa el azokat.

⚠ **FIGYELEM:** Kérjük, hogy a monitorhoz az alábbi táblázat szerinti mellékelt hálózati kábelt használja. Ha a berendezéshez nem kapott hálózati kábelt, kérjük, forduljon a NEC-hez. Minden egyéb esetben, kérjük, olyan csatlakozódugóval ellátott hálózati kábelt használjon, amely kompatibilis a monitor közelében található hálózati csatlakozóaljzattal. A kompatibilis hálózati kábelek megfelelnek a hálózati aljzat tápfeszültségének, valamint a vásárlás helye szerinti ország biztonsági előírásai által engedélyezettek.

A készüléket földelt hálózati csatlakozókábellel történő használatra tervezték. A földeletlen hálózati csatlakozókábel áramütéshez vezethet. Bizonyosodjon meg róla, hogy a hálózati csatlakozókábel megfelelően földelve van.

A dugvilla típusa	Észak-Amerika	Európai kontinens (az Egyesült Királyság nélkül)	Egyesült Királyság	Kínai	Japán
A dugvilla alakja	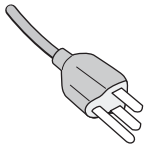	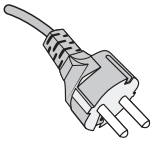	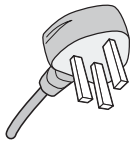	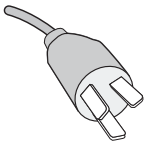	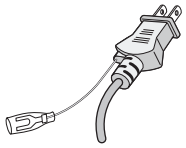
Ország	USA/Kanada	EU	Egyesült Királyság	Kína	Japán
Tápfeszültség	120*	230	230	220	100

*A monitor 125-240 V tápellátással történő működtetéséhez olyan hálózati vezetéket használjon, amely megfelel az igénybe vett hálózati aljzat tápfeszültségének.

MEGJEGYZÉS: Ezt a terméket csak abban az országban javíttathatja, ahol vásárolta.

A Windows a Microsoft Corporation bejegyzett védjegye. A NEC a NEC Corporation bejegyzett védjegye.
Az ErgoDesign az NEC Display Solutions Ltd. Ausztriában, a Benelux Államokban, Dániában, Franciaországban, Németországban, Olaszországban, Norvégiában, Spanyolországban, Svédországban és az Egyesült Királyságban, bejegyzett védjegye.
Minden más márka és terméknév az adott tulajdonosok védjegyei és bejegyzett védjegyei.
ENERGY STAR az Egyesült Államokban bejegyzett védjegy.
ENERGY STAR® Partnerként, a NEC Display Solutions of America, Inc. úgy ítélte meg, hogy ez a termék megfelel az ENERGY STAR energiahatékonysági irányelveknek. AZ ENERGY STAR embléma feltüntetése nem jelenti az EPA jóváhagyását bármely termékre vagy szolgáltatásra vonatkozóan.
A DisplayPort és a DisplayPort megfelelőségi embléma a Video Electronics Standards Association védjegyei az Amerikai Egyesült Államokban és más országokban.
A MultiSync az NEC Display Solutions, Ltd. bejegyzett védjegye Japánban és más országokban.

HDCP (High-Bandwidth Digital Content Protection – nagy sávszélességű digitális másolásvédelem): A HDCP rendszerrel megelőzhető a digitális jelek formájában továbbított videoadatok illegális másolása. Ha digitális jelbemeneten keresztül érkező tartalom nem tekinthető meg, ebből nem feltétlenül lehet a monitor működési hibájára következtetni. A HDCP megvalósítása magában hordozza annak lehetőségét, hogy bizonyos, a technológiával védett tartalmak – a HDCP közösség (Digital Content Protection, LLC) döntésének, szándékának megfelelően – nem jeleníthetők meg.

A HDMI, a High-Definition Multimedia Interface és a HDMI embléma a HDMI Licensing Administrator, Inc. védjegyei vagy bejegyzett védjegyei az Amerikai Egyesült Államokban és más országokban.

- A termék elsődleges rendeltetése az irodai vagy otthoni számítástechnikai műszaki berendezésként való használat.
- A termék számítógéphez csatlakoztatva működtethető kialakításának megfelelően, a televíziós vagy sugárzott műsorok megjelenítésére nem alkalmas.

Regisztrációs információk

A kábelre vonatkozó információk

⚠ **FIGYELEM:** A monitorhoz az előírt, mellékelt kábeleket használja, hogy ne zavarja a rádió- és televízióadások vételét.
DVI-D és 15 érintkezős mini D-Sub esetén használjon árnyékolt ferritmagos jelkábelt.
HDMI, DisplayPort, USB és AUDIO esetén használjon árnyékolt jelkábelt. Más kábelek és adapterek használata zavarhatja a rádió- és televízióadások vételét.

FCC Információk

⚠ **FIGYELMEZTETÉS:** Az FCC (Federal Communications Commission – Szövetségi Hírközlési Bizottság) a projektornak KIZÁRÓLAG az NEC Display Solutions of America, Inc. által a jelen kézikönyvben leírt módosítását engedélyezi. Ennek a kormányzati rendszabálynak a be nem tartása az eszköz működtetésére való jog elveszítését vonhatja maga után.

1. A használni kívánt hálózati vezeték engedélyköteles, meg kell felelnie az Egyesült Államok biztonsági szabványainak, valamint a következőknek:

Hálózati kábel A csatlakozódugó formája	Árnyékolatlan, 3 eres 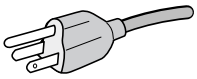 USA

2. A berendezést bevizsgálták, és az FCC (Federal Communications Commission – Szövetségi Hírközlési Bizottság) 15. előírásának alapján megfelel a „B” osztályba sorolt digitális berendezésekre vonatkozó korlátozásoknak. Ezek a korlátozások otthoni környezetben megfelelő védelmet biztosítanak a káros vételi zavarok ellen. A berendezés képes rádiófrekvenciás energia termelésére, felhasználására és sugárzására, ezért, ha azt nem az utasításoknak megfelelően szerelik fel és használják, a rádióadások vételét kellemetlenül zavarhatja. Nincs azonban biztosíték arra, hogy egy adott környezetben nem keletkezik vételi zavar. Amennyiben a berendezés a rádiós vagy televíziós adás vételében kellemetlen zavart okoz, – ami a berendezés ki- és bekapcsolásával állapítható meg – javasoljuk, hogy próbálja meg a zavar megszüntetését az alábbi módszerek valamelyikével:
   - Állítsa más irányba, illetve helyezze át a vevőantennát.
   - Növelje a berendezés és a vevőberendezés közötti távolságot.
   - Csatlakoztassa a berendezést egy olyan aljzathoz, amely a vevőberendezésétől eltérő áramkörön van.
   - Kérjen segítséget a berendezés forgalmazójától vagy egy tapasztalt rádió-/televíziószerelőtől.

   Ha szükséges, további tanácsokért lépjen kapcsolatba a berendezés forgalmazójával vagy egy tapasztalt rádió-/televízió-szerelővel. A következő, az FCC által összeállított kiadvány hasznos információkkal szolgál: „A rádió- és televízió-vételi zavarok megállapítása és megszüntetése” Ez a kiadvány a következő címen szerezhető be: U.S. Government Printing Office, Washington, D.C., 20402, Raktári szám: 004-000-00345-4.

Beszállítói megfelelőségi nyilatkozat

Ez a berendezés megfelel az FCC Előírások 15. részének. A berendezés működtetésének két feltétele van. (1) A berendezés nem okozhat kellemetlen zavart és (2) a berendezésnek minden vételi zavart el kell viselnie, beleértve az esetleg szabálytalan működést okozó vételi zavart is.

Felelős jogi személy az Egyesült Államokban:	**NEC Display Solutions of America, Inc.**
Cím:	**3250 Lacey Rd, Ste 500** **Downers Grove, IL 60515**
Telefon:	**(630) 467-3000**
A termék típusa:	Monitor
A berendezés besorolása:	„B” osztályba sorolt perifériaegység
Modellek:	MultiSync EA231WU (EA231WU-BK) MultiSync EA241F (EA241F-BK)

A TCO-tanúsítvánnyal rendelkező monitoraink listáját és azok TCO-tanúsítványát (kizárólag angol nyelven) a következő weboldalon érheti el:

https://www.nec-display.com/global/about/legal_regulation/TCO_mn/index.html

⚠ **FIGYELEM:** Kérjük, igazolja, hogy az épületbe beépített villamoselosztó rendszer megszakítója a következő (maximális) értékekkel rendelkezik: 120/240V, 20A.

Javasolt használat

Biztonsági óvintézkedések és karbantartás

FIGYELMEZTETÉS

AZ LCD SZÍNES MONITOR OPTIMÁLIS TELJESÍTMÉNYE ÉRDEKÉBEN JEGYEZZE MEG A BEÁLLÍTÁSRA ÉS HASZNÁLATRA VONATKOZÓAN A KÖVETKEZŐKET:

- **NE NYISSA FEL A MONITORT!** A készülék belsejében nincsenek a felhasználó által szervizelhető alkatrészek, és a fedőlapok felnyitása vagy eltávolítása veszélyes áramütéssel vagy egyéb kockázattal járhat. Szervizelési igényével forduljon képesített szakemberhez.
- Ne öntsön semmilyen folyadékot a berendezésre, és ne használja azt víz közelében.
- Ne helyezzen semmilyen tárgyat a berendezés réseibe, mivel ezek veszélyes, feszültség alatt levő pontokhoz érhetnek hozzá. Ez káros vagy végzetes következménnyel járhat, áramütést, tüzet vagy a berendezés meghibásodását okozhatja.
- Ne helyezzen nehéz tárgyat a hálózati vezetékre. A vezeték sérülése áramütést vagy tüzet okozhat.
- Ne helyezze ezt a terméket lejtős vagy instabil kocsira, állványra vagy asztalra, mert a monitor leeshet és ezzel súlyosan megrongálódhat.
- A használni kívánt hálózati kábel engedélyköteles, és meg kell felelnie az Ön országában érvényes biztonsági szabványoknak. (Pl. Európában a H05VV-F 3G 0,75 mm^2-es típus használata javasolt).
- Az Egyesült Királyságban a Brit Szabvány szerinti fekete (5 amperes), biztosítékkal ellátott egybeöntött csatlakozós hálózati vezeték használata ajánlott ehhez a készülékhez.
- Ne használja a monitort kültéren.
- A vezetéket ne hajlítsa vagy törje meg, és semmilyen egyéb módon ne okozzon rajta sérülést.
- Ne használja a monitort magas hőmérsékletű, párás, poros vagy olajos környezetben.
- Ne takarja le a monitor szellőzőnyílásait.
- A vibráció károsíthatja a háttérvilágítást. Ne telepítse a monitort olyan helyre, ahol állandó vibrációnak lenne kitéve.
- Ha a monitor vagy az üveglap eltörik, ne érjen a folyadékkristályhoz, és óvatosan kezelje a készüléket.
- Az LCD monitor földrengés vagy más rázkódás általi felborulásából következő sérülésének megelőzése érdekében azt feltétlenül stabil helyre állítsa fel, és tegye meg a leesés megakadályozásához szükséges intézkedéseket.
- A következő körülmények esetén azonnal kapcsolja ki az áramellátást, húzza ki a monitor vezetékét a fali aljzatból, majd lépjen kapcsolatba képesített szervizszemélyzettel. A monitor leeshet, tüzet vagy áramütést okozhat a következő feltételek melletti használat során:
    - Ha a monitorállvány megrepedt vagy lepattogzott.
    - Ha észrevesz valamilyen szerkezeti károsodást, például repedéseket vagy nem természetes lengést.
    - Ha a monitornak szokatlan szaga van.
    - Ha megsérült a hálózati vezeték vagy a fali dugó.
    - Ha a monitorba folyadék ömlött vagy tárgyak estek bele.
    - Ha a monitort eső vagy víz érte.
    - Ha a monitor leesett, vagy a készülékdoboz megsérült.
    - Ha a monitor a kezelési utasítások betartása mellett sem működik megfelelően.

FIGYELEM

- Tegye lehetővé a kielégítő szellőzést a monitor körül, hogy a hő megfelelően távozhasson. Ne zárja el a szellőzőnyílásokat, és ne állítsa a monitort hősugárzó vagy más hőforrás közelébe.
- Ne tegyen semmit a monitor tetejére.
- Az áramforrásról való leválasztás elsődleges módszere a hálózati vezeték aljzatból történő kihúzása.
  A monitort olyan hálózati csatlakozó közelébe kell helyezni, amely könnyen hozzáférhető.
- Szállítás közben óvatosan járjon el. A csomagolóanyagot őrizze meg a jövőbeli szállításokhoz.
- Kezelje körültekintően a monitort a telepítés és a beállítás során, hogy elkerülje a személyi sérüléseket és a berendezés károsodását.
- Ne csatlakoztasson a monitorhoz fülhallgatót, miközben viseli azt. A hangerő szintjétől függően kárt tehet a fülében, és károsíthatja hallását.
- Ügyeljen rá, hogy minden csavart meghúzzon. Laza csavarral a monitor leeshet a rögzítőkarról vagy az állványról.
- Szállítás, felszerelés és beállítás közben ne érintse meg az LCD-panel felületét.
  Az LCD-panelre gyakorolt nyomás komoly károsodást okozhat.

Utánvilágítás: Utánvilágítás akkor fordul elő, amikor a képernyőn az előző kép maradéka vagy „szellemképe” látható. Noha az LCD monitorok utánvilágítása – a CRT monitorokétól eltérően – nem tartós, az állandó képek hosszan tartó megjelenítése kerülendő.

Az utánvilágítás csökkentése érdekében kapcsolja ki a monitort annyi időre, amíg az előző kép látszott. Ha például egy kép egy órán keresztül volt a monitoron és annak szellemképe megmaradt, a kép törléséhez kapcsolja ki a monitort egy órára.

MEGJEGYZÉS: Ahogyan minden személyes használatú megjelenítőeszköz esetében, a NEC DISPLAY SOLUTIONS rendszeres időközönként mozgó képernyővédő használatát javasolja azokra az időszakokra, amikor a képernyőn nem folynak műveletek, illetve a monitor kikapcsolását, ha már nem használják.

A MONITOR HELYES ELHELYEZÉSE ÉS BEÁLLÍTÁSA CSÖKKENTHETI A SZEM, VÁLL ÉS NYAK FÁRADÁSÁT. A MONITOR ELHELYEZÉSEKOR ELLENŐRIZZE A KÖVETKEZŐKET:

Ergonómia

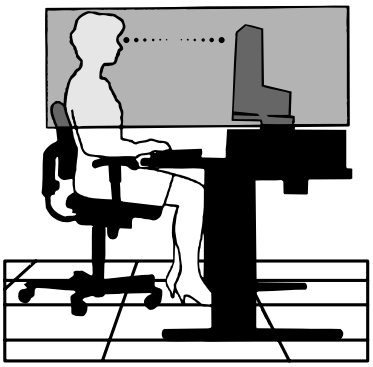

A lehető legjobb ergonómiai körülmények eléréséhez a következőket ajánljuk:

- A monitor optimális teljesítményének eléréséhez 20 perces bemelegedés szükséges. A szellemkép (maradványkép, utánvilágítás) elkerülése érdekében kerülje a monitoron az állandó minták hosszabb ideig tartó visszaadását.
- Úgy állítsa be a monitort, hogy a képernyő felső széle a szem magasságában, vagy kicsit alatta legyen. A képernyő közepére fókuszált szemeknek enyhén lefelé kell nézniük.
- A monitort szemétől legalább 40 centiméterre (15,75 hüvelyk), és legfeljebb 70 centiméterre (27,56 hüvelyk) helyezze el. Az optimális távolság 50 centiméter (19,69 hüvelyk).
- Rendszeresen pihentesse a szemeit óránként 5-10 percig úgy, hogy egy legalább 6 méterre lévő tárgyat néz.
- A csillogás és tükröződés csökkentése érdekében a monitort az ablakhoz vagy más fényforráshoz képest 90°-os szögben helyezze el. A monitort úgy állítsa be, hogy a mennyezetvilágítás ne tükröződjön a képernyőn.
- Ha a tükröződő fénytől nehezen látja a képernyőt, használjon tükröződésmentes monitorszűrőt.
- Az olvashatóság javítása érdekében állítson a monitor fényerő- és kontrasztvezérlőin.
- Az irattartót a képernyő közelében helyezze el.
- A billentyűzet használata közben történő fejforgatás csökkentése érdekében helyezze azt a tárgyat, amit néz (képernyő vagy referencia anyag) közvetlenül maga elé.
- Gyakran pislogjon. A szemgyakorlatok segítenek a szem megerőltetésének csökkentésében. Forduljon szemészhez. Rendszeresen ellenőriztesse látását.
- A szemfáradás elkerülése érdekében mérsékelt fényerőt állítson be. Fényerő összehasonlításához helyezzen egy fehér papírlapot az LCD képernyő mellé.
- A Kontrasztot ne állítsa maximális értékre.
- Használja az előre beállított méret- és pozícióvezérlőket standard jelekkel.
- Használja az előre beállított színbeállításokat.
- Ne váltottsoros jeleket használjon.
- Ne használja az elsődleges kék színt sötét háttér ellenében, mivel nehezen látható, és a nem megfelelő kontraszt a szem kifáradását okozhatja.
- A termék szórakoztatás céljára a képernyő zavaró tükröződéseinek elkerülése érdekében ellenőrzött fényviszonyok mellett használható.

Az LCD-panel tisztítása

- Ha az LCD porossá válik, puha ruhával finoman törölje le.
- Az LCD monitor felületét nem bolyhosodó, karcmentes textillel tisztítsa. Ne használjon tisztítószert vagy üvegtisztítót!
- Az LCD-panelt ne dörzsölje kemény vagy durva anyaggal.
- Az LCD felületet ne tegye ki nyomásnak.
- Kérjük, hogy ne használjon OA (irodai készülékek tisztítására szánt) tisztítót, mert ez az LCD-panel felületének károsodását vagy elszíneződését okozza.

A készülék burkolatának tisztítása

- Húzza ki az hálózati kábelt az aljzatból.
- Óvatosan törölje le a házat egy puha ronggyal.
- A ház megtisztításához semleges tisztítószerrel és vízzel nedvesítse meg a törlőrongyot, törölje le a házat, majd száraz ronggyal törölje át.

MEGJEGYZÉS: NE tisztítsa benzinnel, hígítóval, lúgos tisztítószerrel, alkoholos tisztítószerrel, ablaktisztítóval, viasszal, polírozó tisztítószerrel, mosóporral vagy rovarirtóval. A szekrénnyel gumi vagy vinil nem érintkezhet hosszabb ideig. Ezek a folyadékok és anyagok a festék károsodását, repedezését vagy leválását okozhatják.

Az egészséges munkahelyi környezet kialakítására vonatkozó további részletes információt (ANSI-HFS 100-2007 számú, a számítógépes munkaállomások humán tényezőiről, mint tervezési szempontról szóló szabvány) írásban kérje a Nemzetközi Ergonómiai Társaságtól (The Human Factors Society, Inc.) P.O. Box 1369, Santa Monica, California 90406.

Alkatrészek megnevezései és funkciói

Vezérlőgombok

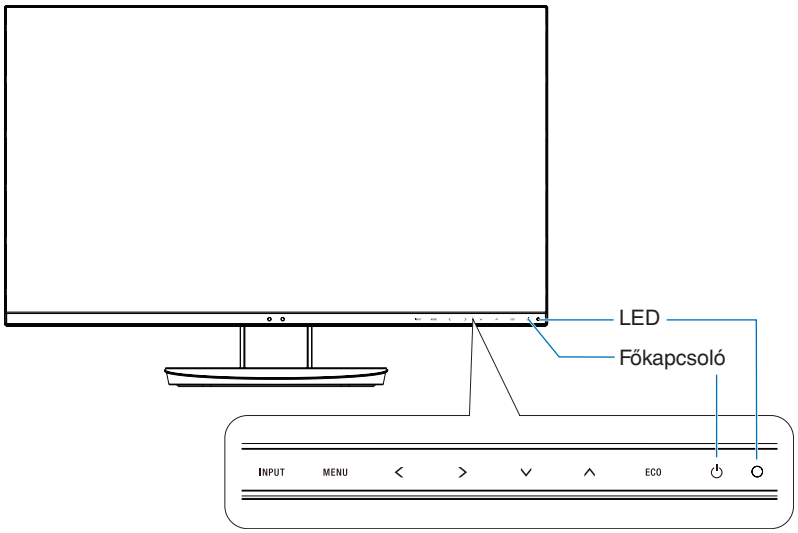

Szabályozó gombok

Lásd a **Vezérlőmenük** foglalkozó fejezetet. Lásd a 13. oldal.

Aljzatpanel

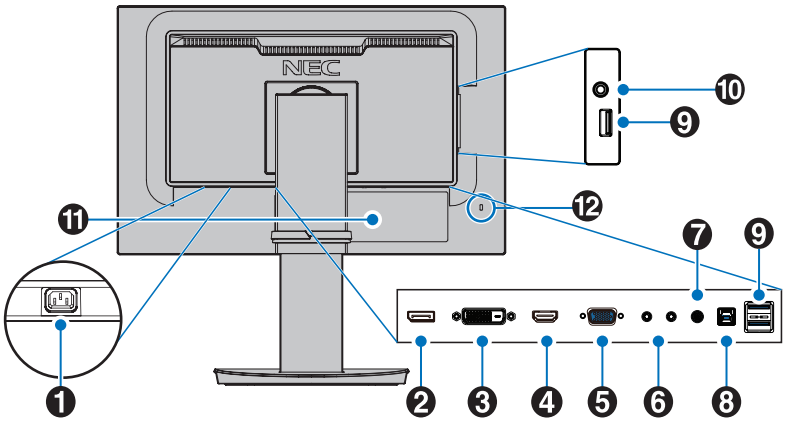

❶ AC IN aljzat

A mellékelt tápkábel csatlakoztatására szolgál.

❷ DisplayPort IN

A DisplayPort jelbemenete.

❸ DVI-D IN

A DVI jelbemenete.

❹ HDMI IN

A HDMI jelbemenete.

❺ VGA IN (15 érintkezős mini D-Sub)

Az analóg RGB jelbemenete.

❻ ControlSync IN/OUT

A mellékelt ControlSync kábel csatlakoztatására szolgál.
Lásd a 11. oldal.

❼ Audio IN

Az audiojelek bemenete külső berendezésekhez, például egy számítógéphez vagy egy lejátszóhoz.

❽ Felfelé irányuló USB-port (B típusú)

Külső eszközök, például egy számítógép csatlakoztatására szolgál.
Ezt a portot használja, ha a monitort egy csatlakoztatott külső eszközről szeretné vezérelni.

❾ Lefelé irányuló USB-port (A típusú)

USB-eszközök csatlakoztatására szolgál.
Külső eszközök, például egy USB-kompatibilis számítógép csatlakoztatására szolgál.

❿ Fejhallgató aljzat

Fejhallgató csatlakoztatására szolgál.

⓫ Besorolási címke

⓬ Biztonsági nyílás

A Kensington biztonsági kábelekkel/eszközökkel kompatibilis biztonsági és lopás elleni zár.
A termékekért látogasson el a Kensington weboldalára.

Üzembe helyezés

A doboz tartalmához lásd a dobozban található nyomtatott lapot, mely felsorolja a csomag tartalmát.

A talp rögzítése az LCD-monitor állványához:

1. Helyezze a monitort előlapjával lefelé egy nem karcoló felületre (**1. ábra**).
2. Fordítsa el az állványt 90 fokkal az **1. ábrán** látható módon.

   ⚠ **FIGYELEM:** Az állványt óvatosan húzza ki. Becsípheti az ujját.

3. Csatlakoztassa a talpat az állványhoz, majd húzza meg a talp alján található csavart (**2. ábra**).

   MEGJEGYZÉS: Ha a monitort újra be kell csomagolnia, akkor ezt az eljárást fordítva végezze el.

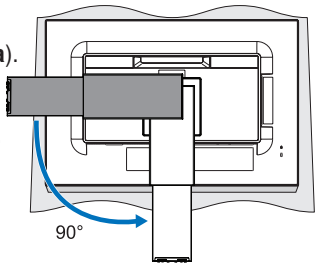

1. ábra

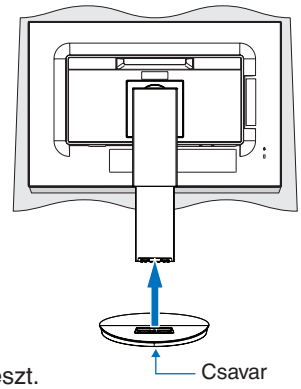

2. ábra

Az LCD monitor és számítógépe összekapcsolásához kövesse az alábbi utasításokat:

MEGJEGYZÉS: Telepítés előtt mindenképpen olvassa el a „Javasolt használat” (3. oldal) című részt.

⚠ **FIGYELEM:** Ügyeljen rá, hogy minden csavart meghúzzon.

MEGJEGYZÉS: A mellékelt tartozékok az LCD monitor szállítási országától függenek.

1. Kapcsolja ki a számítógépet.
2. **DisplayPort kimenettel rendelkező PC számítógép esetén:** Csatlakoztassa a DisplayPort kábelt a számítógépben található videokártya csatlakozójához (**A.1. ábra**).

   HDMI-kimenettel rendelkező számítógép esetén: Csatlakoztassa a HDMI-kábelt a gépében lévő videokártya csatlakozójához (**A.2. ábra**).

   Analóg kimenettel ellátott PC esetén: Csatlakoztassa a 15 érintkezős mini D-SUB jelkábelt a rendszer videokártya-csatlakozójához (**A.3. ábra**). Húzza meg az összes csavart.

   Thunderbolt vagy Mini DisplayPort kimenettel rendelkező PC vagy Mac esetén: Csatlakoztasson egy Mini DisplayPort–DisplayPort kábelt a rendszer videokimeneti csatlakozójához (**A.4. ábra**).

   DVI digitális kimenettel ellátott PC vagy MAC típusú számítógépek esetén: Csatlakoztassa a DVI jelkábelt a számítógépben található videokártya csatlakozójához (**A.5. ábra**). Húzza meg az összes csavart.

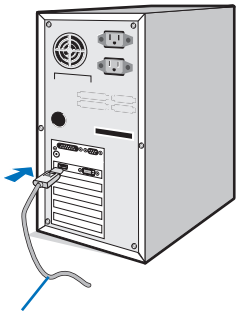

A.1. ábra

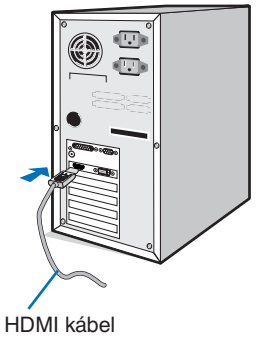

A.2. ábra

A.3. ábra

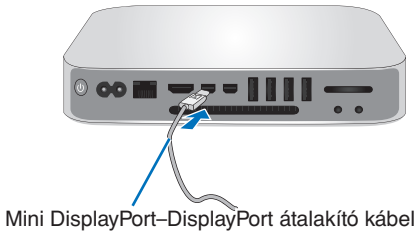

A.4. ábra

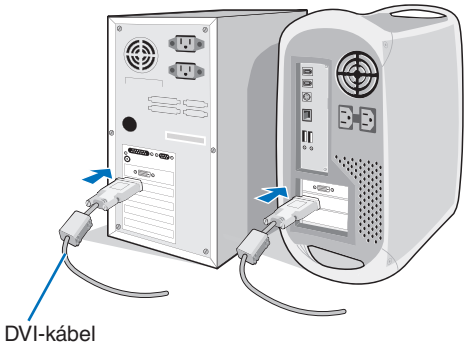

A.5. ábra

MEGJEGYZÉS:
- A DisplayPort kábel eltávolításakor a zár feloldásához tartsa lenyomva a felső gombot.
- Kérjük, használjon HDMI emblémával ellátott nagy sebességű HDMI-kábelt.
- Használjon tanúsítvánnyal rendelkező DisplayPort-kábelt.

⚠ **FIGYELEM:** A monitorhoz az előírt, mellékelt kábeleket használja, hogy ne zavarja a rádió- és televízióadások vételét. DVI-D és 15 érintkezős mini D-Sub esetén használjon árnyékolt ferritmagos jelkábelt. HDMI, DisplayPort, USB és AUDIO esetén használjon árnyékolt jelkábelt. Más kábelek és adapterek használata zavarhatja a rádió- és televízióadások vételét.

3. Fogja meg a monitor két oldalát, döntse hátra a maximális dőlésszögig, majd emelje fel a legmagasabb helyzetbe.
4. Csatlakoztassa az összes kábelt a megfelelő csatlakozókhoz (**C.1. ábra**). Ha USB-kábelt használ, a B típusú csatlakozót a monitor hátsó oldalán lévő, felfelé irányuló USB-portba, az A típusút pedig a számítógép lefelé irányuló portjába csatlakoztassa (**C.1a. ábra**). USB-eszköz kábelét a monitor kimeneti USB-portjába csatlakoztassa.

MEGJEGYZÉS: A nem megfelelő kábelek csatlakozása rendellenes működéshez, a megjelenítés minőségének romlásához, illetve az LCD-modul alkatrészeinek károsodásához vezethet, és/vagy lerövidítheti modul élettartamát.

⚠ **FIGYELEM:** Ne szorítsa le az USB-kábelt! A leszorított kábelben a felgyülemlő hő hatására tűz keletkezhet.

MEGJEGYZÉS: Ne használjon csillapított (beépített ellenállással rendelkező) audiokábelt! A beépített ellenállással rendelkező audiokábel használata csökkenti a hangerő szintjét.

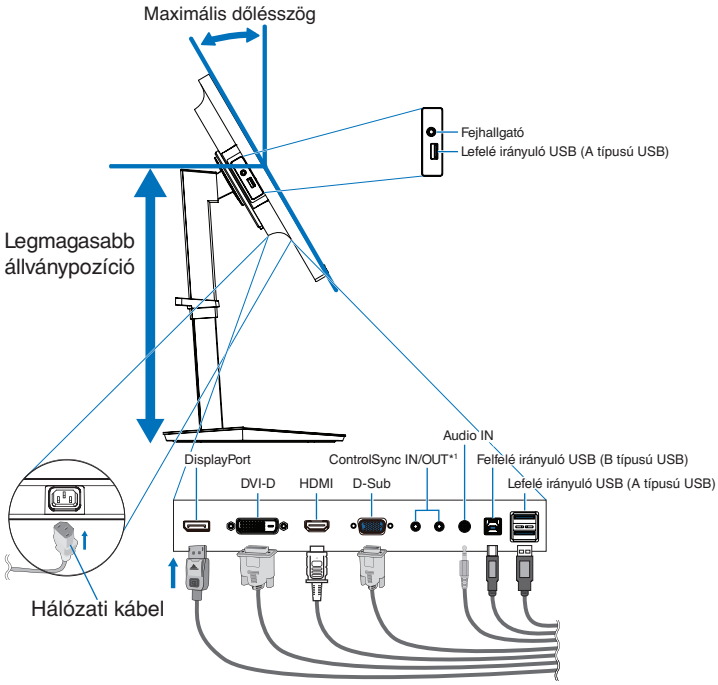

C.1. ábra

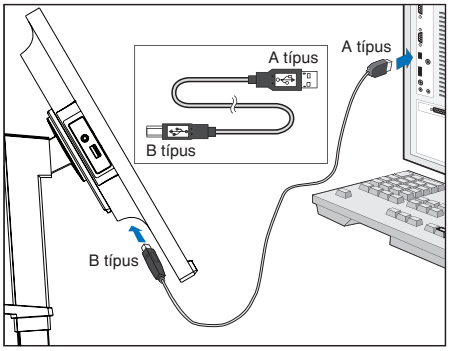

C.1a ábra

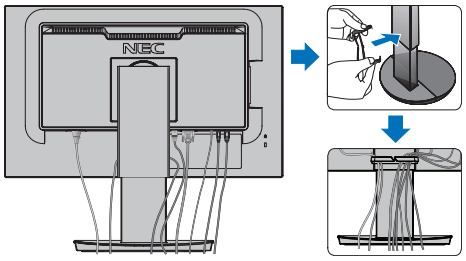

C.2 ábra

*1: Lásd a 11. oldal.

⚠ **FIGYELEM:** Ne csatlakoztasson a monitorhoz fülhallgatót, miközben viseli azt.
A hangerő szintjétől függően kárt tehet a fülében, és károsíthatja hallását.

5. Illessze a kábelrögzítőt az állványra (**C.2. ábra**).
   Szilárdan és egyenletesen elosztva helyezze a kábeleket a kábelrögzítőbe (**C.3. ábra** és **C.4. ábra**).
6. Ellenőrizze, hogy a monitor képernyője a kábelek beillesztése után is emelhető és leereszthető-e.

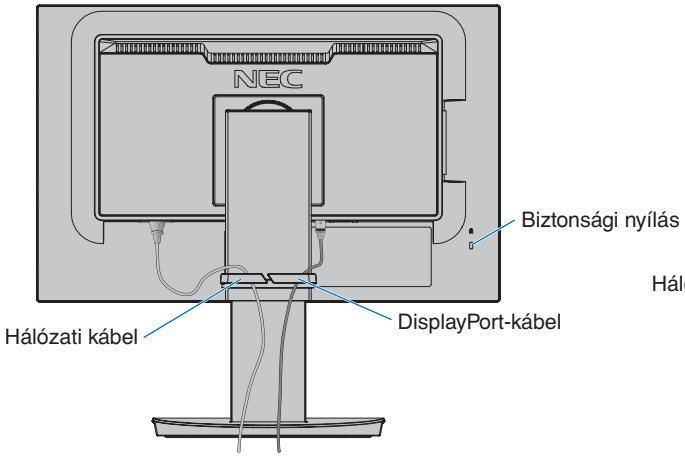

C.3. ábra

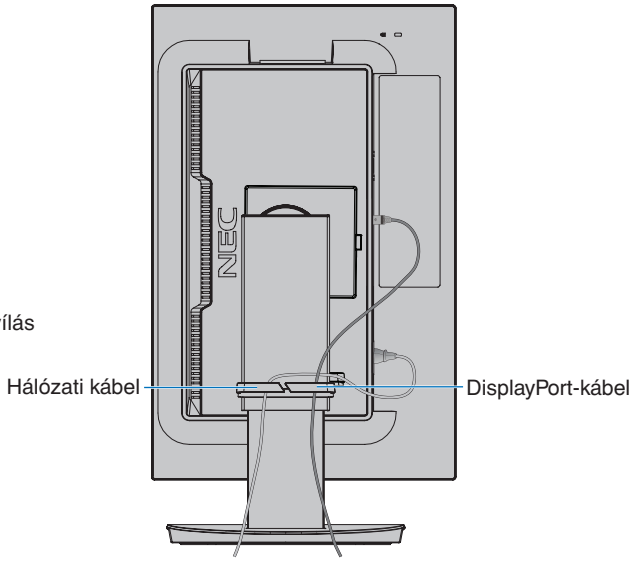

C.4. ábra

7. Csatlakoztassa a hálózati kábelt a hálózati kivezetéshez.

   MEGJEGYZÉS: A megfelelő hálózati kábel kiválasztásához olvassa el a kézikönyv **FIGYELEM** című részét.

8. Kapcsolja be a monitort az [⏻] megnyomásával, majd indítsa el a számítógépet (**E.1. ábra**).
9. Az analóg (VGA) bemenet használatakor a beavatkozás nélküli automatikus beállítás funkció első bekapcsoláskor automatikusan beállítja a monitor optimális működését. A további beállításokhoz használja a következő OSD vezérlőket:
   - [AUTO CONTRAST] (AUTOMATIKUS KONTRASZT)
   - [AUTO ADJUST] (AUTOMATIKUS BEÁLLÍTÁS)

   Lásd ezen Felhasználói kézikönyv **Vezérlőmenük** foglalkozó fejezetét az ilyen OSD-vezérlők (kezelőszervek) részletes ismertetéséhez.

   MEGJEGYZÉS: Ha bármilyen probléma adódna, lásd ezen Felhasználói kézikönyv **Hibaelhárítás** fejezetét.

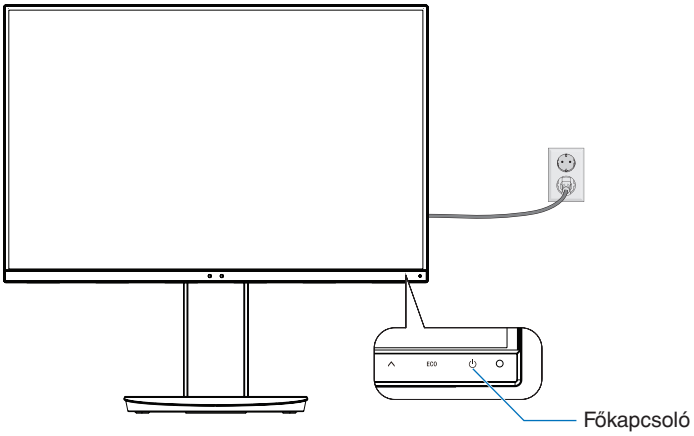

E.1. ábra

Állítható és forgatható állvány

Emelés és süllyesztés: Fogja meg a monitor két oldalát, és emelje vagy süllyessze a kívánt magasságba.

Döntés és forgatás: Fogja meg a monitor képernyőjének felső és alsó szélét, majd igény szerint állítsa be dőlésszöget és a monitor elforgatási szögét.

A képernyő elforgatása: Fogja meg a monitor két oldalát, majd emelje fel a legmagasabb helyzetbe, döntse hátra a maximális dőlésszögig, majd forgassa el fekvő helyzetből álló helyzetbe.
Az OSD (képernyőn megjelenő) menü elforgatását is beállíthatja, hogy megfeleljen a monitor helyzetének. Lásd az [OSD ROTATION] (KÉPERNYŐMENÜ ELFORGATÁSA) utasításait (18. oldal).

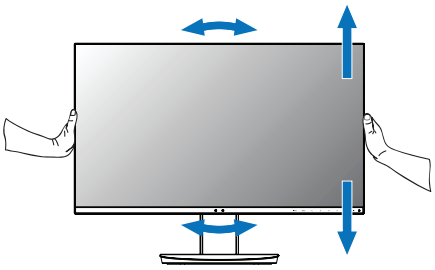

Elforgatás, emelés és süllyesztés

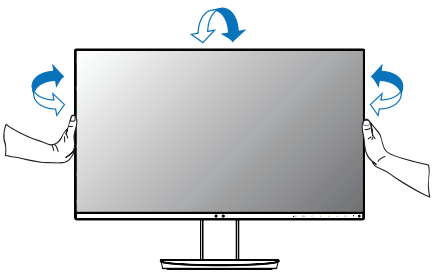

Döntés és forgatás

⚠ **FIGYELEM:** Óvatosan állítsa be a monitor képernyőjét. Ne nyomja meg az LCD kijelzőt a monitor képernyőjének magassági állítása vagy elforgatása közben.
Elforgatás előtt húzza ki a monitorból a hálózati kábelt és az összes többi vezetéket. A monitornak teljesen felemelve és teljesen megdöntve kell lennie ahhoz, hogy ne ütődjön hozzá az asztalhoz, és ne csípje be az ujjait.

Rugalmas kar felszerelése

Ez az LCD monitor egy rugalmas karra szerelve is használható. További információkért forduljon a NEC-hez.

A monitor másfajta rögzítési módhoz való előkészítése:

- Kövesse a monitortartó gyártója által leírt utasításokat.

⚠ **FIGYELEM:** A biztonsági előírások betartása érdekében a monitor csak olyan karra szerelhető fel, amely elbírja a monitor súlyát. A részletekért lásd a **Műszaki adatok - EA231WU** és a **Műszaki adatok - EA241F** oldalakat. A felszerelés előtt távolítsa el a monitorállványt.

A monitor állványának eltávolítása másfajta rögzítési módszer előkészítése céljából

A monitor másfajta rögzítési módhoz való előkészítése:

1. Húzza ki az összes kábelt.
2. Fogja meg a monitor mindkét oldalát, és emelje fel a legmagasabb állásba.
3. Helyezze a monitort előlapjával lefelé karcolásmentes felületre (**S.1. ábra**).
4. Helyezze az egyik kezét a talp köré, a másikat pedig a Gyorskioldó gombra.
   Nyomja meg és tartsa lenyomva a Gyorskioldó gombot a nyíl által jelzett irányban (**S.1. ábra**).
5. Emelje meg az állványt a monitorról való leakasztáshoz (**S.1. ábra**).
   A monitor így más módszerrel is rögzíthető.
   Az állvány visszahelyezéséhez ismételje meg az eljárást fordított sorrendben.

MEGJEGYZÉS: A monitor állványának levételekor óvatosan járjon el.

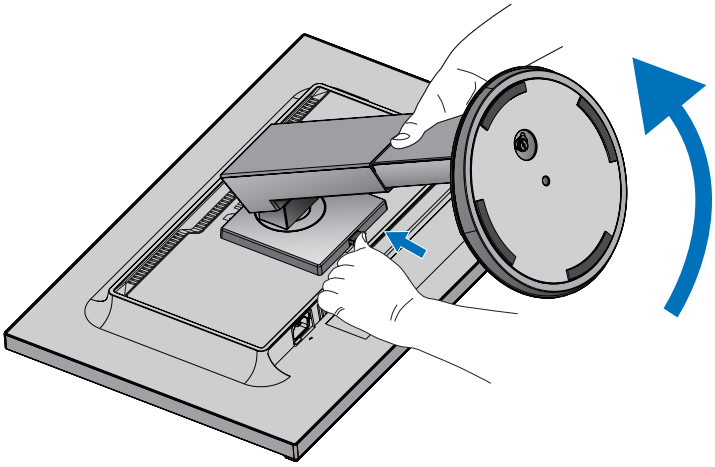

S.1. ábra

Rugalmas tartókar

Ez az LCD monitor rugalmas karra szerelve is használható.

1. Kövesse **A monitor állványának eltávolítása másfajta rögzítési módszer előkészítése céljából** című részben leírt utasításokat.
2. A lentebb leírt műszaki adatoknak megfelelő 4 csavarral rögzítse a kart a monitorhoz (**F1. ábra**).

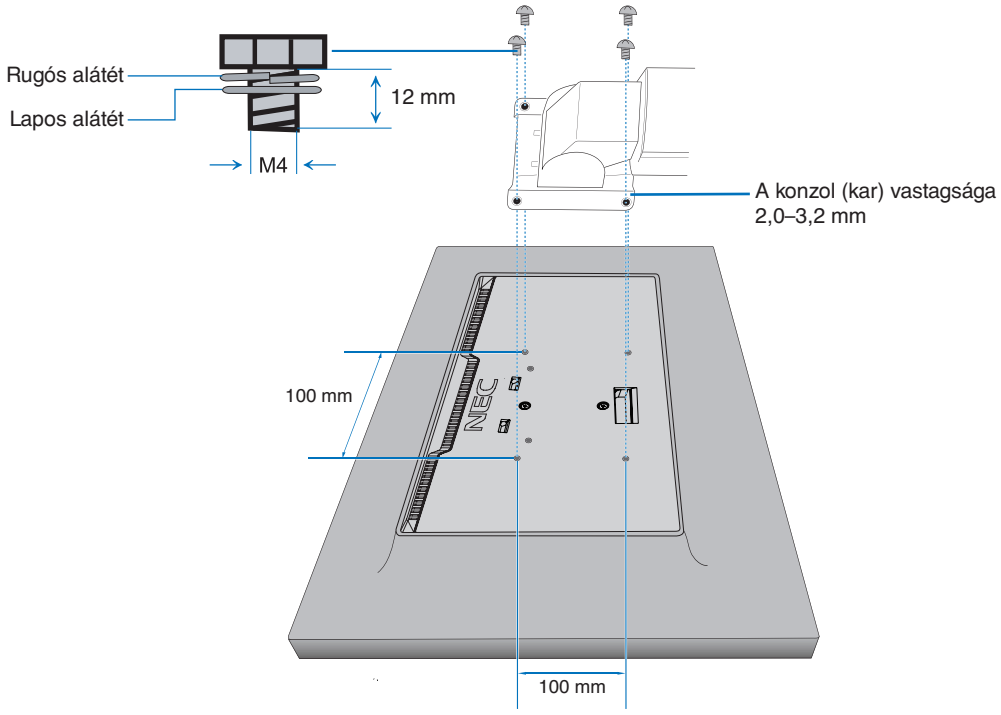

F1. ábra

⚠ **FIGYELEM:**
- A monitor és az állvány sérülésének elkerülése érdekében a felszereléshez kizárólag a 4 db M4 méretű csavart használja.
- A biztonsági előírások betartása érdekében a monitor csak olyan karra szerelhető, amely garantálja a szükséges, a monitor súlyának megfelelő stabilitást. Az LCD monitor csak jóváhagyott karral használható (pl. TÜV GS jelölés).
- Húzza meg az összes csavart (ajánlott meghúzási erő: 98–137 Ncm).
  Laza csavarral a monitor leeshet a rögzítőkarról.
- Ha a szerelés során a monitort nem lehet lefelé néző képernyővel egy egyenletes felületen elhelyezni, a flexibilis kar rögzítéséhez két vagy több személy közreműködésére van szükség.

ControlSync

A ControlSync az összes, a főmonitorhoz csatlakoztatott almonitort egyidejűleg vezérli. Az [INDIVIDUAL ADJUST] (EGYÉNI BEÁLLÍTÁS) funkcióval az egyes célmonitorokat külön-külön is vezérelheti. Lásd az alábbi ábrát.

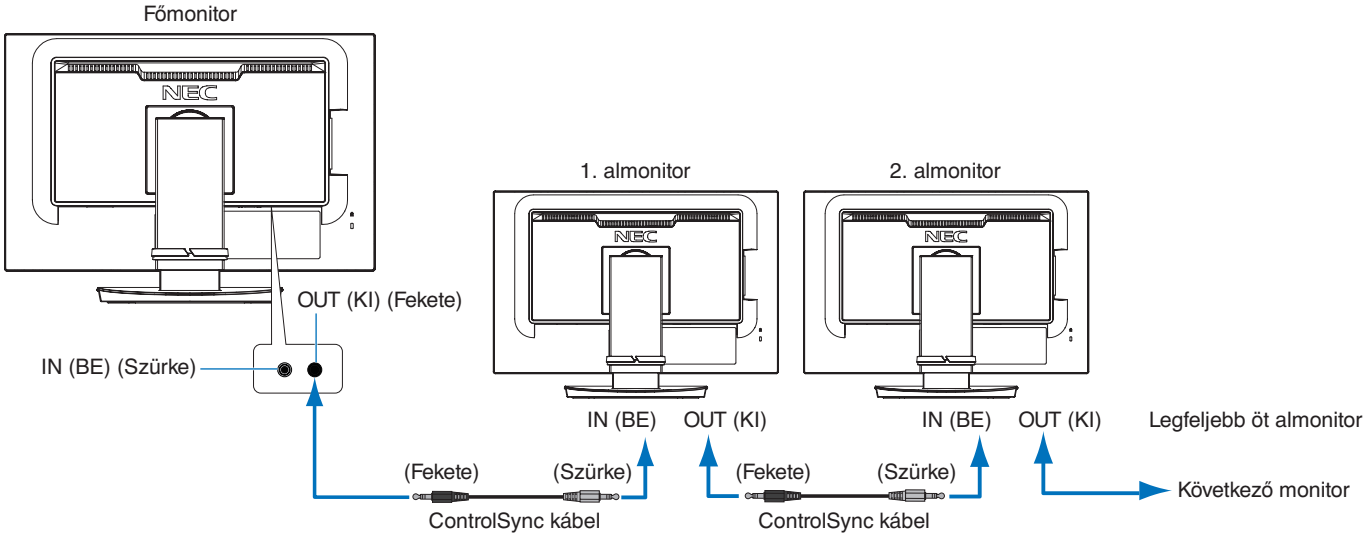

MEGJEGYZÉS: Ekkor az almonitorok OSD-menüjének bal felső sarkában megjelenik a ControlSync ikon.
Ne kösse össze az IN-IN (BE-BE), illetve OUT-OUT (KI-KI) aljzatokat. A monitorok ControlSync aljzatait OUT-IN (KI-BE) kell összekötni.
Ne hozzon létre „hurkot” azzal, hogy a lánc utolsó monitorját visszaköti a főmonitorhoz.
Kapcsoljon ki, majd a hálózati kábel kihúzásával áramtalanítson minden monitort. Kösse be a ControlSync kábeleket, majd dugja vissza a hálózati kábelt, és kapcsolja be az egyes monitorokat.

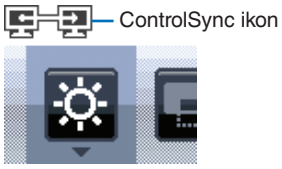

Az összes csatlakoztatott almonitor vezérlése (szinkronizált vezérlés):

1. A főmonitor ControlSync OUT (KIMENET) aljzatába, valamint az almonitor IN (BEMENET) aljzatába illesztett ControlSync kábel (ø 2,5) segítségével a két monitor csatlakoztatható. Legfeljebb öt monitor kapcsolható össze láncba a monitorokon lévő ControlSync OUT (KIMENET) és IN (BEMENET) portok összekötésével.
2. Kövesse a [DATA COPY] (ADATOK MÁSOLÁSA) utasításait (lásd a 19. oldal). A főmonitor valamely beállításának módosításakor a beállítás a csatlakoztatott almonitor(ok)on is automatikusan érvényre jut.

Célmonitor vezérlése (Individual Adjust (Egyéni beállítás)):

1. Érintse meg a főmonitor [MENU] (MENÜ) gombját a képernyőmenü megnyitásához.
2. Érintse meg az [>] gombot a [MULTI DISPLAY] (TÖBB MEGJELENÍTŐ) vezérlő megnyitásához. A kurzort a [TARGET MONITOR NO.] (CÉLMONITOR SZÁMA) opcióra húzva megnyílik egy almonitor. A [<] vagy [>] gombokkal válassza ki az almonitor számát.
   Az [INPUT/SELECT] (BEMENET/KIVÁLASZTÁS) gomb megérintésekor az összes almonitoron megjelenik a monitor száma.

3. A [∨] vagy [∧] gombokkal válassza ki az [INDIVIDUAL ADJUST] (EGYÉNI BEÁLLÍTÁS) opciót, majd állítsa [ON] (BE) értékre.
   Az almonitor képernyőmenüjét ekkor a főmonitor vezérlőgombjaival állíthatja be.

   MEGJEGYZÉS: Az [INDIVIDUAL ADJUST] (EGYÉNI BEÁLLÍTÁS) kikapcsolásához érintse meg egyszerre az [INPUT] (BEMENET) és a [MENU] (MENÜ) gombokat.

A ControlSync kapcsolaton keresztül a következő beállítások szabályozhatók:

		Szinkronizált vezérlés	Egyéni beállítás
ECO TOOLS (ENERGIA-TAKARÉKOSSÁGI BEÁLLÍTÁSOK)	BRIGHTNESS (FÉNYERŐ)*	Igen	Igen
	CONTRAST (KONTRASZT)	Nem	Igen
	ECO MODE (ENERGIATAKARÉKOS ÜZEMMÓD)	Igen	Igen
	AUTO BRIGHTNESS (AUTOMATIKUS FÉNYERŐ)	Igen	Igen
	BLACK LEVEL (FEKETE SZINT)	Nem	Igen
	OFF MODE SETTING (KIKAPCSOLÁSI ÜZEMMÓD BEÁLLÍTÁSA)	Igen	Igen
	OFF MODE SENSOR SETTING (KIKAPCSOLÁSI ÜZEMMÓD ÉRZÉKELŐBEÁLLÍTÁSA)	Igen	Igen
	OFF MODE START TIME (KIKAPCSOLÁSI ÜZEMMÓD KEZDÉSI IDEJÉNEK BEÁLLÍTÁSA)	Igen	Igen
	HUMAN SENSING (EMBERKÖZELSÉG-ÉRZÉKELÉS)	Igen	Igen
	HUMAN SENSOR SETTING (EMBERKÖZELSÉG-ÉRZÉKELŐ BEÁLLÍTÁSA)	Igen	Igen
	HUMAN SENSOR START TIME (EMBERKÖZELSÉG-ÉRZÉKELŐ KEZDÉSI IDEJE)	Igen	Igen
	DV MODE (DV-MÓD)	Igen	Igen
SCREEN (KÉPERNYŐ)	AUTO ADJUST (AUTOMATIKUS BEÁLLÍTÁS)	Nem	Igen
	AUTO CONTRAST (AUTOMATIKUS KONTRASZT)	Nem	Igen
	LEFT/RIGHT (BALRA/JOBBRA)	Nem	Igen
	DOWN/UP (LE/FEL)	Nem	Igen
	H.SIZE (VÍZSZINTES MÉRET)	Nem	Igen
	FINE (FINOMBEÁLLÍTÁS)	Nem	Igen
	INPUT RESOLUTION (BEMENETI FELBONTÁS)	Nem	Igen
	VIDEO LEVEL (VIDEOSZINT)	Nem	Igen
	OVER SCAN (TÚLPÁSZTÁZÁS)	Nem	Igen
	EXPANSION (NYÚJTÁS)	Igen	Igen
COLOR (SZÍN)	Color Control System (Színkezelési rendszer)	Igen	Igen
	R, G, B, színerősítés	Nem	Igen
TOOLS (ESZKÖZÖK)	VOLUME (HANGERŐ)	Igen	Igen
	SOUND INPUT (HANGBEMENET)	Nem	Igen
	VIDEO DETECT (VIDEOÉRZÉKELÉS)	Nem	Igen
	RESPONSE IMPROVE (JAVÍTOTT VÁLASZADÁS)	Nem	Igen
	OFF TIMER (KIKAPCSOLÁSI IDŐZÍTŐ)	Igen	Igen
	POWER SAVE TIMER (ENERGIATAKARÉKOS ÜZEMMÓD IDŐZÍTŐ)	Nem	Igen
	LED BRIGHTNESS (LED FÉNYEREJE)	Igen	Igen
	DDC/CI	Igen	Igen
	USB POWER (USB TÁPLÁLÁS)	Nem	Igen
	FACTORY PRESET (GYÁRI BEÁLLÍTÁSOK)	Nem	Igen
MENU TOOLS (MENÜBEÁLLÍTÓ eszközök)	LANGUAGE (NYELV)	Igen	Igen
	OSD TURN OFF (OSD KIKAPCSOLÁSA)	Igen	Igen
	OSD LOCK OUT (OSD KIIKTATÁSA)	Igen	Igen
	OSD ROTATION (KÉPERNYŐMENÜ ELFORGATÁSA)	Nem	Igen
	HOT KEY (GYORSBEÁLLÍTÓ GOMB)	Igen	Igen
	SIGNAL INFORMATION (JELINFORMÁCIÓ)	Igen	Igen
	SENSOR INFORMATION (ÉRZÉKELŐINFORMÁCIÓ)	Igen	Igen
	KEY GUIDE (GOMBÚTMUTATÓ)	Igen	Igen
	DATA COPY (ADATOK MÁSOLÁSA)	Nem	Nem
	CUSTOMIZE SETTING (BEÁLLÍTÁSOK TESTRESZABÁSA)	Nem	Igen
MULTI DISPLAY (TÖBB MEGJELENÍTŐ)	MONITOR NO. (MONITOR SZÁMA)	Nem	Nem
	TARGET MONITOR NO. (CÉLMONITOR SZÁMA)	Nem	Nem
	INDIVIDUAL ADJUST (EGYÉNI BEÁLLÍTÁS)	Nem	Nem
ECO INFORMATION (ENERGIATAKA-RÉKOSSÁGI INFORMÁCIÓK)	CARBON SAVINGS (SZÉN-DIOXID-MEGTAKARÍTÁS)	Nem	Nem
	CARBON USAGE (SZÉNDIOXID-FELHASZNÁLÁS)	Nem	Nem
	COST SAVINGS (KÖLTSÉGMEGTAKARÍTÁS)	Nem	Nem
	CARBON CONVERT SETTING (SZÉN-DIOXID-ÁTSZÁMÍTÁSI BEÁLLÍTÁSOK)	Igen	Igen
	CURRENCY SETTING (PÉNZNEMBEÁLLÍTÁS)	Igen	Igen
	CURRENCY CONVERT SETTING (PÉNZNEMÁTVÁLTÁSI BEÁLLÍTÁS)	Igen	Igen

Egyéb beállítások:

Főkapcsoló (egyenáramú kapcsoló)
Környezetifény-érzékelő
Emberközelség-érzékelő által mért állapot
Hang elnémítása

MEGJEGYZÉS: Csak a főmonitor emberközelség-érzékelője és környezetifény-érzékelője aktív. Ezeket az érzékelőket ne takarja le (lásd 13. oldal).
A hálózati kábelek és a ControlSync kábeleket csatlakoztatását követően a ControlSync megfelelő működésének ellenőrzéséhez kapcsolja ki, majd be a főmonitort.
A ControlSync csatlakozókat kizárólag az előírások szerinti célokra vegye igénybe.

* Ez az érték nem közvetlenül beállított kimeneti érték. A beállítás relatív módon történik.

Vezérlőmenük

A monitor előlapján található képernyőmenü (OSD) vezérlőgombjai a következőképpen működnek:

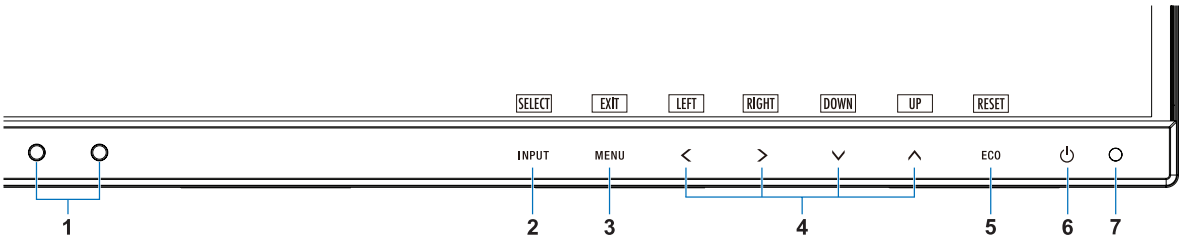

1 Környezetifény-érzékelő Emberközelség-érzékelő	Érzékeli a környezeti fény erősségét és a felhasználó jelenlétét, lehetővé téve, hogy a monitor elvégezze a különböző beállításokat – ezáltal a monitor nézése kellemesebb élményt nyújt. Ne takarja le ezt az érzékelőt.
2 INPUT/SELECT (BEMENET/KIVÁLASZTÁS)	Ha a képernyőmenü meg van nyitva, azon keresztül beléphet az almenükbe. A bemeneti jelforrás váltásához jeleníti meg a menüt, ha nem a képernyőmenü van megnyitva. Ha a képernyőmenü nincs megnyitva, a gombot legalább 3 másodpercig nyomva tartva közvetlenül is [L/B] (LOW BLUE LIGHT – CSÖKKENTETT KÉK FÉNY) módra válthat.*1
3 MENU/EXIT (MENÜ/KILÉPÉS)	A képernyőmenü megnyitása. Az alképernyőmenük és a főképernyőmenü bezárása. Ha a képernyőmenü nincs megnyitva, a gombot legalább 3 másodpercig nyomva tartva visszaállíthatja a mentett beállításokat a [CUSTOMIZE SETTING] (BEÁLLÍTÁSOK TESTRESZABÁSA) menüben.
4 LEFT/RIGHT/UP/DOWN (BALRA/JOBBRA/FEL/LE)*2	Ha a képernyőmenü meg van nyitva, a képernyőmenü beállításai között navigálhat. Ha a képernyőmenü nincs megnyitva, érintse meg a következő gombok egyikét, hogy a jelzett funkcióhoz hozzáférhessen.*1 [∧] gomb: [BRIGHTNESS] (FÉNYERŐ) [∨] gomb: [VOLUME] (HANGERŐ)
5 ECO/RESET (ENERGIATAKARÉKOS ÜZEMMÓD/VISSZAÁLLÍTÁS)	Ha a képernyőmenü meg van nyitva, a képernyőmenü beállításai ezzel a gombbal állíthatók vissza. Ha a képernyőmenü nincs megnyitva, ezzel a gombbal válthat [ECO MODE] (ENERGIATAKARÉKOS ÜZEMMÓD) állapotra. Az üzemmód [OFF] (KI), [1] és [2] értékek között állítható.*1 Ha a képernyőmenü nincs megnyitva, a gombot legalább 3 másodpercig nyomva tartva bekapcsol az [AUTO ADJUST] (AUTOMATIKUS BEÁLLÍTÁS) funkció (csak analóg bemenet)*1.
6 Főkapcsoló	Be- és kikapcsolja a monitort.
7 Főkapcsoló jelző LED	A készülék be-, illetve kikapcsolt állapotát jelzi.

*1 Kikapcsolt [HOT KEY] (GYORSBEÁLLÍTÓ GOMB) funkció esetén ez a funkció nem működik.

*2 Az [OSD ROTATION] (KÉPERNYŐMENÜ ELFORGATÁSA) beállításaitól függően az [<], [>], [∨], [∧] gombokhoz a [LEFT] (BALRA), [RIGHT] (JOBBRA), [UP] (FEL) és [DOWN] (LE) gombútmutatók eltérő módon jelennek meg (lásd a 18. oldal).

ENERGIATAKARÉKOSSÁGI BEÁLLÍTÁSOK

BRIGHTNESS (FÉNYERŐ)

A teljes kép és a háttér fényerejének beállítása.
Ha az [ECO MODE] (ENERGIATAKARÉKOS ÜZEMMÓD) beállítása [1] vagy [2], megjelenik a [CARBON FOOTPRINT] (SZÉN-DIOXID-KIBOCSÁTÁS) sáv.

CONTRAST (KONTRASZT)

A teljes kép és a háttér fényerejének bemenő jelszinthez igazodó beállítása.

MEGJEGYZÉS: Ha a [Color Control System] (Színkezelési rendszer) beállításnál az [L/B] (CSÖKKENTETT KÉK FÉNY) üzemmód van kiválasztva, akkor a [CONTRAST] (KONTRASZT) le van tiltva.

ECO MODE (ENERGIATAKARÉKOS ÜZEMMÓD)

A fényerő szintjének csökkentésén keresztül csökkenti a felhasznált energia mennyiségét.

OFF (KI): Nem működik.

1: A fényerő változó tartományát 0% és 70% közé állítja be.
Ezzel a beállítással a fényerő olyan tartományba hozható, melynél az energiafogyasztás a maximális fényerő-beállításhoz képest 15%-kal csökken.

2: A fényerő változó tartományát 0% és 30% közé állítja be.
Ezzel a beállítással a fényerő olyan tartományba hozható, melynél az energiafogyasztás a maximális fényerő-beállításhoz képest 35% (EA231WU)/40% (EA241F)-kal csökken.
A funkció [ON] (BE) állapotban a [BRIGHTNESS] (FÉNYERŐ) szabályozó sáv mellett megjelenik a [CARBON FOOTPRINT] (SZÉN-DIOXID-KIBOCSÁTÁS) sáv.

MEGJEGYZÉS: Ez a funkció le van tiltva, ha a [DV MODE] (DV-MÓD) (lásd a 15. oldal) [DYNAMIC] (DINAMIKUS) értékre van állítva.
Ha a [Color Control System] (Színkezelési rendszer) beállítása [DICOM SIM.] (DICOM SZIMULÁCIÓ), ez a funkció nem aktív.
Az [ECO MODE] (ENERGIATAKARÉKOS ÜZEMMÓD) bekapcsolásához érintse meg az [ECO] (ENERGIATAKARÉKOS ÜZEMMÓD) gombot.
Az [ECO] (ENERGIATAKARÉKOS ÜZEMMÓD) gomb megnyomásával a beállítás [1] → [2] → [OFF] (KI) → [1] sorrendben változik.

AUTO BRIGHTNESS (AUTOMATIKUS FÉNYERŐ)

OFF (KI): Nem működik.

ON (BE) (AMBIENT LIGHT (KÖRNYEZETI FÉNY)): A környezet fényerőszintjének érzékelésével a fényerőt automatikusan optimális szintre állítja.*1

*1: Az „Automatikus fényerő" funkcióval kapcsolatos bővebb információk a 28. oldal találhatók.

MEGJEGYZÉS: Ha a [DV MODE] (DV-MÓD) beállítása [DYNAMIC] (Dinamikus), ez a mód nem aktív.
Ha a [Color Control System] (Színkezelési rendszer) beállítása [DICOM SIM.] (DICOM SZIMULÁCIÓ), ez a funkció nem aktív.

BLACK LEVEL (FEKETE SZINT)

A képernyőn megjelenő fekete szín fényerősségét állítja be.

OFF MODE SETTING (KIKAPCSOLÁSI ÜZEMMÓD BEÁLLÍTÁSA)

Az Intelligens energiakezelő lehetővé teszi, hogy bizonyos tétlenségi időtartam elteltével a monitor energiatakarékos üzemmódba lépjen.

OFF (KI): A bemeneti jel elvesztésekor a monitor automatikusan energiatakarékos üzemmódba vált.

ON (BE): A monitor automatikusan energiatakarékos üzemmódba vált, ha a környezeti fény az Ön által beállított szint alá csökken. A szint az [OFF MODE SENSOR SETTING] (KIKAPCSOLÁSI ÜZEMMÓD ÉRZÉKELŐBEÁLLÍTÁSA) menüben állítható.
Energiatakarékos üzemmódban a monitor elején található LED sötétkékre vált. Energiatakarékos üzemmódban az előlapon lévő gombok bármelyikének megérintésével visszatérhet normál üzemmódba, kivéve az [⏻] és az [INPUT] (BEMENET) gombokat.
Amikor a környezeti fény erőssége eléri a szokásos szintet, a monitor automatikusan visszatér normál üzemmódba.

SENSOR SETTING (ÉRZÉKELŐ BEÁLLÍTÁSA) (OFF MODE SETTING – KIKAPCSOLÁSI ÜZEMMÓD BEÁLLÍTÁSA)

Beállítja a környezetifény-érzékelés kevésfény-érzékelésének küszöbszintjét, és megjeleníti a pillanatnyi érzékelt értéket.

START TIME (KEZDÉSI IDŐ) (OFF MODE SETTING – KIKAPCSOLÁSI ÜZEMMÓD BEÁLLÍTÁSA)

Beállítja az alacsony energiafogyasztási szintre történő váltás előtti várakozási időt a környezetifény-érzékelő általi alacsony fényviszonyok érzékelésének esetére.

HUMAN SENSING (EMBERKÖZELSÉG-ÉRZÉKELÉS)

Az érzékelő a [HUMAN SENSING] (EMBERKÖZELSÉG-ÉRZÉKELÉS) funkción keresztül észleli az emberi mozgást.
A [HUMAN SENSING] (EMBERKÖZELSÉG-ÉRZÉKELÉS) funkciónak háromféle beállítása van:

OFF (KI): Nem működik.

1 (LIGHT (KICSI)): Miután a monitor érzékelte, hogy egy adott időtartamon keresztül senki nem tartózkodik a közelben, az energiafogyasztás csökkentése érdekében automatikusan alacsony fényerejű üzemmódra vált. Amikor valaki ismét a monitor közelébe megy, a monitor automatikusan normál üzemmódba vált vissza. A [START TIME] (KEZDÉSI IDŐ) beállításával megadhat egy időtartamot, aminek el kell telnie, mielőtt a monitor alacsony fényerejű üzemmódra váltana.

2 (DEEP (NAGY)): Miután a monitor érzékelte, hogy senki nem tartózkodik a közelben, az energiafogyasztás csökkentése érdekében automatikusan energiatakarékos üzemmódra vált. Amikor egy személy ismét a monitor közelébe érkezik, a monitor visszatér az energiatakarékos üzemmódból.

MEGJEGYZÉS: A monitortól kb. 1,5 m-es távolságig érzékeli a személyeket.

SENSOR SETTING (ÉRZÉKELŐBEÁLLÍTÁS) (HUMAN SENSING – EMBERKÖZELSÉG-ÉRZÉKELÉS)

Itt állíthatja be a [HUMAN SENSING] (EMBERKÖZELSÉG-ÉRZÉKELÉS) küszöbértéke.
Ha a fehér sáv vagy vörös hullám jobb oldalán ember alakú ikon jelenik meg, akkor a monitor nem érzékel senkit a közelében.

MEGJEGYZÉS: A [HUMAN SENSING] (EMBERKÖZELSÉG-ÉRZÉKELÉS) funkció a képernyőmenü bezárása után indul el.

START TIME (BEKAPCSOLÁSI IDŐ) (HUMAN SENSING – EMBERKÖZELSÉG-ÉRZÉKELÉS)

Itt állíthatja be, hogy a monitor mennyi idő elteltével váltson alacsony fényerejű vagy energiatakarékos módba, miután az emberközelség-érzékelő senkit sem érzékel a monitor közelében.

DV MODE (DV-MÓD)

A Dynamic Visual Mode (Dinamikus vizuális üzemmód) beállítása az alábbiak közül választható:

STANDARD (NORMÁL): Normál beállítás.

TEXT (SZÖVEG): Ennél a beállításnál a betűk és vonalak élesek, a normál szövegszerkesztési és táblázatkezelési feladatokhoz ez a legalkalmasabb beállítás.

MOVIE (FILM): Ez a beállítás kiemeli a sötét tónusokat, filmnézéshez a legalkalmasabb beállítás.

GAMING (JÁTÉKOK): A teljes árnyalatok élesebb megjelenítése, kiválóan alkalmas élénk, színes képeket tartalmazó játékokhoz.

PHOTO (FOTÓ): Optimális kontrasztot eredményező beállítás, elsősorban állóképekhez.

DYNAMIC (DINAMIKUS): A fényerőt a képernyő fekete területeinek érzékelésével beállító és optimalizáló üzemmód.

MEGJEGYZÉS: Ha a [Color Control System] (Színkezelési rendszer) beállítása [L/B] (CSÖKKENTETT KÉK FÉNY), [PROGRAMMABLE] (PROGRAMOZHATÓ) vagy [DICOM SIM.] (DICOM SZIMULÁCIÓ), akkor ez a funkció le van tiltva.
A [STANDARD] (NORMÁL) üzemmód a TCO-tanúsítványnak való megfelelőség biztosítására szolgál.

SCREEN (KÉPERNYŐ)

AUTO ADJUST (AUTOMATIKUS BEÁLLÍTÁS, csak analóg bemenet esetén)

Automatikusan beállítja a képpozíciót, valamint a [H.SIZE] (VÍZSZINTES MÉRET) és a [FINE] (FINOMBEÁLLÍTÁS) paramétereket.

AUTO CONTRAST (AUTOMATIKUS KONTRASZT, csak analóg bemenet esetén)

Képbeállítás a szabványostól eltérő videobemenetekhez.

LEFT / RIGHT (BALRA/JOBBRA, csak analóg bemenet esetén)

Az LCD megjelenítési területén belül beállítja a vízszintes képpozíciót.

DOWN / UP (LE/FEL, csak analóg bemenet esetén)

Az LCD megjelenítési területén belül beállítja a függőleges képpozíciót.

H.SIZE (VÍZSZINTES MÉRET, csak analóg bemenet esetén)

A beállítás növelésével vagy csökkentésével állíthatja be a vízszintes méretet.

Ha az [AUTO ADJUST] (AUTOMATIKUS BEÁLLÍTÁS) funkció által beállított kép nem kielégítő, akkor a [H.SIZE] (VÍZSZINTES MÉRET) opcióval további beállítás lehetséges (képpont-órajel). Ehhez egy Moiré tesztminta használható. A funkcióval megváltoztathatja a kép szélességét. A [<] vagy [>] gombok segítségével állítsa középre a képet. A nem megfelelően kalibrált [H.SIZE] (VÍZSZINTES MÉRET) beállítás a bal oldali rajzon látható eredményt adja. A képnek homogénnek kell lennie.

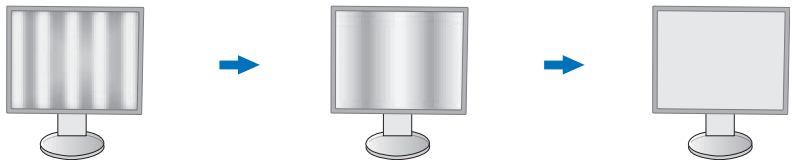

Nem megfelelő [H.SIZE] (VÍZSZINTES MÉRET) beállítás.

Jobb [H.SIZE] (VÍZSZINTES MÉRET) beállítás.

Megfelelő [H.SIZE] (VÍZSZINTES MÉRET) beállítás.

FINE (FINOMBEÁLLÍTÁS, csak analóg bemenet esetén)

A beállítás növelésével vagy csökkentésével a fókuszt, a kép tisztaságát és a képstabilitást javíthatja.

Ha az [AUTO ADJUST] (AUTOMATIKUS BEÁLLÍTÁS) és a [H.SIZE] (VÍZSZINTES MÉRET) által beállított kép nem kielégítő, akkor a [FINE] (FINOMBEÁLLÍTÁS) funkcióval végezhet finombeállítást a képen.

Ehhez egy Moiré tesztminta használható. A nem megfelelően kalibrált [FINE] (FINOMBEÁLLÍTÁS) érték a bal oldali rajzon látható eredményt adja. A képnek homogénnek kell lennie.

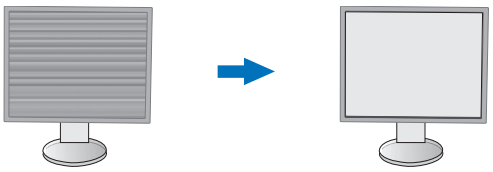

Nem megfelelő [FINE] (FINOMBEÁLLÍTÁS) érték.

Megfelelő [FINE] (FINOMBEÁLLÍTÁS) érték.

INPUT RESOLUTION (BEMENETI FELBONTÁS, csak analóg bemenet esetén)

A következő felbontáspárok egyikét választja a belementi jel prioritásaként:
1360 x 768 vagy 1280 x 768 vagy 1024 x 768 (függőleges felbontás: 768),
1600 x 900 vagy 1280 x 960 (vízszintes frekvencia 60 kHz),
1680 x 1050 vagy 1400 x 1050 (függőleges felbontás: 1050).

VIDEO LEVEL (VIDEOSZINT) (csak HDMI bemenet esetén)

NORMAL (NORMÁL): Ez a beállítás javasolt számítógépekkel történő használathoz. Megjeleníti az összes bemeneti jelet (0–255 tartomány).

EXPAND (KÉPJAVÍTÁS): Ez a beállítás javasolt az audiovizuális berendezésekkel történő használathoz. 16–235-ről 0–255 értékre terjeszti ki a bemeneti jelek tartományát.

OVER SCAN (TÚLPÁSZTÁZÁS) (csak HDMI bemenet esetén)

Egyes videoformátumok eltérő letapogatási üzemmódokat igényelhetnek a kép megjelenítéséhez.

ON (BE): A kép nagyobb, mint a megjeleníthető méret. A kép szélét a monitor levágja. A képernyőn a képnek körülbelül 95%-a jelenik meg.

OFF (KI): A kép a megjelenítési területen belül marad. A teljes kép megjelenik a képernyőn.

EXPANSION (NYÚJTÁS)

A nagyítás módját állítja be.

FULL (TELJES): A képet felbontástól függetlenül teljes képernyősre nagyítja.

ASPECT (KÉPMÉRETARÁNY): A képet a méretarány változtatása nélkül nagyítja.

Megjegyzés: Az 1280 × 768, 1360 × 768, 1280 × 720 és 1920 × 1080 felbontás mindig [FULL] (TELJES) (csak EA231WU).

Szín

Color Control System (Színkezelési rendszer): A színbeállításhoz előbeállított színek érhetők el.

1, 2, 3, 4, 5: Kiválasztástól függően növeli vagy csökkenti a [RED] (PIROS), [GREEN] (ZÖLD) vagy [BLUE] (KÉK) színt. A szín változása megjelenik a képernyőn, és a változtatás iránya (növekedés vagy csökkenés) megjelenik a sávokon. Az sRGB ([4] színbeállító üzemmód) egyetlen, szabványos RGB színtér alkalmazása révén erőteljesen javítja a színhűséget. Az ilyen színtámogatású környezetben a felhasználó könnyen és biztonságosan tudja kezelni a színeket anélkül, hogy a legtöbb általános helyzetben további színbeállításokra lenne szükség.

NATIVE (EREDETI): Az LCD panel nem állítható, eredeti színei. Az elem nem beállítható.

L/B (LOW BLUE LIGHT – CSÖKKENTETT KÉK FÉNY): Csökkenti a monitor által kibocsátott kék fény mennyiségét.

MEGJEGYZÉS: Az [INPUT] (BEMENET) gombot legalább 3 másodpercig megérintve közvetlenül [L/B] (CSÖKKENTETT KÉK FÉNY) módra válthat. Az [L/B] üzemmódtól eltérő beállítás kiválasztásához a [MENU] (MENÜ) gomb megérintésével jelenítse meg a képernyőmenüt, majd lépjen a [Color Control System] (Színkezelési rendszer) menübe.
Ha a [Color Control System] (Színkezelési rendszer) menüben az [L/B] (CSÖKKENTETT KÉK FÉNY) üzemmód van kiválasztva, akkor a [CONTRAST] (KONTRASZT) és [DV MODE] (DV-ÜZEMMÓD) beállítások le vannak tiltva.

DICOM SIM.: A fehér pont színhőmérséklete és a gamma-görbe egy DICOM-szimulációhoz vannak beállítva. Az elem nem beállítható.

PROGRAMMABLE (PROGRAMOZHATÓ): A gammagörbe egy alkalmazásszoftver segítségével állítható be.

MEGJEGYZÉS: Amikor a [MOVIE] (MOZI), [GAMING] (JÁTÉK), vagy [PHOTO] (FOTÓ) lehetőséget választja ki [DV MODE] (DV-ÜZEMMÓD), akkor beállítás automatikusan a [NATIVE] (TERMÉSZETES) lesz, amit nem lehet megváltoztatni.

Eszközök

VOLUME (HANGERŐ)

A hangszórók vagy a fejhallgató hangerejét szabályozza.
A hangszóró elnémításához érintse meg az [ECO/RESET] (ENERGIATAKARÉKOS ÜZEMMÓD/VISSZAÁLLÍTÁS) gombot.

SOUND INPUT (HANGBEMENET) (csak HDMI és DisplayPort használata esetén)

Kiválasztja a hangbemeneti forrást.

VIDEO DETECT (VIDEOÉRZÉKELÉS)

Kiválasztja a videoérzékelésnek a több videobemenet egyidejű csatlakoztatása esetén alkalmazott módját.

FIRST (ELSŐ): Ha nincs jelen az aktuális videobemeneti jel, a monitor a videojelet a többi videobemeneti csatlakozón keresi. Ha valamely másik csatlakozón van videojel, a monitor a videojelforrás bemeneti portját automatikusan az újonnan észlelt videojelforrásra váltja át. Amíg a jelenlegi videojelforrás elérhető, a monitor nem fog más videojeleket keresni.

NONE (NINCS): A videobemeneti jel észlelése nem engedélyezett.

RESPONSE IMPROVE (JAVÍTOTT VÁLASZADÁS)

[ON] (BE) vagy [OFF] (KI) állapotba kapcsolja a [RESPONSE IMPROVE] (JAVÍTOTT VÁLASZADÁS) funkciót.
A funkcióval csökkenthető az egyes mozgóképek esetén tapasztalt elmosódás.

OFF TIMER (KIKAPCSOLÁSI IDŐZÍTŐ)

Beállíthat egy bizonyos időt, amely leteltével a monitor automatikusan kikapcsol.
Kikapcsolás előtt a képernyőn megjelenő üzenet megkérdezi, hogy elhalasztja-e a kikapcsolási időt 60 perccel.
A kikapcsolási idő elhalasztásához érintse meg bármelyik OSD-gombot.

POWER SAVE TIMER (ENERGIATAKARÉKOS ÜZEMMÓD IDŐZÍTŐ)

A [POWER SAVE TIMER] (ENERGIATAKARÉKOS ÜZEMMÓD IDŐZÍTŐ) funkciót bekapcsolva a monitor 2 óra folyamatos energiatakarékos működés után automatikusan kikapcsol.

LED BRIGHTNESS (LED FÉNYEREJE)

A tápellátásjelző LED fényerősségének beállítása.

DDC/CI

Ezzel a funkcióval be- vagy kikapcsolhatja a [DDC/CI] funkciót.

USB POWER (USB táplálás)

A monitor tápellátásához viszonyítva adja meg az USB-porton keresztüli táplálás engedélyezési módját.

AUTO (AUTOMATIKUS): A lefelé irányuló USB-porton a monitor energiafogyasztási állapota szerint biztosít tápellátást.

ON (BE): A lefelé irányuló USB-porton energiatakarékos és kikapcsolt üzemmódban is biztosít tápellátást.

MEGJEGYZÉS: Az áramfogyasztás a csatlakoztatott USB-eszköztől függ, még a monitor kikapcsolt állapotában is.

FACTORY PRESET (GYÁRI BEÁLLÍTÁSOK)

A [FACTORY PRESET] (GYÁRI BEÁLLÍTÁSOK) kiválasztása esetén a [LANGUAGE] (NYELV) és az [OSD LOCK OUT] (OSD KIIKTATÁSA) kivételével a képernyőmenü összes beállítása gyári értékre áll vissza. Az egyes önálló beállításokat az [ECO/RESET] (ENERGIATAKARÉKOS ÜZEMMÓD/VISSZAÁLLÍTÁS) gomb megnyomásával állíthatja alaphelyzetbe.

MENÜBEÁLLÍTÓ eszközök

LANGUAGE (NYELV)

Válassza ki az OSD képernyőmenü nyelvét.

OSD TURN OFF (OSD KIKAPCSOLÁSA)

Az OSD-menü a használat idejére aktív. Itt adhatja meg, hogy a monitor az utolsó gombérintéstől számítva mennyi ideig várjon, mielőtt kikapcsolja a képernyőmenüt. Az előre beállított érték a 10 és 120 másodperc közötti skálán, 5 másodperces léptékben választható ki.

OSD LOCK OUT (OSD KIIKTATÁSA)

Ez a vezérlőmenü a [BRIGHTNESS] (FÉNYERŐ), a [CONTRAST] (KONTRASZT) és a [VOLUME] (HANGERŐ) kivételével teljesen letiltja a képernyőmenüs vezérlőfunkciók elérését.

Az [OSD LOCK OUT] (OSD KIIKTATÁSA) aktiválásához válassza ki az [OSD LOCK OUT] (OSD KIIKTATÁSA) opciót, majd érintse meg egyszerre az [INPUT/SELECT] (BEMENET/KIVÁLASZTÁS) és a [>] gombot. A kikapcsoláshoz érintse meg egyszerre az [INPUT/SELECT] (BEMENET/KIVÁLASZTÁS) és a [<] gombot.

OSD ROTATION (KÉPERNYŐMENÜ ELFORGATÁSA)

A képernyőmenü elforgatását vezérli.
A kép szöge (a monitor elforgatása) alapján válassza ki az [OSD ROTATION] (KÉPERNYŐMENÜ ELFORGATÁSA) megfelelő beállítását.

MEGJEGYZÉS: A gombútmutatók megjelenítéséhez állítsa a [KEY GUIDE]-ot (GOMBÚTMUTATÓ) [ON] (BE) állásba.

Beállítás (szög)	Kép	Gombútmutató
0		<: LEFT (BALRA) >: RIGHT (JOBBRA) ∨: DOWN (LE) ∧: UP (FEL)
90		
180		
270		

HOT KEY (GYORSBEÁLLÍTÓ GOMB)

A funkció bekapcsolásával a [BRIGHTNESS] (FÉNYERŐ), a [VOLUME] (HANGERŐ) és az [ECO MODE] (ENERGIATAKARÉKOS ÜZEMMÓD) funkciók a képernyőmenü megnyitása nélkül is módosíthatók.

ON (BE):

BRIGHTNESS (FÉNYERŐ): Az [∧] gomb megérintésével beállítható a megjelenő almenüben a [BRIGHTNESS] (FÉNYERŐ) szintje.

VOLUME (HANGERŐ): Az [∨] gomb megérintésével beállítható a megjelenő almenüben a [VOLUME] (HANGERŐ) szintje.

ECO MODE (ENERGIATAKARÉKOS ÜZEMMÓD): Az [ECO] (ENERGIATAKARÉKOS) gomb megérintésével megnyílik az [ECO MODE] (ENERGIATAKARÉKOS ÜZEMMÓD) almenü. 3 opció között válthat: [OFF] (KI), [1] és [2].

OFF (KI): Az [ECO] (ENERGIATAKARÉKOS), [∧] és [∨] gombok [HOT KEY] (GYORSBEÁLLÍTÓ GOMB) funkciója le van tiltva.

SIGNAL INFORMATION (JELINFORMÁCIÓ)

Az [ON] (BE) beállítást választva a monitor bemenetváltás után a „VIDEO INPUT” (VIDEOBEMENET) üzentet jeleníti meg. Az [OFF] (KI) beállítást választva a monitor bemenetváltás után nem jeleníti meg a „VIDEO INPUT” (VIDEOBEMENET) üzentet.

SENSOR INFORMATION (ÉRZÉKELŐINFORMÁCIÓ)

Az [ON] (BE) lehetőség kiválasztásával a monitoron megjelenik a „HUMAN SENSOR ON” (EMBERKÖZELSÉG-ÉRZÉKELŐ BE) üzenet. Az [OFF] (KI) lehetőség kiválasztásával a monitoron nem jelenik meg a „HUMAN SENSOR ON” (EMBERKÖZELSÉG-ÉRZÉKELŐ BE) üzenet.

KEY GUIDE (GOMBÚTMUTATÓ)

Az [ON] (BE) lehetőség kiválasztása esetén a képernyőmenü megnyitásakor megjelenik a képernyőn a gombútmutató.

DATA COPY (ADATOK MÁSOLÁSA)

A főmonitor adatainak átmásolása egy vagy több almonitorra a [DATA COPY] (ADATOK MÁSOLÁSA) lehetőséget kiválasztva, majd az [INPUT/SELECT] (BEMENET/KIVÁLASZTÁS) gombot megérintve lehetséges. A képernyőn ekkor megjelenik a „PROCEEDING..." (FOLYAMATBAN) jelzés.

MEGJEGYZÉS: Ez a funkció kizárólag a ControlSync kapcsolatban részt vevő fő monitoron alkalmazandó. Az almonitor(ok) a ControlSync táblázatban (12. oldal) feltüntetett beállítások mindegyikét automatikusan a főmonitortól veszi(k) át.

CUSTOMIZE SETTING (BEÁLLÍTÁSOK TESTRESZABÁSA)

Az aktuális beállításokat tárolja az egyszerű visszaállítás érdekében.

Az aktuális beállítások tárolása: Érintse meg az [INPUT/SELECT] (BEMENET/KIVÁLASZTÁS) gombot. Egy figyelmeztető üzenet megjelenése után nyomja meg az [ECO/RESET] (ENERGIATAKARÉKOS/ALAPHELYZET) gombot, és a monitor menti a beállított értékeket.

A beállítások visszaállítása: Tartsa lenyomva legalább 3 másodpercig a [MENU] (MENÜ) gombot mialatt a képernyőmenü zárva van.

MULTI DISPLAY (TÖBB MEGJELENÍTŐ)

MONITOR NO. (MONITOR SZÁMA)

Ez a funkció az [INDIVIDUAL ADJUST] (EGYÉNI BEÁLLÍTÁS) céljait szolgálja.

Mindegyik monitorhoz beállít egy számot.

Almonitor vezérlése a főmonitorról az [INDIVIDUAL ADJUST] (EGYÉNI BEÁLLÍTÁS) funkció segítségével:
Ez a funkció az almonitornak a főmonitorról történő vezérlésére szolgál. Akkor hasznos, ha az almonitor elérhetetlen helyen van.
Állítson be mindegyik monitorhoz egy számot. Ha mindegyik monitornak egyedi számot állít be, akkor a kívánt monitor önállóan vezérelhető. Ha egyes monitorokhoz azonos számot ad meg, akkor az egyező számú monitorokat egyszerre vezérelheti.

MEGJEGYZÉS: A főmonitort csak a ControlSync OUT (KIMENET) aljzaton keresztül szabad csatlakoztatni. Ne használja a főmonitor ControlSync IN (BEMENET) aljzatát. A fő- és almonitorokkal kapcsolatban lásd a ControlSync fejezetet (11. oldal).

TARGET MONITOR NO. (CÉLMONITOR SZÁMA)

Az almonitor képernyőmenüjét ekkor a főmonitor vezérlőgombjaival állíthatja.

Az almonitor [MONITOR NO.] (MONITOR SZÁMA) beállításban szereplő számát állítja be. Az [INPUT/SELECT] (BEMENET/KIVÁLASZTÁS) gomb megérintésekor az összes almonitoron megjelenik a monitor száma.

INDIVIDUAL ADJUST (EGYÉNI BEÁLLÍTÁS)

ON (BE): Az egyes almonitorokat vezérli a főmonitorról.

Az [ON] (BE) beállítás megadását követően a főmonitoron végzett beállítási művelet az almonitor képernyőmenüjén jelenik meg.

Az [INDIVIDUAL ADJUST] (EGYÉNI BEÁLLÍTÁS) funkció kikapcsolásához érintse meg egyszerre a [INPUT] (BEMENET) és az [MENU] (MENÜ) gombokat.

MEGJEGYZÉS: Kösse össze a monitorokat a ControlSync kábelekkel.

Öko-információk

CARBON SAVINGS (SZÉN-DIOXID-MEGTAKARÍTÁS): A becsült szén-dioxid-megtakarítási adatot jeleníti meg kg-ban.

CARBON USAGE (SZÉNDIOXID-FELHASZNÁLÁS): A becsült szén-dioxid-felhasználási adatot jeleníti meg kg-ban. Ez csupán becsült érték, nem valódi mérés eredménye.

COST SAVINGS (KÖLTSÉGMEGTAKARÍTÁS): Megjeleníti az elektromosenergia-megtakarítás egyenlegét.

CARBON CONVERT SETTING (SZÉN-DIOXID-ÁTSZÁMÍTÁSI BEÁLLÍTÁSOK)

A szén-dioxid-megtakarítási számításban alkalmazott szén-dioxid-kibocsátási tényezőt állítja be. Ez a kezdeti beállítás az OECD adatain alapul (2008-as kiadás).

CURRENCY SETTING (PÉNZNEMBEÁLLÍTÁS)

Az elektromos áram ára mellett megjelenített pénznem (6 különböző pénznem választható).

CURRENCY CONVERT SETTING (PÉNZNEMÁTVÁLTÁSI BEÁLLÍTÁS)

Az elektromosenergia-megtakarítást kW/h-ra átszámítva jeleníti meg (az alapértelmezett pénznem az USA-dollár).

MEGJEGYZÉS: Ennek a modellnek az alapbeállítása az USA dollár [$] a [CURRENCY SETTING] (PÉNZNEMBEÁLLÍTÁS) menüben és [0,11] $ a [CURRENCY CONVERT SETTING] (PÉNZNEMÁTVÁLTÁSI BEÁLLÍTÁS) menüben.
Ez a beállítás az [ECO INFORMATION] (ENERGIATAKARÉKOSSÁGI INFORMÁCIÓK) menü segítségével módosítható.
A francia beállítás használatához kövesse az alábbi lépéseket:

1. Érintse meg a [MENU] (MENÜ) gombot, majd a [<] vagy [>] gombokkal válassza ki az [ECO INFORMATION] (ENERGIATAKARÉKOSSÁGI INFORMÁCIÓK) menüt.
2. Válassza a [CURRENCY SETTING] (PÉNZNEMBEÁLLÍTÁS) elemet az [∧] vagy [∨] gombok megérintésével.
3. A francia pénznem az euró [€]. A pénznemet az USA dollárról [$] euró ikonra [€] a [CURRENCY SETTING] (PÉNZNEMBEÁLLÍTÁS) opcióban a [<] vagy [>] gombokkal állíthatja át.
4. Válassza ki a [CURRENCY CONVERT SETTING] (PÉNZNEMÁTVÁLTÁSI BEÁLLÍTÁS) OPCIÓT az [∧] vagy [∨] gombokkal*.
5. A [CURRENCY CONVERT SETTING] (PÉNZNEMÁTVÁLTÁSI BEÁLLÍTÁS) a [<] vagy [>] segítségével állítható.

* Ez a kezdeti Euro [€] beállítás az OECD németországi adatain alapul (2007-es kiadás). Kérjük, tekintse meg a franciaországi villamosenergia-árakat vagy az OECD franciaországi adatait.
Az OECD adatai (2007-es kiadás) szerint a francia érték €0,12 volt.

Információk

Az aktuális felbontásra és műszaki adatokra vonatkozó információkat jeleníti meg, többek között az éppen használt időzítési, valamint a vízszintes és függőleges frekvenciaértékeket. A monitor modell- és gyári számát jelzi.

OSD-figyelmeztetés

A képernyőmenüs figyelmeztető üzenetek a [MENU] (MENÜ) megérintésével eltűnnek.

NO SIGNAL (NINCS JEL): Ez a funkció a vízszintes vagy függőleges szinkronjel hiánya esetén figyelmeztet.
A berendezés bekapcsolásakor, valamint a bemeneti jel változásakor megjelenik a „**NO SIGNAL" (NINCS JEL)** ablak.

OUT OF RANGE (TARTOMÁNYON KÍVÜL): Ez a funkció az optimális felbontásra és frekvenciára tesz javaslatot.
A berendezés bekapcsolásakor, valamint ha egy bemeneti jel megváltozik vagy egy videojelnek nem megfelelő az időzítése, az **„OUT OF RANGE" (TARTOMÁNYON KÍVÜL)** üzenet jelenik meg.

Műszaki adatok - EA231WU

Monitor részletes leírása		MultiSync EA231WU	Megjegyzések
LCD-modul	Átló: Látható méret: Eredeti felbontás (pixelszám):	57,15 cm/22,5 hüvelyk 57,15 cm/22,5 hüvelyk 1920 x 1200	Aktív mátrix; vékonyréteg-tranzisztor (TFT) folyadékkristályos kijelző (LCD); 0,254 mm (vízsz.) × 0,248 mm (függ.) pixelméret; 250 cd/m² fényerősség, 1000:1 kontrasztarány (jellemző), (5000:1 dinamikus kontrasztarány)
Bemeneti jel			
DisplayPort:	DisplayPort csatlakozó:	Digitális RGB	DisplayPort V1.1a (HDCP1.3)
DVI:	24 tűs DVI-D:	Digitális RGB	DVI (HDCP1.4)
VGA:	15 érintkezős mini D-Sub:	Analóg RGB Szinkronjel	0,7 Vp-p/75 ohm Önálló szinkronjel.TTL szintű pozitív/negatív Összetett szinkronjel.TTL szintű pozitív/negatív Zöldre szinkronizált (0,7 Vp-p videó és 0,3 Vp-p negatív szinkronjel)
HDMI:	HDMI-csatlakozó:	Digitális YUV Digitális RGB	HDMI (HDCP1.4)
Színek		16,777,216	
Képfrissítési tartomány	Vízszintes: Függőleges:	31,5 kHz – 75,0 kHz 50 Hz – 60 Hz	Automatikus Automatikus
Betekintési szög	Balról/Jobbról: Fentről/Lentről:	±89° (CR > 10) ±89° (CR > 10)	
Reakcióidő		5 ms (szürkéből szürkébe, jellemzően)	
Aktív megjelenítési terület	Fekvő: Vízszintesen: Függőlegesen: Álló: Vízszintesen: Függőlegesen:	488,2 mm/19,2 hüvelyk 297,2 mm/11,7 hüvelyk 297,2 mm/11,7 hüvelyk 488,2 mm/19,2 hüvelyk	
USB Hub	Felület: Csatlakozó: Terhelőáram:	USB specifikáció, USB 3.1 Gen 1 verzió 1 db felfelé irányuló 3 db lefelé irányuló 5 V/0,9 A (Max.)	Az USB-monitorvezérléshez alkalmazható bemeneti port.
HANG			
Hangbemenet:	SZTEREÓ mini jack: DisplayPort csatlakozó: HDMI-csatlakozó:	Analóg hang Digitális hang Digitális hang	Sztereó B/J 500 mV eff. 20 kohm PCM 2 cs. 32, 44,1, 48 kHz (16/20/24 bit) PCM 2 cs. 32, 44,1, 48 kHz (16/20/24 bit)
Fejhallgató-kimenet:	SZTEREÓ mini jack:		Fejhallgató-impedancia 32 ohm
Hangszórók	Gyakorlati hangkimenet:	1,0 W + 1,0 W	
ControlSync (legfeljebb 5 almonitor)	BE: KI:	Sztereó mikro jack 2,5 ϕ Sztereó mikro jack 2,5 ϕ	
Tápellátás		AC 100-240 V, 50/60 Hz	
Névleges áramfelvétel		0,90 – 0,50 A (USB-vel és hanggal)	
Méretek	Fekvő: Álló:	498,9 mm (Sz) x 337,2 - 487,2 mm (Ma) × 250,0 mm (Mé) 19,6 hüvelyk (Sz) x 13,3 - 19,2 hüvelyk (Ma) × 9,8 hüvelyk (Mé) 319,7 mm (Sz) x 516,7 - 596,0 mm (Ma) × 250,0 mm (Mé) 12,6 hüvelyk (Sz) x 20,3 - 23,5 hüvelyk (Ma) × 9,8 hüvelyk (Mé)	
Állvány állítási tartománya	Magasság beállítása: Döntés / elforgatás / forgatás:	150 mm/5,91 hüvelyk (fekvő tájolás) 79,3 mm/3,12 hüvelyk (álló tájolás) Fel 35° le 5° / ± 90° / 340°	
Tömeg		5,9 kg (13,0 font)/Állvány nélkül: 3,4 kg (7,5 font)	
Környezeti feltételek	Működési hőmérséklet: Páratartalom: Magasság: Tárolási hőmérséklet: Páratartalom: Magasság:	5°C – 35°C/41°F – 95°F 20% – 80% 0 – 16404 láb/0 – 5000 m –10°C – 60°C/14°F – 140°F 10% – 85% 0 – 40 000 láb/0 – 12,192 m	

MEGJEGYZÉS: A műszaki adatokat a gyártó minden előzetes bejelentés nélkül módosíthatja.

Műszaki adatok - EA241F

Monitor részletes leírása		MultiSync EA241F	Megjegyzések
LCD-modul	Átló: Látható méret: Eredeti felbontás (pixelszám):	60,47 cm/23,8 hüvelyk 60,47 cm/23,8 hüvelyk 1920 x 1080	Aktív mátrix; vékonyréteg-tranzisztor (TFT) folyadékkristályos kijelző (LCD); 0,275 mm (vízsz.) × 0,275 mm (függ.) pixelméret; 250 cd/m² fényerősség, 1000:1 kontrasztarány (jellemző), (5000:1 dinamikus kontrasztarány)
Bemeneti jel			
DisplayPort:	DisplayPort csatlakozó:	Digitális RGB	DisplayPort V1.1a (HDCP1.3)
DVI:	24 tűs DVI-D:	Digitális RGB	DVI (HDCP1.4)
VGA:	15 érintkezős mini D-Sub:	Analóg RGB Szinkronjel	0,7 Vp-p/75 ohm Önálló szinkronjel.TTL szintű pozitív/negatív Összetett szinkronjel.TTL szintű pozitív/negatív Zöldre szinkronizált (0,7 Vp-p videó és 0,3 Vp-p negatív szinkronjel)
HDMI:	HDMI-csatlakozó:	Digitális YUV Digitális RGB	HDMI (HDCP1.4)
Színek		16,777,216	
Képfrissítési tartomány	Vízszintes: Függőleges:	31,5 kHz – 83,0 kHz 50 Hz – 75 Hz	Automatikus Automatikus
Betekintési szög	Balról/Jobbról: Fentről/Lentről:	±89° (CR > 10) ±89° (CR > 10)	
Reakcióidő		5 ms (szürkéből szürkébe, jellemzően)	
Aktív megjelenítési terület	Fekvő: Vízszintesen: Függőlegesen: Álló: Vízszintesen: Függőlegesen:	527,0 mm/20,7 hüvelyk 296,5 mm/11,7 hüvelyk 296,5 mm/11,7 hüvelyk 527,0 mm/20,7 hüvelyk	
USB Hub	Felület: Csatlakozó: Terhelőáram:	USB specifikáció, USB 3.1 Gen 1 verzió 1 db felfelé irányuló 3 db lefelé irányuló 5 V/0,9 A (Max.)	Az USB-monitorvezérléshez alkalmazható bemeneti port.
HANG			
Hangbemenet:	SZTEREÓ mini jack: DisplayPort csatlakozó: HDMI-csatlakozó:	Analóg hang Digitális hang Digitális hang	Sztereó B/J 500 mV eff. 20 kohm PCM 2 cs. 32, 44,1, 48 kHz (16/20/24 bit) PCM 2 cs. 32, 44,1, 48 kHz (16/20/24 bit)
Fejhallgató-kimenet:	SZTEREÓ mini jack:		Fejhallgató-impedancia 32 ohm
Hangszórók	Gyakorlati hangkimenet:	1,0 W + 1,0 W	
ControlSync (legfeljebb 5 almonitor)	BE: KI:	Sztereó mikro jack 2,5 ϕ Sztereó mikro jack 2,5 ϕ	
Tápellátás		AC 100-240 V, 50/60 Hz	
Névleges áramfelvétel		0,90 – 0,50 A (USB-vel és hanggal)	
Méretek	Fekvő: Álló:	537,7 mm (Sz) x 336,6 - 486,6 mm (Ma) × 250,0 mm (Mé) 21,2 hüvelyk (Sz) x 13,3 - 19,2 hüvelyk (Ma) × 9,8 hüvelyk (Mé) 319,1 mm (Sz) x 555,6 - 615,4 mm (Ma) × 250,0 mm (Mé) 12,6 hüvelyk (Sz) x 21,9 - 24,2 hüvelyk (Ma) × 9,8 hüvelyk (Mé)	
Állvány állítási tartománya	Magasság beállítása: Döntés / elforgatás / forgatás:	150 mm/5,91 hüvelyk (fekvő tájolás) 59,8 mm/2,35 hüvelyk (álló tájolás) Fel 35° le 5° / ± 90° / 340°	
Tömeg		6,1 kg (13,4 font)/Állvány nélkül: 3,6 kg (7,9 font)	
Környezeti feltételek	Működési hőmérséklet: Páratartalom: Magasság: Tárolási hőmérséklet: Páratartalom: Magasság:	5°C – 35°C/41°F – 95°F 20% – 80% 0 – 16404 láb/0 – 5000 m –10°C – 60°C/14°F – 140°F 10% – 85% 0 – 40 000 láb/0 – 12,192 m	

MEGJEGYZÉS: A műszaki adatokat a gyártó minden előzetes bejelentés nélkül módosíthatja.

Fő támogatott időzítések (EA231WU)

Képfelbontás			Függőleges frekvencia	Megjegyzések
Vízsz.		Függ.		
640	x	480	60 Hz	
720	x	480	60 Hz	
720	x	576	50 Hz	
800	x	600	56/60 Hz	
1024	x	768	60 Hz	
1280	x	720	50/60 Hz	
1280	x	960	60 Hz	
1280	x	1024	60 Hz	
1440	x	900	60 Hz	
1600	x	1200	60 Hz	
1680	x	1050	60 Hz	
1920	x	1080	50/60 Hz	
1920	x	1200	60 Hz	Javasolt

Fő támogatott időzítések (EA241F)

Képfelbontás			Függőleges frekvencia	Megjegyzések
Vízsz.		Függ.		
640	x	480	60/72/75 Hz	
720	x	400	70 Hz	
720	x	480	60 Hz	
720	x	576	50 Hz	
800	x	600	50/60/72/75 Hz	
1024	x	768	60/70/75 Hz	
1280	x	720	50/60 Hz	
1280	x	960	60/75 Hz	
1280	x	1024	60/75 Hz	
1440	x	900	60 Hz	
1680	x	1050	60 Hz	
1920	x	1080	50/60 Hz	Javasolt (60 Hz)

MEGJEGYZÉS: Ha a monitor kiválasztott felbontása nem egyezik meg a panel natív felbontásával, a szöveges tartalmak megjelenése a monitor képernyőjén vízszintesen vagy függőlegesen megnyúlik, hogy a nem natív felbontás is teljes képernyőn jelenjen meg. A megnyújtásra olyan interpolált felbontási technológiák segítségével kerül sor, melyek használata általános és széles körben elterjedt a síkképernyős készülékek esetében.

Funkciók

3 oldalú keskeny keret: Stílusos megjelenés, többmonitoros beállítás esetén pedig kisebb a távolság az egymás mellé helyezett képernyők között.

Teljesen ergonomikus állvány: Alacsony erőforrásigénye és kábelrendezési funkciója mellett rugalmas látószöget biztosít: a magassága 150 mm-nyire, a dőlésszöge –5 és 35 közötti fokban, illetve oldalirányba elforgatva 340 fokban állítható. Több monitor használata esetén a kétirányú elforgatással minimalizálható az egymás melletti keretek közötti távolság. A monitorház alja alacsonyabb elhelyezési igény esetén hozzáérhet az állvány talpához.

ErgoDesign jellemzők: Növeli a kezelő számára az ergonómiát a munkahelyi környezet javítása, a felhasználók egészségének védelme és a gazdaságosság érdekében. Az ergonomikus kialakítást szolgálja többek között a teljes mértékben tagolt állvány, a kép gyors és egyszerű beállítása érdekében 90/180/270 fokban elforgatható képernyőmenüs vezérlők, valamint az alacsonyabb kibocsátás is.

VESA szabványú rögzítőfelület: Alkalmazása révén a monitor bármely VESA szabványú rögzítőkarhoz vagy konzolhoz hozzáerősíthető.

Különböző jelinterfészek: Ez a modell többféle interfésszel rendelkezik. Részletesebb információkért lásd a 7. oldal.

Plug and Play: A Microsoft® Windows® operációs rendszereiben található funkciók lehetővé teszik a telepítést úgy, hogy a monitor közvetlenül a számítógépre küldi el a tulajdonságait (pl. a támogatott képernyőméretet és a felbontást), ezzel automatikusan elérve az optimális megjelenítési teljesítményt.

USB Hub 3.1 Gen.1: Az USB-elosztó rugalmasságot kölcsönöz a számítógép-vezérlésnek, hiszen megkönnyíti a hozzáférést az USB SuperSpeed adatátvitelhez, és lehetővé teszi az USB-kábelen keresztüli töltést. Részletesebb információkért lásd a 7. oldal.

Hardverkalibrálás: Szoftveres és színérzékelői támogatással állítja be a kívánt fényerőt, színeket és gammagörbét.

USB Monitor Control (USB monitorszabályozás): USB-kábel csatlakoztatásával lehetővé teszi az egyes elemek alkalmazásszoftver segítségével való beállítását.

Color Control Systems (Színkezelési rendszer): Lehetővé teszi a képernyőn megjelenő színek beállítását, így a monitor színpontossága számos szabványhoz hozzáigazítható.

Emberközelség- és környezetifény-érzékelők: A kisebb energiafogyasztás érdekében a felhasználó jelenléte és a környezeti fény állapota alapján vezérli a képernyő fényerejét.

Javított válaszadás (RESPONSE IMPROVE): Jobb válaszadás a szürkéből szürkébe történő váltáskor.

IPM-rendszer (Intelligent Power Manager – Intelligens energiakezelő): Olyan innovatív energiatakarékos megoldásokat kínál, melyeknek köszönhetően a monitor energiatakarékos üzemmódra vált, ha be van kapcsolva, de nincs használatban, így a mérsékelt energiafogyasztás révén csökkenti a károsanyag-kibocsátást és a monitor üzemeltetési költségeit.

ControlSync: Biztosítja akár öt MultiSync EA sorozatú kijelző vezérlési és beállítási szinkronizálását, valamint a ControlSync láncban lévő bármely monitor egyedi beállítását egyetlen főmonitorról (lásd a 11. oldal).

Egyéni beállítás (INDIVIDUAL ADJUST): A kijelölt főmonitor a képernyőmenüje segítségével hajthatja végre az egyes almonitorok beállítását. Ez a lehetőség a felhasználótól távol elhelyezkedő monitorok együttes beállításához hasznos.

Beállítások testreszabása (CUSTOMIZE SETTING): Az aktuális beállítások tárolását és a tárolt beállítások visszaállítását teszi lehetővé.

Low Blue Light (Csökkentett kék fény): A Low Blue Light funkció jelentős mértékben csökkenti a kék fényt, ezáltal kíméli a szemet (lásd a 16. oldal).

Vibrálásmentes: A szem terhelésének csökkentéséért a speciális háttérvilágítási rendszer csökkenti a vibrálást.

NaViSet Administrator 2 szoftver: Kibővített, intuitív grafikus kezelőfelületet kínál, amely lehetővé teszi az OSD-kijelzés értékeinek hálózati számítógéppel történő egyszerű beállítását.

Környezetre gyakorolt hatás (EA231WU): A monitor jellemző éves szén-dioxid-kibocsátása (nemzetközi átlagban) körülbelül 41,8 kg (amely a névleges teljesítmény x 8 óra/nap x 5 nap/hét x 45 hét/év x tápellátás és szén-dioxid-kibocsátás közötti átváltási tényező képlettel számítható). Az átváltási tényező az OECD 2008-as kiadványának a CO2-kibocsátásról szóló jelentésén alapul. A monitor gyártásakor körülbelül 51,4 kg szén-dioxid szabadult el.
Környezetre gyakorolt hatás (EA241F): A monitor jellemző éves szén-dioxid-kibocsátása (nemzetközi átlagban) körülbelül 42,7 kg (amely a névleges teljesítmény x 8 óra/nap x 5 nap/hét x 45 hét/év x tápellátás és szén-dioxid-kibocsátás közötti átváltási tényező képlettel számítható). Az átváltási tényező az OECD 2008-as kiadványának a CO2-kibocsátásról szóló jelentésén alapul. A monitor gyártásakor körülbelül 52,6 kg szén-dioxid szabadult el.
Megjegyzés: A gyártás és működés közben kibocsátott szén-dioxid mennyiségének kiszámítása a kizárólagosan az NEC által, saját monitoraihoz kifejlesztett speciális algoritmuson alapul, és még a nyomtatás idején is érvényes pontosságú. Az NEC fenntartja annak jogát, hogy frissítse a kibocsátott szén-dioxid-mennyiség értékeit.

Hibaelhárítás

Nincs kép

- Győződjön meg róla, hogy a jelkábel stabilan csatlakozik a monitorhoz és számítógéphez is.
- Győződjön meg róla, hogy a számítógép videokártyája teljesen be van nyomva a helyére.
- Ne használjon DisplayPort átalakító adaptert. Ez a készülék nem támogatott.
- Ellenőrizze, hogy mind a számítógép, mind a monitor főkapcsolója be van-e kapcsolva.
- A [POWER SAVE TIMER] (ENERGIATAKARÉKOS ÜZEMMÓD IDŐZÍTÉSE) funkció 2 óra energiatakarékos üzemelés után automatikusan kikapcsolja a monitort, ha a [POWER SAVE TIMER] (ENERGIATAKARÉKOS ÜZEMMÓD IDŐZÍTÉSE) funkció beállítása [ON] (BE). Érintse meg az [⏻] gombot.
- Győződjön meg róla, hogy a használt rendszerben lévő videokártyához egy fő támogatott időzítést választott ki. (A rendszer vagy a videokártya támogatott felbontásához és a beállítások módosításához tekintse meg a kézikönyvet).
- Ellenőrizze a monitor és a videokártya kompatibilitását, valamint nézzen utána a javasolt beállításoknak.
- Ellenőrizze, hogy a jelkábel-csatlakozó tűi nem hajlottak vagy sérültek-e.
- Ellenőrizze, hogy a csatlakoztatott készülék küld-e jelet a monitor felé.
- Ha az előlapi LED sötétkék színnel világít, akkor ellenőrizze az [OFF MODE SETTING] (KIKAPCSOLÁSI ÜZEMMÓD BEÁLLÍTÁSA) üzemmódot (lásd a 14. oldal) vagy az [HUMAN SENSING] (EMBERKÖZELSÉG-ÉRZÉKELŐ) opciót (lásd a 14. oldal).

A főkapcsoló nem reagál

- A monitor újraindításához húzza ki a tápkábelt a hálózati csatlakozóaljzatból.

Utánvilágítás

- Utánvilágításnak azt a jelenséget nevezzük, amikor a képernyőn az előző kép maradéka vagy „szellemképe” látható. Noha az LCD monitorok utánvilágítása – a CRT monitoroktól eltérően – nem tartós, az állandó képek hosszantartó megjelenítése kerülendő. Az utánvilágítás csökkentése érdekében kapcsolja ki a monitort annyi időre, amíg az előző kép látszott. Ha például egy kép egy órán keresztül volt a monitoron és annak szellemképe megmaradt, a kép törléséhez kapcsolja ki a monitort egy órára.

MEGJEGYZÉS: Mint a többi személyes használatú megjelenítőeszköz esetében, azokra az időszakokra, amelyeknek során a képernyőn nem folynak műveletek, az NEC DISPLAY SOLUTIONS rendszeres időközönként mozgó képernyővédő használatát javasolja, ha illetve ha nincs szükség rá, akkor a monitort ki kell kapcsolni.

Az „OUT OF RANGE” (TARTOMÁNYON KÍVÜL) üzenet jelenik meg (a képernyő üres vagy csak elmosódott képeket jelenít meg)

- Az „OUT OF RANGE” (TARTOMÁNYON KÍVÜL) képernyőüzenet jelenik meg egy elmosódott képen (képkockák hiányoznak): A jelidőzítés vagy a felbontás túl magasra van állítva. Módosítsa a beállításokat egy támogatott üzemmódra.
- Az „OUT OF RANGE” (TARTOMÁNYON KÍVÜL) képernyőüzenet jelenik meg egy üres képernyőn: A jelfrekvencia a tartományon kívül esik. Módosítsa a beállításokat egy támogatott üzemmódra.

A kép láthatóan instabil, életlen vagy hullámzik

- A jelkábelt szorosan a számítógéphez kell erősíteni.
- Húzza ki a DisplayPort-kábelt, és érintse meg a [MENU] gombot.
  Válassza a [DP LONG CABLE] (HOSSZÚ DP-KÁBEL) opciót, majd állítsa be a képernyőmenü értékeket a [<] vagy [>] gombokkal.
- A megjelenítés fókuszálásához és beállításához a képernyőmenü képbeállítási vezérlőjével növelje vagy csökkentse a [FINE] (FINOMBEÁLLÍTÁSOK) opciót.
  A megjelenítési üzemmód megváltozásakor szükség lehet a kép OSD képernyőmenün keresztül történő finombeállítására.
- Ellenőrizze a monitor és a videokártya kompatibilitását, valamint nézzen utána a javasolt jelidőzítési beállításoknak.
- Amennyiben a szöveg olvashatatlan, változtassa meg a videoüzemmódot nem-sorváltottra, és használjon 60 Hz-es képfrissítési frekvenciát.

A monitoron a LED nem világít (*sem kék, sem sárga szín nem látható*)

- A főkapcsoló legyen BE állásban, a hálózati kábel pedig csatlakoztatva.
- Növelje a [LED BRIGHTNESS] (LED FÉNYEREJE) beállítást.

A kép fényereje gyenge

- Ha a fényerő ingadozik, akkor ellenőrizze, hogy a [DV MODE] (DV-ÜZEMMÓD) [STANDARD] (NORMÁL) módra van-e állítva.
- Ellenőrizze, hogy az [ECO MODE] (ENERGIATAKARÉKOS ÜZEMMÓD) és az [AUTO BRIGHTNESS] (AUTOMATIKUS FÉNYERŐ) ki van-e kapcsolva.
- Ha a fényerő ingadozik, akkor ellenőrizze, hogy az [AUTO BRIGHTNESS] (AUTOMATIKUS FÉNYERŐ) funkció ki van-e kapcsolva.
- A jelkábelt szorosan kell csatlakoztatni.
- Az LCD fényerőcsökkenése hosszú időn keresztüli használat vagy szélsőségesen hideg környezeti feltételek miatt következhet be.
- HDMI-bemenet használata esetén módosítsa a [VIDEO LEVEL] (VIDEOSZINT) beállítást.

A megjelenített kép mérete nem megfelelő

- Használja az OSD vezérlőmenüket a Coarse (Durva) beállítás növelésére vagy csökkentésére.
- Győződjön meg róla, hogy a használt rendszerben lévő videokártyához egy fő támogatott időzítést választott ki.
  (A rendszer vagy a videokártya támogatott felbontásához és a beállítások módosításához tekintse meg a kézikönyvet).
- HDMI-bemenet használata esetén módosítsa az [OVER SCAN] (TÚLPÁSZTÁZÁS) beállítást.

Nincs kép

- Ha a képernyőn nincs kép, akkor kapcsolja ki, majd be az [⏻] gombot.
- Gondoskodjon róla, hogy a számítógép ne legyen energiatakarékos üzemmódban (érintse meg a billentyűzetet vagy az egeret).
- DisplayPort használata esetén egyes videokártyák kis felbontású üzemmódban a monitor ki- és bekapcsolásakor, illetve a hálózati kábel kihúzásakor/bedugásakor nem adnak kimeneti videojelet.
- HDMI-bemenet használata esetén módosítsa az [OVER SCAN] (TÚLPÁSZTÁZÁS) beállítást.
- Győződjön meg arról, hogy a [VIDEO DETECT] (VIDEOÉRZÉKELÉS) a [NONE] (NINCS) beállításra van állítva.

Nincs hang

- Győződjön meg róla, hogy a hangszórókábel megfelelően csatlakozik.
- Ellenőrizze, nem aktív-e a némítási funkció.
- Ellenőrizze a hangerőt a képernyőmenüben.
- Ha a bemeneti jel DisplayPort vagy HDMI, ügyeljen rá, hogy a [SOUND INPUT] (HANGBEMENET) a képernyőmenüben szintén [DISPLAYPORT] vagy [HDMI] legyen.

Időben változó fényerő

- Az [AUTO BRIGHTNESS] (AUTOMATIKUS FÉNYERŐ) beállítását módosítsa [OFF] (KI) értékre, majd ezután állítsa a [BRIGHTNESS] (FÉNYERŐ) értéket.
- A [DV MODE] (DV-ÜZEMMÓD) beállítását módosítsa [STANDARD] (NORMÁL) értékre, majd ezután állítsa a [BRIGHTNESS] (FÉNYERŐ) értéket.

MEGJEGYZÉS: Ha az [AUTO BRIGHTNES]S (AUTOMATIKUS FÉNYERŐ) beállítása [ON] (BE) értéken van, akkor a monitor a fényerőt automatikusan a környezetnek megfelelően állítja be.
A környezeti fényerő változásakor a monitor fényereje is változik.
Ha a [DV MODE] (DV-ÜZEMMÓD) beállítása [DYNAMIC] (DINAMIKUS), akkor a monitor automatikusan beállítja a [BRIGHTNESS] (FÉNYERŐ) értéket.

Az USB Hub nem működik

- Ellenőrizze, hogy az USB-kábel megfelelően csatlakozik-e. Olvassa el az USB eszköz Használati útmutatóját.
- Ellenőrizze, hogy a monitor USB-bemenete a számítógép USB-kimenetére csatlakozik-e. Azt is ellenőrizze, hogy a számítógép be van-e kapcsolva.

Az emberközelség-érzékelő nem működik

- Ellenőrizze, nincs-e valamilyen tárgy az emberközelség-érzékelő előtt.
- Győződjön meg róla, hogy a monitor előtt nincs infravörös sugárzást kibocsátó berendezés.

A ControlSync vezérlés nem működik

- Győződjön meg róla, hogy megfelelő a ControlSync kábel csatlakoztatása.
- Győződjön meg róla, hogy a ControlSync kábel nincs „hurok” kapcsolásban.
- A fő monitornak csak a ControlSync OUT (KIMENET) aljzata lehet csatlakoztatva.
- Kérjük, használja a mellékelt ControlSync kábeleket.
- A ControlSync kábellel legfeljebb öt almonitor használható.

A képernyőmenü elfordult

- Ellenőrizze az [OSD ROTATION] (KÉPERNYŐMENÜ ELFORGATÁSA) beállításait.

Emberközelség-érzékelés funkció

Az emberközelség-érzékelés funkció az emberi mozgás érzékelésén keresztül csökkenti az energiafelhasználást.

A [HUMAN SENSING] (EMBERKÖZELSÉG-ÉRZÉKELÉS) funkcióhoz a két alábbi beállítás adható meg:

MODE (ÜZEMMÓD)	AZ EMBERKÖZELSÉG-ÉRZÉKELÉS BEÁLLÍTÁSA	Senki sem tartózkodik a monitor előtt
LIGHT (KICSI)	1	FÉNYERŐ 0%
DEEP (NAGY)	2	Energiatakarékos üzemmód

Az emberközelség-érzékelés funkció működését bemutató ábra

A. Ha az érzékelő nem érzékel személyt a monitor előtt, akkor a monitor a [HUMAN SENSING] (EMBERKÖZELSÉG-ÉRZÉKELÉS) > [START TIME] (BEKAPCSOLÁSI IDŐ) beállításban megadott ideig marad aktív állapotban (lásd: 15. oldal).

B. A monitor megjelenít egy értesítő üzenetet, ha egy adott időn át nem érzékel embert.
Az értesítő képernyő a [SENSOR INFORMATION] (ÉRZÉKELŐINFORMÁCIÓ) beállításnál állítható be (lásd: 18. oldal).

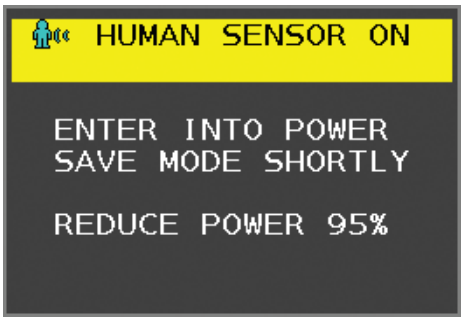

C. Ha a [HUMAN SENSING] (EMBERKÖZELSÉG-ÉRZÉKELÉS) beállítása [LIGHT] (KICSI), az értesítés megjelenítését követően a monitor képernyője fokozatosan elsötétül, amíg a fényerő 0%-ra nem csökken.
Ha a [HUMAN SENSING] (EMBERKÖZELSÉG-ÉRZÉKELÉS) beállítása [DEEP] (NAGY), a monitor energiatakarékos módra vált.

D. Amikor az érzékelő érzékeli, hogy egy személy visszatért, a monitor automatikusan visszavált energiatakarékos módból normál üzemmódba.

MEGJEGYZÉS: Ha a [HUMAN SENSING] (EMBERKÖZELSÉG-ÉRZÉKELÉS) beállítása [LIGHT] (KICSI), a monitor képernyője fokozatosan egyre világosabb lesz, amíg az eredeti fényerőt el nem éri.

E. A monitor visszatér normál módba.

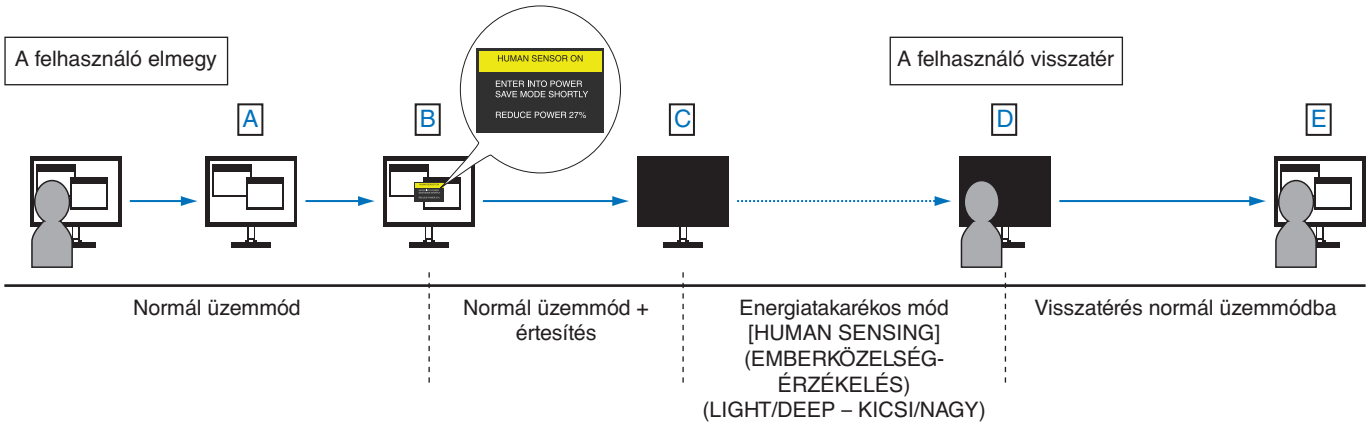

Az Auto Brightness (Automatikus fényerő) funkció használata

Beállítható, hogy az LCD képernyő fényereje a helyiségen belüli környezeti megvilágításhoz igazodva nőjön vagy csökkenjen. Ha a helyiség világos, a monitor fényereje ennek megfelelően nő. Ha a helyiségben csökken a fény, a monitor fényereje is csökken. A funkció célja, hogy a nézés élménye a fényviszonyok változásakor kellemesebb legyen a szem számára.

BEÁLLÍTÁS

Az alábbi eljárással válassza ki azt a fényerőtartományt, amelyet a monitor az [AUTO BRIGHTNESS] (AUTOMATIKUS FÉNYERŐ) funkció bekapcsolásakor használhat.

1. Állítsa be a szintet megvilágított helyiséghez. Ez az a maximális fényerőszint, amelyet a monitor a legnagyobb környezeti megvilágítás mellett elérhet. Ezt a paramétert a helyiség legvilágosabb állapotában állítsa be.

   Válassza az [ON] (BE) beállítást az [AUTO BRIGHTNESS] (AUTOMATIKUS FÉNYERŐ) menüben (**1. ábra**). Ezután az elülső gombokkal vigye fel a kurzort a [BRIGHTNESS] (FÉNYERŐ) menüpontra. Válassza ki a kívánt fényerőszintet (**2. ábra**).

1. ábra

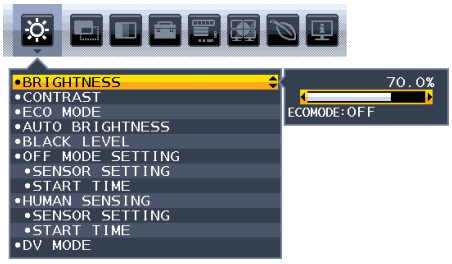

2. ábra

2. Állítsa be a szintet sötét helyiséghez. Ez az a minimális fényerőszint, amelyet a monitor legalacsonyabb környezeti megvilágítás mellett elérhet. Ennél a beállításnál a helyiség a lehető legsötétebb legyen.

   Ezután az elülső gombokkal vigye fel a kurzort a [BRIGHTNESS] (FÉNYERŐ) menüpontra. Válassza ki a kívánt fényerőszintet (**3. ábra**).

3. ábra

Bekapcsolt [AUTO BRIGHTNESS] (AUTOMATIKUS FÉNYERŐ) funkció esetén a képernyő fényereje a helyiség fényviszonyait követve automatikusan változik (**4. ábra**).

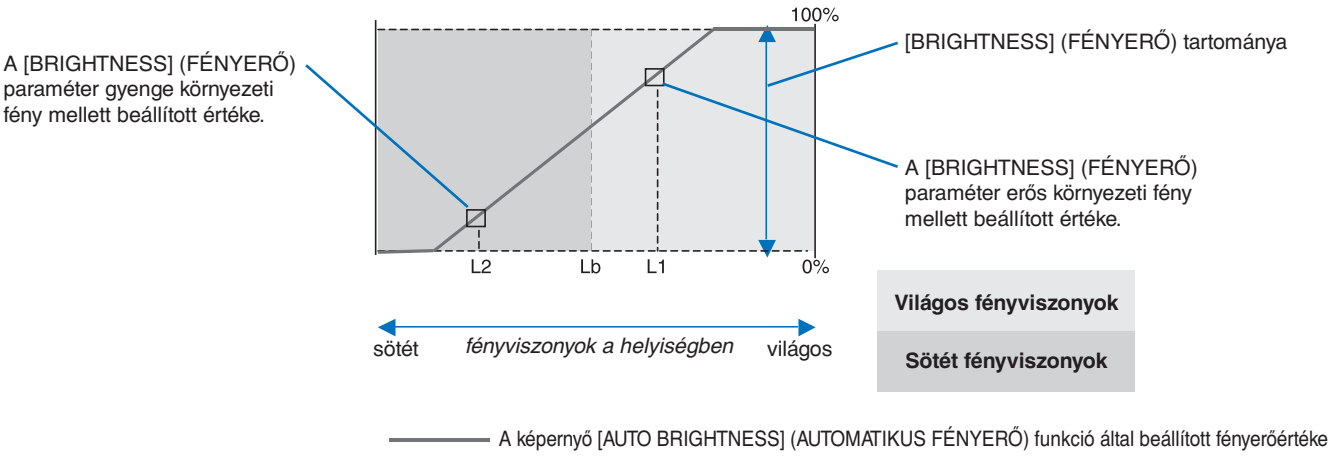

4. ábra

Lb: Az erős és gyenge megvilágítás közötti határ, gyárilag beállítva
L1: A monitor által használt [BRIGHTNESS] (FÉNYERŐ) szint erős környezeti fény mellett (L1>Lb)
L2: A monitor által használt [BRIGHTNESS] (FÉNYERŐ) szint gyenge környezeti fény mellett (L2<Lb)

Az L1 és az L2 a felhasználó által beállított, a környezeti fényviszonyok változását kompenzáló fényerőértékek.

A gyártó cég újrafeldolgozási és energiaügyi tájékoztatója

Az NEC DISPLAY SOLUTIONS határozottan elkötelezett a környezetvédelem mellett, és az újrahasznosítást a vállalat egyik fő prioritásának tekinti, amellyel csökkenti a környezet terhelését. Elkötelezettek vagyunk a környezetbarát termékek fejlesztése mellett, és mindig arra törekszünk, hogy elősegítsük olyan szervezetek legkorszerűbb független szabványainak kidolgozását és teljesítését, mint az ISO (Nemzetközi Szabványügyi Szervezet) és a TCO (svéd szakszervezeti szövetség).

Régi NEC termékének selejtezése

Az újrahasznosítás célja környezetvédelmi előnyök elérése, az alapanyagok újbóli felhasználása, feljavítása, helyreállítása vagy regenerálása útján. Kijelölt újrahasznosítási központok biztosítják, hogy a környezeti szempontból ártalmas elemeket megfelelően kezeljék, és biztonságosan ártalmatlanítsák. Termékeink legjobb újrahasznosítása érdekében **az NEC DISPLAY SOLUTIONS különféle újrahasznosítási eljárásokat kínál**, valamint az élettartamuk végére ért termékek környezeti szempontból megfelelő módú kezelésére vonatkozó tanácsokat.

A termékek ártalmatlanításával kapcsolatos valamennyi szükséges tájékoztatás és az újrahasznosító létesítményekről szóló országspecifikus információk megtalálhatók az alábbi webhelyeinken:

https://www.nec-display-solutions.com/greencompany/ (Európában),

https://www.nec-display.com (Japánban) és

https://www.necdisplay.com (az Egyesült Államokban).

Energiamegtakarítás

Ez a monitor speciális energiamegtakarítási lehetőséget nyújt. Amikor a kijelző energiagazdálkodási jelzése a monitorra érkezik, az energiatakarékos üzemmód aktiválódik. A monitor egyszeri energiatakarékos üzemmódba lép.

Üzemmód	Energiafogyasztás	LED színe
Maximális működés	46 W (EA231WU) 47 W (EA241F)	Kék
Normál működés	15 W alapértelmezett beállítás	Kék
Energiatakarékos üzemmód	0,31 W*	Sárga
Kikapcsolt (Off) üzemmód	0,29 W	Nem világít

*: gyári beállítások.

További információk a következő webhelyeken találhatók:

https://www.necdisplay.com/ (az Amerikai Egyesült Államokban)

https://www.nec-display-solutions.com/ (Európában)

https://www.nec-display.com/global/index.html (világszerte)

Energiatakarékossági információ:

Az ErP követelmény esetében:
Beállítás: Nincs
Energiafogyasztás: 0,5 W vagy kevesebb.
Az energiagazdálkodási funkció bekapcsolásához szükséges idő: Kb. 1 perc.

Az ErP (hálózati készenléti üzemmód) követelmény esetében:
Beállítás: Nincs
Energiafogyasztás: 0,5 W vagy kevesebb (1 port aktiválásakor) / 3,0 W (minden port aktiválásakor).
Az energiagazdálkodási funkció bekapcsolásához szükséges idő: Kb. 1 perc.

HEEB jelzés (az EU 2012/19/EU irányelve irányelve és annak módosításai)

A használt termék szemétbe dobása: Az Európai Unió országaiban

Az Európai Unióra egységesen vonatkozó jogszabály minden tagállamban előírja, hogy a (bal oldali) képen látható jelet viselő, elhasznált elektromos és elektronikus termékeket az általános háztartási hulladéktól elkülönítetten kell szemétbe dobni. Ez vonatkozik a monitorokra és az elektronikus tartozékokra, pl. jelkábelek és tápkábelek. Amikor Ön ilyen termékeket kíván leselejtezni, kérjük, kövesse helyi hatóságának útmutatását, vagy kérdezze meg azt az üzletet, ahol a terméket vásárolta, illetve, amennyiben alkalmazható, kövesse a vonatkozó előírásokat vagy járjon el az esetleges szerződésben foglaltak szerint. Előfordulhat, hogy az elektromos és elektronikus készülékeken található jelölés csak az Európai Unió jelenlegi tagállamaira vonatkozik.

Az Európai Unión kívül

Ha használt elektromos és elektronikus termékeket az Európai Unió területén kívül kíván szemétbe dobni, lépjen kapcsolatba a helyi hatóságokkal és kérdezze meg a kidobás megfelelő módját.