SHARP

ΕΓΧΕΙΡΙΔΙΟ ΛΕΙΤΟΥΡΓΙΑΣ

ΟΘΟΝΗ LCD

MultiSync®

E224F

E244F

ΜΟΝΤΕΛΟ: DD-E224F/DD-E224FW, DD-E244F/DD-E244FW

HDMI™

Οι κανονισμοί για αυτή την οθόνη ισχύουν για ένα από τα ονόματα μοντέλων που αναφέρονται παραπάνω.

Βρείτε το όνομα του μοντέλου σας στην πινακίδα στην πίσω πλευρά της οθόνης.

Πίνακας περιεχομένων

ΑΓΑΠΗΤΕ ΠΕΛΑΤΗ **2**
Σημαντικές πληροφορίες **3**
Πιστοποίηση TCO 4
Προφυλάξεις ασφαλείας και συντήρηση 5
Προτεινόμενη χρήση και συντήρηση 10
Άδεια χρήσης εμπορικού σήματος και λογισμικού 11
Παρεχόμενα εξαρτήματα **11**
Εγκατάσταση **12**
Όνομα εξαρτημάτων και Σύνδεση περιφερειακού εξοπλισμού **14**
Σύνδεση του καλωδίου τροφοδοσίας **18**
Χρήση της θήκης του καλωδίου **19**
Ενεργοποίηση/απενεργοποίηση λειτουργίας **20**
Ενεργοποίηση/απενεργοποίηση λειτουργίας 20
Στοιχεία μενού **21**
Εμφάνιση της οθόνης μενού 21
Λεπτομέρειες στοιχείου μενού 22
Αντιμετώπιση προβλημάτων **25**
Ζητήματα σήματος εικόνας οθόνης και βίντεο 25
Θέματα υλικού 26
Προδιαγραφές **27**
Συμβατός χρονισμός σήματος 27
Προδιαγραφές προϊόντος 28
Προφυλάξεις τοποθέτησης **30**
Πληροφορίες ανακύκλωσης και ενέργειας του κατασκευαστή **32**
Εξοικονόμηση ενέργειας 32
Επεξήγηση προσθήκης στον κανονισμό EcoDesign 32

ΑΓΑΠΗΤΕ ΠΕΛΑΤΗ

Σας ευχαριστούμε που αγοράσατε αυτό το προϊόν. Για να διασφαλίσετε την ασφάλεια και τα πολλά χρόνια απρόσκοπτης λειτουργίας του προϊόντος σας, διαβάστε το «Προφυλάξεις ασφαλείας και συντήρηση» προσεκτικά πριν χρησιμοποιήσετε αυτό το προϊόν.

ΣΗΜΕΙΩΣΗ:

Η εγγύηση του προϊόντος δεν καλύπτει ζημιές που προκλήθηκαν λόγω εσφαλμένης τοποθέτησης. Αν δεν τηρήσετε αυτές τις συστάσεις, υπάρχει περίπτωση ακύρωσης της εγγύησής σας.

Σημαντικές πληροφορίες

Για διατήρηση της συμμόρφωσης με τους κανονισμούς για την ηλεκτρομαγνητική συμβατότητα (EMC), πρέπει να χρησιμοποιήσετε θωρακισμένα καλώδια για τη σύνδεση στους εξής ακροδέκτες: HDMI IN και DisplayPort IN. Χρησιμοποιήστε θωρακισμένα καλώδια με πυρήνα φερρίτη για τη σύνδεση στους εξής ακροδέκτες: VGA IN.

ΠΡΟΕΙΔΟΠΟΙΗΣΗ:
Μια συσκευή με κατασκευή ΚΑΤΗΓΟΡΙΑΣ I πρέπει να συνδέεται σε πρίζα του ΗΛΕΚΤΡΙΚΟΥ ΔΙΚΤΥΟΥ με προστατευτική γείωση.

Πληροφορίες για την απόρριψη του συγκεκριμένου εξοπλισμού

ΑΝ ΘΕΛΕΤΕ ΝΑ ΑΠΟΡΡΙΨΕΤΕ ΤΟΝ ΣΥΓΚΕΚΡΙΜΕΝΟ ΕΞΟΠΛΙΣΜΟ, ΜΗΝ ΧΡΗΣΙΜΟΠΟΙΕΙΤΕ ΚΑΝΟΝΙΚΟΥΣ ΣΚΟΥΠΙΔΟΤΕΝΕΚΕΔΕΣ, ΚΑΙ ΜΗΝ ΤΟΝ/ΙΣ ΡΙΞΕΤΕ ΣΕ ΦΩΤΙΑ!

Χρησιμοποιημένος ηλεκτρικός και ηλεκτρονικός εξοπλισμένος θα πρέπει να συλλέγεται και να γίνεται διαχείρισή του ΞΕΧΩΡΙΣΤΑ, βάση των τοπικών κανονισμών.

Η ξεχωριστή συλλογή προωθεί οικολογική διαχείριση, ανακύκλωση των υλικών και ελαχιστοποίηση των απορριπτόμενων υλικών. Τυχόν ΛΑΝΘΑΣΜΕΝΗ ΑΠΟΡΡΙΨΗ μπορεί να είναι επιβλαβής για την ανθρώπινη υγεία και το περιβάλλον, λόγω ορισμένων ουσιών! Μεταφέρετε τον ΧΡΗΣΙΜΟΠΟΙΗΜΕΝΟ ΕΞΟΠΛΙΣΜΟ σε τοπική, συνήθως δημοτική, εγκατάσταση συλλογής, όπου είναι διαθέσιμες τέτοιες.

Αν έχετε αμφιβολίες για την διαδικασία απόρριψης, επικοινωνήστε με τις αρχές ή τον αντιπρόσωπο και ρωτήστε για την ορθή διαδικασία απόρριψης.

ΜΟΝΟ ΓΙΑ ΧΡΗΣΤΕΣ ΣΤΗΝ ΕΥΡΩΠΑΪΚΗ ΕΝΩΣΗ, ΚΑΘΩΣ ΚΑΙ ΟΡΙΣΜΕΝΕΣ ΕΠΙΠΛΕΟΝ ΧΩΡΕΣ, ΟΠΩΣ ΓΙΑ ΠΑΡΑΔΕΙΓΜΑ ΤΗΝ ΝΟΡΒΗΓΙΑ ΚΑΙ ΤΗΝ ΕΛΒΕΤΙΑ. Η συμμετοχή σας σε ξεχωριστή συλλογή απαιτείται από τον νόμο.

Το σύμβολο που απεικονίζεται παραπάνω εμφανίζεται σε ηλεκτρικό και ηλεκτρονικό εξοπλισμό (ή την συσκευασία τους) για να υπενθυμίζει στους χρήστες το συγκεκριμένο.

Οι ΟΙΚΙΑΚΟΙ ΧΡΗΣΤΕΣ παρακαλούνται όπως χρησιμοποιούν υφιστάμενες εγκαταστάσεις επιστροφής του χρησιμοποιημένου εξοπλισμού. Η επιστροφή είναι δωρεάν.

Αν ο εξοπλισμός χρησιμοποιήθηκε για ΕΠΑΓΓΕΛΜΑΤΙΚΟΥΣ ΣΚΟΠΟΥΣ, παρακαλούμε επικοινωνήστε με τον αντιπρόσωπο της SHARP με τον οποίο συνεργαστήκατε, και ο οποίος θα σας πληροφορήσει σχετικά με την διαδικασία επιστροφής.

Πιθανόν να χρεωθείτε με το κόστος που προκύπτει από την διαδικασία επιστροφής. Μικρού μεγέθους εξοπλισμός (και μικρές ποσότητες) πιθανόν να επιστραφεί στην τοπική εγκατάσταση συλλογής. Για την Ισπανία: Παρακαλώ επικοινωνήστε με το προσδιορισμένο σύστημα συλλογής ή την τοπική αρχή επιστροφής των χρησιμοποιημένων προϊόντων σας.

Πιστοποίηση TCO

Πιστοποίηση TCO — μια πιστοποίηση βιωσιμότητας από τρίτη εταιρεία για προϊόντα IT

Η πιστοποίηση TCO είναι μια πιστοποίηση παγκόσμιου επιπέδου για προϊόντα IT, διαθέσιμη για υπολογιστές, κινητές συσκευές, προϊόντα οθονών και προϊόντα κέντρων δεδομένων. Τα κριτήρια καλύπτουν τόσο την κοινωνική όσο και την περιβαλλοντική βιωσιμότητα και επιτρέπουν την υλοποίηση κυκλικών λύσεων. Η συμμόρφωση με τα κριτήρια επαληθεύεται ανεξάρτητα. Η πιστοποίηση TCO είναι μια πιστοποίηση από τρίτη εταιρεία, σε συμμόρφωση με το ISO 14024.

Για να δείτε τον κατάλογο με τις οθόνες μας με πιστοποίηση TCO και την πιστοποίηση TCO τους (μόνο στα Αγγλικά), επισκεφθείτε την ιστοσελίδα μας στη διεύθυνση:

https://www.sharp-nec-displays.com/global/about/legal_regulation/TCO_mn/index.html

ΣΗΜΕΙΩΣΗ:
(1) Αυτό το προϊόν μπορεί να επισκευαστεί μόνο στη χώρα από την οποία αγοράστηκε.
(2) Δεν επιτρέπεται η ανατύπωση του περιεχομένου του παρόντος ΕΓΧΕΙΡΙΔΙΟΥ ΛΕΙΤΟΥΡΓΙΑΣ εν όλω ή εν μέρει χωρίς άδεια.
(3) Το περιεχόμενο του παρόντος ΕΓΧΕΙΡΙΔΙΟΥ ΛΕΙΤΟΥΡΓΙΑΣ μπορεί να αλλάξει χωρίς προειδοποίηση.
(4) Κατά την εκπόνηση του παρόντος ΕΓΧΕΙΡΙΔΙΟΥ ΛΕΙΤΟΥΡΓΙΑΣ δόθηκε μεγάλη προσοχή. Ωστόσο, εάν παρατηρήσετε τυχόν αμφισβητήσιμα σημεία, λάθη ή παραλείψεις, επικοινωνήστε μαζί μας.
(5) Η εικόνα που εμφανίζεται στο παρόν ΕΓΧΕΙΡΙΔΙΟ ΛΕΙΤΟΥΡΓΙΑΣ είναι μόνο ενδεικτική. Εάν υπάρχει ασυμφωνία μεταξύ της εικόνας και του πραγματικού προϊόντος, θα ισχύει το πραγματικό προϊόν.
(6) Κατά παρέκκλιση των άρθρων (4) και (5), δεν ευθυνόμαστε για τυχόν αιτήματα αποζημίωσης λόγω απώλειας κέρδους ή λόγω άλλων αιτιών που δεν θεωρείται ότι απορρέουν από τη χρήση της συσκευής.
(7) Αυτό το εγχειρίδιο παρέχεται από κοινού σε όλες τις γεωγραφικές περιοχές, για αυτό και ίσως να περιέχει περιγραφές που δεν ισχύουν για άλλες χώρες.
(8) Η γλώσσα του μενού OSD που χρησιμοποιείται στο παρόν εγχειρίδιο είναι τα Αγγλικά ως παράδειγμα.

Προφυλάξεις ασφαλείας και συντήρηση

ΓΙΑ ΒΕΛΤΙΣΤΗ ΑΠΟΔΟΣΗ, ΛΑΒΕΤΕ ΥΠΟΨΗ ΤΟ ΕΞΗΣ,
ΟΤΑΝ ΠΡΑΓΜΑΤΟΠΟΙΕΙΤΕ ΕΓΚΑΤΑΣΤΑΣΗ
ΚΑΙ ΧΡΗΣΙΜΟΠΟΙΕΙΤΕ ΤΗΝ ΟΘΟΝΗ LCD:

Σχετικά με τα σύμβολα

Για να εξασφαλιστεί η ασφαλής και ορθή χρήση του προϊόντος, αυτό το εγχειρίδιο χρησιμοποιεί έναν αριθμό συμβόλων για την πρόληψη τραυματισμού σε εσάς και τρίτους, καθώς και την πρόληψη υλικών ζημιών. Παρακάτω περιγράφονται τα σύμβολα και οι σημασίες τους. Φροντίστε να τα κατανοήσετε πολύ καλά πριν διαβάσετε αυτό το εγχειρίδιο.

ΠΡΟΕΙΔΟΠΟΙΗΣΗ	Αν δεν τηρηθεί αυτό το σύμβολο και γίνει εσφαλμένος χειρισμός του προϊόντος, αυτό μπορεί να οδηγήσει σε ατυχήματα με συνέπεια σοβαρό τραυματισμό ή και θάνατο.
ΠΡΟΣΟΧΗ	Αν δεν τηρηθεί αυτό το σύμβολο και γίνει εσφαλμένος χειρισμός του προϊόντος, αυτό μπορεί να οδηγήσει σε τραυματισμό σε υλικές βλάβες σε πλησίον περιουσιακά στοιχεία.

Παραδείγματα συμβόλων

	Αυτό το σύμβολο επισημαίνει μια προειδοποίηση ή μια ένδειξη προσοχής.
	Αυτό το σύμβολο επισημαίνει μια απαγορευμένη ενέργεια.
	Αυτό το σύμβολο επισημαίνει μια υποχρεωτική ενέργεια.

ΠΡΟΕΙΔΟΠΟΙΗΣΗ	
ΑΠΟΣΥΝΔΕΣΤΕ ΤΟ ΚΑΛΩΔΙΟ ΡΕΥΜΑΤΟΣ	Αποσυνδέστε το καλώδιο τροφοδοσίας αν το προϊόν δεν λειτουργεί σωστά. Αν το προϊόν εκπέμπει καπνούς ή παράξενες οσμές ή ήχους ή αν έχει πέσει ή έχει σπάσει το περίβλημά του, απενεργοποιήστε το προϊόν και, στη συνέχεια, αποσυνδέστε το καλώδιο τροφοδοσίας από την πρίζα ηλεκτρικού. Για εργασίες επισκευής, επικοινωνήστε με την αντιπροσωπεία. Ποτέ μην προσπαθείτε να επισκευάσετε το προϊόν μόνοι σας. Κάτι τέτοιο είναι επικίνδυνο.
ΜΗΝ ΤΡΟΠΟΠΟΙΕΙΤΕ	Μην ανοίγετε και μην αφαιρείτε το περίβλημα του προϊόντος. Μην αποσυναρμολογείτε το προϊόν. Στο εσωτερικό του προϊόντος υπάρχουν σημεία με υψηλή ηλεκτρική τάση. Αν ανοίξετε ή αφαιρέσετε τα καλύμματα του προϊόντος και τροποποιήσετε το προϊόν, μπορεί να εκτεθείτε σε κίνδυνο ηλεκτροπληξίας, πυρκαγιάς ή σε άλλους κινδύνους. Για κάθε εργασία σέρβις, απευθυνθείτε στο ειδικευμένο προσωπικό του σέρβις.
ΑΠΑΓΟΡΕΥΣΗ	Μην χρησιμοποιείτε το προϊόν εάν έχει δομικές ζημιές ή εάν η βάση του έχει ραγίσει ή ξεφλουδίσει. Αν παρατηρήσετε οποιαδήποτε δομική ζημιά, όπως ρωγμές ή ασυνήθιστες ταλαντεύσεις, συμβουλευθείτε ειδικευμένο προσωπικό του σέρβις. Αν το προϊόν χρησιμοποιηθεί σε αυτή την κατάσταση, ενδέχεται να πέσει ή να προκαλέσει τραυματισμό.

ΠΡΟΕΙΔΟΠΟΙΗΣΗ	
Χειρισμός του καλωδίου τροφοδοσίας.	
ΑΠΑΓΟΡΕΥΣΗ	Μην φθείρετε και μην τροποποιείτε το καλώδιο. • Μην τοποθετείτε βαριά αντικείμενα επάνω στο καλώδιο. • Μην αφήνετε το βάρος του προϊόντος να ακουμπάει στο καλώδιο. • Μην καλύπτετε το καλώδιο με μοκέτες, χαλιά κ.λπ. • Μην κάμπτετε, συστρέφετε ή τραβάτε το καλώδιο με υπερβολική δύναμη. • Μην εφαρμόζετε θερμότητα στο καλώδιο. Χειρίζεστε το καλώδιο τροφοδοσίας προσεκτικά. Αν φθαρεί το καλώδιο θα μπορούσε να προκληθεί πυρκαγιά ή ηλεκτροπληξία. Αν το καλώδιο έχει φθαρεί (εκτεθειμένα σύρματα πυρήνα, κομμένα σύρματα κλπ), θέστε το προϊόν εκτός λειτουργίας και ύστερα αποσυνδέστε το καλώδιο ρεύματος από την ηλεκτρική πρίζα. Ζητήστε από την αντιπροσωπεία να σας το αντικαταστήσει.
ΜΗΝ ΑΓΓΙΖΕΤΕ	Μην αγγίζετε το βύσμα τροφοδοσίας αν ακούσετε κεραυνούς. Κάτι τέτοιο θα μπορούσε να προκαλέσει ηλεκτροπληξία.
ΜΗΝ ΑΓΓΙΖΕΤΕ ΜΕ ΒΡΕΓΜΕΝΑ ΧΕΡΙΑ	Μην συνδέετε και μην αποσυνδέετε το καλώδιο τροφοδοσίας με βρεγμένα χέρια. Έτσι ίσως προκληθεί ηλεκτροπληξία.
ΦΡΟΝΤΙΣΤΕ ΝΑ ΚΑΝΕΤΕ	Χρησιμοποιήστε το καλώδιο τροφοδοσίας που παρέχεται με αυτό το προϊόν σύμφωνα με τον πίνακα καλωδίων τροφοδοσίας. Μην υπερβαίνετε την καθορισμένη τάση παροχής ηλεκτρικού ρεύματος του προϊόντος όπου εγκαθίσταται. Κάτι τέτοιο θα μπορούσε να προκαλέσει πυρκαγιά ή ηλεκτροπληξία. Ανατρέξτε στις πληροφορίες τάσης παροχής ηλεκτρικού ρεύματος στις προδιαγραφές. Αν το προϊόν δεν συνοδεύεται από καλώδιο τροφοδοσίας, επικοινωνήστε μαζί μας. Για κάθε άλλη περίπτωση, χρησιμοποιείτε το καλώδιο τροφοδοσίας με τύπο βύσματος που ταιριάζει στην πρίζα ηλεκτρικού στο σημείο όπου θα εγκατασταθεί το προϊόν. Το συμβατό καλώδιο τροφοδοσίας αντιστοιχεί στην τάση εναλλασσόμενου ρεύματος της πρίζας ηλεκτρικού και έχει εγκριθεί από και συμμορφώνεται με τα πρότυπα ασφαλείας στη χώρα αγοράς.
ΠΡΕΠΕΙ ΝΑ ΓΕΙΩΝΕΤΑΙ	Ο συγκεκριμένος εξοπλισμός έχει σχεδιαστεί για χρήση όταν το καλώδιο τροφοδοσίας είναι συνδεδεμένο με γείωση. Αν το καλώδιο τροφοδοσίας δεν είναι συνδεδεμένο με τη γείωση μπορεί να προκληθεί ηλεκτροπληξία. Βεβαιωθείτε ότι το καλώδιο τροφοδοσίας είναι απευθείας συνδεδεμένο στην επιτοίχια πρίζα και σωστά γειωμένο. Μη χρησιμοποιήσετε προσαρμογέα μετατροπέα βύσματος 2 ακίδων.
ΦΡΟΝΤΙΣΤΕ ΝΑ ΚΑΝΕΤΕ	Εγκαταστήστε το προϊόν σύμφωνα με τις πληροφορίες που ακολουθούν. Όταν μεταφέρετε, μετακινείτε ή εγκαθιστάτε το προϊόν, χρησιμοποιήστε όσα άτομα χρειάζεται ώστε να μπορούν να σηκώσουν το προϊόν, χωρίς να προκληθεί τραυματισμός σε άτομα ή βλάβη στο προϊόν. Ανατρέξτε στις οδηγίες που συνοδεύουν τον προαιρετικό εξοπλισμό στερέωσης για λεπτομερείς πληροφορίες σχετικά με την προσάρτηση ή τη στερέωση. Μην καλύπτετε τους αεραγωγούς του προϊόντος. Η ακατάλληλη εγκατάσταση του προϊόντος μπορεί να προκαλέσει ζημιά στο προϊόν, ηλεκτροπληξία ή πυρκαγιά. Μην εγκαθιστάτε το προϊόν σε σημεία όπως τα παρακάτω: • Στενοί χώροι και ανεπαρκώς αεριζόμενοι χώροι. • Κοντά σε σώμα καλοριφέρ, άλλες πηγές θερμότητας ή σε απευθείας ηλιακό φως. • Χώροι που δέχονται συνεχείς κραδασμούς. • Χώροι με υψηλή υγρασία, σκόνη ή όπου υπάρχουν λάδια. • Ένα περιβάλλον όπου υπάρχουν διαβρωτικά αέρια (διοξείδιο του θείου, υδρόθειο, διοξείδιο του αζώτου, χλώριο, αμμωνία, όζον κ.λπ.). • Υπαίθριοι χώροι. • Περιβάλλοντα με υψηλή θερμοκρασία, στα οποία η υγρασία εναλλάσσεται ταχύτατα και υπάρχει πιθανότητα συμπύκνωσης υγρασίας. Μην τοποθετείτε το προϊόν σε οποιαδήποτε διαμόρφωση ή θέση που δεν περιγράφεται στο ΕΓΧΕΙΡΙΔΙΟ ΛΕΙΤΟΥΡΓΙΑΣ. Ελέγξτε τις προδιαγραφές του προϊόντος για το διαθέσιμο εύρος κλίσης κατά την εγκατάσταση του προϊόντος.

ΠΡΟΕΙΔΟΠΟΙΗΣΗ	
ΦΡΟΝΤΙΣΤΕ ΝΑ ΚΑΝΕΤΕ	Προστατέψτε το προϊόν για περίπτωση ανατροπής και πτώσης σε περίπτωση σεισμού ή άλλων δονήσεων. Για να μην προκληθεί τραυματισμός σε ανθρώπους ή βλάβη στο προϊόν λόγω πτώσης σε περίπτωση σεισμού ή άλλων δονήσεων, βεβαιωθείτε ότι το έχετε εγκαταστήσει σε σταθερό σημείο και ότι έχετε λάβει τα απαραίτητα μέτρα για να αποφύγετε την πτώση του. Τα μέτρα πρόληψης πτώσης και ανατροπής προορίζονται για μείωση του κινδύνου τραυματισμού, ωστόσο ίσως να μην είναι εγγυημένη η αποτελεσματικότητά τους σε όλες τις περιπτώσεις σεισμών. • Το προϊόν πρέπει να τοποθετηθεί σε εγκεκριμένο εύκαμπτο βραχίονα (π.χ. σήμα TUEV GS) ή βάση που υποστηρίζει το βάρος του προϊόντος, ώστε να αποφευχθούν ζημιές και τραυματισμοί που μπορεί να προκληθούν από την ανατροπή ή την πτώση του προϊόντος. • Χρησιμοποιείτε μόνο τις βίδες που αφαιρέθηκαν από τη βάση του προϊόντος ή τις καθορισμένες βίδες για να αποφύγετε ζημιά στο προϊόν ή τη βάση. • Σφίξτε όλες τις βίδες (Συνιστώμενη δύναμη στερέωσης: 98 - 137 N•cm) κατά την εγκατάσταση του προϊόντος σε εύκαμπτο βραχίονα ή βάση. Μια μη σφιγμένη βίδα μπορεί να οδηγήσει σε πτώση του προϊόντος, προκαλώντας ζημιά στο προϊόν ή τραυματισμό. • Η στερέωση του εύκαμπτου βραχίονα πρέπει να γίνεται από δύο ή περισσότερα άτομα, εάν το προϊόν δεν μπορεί να τοποθετηθεί με την πρόσοψη προς τα κάτω σε επίπεδη επιφάνεια για την εγκατάσταση. Κίνδυνος σταθερότητας. Το προϊόν μπορεί να πέσει και να προκαλέσει σοβαρό τραυματισμό ή θάνατο. Για να αποτραπεί τυχόν τραυματισμός, το προϊόν πρέπει να είναι στερεωμένο με ασφάλεια στο δάπεδο/στον τοίχο, σύμφωνα με τις οδηγίες εγκατάστασης. Πολλοί τραυματισμοί, ιδίως σε παιδιά, μπορούν να αποφευχθούν με τη λήψη απλών προφυλάξεων: • ΠΑΝΤΑ να χρησιμοποιείτε βάσεις ή μεθόδους εγκατάστασης που συνιστώνται από τον κατασκευαστή του σετ προϊόντος. • ΠΑΝΤΑ να χρησιμοποιείτε έπιπλα που μπορούν να υποστηρίξουν το προϊόν με ασφάλεια. • ΠΑΝΤΑ να εξασφαλίζεται ότι το προϊόν δεν προεξέχει από τα άκρα του επίπλου που το υποστηρίζει. • ΠΑΝΤΑ να ενημερώνετε τα παιδιά σχετικά με τους κινδύνους που ελλοχεύουν σε περίπτωση που ανεβούν στο έπιπλο για να φτάσουν το προϊόν ή τα στοιχεία ελέγχου του. • ΠΑΝΤΑ να δρομολογείτε τα καλώδια που είναι συνδεδεμένα στο προϊόν έτσι ώστε να μην είναι δυνατό να σκοντάψει κάποιος επάνω τους, να τα τραβήξει ή να τα πιάσει για να στηριχτεί. • ΠΟΤΕ μην τοποθετείτε ένα προϊόν σε ασταθή τοποθεσία. • ΠΟΤΕ τοποθετείτε το προϊόν επάνω σε ψηλά έπιπλα (π.χ., ντουλάπια ή βιβλιοθήκες) χωρίς να έχετε στερεώσει το έπιπλο και να έχετε τοποθετήσει το προϊόν σε κατάλληλη βάση στήριξης. • ΠΟΤΕ μην τοποθετείτε το προϊόν επάνω σε ύφασμα ή άλλα υλικά που μπορεί να παρεμβάλλονται μεταξύ του προϊόντος και του επίπλου στήριξης. • ΠΟΤΕ μην τοποθετείτε επάνω στο προϊόν ή στο έπιπλο στο οποίο στηρίζεται το προϊόν αντικείμενα που μπορεί να δελεάσουν μικρά παιδιά να σκαρφαλώσουν, όπως παιχνίδια και τηλεχειριστήρια. • Χρησιμοποιείτε ΠΑΝΤΑ αξεσουάρ στερέωσης στον τοίχο όταν εγκαθιστάτε το προϊόν σε υψηλή θέση. ΠΟΤΕ μην τοποθετείτε το προϊόν σε βάση οθόνης όταν εγκαθιστάτε το προϊόν σε υψηλή θέση. Αν το υπάρχον προϊόν πρόκειται να διατηρηθεί και να μεταφερθεί σε άλλη θέση, θα πρέπει να προσέξετε τα ίδια σημεία όπως παραπάνω.
ΑΠΑΓΟΡΕΥΣΗ	Μην τοποθετείτε το προϊόν επάνω σε κεκλιμένη ή ασταθή βάση μεταφοράς, βάση στήριξης ή τραπέζι. Αν το κάνετε αυτό, το προϊόν μπορεί να πέσει ή να ανατραπεί και να προκαλέσει τραυματισμό.
ΑΠΑΓΟΡΕΥΣΗ	Μην εισάγετε αντικείμενα οποιουδήποτε είδους μέσα στις σχισμές του περιβλήματος. Έτσι μπορεί να προκληθεί ηλεκτροπληξία, πυρκαγιά ή βλάβη στο προϊόν. Φυλάτε τα αντικείμενα μακριά από μικρά παιδιά και μωρά. Αν εισέλθουν αντικείμενα μέσα στη σχισμή του περιβλήματος, διακόψτε την παροχή τροφοδοσίας στο προϊόν και, στη συνέχεια, αποσυνδέστε το καλώδιο τροφοδοσίας από την πρίζα ηλεκτρικού. Για εργασίες επισκευής, επικοινωνήστε με την αντιπροσωπεία.
ΜΗ ΒΡΕΧΕΤΕ	Μην χύνετε υγρά μέσα στο περίβλημα και μην χρησιμοποιείτε το προϊόν κοντά σε νερό. Κλείστε αμέσως τον διακόπτη λειτουργίας, αποσυνδέστε το προϊόν από την πρίζα του τοίχου και, στη συνέχεια, αναθέστε την επισκευή σε ειδικευμένο προσωπικό σέρβις. Έτσι ίσως προκληθεί ηλεκτροπληξία ή να ξεκινήσει πυρκαγιά. Μην εγκαθιστάτε το προϊόν κάτω από εξοπλισμό που αποβάλλει νερό, όπως τα κλιματιστικά.

ΠΡΟΕΙΔΟΠΟΙΗΣΗ	
ΑΠΑΓΟΡΕΥΣΗ	Μην χρησιμοποιείτε σπρέι εύφλεκτων αερίων για να απομακρύνετε τη σκόνη κατά τον καθαρισμό του προϊόντος. Έτσι μπορεί να προκληθεί πυρκαγιά.
ΑΠΑΓΟΡΕΥΣΗ	Η χρήση της οθόνης δεν πρέπει να συνοδεύεται από θανάσιμους κινδύνους ή από κινδύνους που θα μπορούσαν να επιφέρουν άμεσα θάνατο, τραυματισμό ή σοβαρές υλικές ζημιές ή άλλες απώλειες, στις οποίες περιλαμβάνονται ο έλεγχος πυρηνικής αντίδρασης σε πυρηνική εγκατάσταση, η βλάβη σε ιατρικό σύστημα για την υποστήριξη της ζωής και ο έλεγχος εκτόξευσης πυραύλων σε οπλικό σύστημα.

ΠΡΟΣΟΧΗ	
Χειρισμός του καλωδίου τροφοδοσίας.	
ΦΡΟΝΤΙΣΤΕ ΝΑ ΚΑΝΕΤΕ	Η οθόνη πρέπει να εγκαθίσταται κοντά σε πρίζα ρεύματος με εύκολη πρόσβαση.
ΦΡΟΝΤΙΣΤΕ ΝΑ ΚΑΝΕΤΕ	Όταν συνδέετε το καλώδιο τροφοδοσίας στον σύνδεσμο εισόδου AC του προϊόντος, προσέξτε ώστε το βύσμα να τοποθετείται εντελώς μέσα και να είναι ασφαλές. Η ατελής σύνδεση του καλωδίου τροφοδοσίας μπορεί να προκαλέσει υπερθέρμανση του βύσματος. Επιτρέπει τη σκόνη να εισέλθει στη σύνδεση του βύσματος, γεγονός που μπορεί να προκαλέσει πυρκαγιά. Η επαφή των ακίδων ενός μερικώς τοποθετημένου βύσματος μπορεί να οδηγήσει σε ηλεκτροπληξία.
ΦΡΟΝΤΙΣΤΕ ΝΑ ΚΑΝΕΤΕ	Ο χειρισμός του καλωδίου τροφοδοσίας πρέπει να γίνεται τηρώντας τα παρακάτω, για να αποφύγετε πυρκαγιά ή ηλεκτροπληξία. • Όταν συνδέετε ή αποσυνδέετε το καλώδιο τροφοδοσίας, τραβάτε το καλώδιο τροφοδοσίας κρατώντας το από το βύσμα του. • Αποσυνδέετε το καλώδιο τροφοδοσίας από την πρίζα πριν καθαρίσετε το προϊόν ή όταν δεν σκοπεύετε να χρησιμοποιήσετε το προϊόν για μεγάλο χρονικό διάστημα. • Όταν το καλώδιο τροφοδοσίας ή το φις θερμαίνεται ή έχει φθαρεί, αποσυνδέστε το καλώδιο τροφοδοσίας από την πρίζα και επικοινωνήστε με έναν εξειδικευμένο τεχνικό σέρβις.
ΦΡΟΝΤΙΣΤΕ ΝΑ ΚΑΝΕΤΕ	Ξεσκονίζετε τακτικά το καλώδιο τροφοδοσίας, με ένα απαλό στεγνό πανί.
ΦΡΟΝΤΙΣΤΕ ΝΑ ΚΑΝΕΤΕ	Πριν μετακινήσετε το προϊόν, βεβαιωθείτε ότι η παροχή ρεύματος στο προϊόν είναι απενεργοποιημένη, στη συνέχεια αποσυνδέστε το καλώδιο τροφοδοσίας από την πρίζα ηλεκτρικού και ελέγξτε ότι είναι αποσυνδεδεμένα όλα τα καλώδια που συνδέουν το προϊόν με άλλες συσκευές.
ΑΠΑΓΟΡΕΥΣΗ	Μην χρησιμοποιείτε το καλώδιο τροφοδοσίας σε πολύπριζα. Η προσθήκη καλωδίου προέκτασης μπορεί να οδηγήσει σε πυρκαγιά ως αποτέλεσμα της υπερθέρμανσης.
ΦΡΟΝΤΙΣΤΕ ΝΑ ΚΑΝΕΤΕ	Επιβεβαιώστε ότι το σύστημα διανομής στην εγκατάσταση του κτιρίου πρέπει να παρέχει διακόπτη ονομαστικής ισχύος 120/240 V, 20 A (μέγιστο).
ΑΠΑΓΟΡΕΥΣΗ	Μη δένετε το καλώδιο τροφοδοσίας. Μπορεί να παγιδευτεί θερμότητα και να προκληθεί πυρκαγιά.
ΑΠΑΓΟΡΕΥΣΗ	Μην ανεβαίνετε επάνω στην επιφάνεια, στην οποία είναι εγκατεστημένο το προϊόν. Μην εγκαθιστάτε το προϊόν επάνω σε τραπέζι με ρόδες, αν οι ρόδες του τραπεζιού δεν έχουν κλειδωθεί με ασφάλεια. Το προϊόν μπορεί να πέσει και να προκληθεί ζημιά στο προϊόν ή τραυματισμός.

ΠΡΟΣΟΧΗ	
ΦΡΟΝΤΙΣΤΕ ΝΑ ΚΑΝΕΤΕ	Τοποθέτηση, αφαίρεση και ρύθμιση της βάσης. • Χειριστείτε με προσοχή τη βάση όταν την τραβάτε, καθώς μπορεί να πιάσει τα δάχτυλά σας. • Στην περίπτωση που έχετε μια βάση στερεωμένη με βίδες, την ώρα που αφαιρείτε τις βίδες, φροντίστε να κρατάτε γερά τη βάση της οθόνης για να μην πέσει. Αλλιώς, υπάρχει κίνδυνος πρόκλησης τραυματισμού. • Κρατήστε σταθερά το κάτω μέρος όταν το αποσυνδέετε από τη βάση για να μην πέσει. Μπορεί να προκληθεί τραυματισμός. • Πριν περιστρέψετε την οθόνη, αποσυνδέστε το καλώδιο τροφοδοσίας και όλα τα καλώδια από το προϊόν. Διαφορετικά, το καλώδιο τροφοδοσίας ή τα καλώδια ενδέχεται να τραβηχτούν με υπερβολική δύναμη και να προκαλέσουν τραυματισμό ή ζημιά στο προϊόν. • Κατά την περιστροφή της οθόνης, σύρετέ την στο υψηλότερο επίπεδο και ρυθμίστε την στη μέγιστη κλίση. Διαφορετικά, μπορεί να προκληθεί τραυματισμός ή να χτυπήσει η οθόνη στο γραφείο.
ΦΡΟΝΤΙΣΤΕ ΝΑ ΚΑΝΕΤΕ	Ελέγξτε τις προδιαγραφές του προϊόντος για το διαθέσιμο εύρος κλίσης κατά την εγκατάσταση του προϊόντος σε εύκαμπτο βραχίονα. Μην αλλάζετε κλίση στην οθόνη προς τα κάτω περισσότερο από 5 μοίρες. Κάτι τέτοιο μπορεί να προκαλέσει τον διαχωρισμό του πάνελ LCD και ενδεχομένως να πτώση του και πρόκληση ζημιάς στο προϊόν ή τραυματισμού.
ΑΠΑΓΟΡΕΥΣΗ	Μην σπρώχνετε το προϊόν και μην ανεβαίνετε επάνω του. Μην πιάνεστε από το προϊόν και μην κρεμιέστε από αυτό. Μην τρίβετε ή χτυπάτε το προϊόν με σκληρά υλικά. Το προϊόν μπορεί να πέσει και να προκληθεί ζημιά στο προϊόν ή τραυματισμός.
ΑΠΑΓΟΡΕΥΣΗ	Μην χτυπάτε ή ταρακουνάτε την οθόνη. Μην πιέζετε την οθόνη με αιχμηρά αντικείμενα. Έτσι μπορεί να προκληθεί σοβαρή ζημιά στο προϊόν ή τραυματισμός.
ΑΠΑΓΟΡΕΥΣΗ	Μην αγγίζετε μέρη του προϊόντος που θερμαίνονται για μεγάλες χρονικές περιόδους. Αν το κάνετε αυτό, μπορεί να προκληθούν εγκαύματα χαμηλής θερμοκρασίας.
ΦΡΟΝΤΙΣΤΕ ΝΑ ΚΑΝΕΤΕ	Είναι κατάλληλο για ψυχαγωγικούς σκοπούς σε ελεγχόμενα φωτεινά περιβάλλοντα, ώστε να αποφεύγονται οι ενοχλητικές αντανακλάσεις από την οθόνη.
ΑΠΑΓΟΡΕΥΣΗ	Μην συνδέετε ακουστικά στο προϊόν ενώ τα φοράτε. Ανάλογα με το επίπεδο έντασης, μπορεί να βλάψει τα αυτιά σας και να προκαλέσει απώλεια ακοής.
ΑΠΑΓΟΡΕΥΣΗ	Μην παίζετε με την πλαστική σακούλα που καλύπτει το προϊόν. Μην χρησιμοποιείτε αυτή τη σακούλα για οποιονδήποτε άλλο σκοπό. Για να αποφύγετε τον κίνδυνο ασφυξίας, μην τοποθετείτε αυτήν τη σακούλα πάνω στο κεφάλι, τη μύτη ή το στόμα σας. Μην τοποθετείτε αυτήν τη σακούλα πάνω στο κεφάλι, τη μύτη ή το στόμα άλλου ατόμου. Κρατήστε αυτήν τη σακούλα μακριά από παιδιά και μωρά.
ΦΡΟΝΤΙΣΤΕ ΝΑ ΚΑΝΕΤΕ	Συνιστούμε να σκουπίζετε το άνοιγμα εξαερισμού τουλάχιστον μία φορά τον μήνα. Αν δεν το κάνετε αυτό, μπορεί να προκληθεί πυρκαγιά ή ηλεκτροπληξία ή βλάβη στο προϊόν.
ΦΡΟΝΤΙΣΤΕ ΝΑ ΚΑΝΕΤΕ	Για να διασφαλίσετε την αξιοπιστία του προϊόντος, καθαρίζετε τις οπές εξαερισμού στην πίσω πλευρά του περιβλήματος τουλάχιστον μία φορά τον χρόνο για να αφαιρείτε τη βρωμιά και τη σκόνη. Αν δεν το κάνετε αυτό, μπορεί να προκληθεί πυρκαγιά ή ηλεκτροπληξία ή βλάβη στο προϊόν.
ΦΡΟΝΤΙΣΤΕ ΝΑ ΚΑΝΕΤΕ	Αποφύγετε τοποθεσίες με ακραίες θερμοκρασίες και υγρασία. Αν δεν το κάνετε αυτό, μπορεί να προκληθεί πυρκαγιά ή ηλεκτροπληξία ή βλάβη στο προϊόν. Το περιβάλλον χρήσης αυτού του προϊόντος έχει ως εξής: • Θερμοκρασία λειτουργίας: 5 °C έως 35 °C/41 °F έως 95 °F/υγρασία: 20 έως 80% (χωρίς συμπύκνωση) • Θερμοκρασία αποθήκευσης: -10 °C έως 60 °C/14 °F έως 140 °F/υγρασία: 10 έως 85% (χωρίς συμπύκνωση)

Παραμονή ειδώλου

Μην προβάλλετε μια ακίνητη εικόνα για μεγάλο χρονικό διάστημα, καθώς αυτό μπορεί να προκαλέσει υπολειπόμενη εικόνα.

- Μην προβάλλετε εικόνες με επαναλαμβανόμενες δονήσεις ή που αναβοσβήνουν σε υψηλές ταχύτητες.
- Μην εμφανίζετε μεμονωμένες σταθερές εικόνες για μεγάλο χρονικό διάστημα.
- Μία από τις μεθόδους για να αποφευχθεί η παραμονή ειδώλου είναι να αλλάζετε συχνά την εικόνα που απεικονίζεται χρησιμοποιώντας τη διαχείριση ισχύος του υπολογιστή ή προγράμματα προφύλαξης οθόνης.

Προτεινόμενη χρήση και συντήρηση

■Προτεινόμενη χρήση

Εργονομία

Η ΣΩΣΤΗ ΕΓΚΑΤΑΣΤΑΣΗ ΚΑΙ ΡΥΘΜΙΣΗ ΤΗΣ ΟΘΟΝΗΣ ΜΠΟΡΕΙ ΝΑ ΜΕΙΩΣΕΙ ΤΗΝ ΚΟΠΩΣΗ ΤΩΝ ΜΑΤΙΩΝ, ΤΩΝ ΩΜΩΝ ΚΑΙ ΤΟΥ ΑΥΧΕΝΑ. ΚΑΤΑ ΤΗΝ ΕΠΙΛΟΓΗ ΘΕΣΗΣ ΤΗΣ ΟΘΟΝΗΣ ΕΛΕΓΞΤΕ ΤΑ ΕΞΗΣ:

Για να επιτύχετε τα μέγιστα οφέλη από την εργονομία, σας συνιστούμε τα εξής:

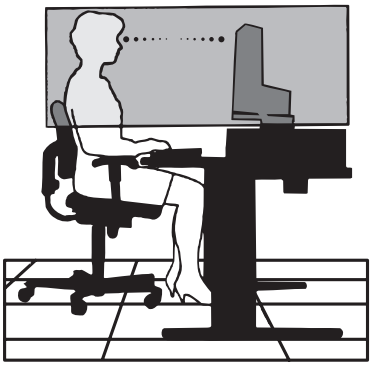

- Για τη βέλτιστη απόδοση της οθόνης, αφήστε την να προθερμανθεί για 20 λεπτά. Μην προβάλλετε μια ακίνητη εικόνα για μεγάλο χρονικό διάστημα, καθώς αυτό μπορεί να προκαλέσει υπολειπόμενη εικόνα.
- Ρυθμίστε το ύψος της οθόνης, έτσι ώστε η κορυφή της να βρίσκεται στο ίδιο ύψος ή λίγο χαμηλότερα από το ύψος των ματιών. Το ύψος της οθόνης πρέπει να είναι τέτοιο ώστε, όταν κοιτάζετε το κέντρο της, να βλέπετε με κλίση προς τα κάτω.
- Τοποθετήστε την οθόνη σας σε απόσταση μεταξύ 40 cm (15,75 ιντσών) και 70 cm (27,56 ιντσών) από τα μάτια σας. Η βέλτιστη απόσταση είναι 50 cm (19,69 ίντσες).
- Περιοδικά, να ξεκουράζετε τα μάτια σας για 5 έως 10 λεπτά κάθε 1 ώρα, εστιάζοντας σε κάποιο αντικείμενο που βρίσκεται τουλάχιστον 6 μέτρα (20 πόδια) μακριά.
- Τοποθετήστε την οθόνη υπό γωνία 90° ως προς το παράθυρο ή άλλες πηγές φωτισμού για να ελαχιστοποιήσετε το θάμπωμα και τις αντανακλάσεις. Ρυθμίστε την κλίση της οθόνης έτσι ώστε να μην αντανακλάται πάνω της ο φωτισμός από την οροφή.
- Αν το ανακλώμενο φως σας εμποδίζει να βλέπετε την εικόνα της οθόνης, χρησιμοποιήστε ένα κατάλληλο φίλτρο.
- Χρησιμοποιήστε τα κουμπιά ρύθμισης φωτεινότητας και αντίθεσης της οθόνης για να βελτιώσετε την αναγνωσιμότητά της.
- Χρησιμοποιήστε εξάρτημα συγκράτησης των εγγράφων, τοποθετώντας το δίπλα στην οθόνη.
- Τοποθετήστε αυτό που κοιτάζετε πολύ συχνά (την οθόνη ή τα έγγραφά σας) κατευθείαν μπροστά σας ώστε να ελαχιστοποιήσετε τις στροφές της κεφαλής όταν πληκτρολογείτε.
- Να ανοιγοκλείνετε τα μάτια σας συχνά. Η άσκηση των ματιών βοηθά στη μείωση της καταπόνησής τους. Ζητήστε συμβουλές από τον οφθαλμίατρό σας. Εξετάζετε τακτικά τα μάτια σας στον οφθαλμίατρο.
- Για να αποφύγετε την κόπωση στα μάτια, ρυθμίστε τη φωτεινότητα σε μια μέτρια ρύθμιση. Τοποθετήστε ένα φύλλο λευκού χαρτιού δίπλα στην οθόνη LCD για σύγκριση φωτεινότητας.
- Μην ρυθμίζετε το κουμπί ρύθμισης αντίθεσης στη μέγιστη τιμή.
- Χρησιμοποιήστε τις προεπιλεγμένες ρυθμίσεις των κουμπιών ρύθμισης μεγέθους και θέσης με τυποποιημένα σήματα.
- Χρησιμοποιήστε την προεπιλεγμένη ρύθμιση χρώματος.
- Χρησιμοποιήστε μη πεπλεγμένα σήματα.
- Μην χρησιμοποιείτε ως πρωτεύον χρώμα το μπλε σε σκούρο φόντο, επειδή θα είναι δύσκολο να διαβάσετε την οθόνη και μπορεί να προκληθεί κόπωση στα μάτια λόγω ανεπαρκούς αντίθεσης φωτεινότητας.

Για πιο λεπτομερείς πληροφορίες για τη ρύθμιση ενός υγιεινού περιβάλλοντος εργασίας, γράψτε στην American National Standard for Human Factors Engineering of Computer Workstations - ANSI/HFES 100-2007 - The Human Factors Society, Inc. P.O. Box 1369, Santa Monica, California 90406, Η.Π.Α.

■Συντήρηση

Καθαρισμός της οθόνης LCD

- Όταν η οθόνη LCD είναι σκονισμένη, σκουπίστε την απαλά με ένα μαλακό ύφασμα.
- Καθαρίστε την επιφάνεια της οθόνης LCD με ένα μαλακό ύφασμα χωρίς χνούδια. Αποφεύγετε τη χρήση διαλυτικών και καθαριστικών για τζάμια!
- Μην τρίβετε την οθόνη LCD με σκληρά ή άγρια υλικά.
- Μην πιέζετε την επιφάνεια της οθόνης LCD.
- Μην χρησιμοποιείτε καθαριστικό ΟΑ (οργανικών οξέων) καθώς έτσι θα προκληθεί φθορά ή αποχρωματισμός της επιφάνειας της οθόνης LCD.

Καθαρισμός της κονσόλας

- Αποσυνδέστε την παροχή ρεύματος.
- Σκουπίστε απαλά την κονσόλα με ένα μαλακό πανί.
- Για να καθαρίσετε το περίβλημα, βρέξτε το πανί με ένα ουδέτερο καθαριστικό και νερό, σκουπίστε με αυτό το περίβλημα και μετά με ένα στεγνό πανί.

ΣΗΜΕΙΩΣΗ: ΜΗΝ καθαρίζετε με διαλυτικό βενζόλης, αλκαλικά απορρυπαντικά, απορρυπαντικά με αλκοόλ, καθαριστικό τζαμιών, κερί, καθαριστικό λείανσης, σκόνη σαπουνιού ή εντομοκτόνο. Το περίβλημα δεν πρέπει να έρχεται σε επαφή με πλαστικό ή βινύλιο για πολλή ώρα. Τέτοιου είδους υγρά ή υλικά ενδέχεται να προκαλέσουν φθορά, ξεφλούδισμα ή σπάσιμο της βαφής.

Άδεια χρήσης εμπορικού σήματος και λογισμικού

■Εμπορικά σήματα

Η ονομασία DisplayPort™ και το λογότυπο DisplayPort™ είναι εμπορικά σήματα της ένωσης Video Electronics Standards Association (VESA®) στις Η.Π.Α. και σε άλλες χώρες.

Η ονομασία MultiSync® είναι εμπορικό σήμα ή σήμα κατατεθέν της Sharp NEC Display Solutions, Ltd., στην Ιαπωνία και σε άλλες χώρες.

Οι όροι HDMI, HDMI High-Definition Multimedia Interface, Εμπορική διαμόρφωση (trade dress) HDMI και τα λογότυπα HDMI, είναι εμπορικά σήματα ή εμπορικά σήματα κατατεθέντα της εταιρείας HDMI Licensing Administrator, Inc.

Όλες οι άλλες φίρμες και οι ονομασίες προϊόντων αποτελούν σήματα κατατεθέντα των αντίστοιχων κατόχων τους.

Παρεχόμενα εξαρτήματα

Εάν λείπει κάποιο εξάρτημα, επικοινωνήστε με τον αντιπρόσωπό σας.

☐ Οθόνη υγρών κρυστάλλων: 1

☐ Στήριγμα καλωδίου: 1

☐ Καλώδιο τροφοδοσίας

☐ Βάση: 1

☐ Καλώδιο σήματος (καλώδιο DisplayPort): 1

☐ Εγχειρίδιο ρύθμισης: 1

ΜΟΝΟ για τις ΗΠΑ
☐ Καλώδιο σήματος (καλώδιο D-Sub): 1

Εγκατάσταση

■Τοποθέτηση της βάσης

1. **Τοποθετήστε την οθόνη με το πρόσωπο προς τα κάτω, πάνω σε μία λεία επιφάνεια (Σχήμα 1).**
2. **Περιστρέψτε το στήριγμα κατά 90 μοίρες, όπως φαίνεται στο Σχήμα 1.**
3. **Προσαρμόστε τη βάση στην οθόνη και σφίξτε τη βίδα στο κάτω μέρος της βάσης (Σχήμα 2).**

ΣΥΜΒΟΥΛΗ: Αντιστρέψτε αυτή τη διαδικασία αν χρειάζεται να συσκευάσετε εκ νέου τη βάση.

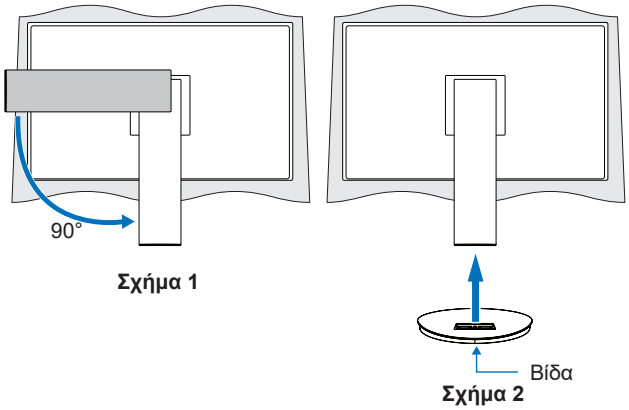

Σχήμα 1

Σχήμα 2

■Ρύθμιση ύψους και γωνίας

Κρατήστε την οθόνη και από τις δύο πλευρές της και προσαρμόστε τη θέση της οθόνης, ανάλογα με τις απαιτήσεις σας.

Για περιστροφή της οθόνης (αλλαγή προσανατολισμού), κρατήστε την οθόνη και από τις δύο πλευρές της, ανασηκώστε την στο μέγιστο ύψος και στρέψτε την από οριζόντιο σε κατακόρυφο προσανατολισμό.

Περιστροφή, ανύψωση και χαμήλωμα

Κλίση και αλλαγή κατεύθυνσης

■Αφαίρεση της βάσης

ΣΥΜΒΟΥΛΗ: Όταν αφαιρείτε τη βάση της οθόνης, χειριστείτε τη με προσοχή.

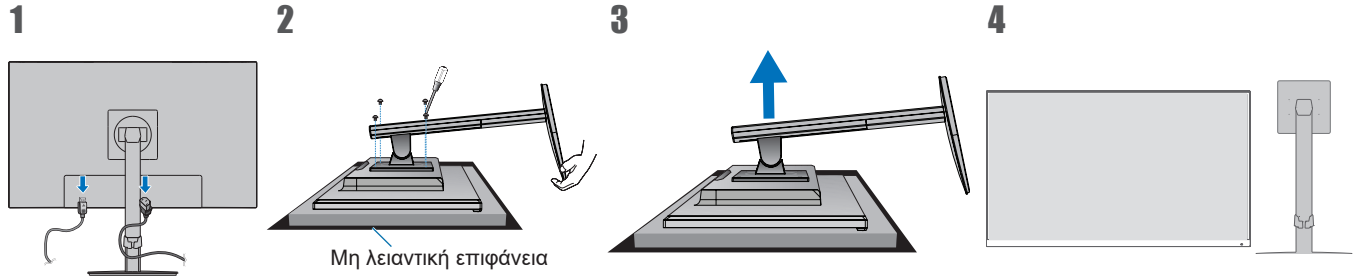

■Επαναπροσάρτηση της αρχικής βάσης

Εφαρμόστε αντίστροφα τη διαδικασία της προηγούμενης ενότητας, για να επαναπροσαρτήσετε τη βάση.

ΣΥΜΒΟΥΛΗ: Ταιριάξτε την ένδειξη «TOP» στη βάση με την πάνω πλευρά της οθόνης όταν τοποθετείτε ξανά τη βάση.

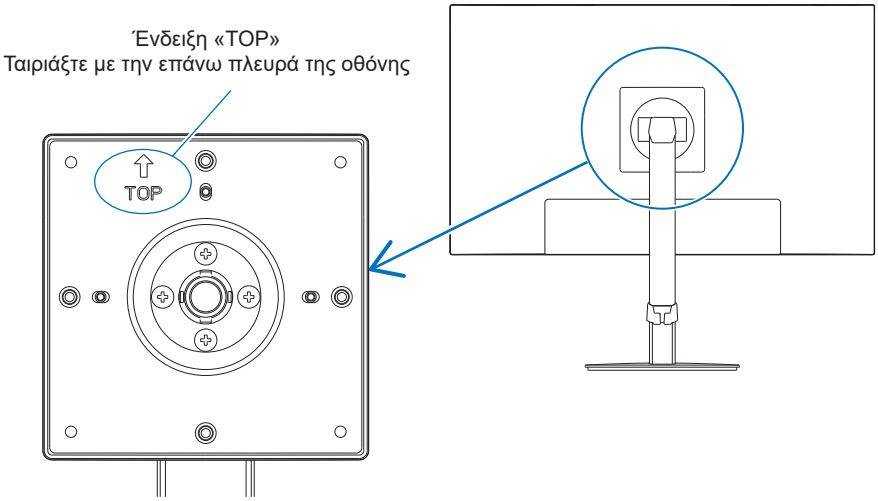

Όνομα εξαρτημάτων και Σύνδεση περιφερειακού εξοπλισμού

■Μπροστινή/Πίσω όψη

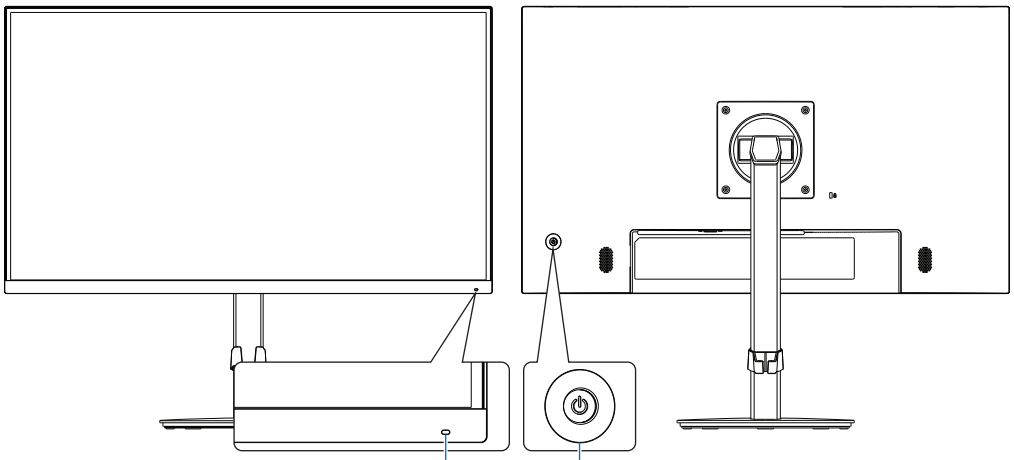

Στοιχείο		Λειτουργία
(1) LED		Δείχνει ότι είναι ενεργοποιημένη η τροφοδοσία.
(2) Πλήκτρο 5 κατευθύνσεων Επάνω Δεξιά ⏻ Αριστερά Κάτω	**ΚΕΝΤΡΟ/ POWER (⏻)**	Σύντομο πάτημα: Θέτει την οθόνη σε λειτουργία. Παρατεταμένο πάτημα (τρία ή περισσότερα δευτερόλεπτα): Θέτει την οθόνη εκτός λειτουργίας.
	ΑΡΙΣΤΕΡΑ/ ΔΕΞΙΑ	Ανοίγει το μενού OSD. ΔΕΞΙΑ: Εισέρχεται σε δευτερεύοντα μενού ή σε ρυθμίσεις προσαρμογής στο μενού OSD όταν είναι ανοιχτό το μενού OSD. ΑΡΙΣΤΕΡΑ: Εξέρχεται από τα δευτερεύοντα μενού, τις ρυθμίσεις προσαρμογής και κλείνει το κύριο μενού OSD.
	ΚΑΤΩ/ΕΠΑΝΩ	Ανοίγει το μενού OSD. ΕΠΑΝΩ: Όταν είναι ανοιχτό το μενού OSD, κάνει πλοήγηση στα δεξιά ή αυξάνει τις ρυθμίσεις λειτουργιών. ΚΑΤΩ: Όταν είναι ανοιχτό το μενού OSD, κάνει πλοήγηση στα αριστερά ή μειώνει τις ρυθμίσεις λειτουργιών.

Όνομα εξαρτημάτων και Σύνδεση περιφερειακού εξοπλισμού

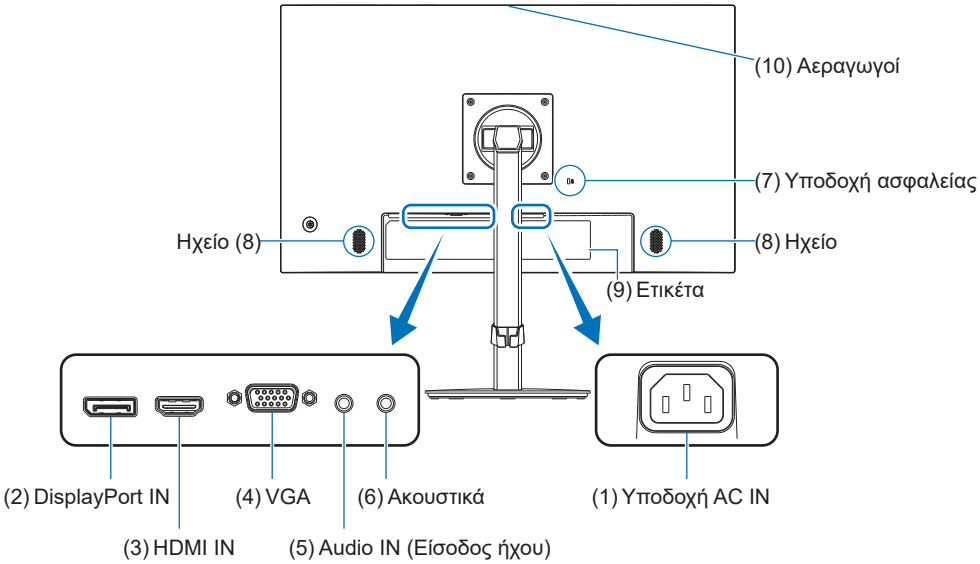

(1) Υποδοχή AC IN

Συνδέεται με το παρεχόμενο καλώδιο τροφοδοσίας.

(2) DisplayPort IN (Είσοδος DisplayPort)

Είσοδος ψηφιακών σημάτων DisplayPort.

(3) HDMI IN (Είσοδος HDMI)

Είσοδος ψηφιακών σημάτων HDMI.

(4) VGA IN (mini D-Sub 15 ακίδων)

Είσοδος αναλογικών σημάτων RGB.

(5) Audio IN

Είσοδος σήματος ήχου από εξωτερικό εξοπλισμό, π.χ. υπολογιστή ή συσκευή αναπαραγωγής.

(6) Υποδοχή ακουστικών

Συνδέεται με ακουστικά.

Το σήμα εξόδου ήχου δρομολογείται πάντα στην υποδοχή ακουστικών όταν τα ακουστικά είναι συνδεδεμένα στην οθόνη. Δεν υπάρχει ήχος από τα ηχεία της οθόνης.

(7) Υποδοχή ασφαλείας

Σχισμή κλειδαριάς για ασφάλεια και προστασία από κλοπή συμβατή με τα καλώδια/εξοπλισμό ασφαλείας της Kensington.

Για προϊόντα, επισκεφτείτε τον ιστότοπο της Kensington.

(8) Ηχείο

(9) Ετικέτα

(10) Αεραγωγοί

Όνομα εξαρτημάτων και Σύνδεση περιφερειακού εξοπλισμού

Συνδέστε τις συσκευές στην οθόνη.

Απενεργοποιήστε τον υπολογιστή σας πριν πραγματοποιήσετε συνδέσεις.

ΣΥΜΒΟΥΛΗ: Τοποθετήστε τα χέρια σας σε κάθε πλευρά της οθόνης για να γείρετε το πάνελ στη μέγιστη γωνία κλίσης (35° επάνω 5° κάτω) και σηκώστε το μέχρι την υψηλότερη θέση. Αυτό παρέχει ευκολότερη πρόσβαση στις θύρες για τη σύνδεση των καλωδίων.

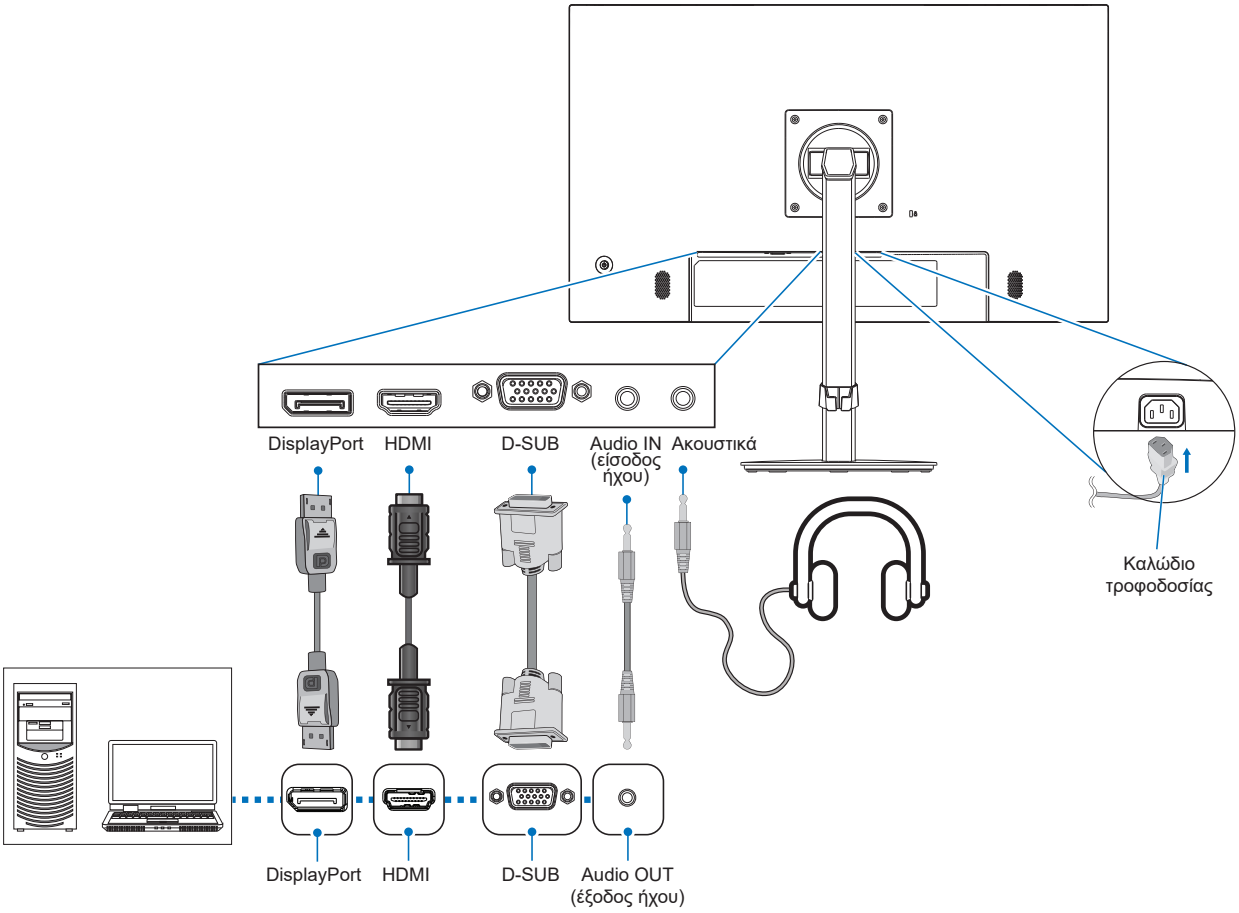

Για διατήρηση της συμμόρφωσης με τους κανονισμούς για την ηλεκτρομαγνητική συμβατότητα (EMC), πρέπει να χρησιμοποιήσετε θωρακισμένα καλώδια για τη σύνδεση στους εξής ακροδέκτες: HDMI IN και DisplayPort IN. Χρησιμοποιήστε θωρακισμένα καλώδια με πυρήνα φερρίτη για τη σύνδεση στους εξής ακροδέκτες: VGA IN.

ΣΗΜΕΙΩΣΗ:

- Η προσαρμογή του ρυθμιστή έντασης σε άλλες ρυθμίσεις εκτός από την κεντρική θέση μπορεί να αυξήσει την τάση εξόδου των ακουστικών και συνεπώς το επίπεδο ηχητικής πίεσης.
- Τυχόν εσφαλμένες συνδέσεις καλωδίων μπορεί να προκαλέσουν ακανόνιστη λειτουργία, υποβάθμιση της ποιότητας της οθόνης/βλάβη εξαρτημάτων της οθόνης LCD ή/και να μειώσουν τη διάρκεια ζωής της μονάδας.
- Βεβαιωθείτε ότι το καλώδιο βίντεο είναι πλήρως συνδεδεμένο με την οθόνη και τον υπολογιστή.
- Μπορεί να υπάρχει μόνο μία πηγή ήχου για τα ηχεία. Η πηγή ήχου είναι μέσω της εισόδου βίντεο κατά τη χρήση των εισόδων DisplayPort ή HDMI. Ο ήχος από συσκευές συνδεδεμένες στην υποδοχή Audio IN δεν μπορεί να εξαχθεί στα ηχεία σε αυτές τις περιπτώσεις.

Ρυθμίστε τη θέση της οθόνης ανατρέχοντας στο «Ρύθμιση ύψους και γωνίας».

■Ψηφιακή είσοδος

- HDMI – Σύνδεση ψηφιακού βίντεο υψηλής ευκρίνειας και σήματος ήχου προς υπολογιστή, συσκευή αναπαραγωγής συνεχούς ροής, συσκευή αναπαραγωγής Blu-ray, κονσόλα παιχνιδιών κ.λπ.
- DisplayPort – Σύνδεση ψηφιακού βίντεο υψηλής ευκρίνειας και σήματος ήχου προς έναν υπολογιστή.

Ανάλογα με τον υπολογιστή, μπορεί να χρειαστεί να ρυθμίσετε τον ήχο του υπολογιστή μη αυτόματα για έξοδο μέσω του συνδέσμου DisplayPort ή HDMI. Ανατρέξτε στο εγχειρίδιο χρήσης του υπολογιστή. Ο τύπος συνδέσεων εικόνας που μπορούν να χρησιμοποιηθούν για σύνδεση με υπολογιστή εξαρτώνται από την κάρτα οθόνης του υπολογιστή.

Για περιεχόμενο HDCP

Το HDCP είναι ένα σύστημα πρόληψης της παράνομης αντιγραφής δεδομένων εικόνας που αποστέλλονται μέσω ψηφιακού σήματος. Αν δεν μπορείτε να δείτε υλικό μέσω των ψηφιακών εισόδων, αυτό δεν σημαίνει απαραίτητα ότι η οθόνη δεν λειτουργεί σωστά. Με την εφαρμογή του HDCP, ενδέχεται να υπάρχουν περιπτώσεις στις οποίες ορισμένα είδη περιεχομένου προστατεύονται μέσω HDCP και μπορεί να μην εμφανίζονται λόγω της απόφασης/πρόθεσης της κοινότητας HDCP (Digital Content Protection, LLC). Εν γένει το προστατευμένο με HDCP περιεχόμενο βίντεο παράγεται εμπορικά από Blu-ray και DVD, τηλεοπτικές μεταδόσεις και υπηρεσίες πολυμέσων συνεχούς ροής.

■Σύνδεση σε υπολογιστή με HDMI

- Χρησιμοποιήστε καλώδιο HDMI HighSpeed με το λογότυπο HDMI.
- Ίσως χρειαστούν μερικά δευτερόλεπτα για να εμφανιστεί το σήμα αφού ενεργοποιηθεί ο υπολογιστής.
- Ορισμένες κάρτες γραφικών ή οδηγοί ενδέχεται να μην προβάλλουν μία εικόνα σωστά.
- Αν η οθόνη ενεργοποιηθεί μετά από την ενεργοποίηση ενός συνδεδεμένου υπολογιστή, μερικές φορές δεν εμφανίζεται εικόνα. Σε αυτή την περίπτωση, απενεργοποιήστε τον υπολογιστή και, στη συνέχεια, ενεργοποιήστε τον ξανά.

■Σύνδεση σε υπολογιστή με DisplayPort

- Χρησιμοποιείτε πιστοποιημένο καλώδιο DisplayPort.
- Ίσως χρειαστούν μερικά δευτερόλεπτα για να εμφανιστεί το σήμα αφού ενεργοποιηθεί ο υπολογιστής.
- Όταν συνδέετε ένα καλώδιο DisplayPort σε εξοπλισμό με μετατροπέα σήματος, ίσως να μην εμφανιστεί εικόνα.
- Ορισμένα καλώδια DisplayPort διαθέτουν μηχανισμό ασφάλισης. Όταν αποσυνδέετε αυτό το καλώδιο, κρατήστε πατημένο το επάνω κουμπί για να απασφαλίσει.
- Αν η οθόνη ενεργοποιηθεί μετά από την ενεργοποίηση ενός συνδεδεμένου υπολογιστή, μερικές φορές δεν εμφανίζεται εικόνα. Σε αυτή την περίπτωση, απενεργοποιήστε τον υπολογιστή και, στη συνέχεια, ενεργοποιήστε τον ξανά.

Σύνδεση του καλωδίου τροφοδοσίας

1. **Συνδέστε το καλώδιο τροφοδοσίας στον σύνδεσμο εισόδου AC.**
2. **Συνδέστε το καλώδιο τροφοδοσίας σε μια πρίζα.**

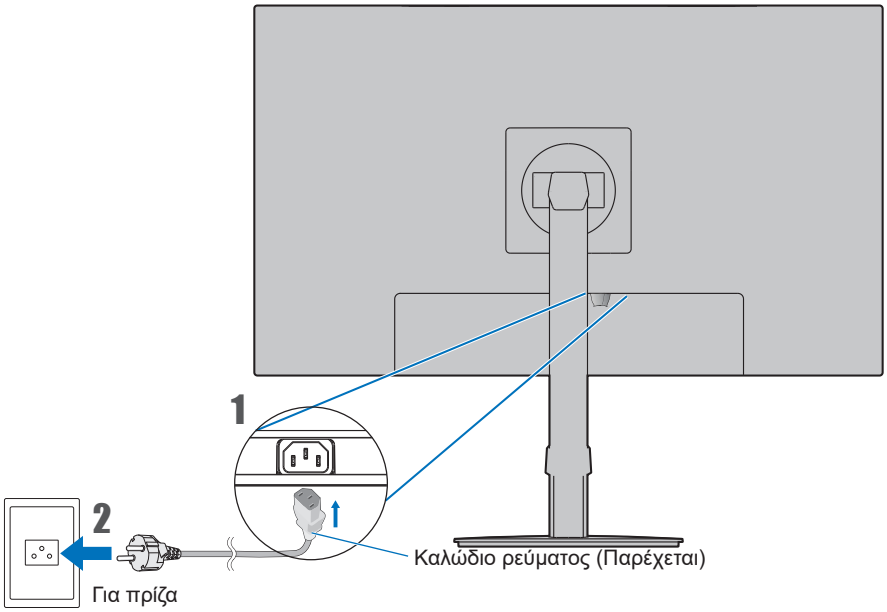

ΣΗΜΕΙΩΣΗ: Φροντίστε να παρέχεται επαρκής ηλεκτρική τροφοδοσία στην οθόνη. Ανατρέξτε στην παράγραφο Ηλεκτρική τροφοδοσία στην ενότητα «Προδιαγραφές προϊόντος» στη σελίδα 28.

Χρήση της θήκης του καλωδίου

1. **Τοποθετήστε τη εξάρτημα συγκράτησης καλωδίων επάνω στη βάση.**
2. **Τοποθετήστε τα καλώδια στο εξάρτημα συγκράτησης καλωδίων, στερεώνοντάς τα καλά και κατανέμοντάς τα ομοιόμορφα.**

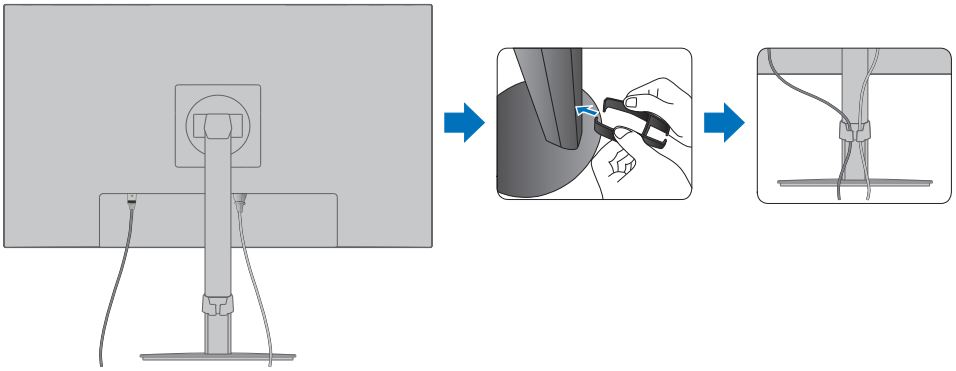

ΣΗΜΕΙΩΣΗ: Βεβαιωθείτε ότι μπορείτε ακόμα να περιστρέψετε, να ανασηκώσετε και να κατεβάσετε την οθόνη αφού έχετε εγκαταστήσει τα καλώδια.

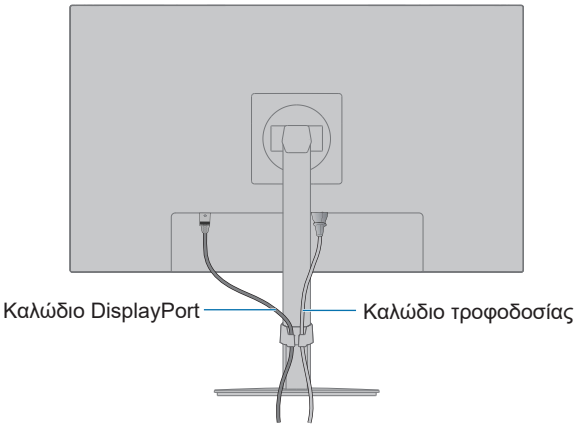

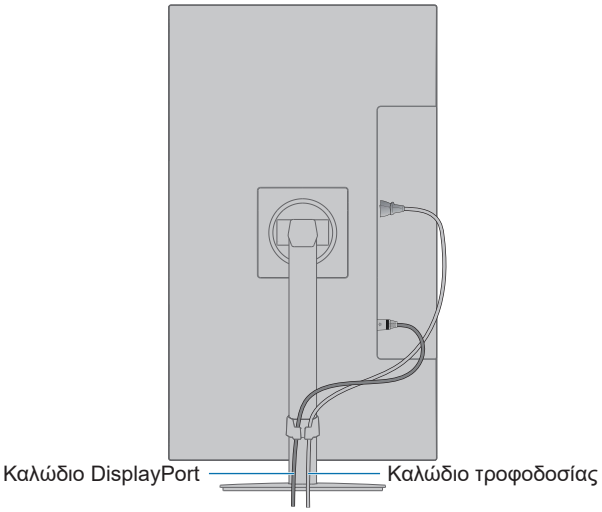

Ενεργοποίηση/απενεργοποίηση λειτουργίας

Ενεργοποίηση/απενεργοποίηση λειτουργίας

1. **Ενεργοποιήστε την οθόνη πατώντας το πλήκτρο POWER.**

   ΣΗΜΕΙΩΣΗ: Αν αντιμετωπίσετε οποιοδήποτε πρόβλημα, ανατρέξτε στην ενότητα Εντοπισμός Βλαβών στο παρόν ΕΓΧΕΙΡΙΔΙΟ ΛΕΙΤΟΥΡΓΙΑΣ (βλ. σελίδα 25).

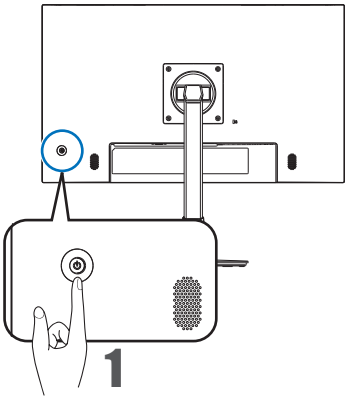

2. **Ανάψτε τον υπολογιστή.**

   Η λυχνία LED τροφοδοσίας αυτής της οθόνης ανάβει.

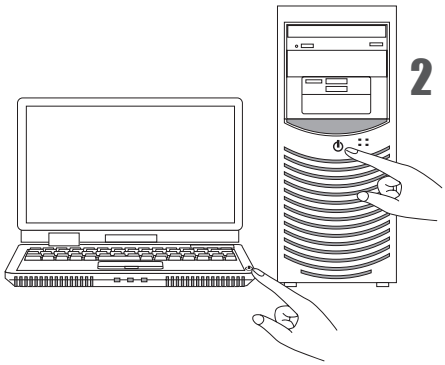

■Κατάσταση της οθόνης και μοτίβα του LED τροφοδοσίας

Η λειτουργία διαχείρισης ενέργειας είναι μια λειτουργία εξοικονόμησης ενέργειας που μειώνει αυτόματα την κατανάλωση ενέργειας της οθόνης όταν το πληκτρολόγιο ή το ποντίκι δεν έχει χρησιμοποιηθεί για μια καθορισμένη περίοδο.

LED τροφοδοσίας	Κατάσταση	Κατανάλωση ενέργειας	Κατάσταση
Μπλε*1	Μέγιστη λειτουργία	Περίπου 22 W (E224F) Περίπου 26 W (E244F)	Όλες οι λειτουργίες δουλεύουν.
Μπλε*1	Κανονική λειτουργία	Περίπου 14 W (E224F) Περίπου 17 W (E244F)	Προεπιλεγμένη ρύθμιση.
Πορτοκαλί	Λειτουργία αναμονής	0,22 W*1	Η οθόνη έχει περάσει ένα συγκεκριμένο χρονικό διάστημα χωρίς είσοδο σήματος βίντεο.
Απενεργοποιημένη	Εκτός λειτουργίας	0,18 W*1	Απενεργοποιήστε την οθόνη με το πλήκτρο POWER.

*1: Η κατανάλωση ενέργειας εξαρτάται από τη ρύθμιση στο μενού OSD για το ποιες συσκευές είναι συνδεδεμένες στην οθόνη.

ΣΥΜΒΟΥΛΗ: Αυτή η λειτουργία αφορά υπολογιστές που υποστηρίζουν DPM (Display Power Management) με έγκριση VESA.

Στοιχεία μενού

Εμφάνιση της οθόνης μενού

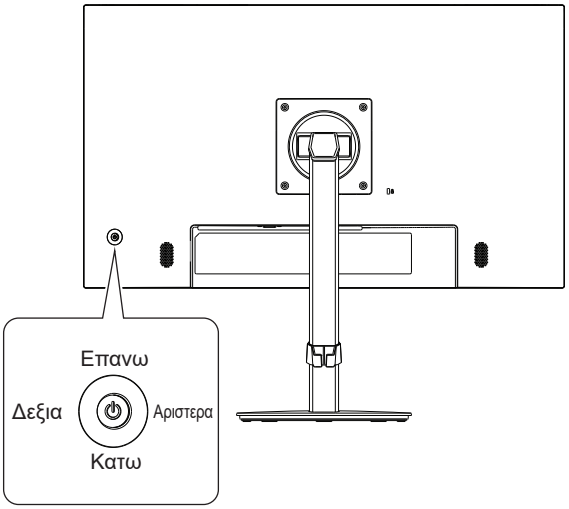

ΑΡΙΣΤΕΡΑ/ ΔΕΞΙΑ

Ανοίγει το μενού OSD.
ΔΕΞΙΑ: Εισέρχεται σε δευτερεύοντα μενού ή σε ρυθμίσεις προσαρμογής στο μενού OSD όταν είναι ανοιχτό το μενού OSD.
ΑΡΙΣΤΕΡΑ: Εξέρχεται από τα δευτερεύοντα μενού, τις ρυθμίσεις προσαρμογής και κλείνει το κύριο μενού OSD.

ΚΑΤΩ/ ΕΠΑΝΩ

Ανοίγει το μενού OSD.
ΕΠΑΝΩ: Όταν είναι ανοιχτό το μενού OSD, κάνει πλοήγηση στα δεξιά ή αυξάνει τις ρυθμίσεις λειτουργιών.
ΚΑΤΩ: Όταν είναι ανοιχτό το μενού OSD, κάνει πλοήγηση στα αριστερά ή μειώνει τις ρυθμίσεις λειτουργιών.

■Το πλήκτρο ελέγχου OSD (On-Screen Display – Εμφάνιση στην οθόνη) στην οθόνη λειτουργεί με τον παρακάτω τρόπο:

- Για να ανοίξετε το μενού OSD, μετακινήστε το πλήκτρο 5 κατευθύνσεων προς οποιαδήποτε κατεύθυνση (ΑΡΙΣΤΕΡΑ/ΔΕΞΙΑ/ΠΑΝΩ/ΚΑΤΩ).

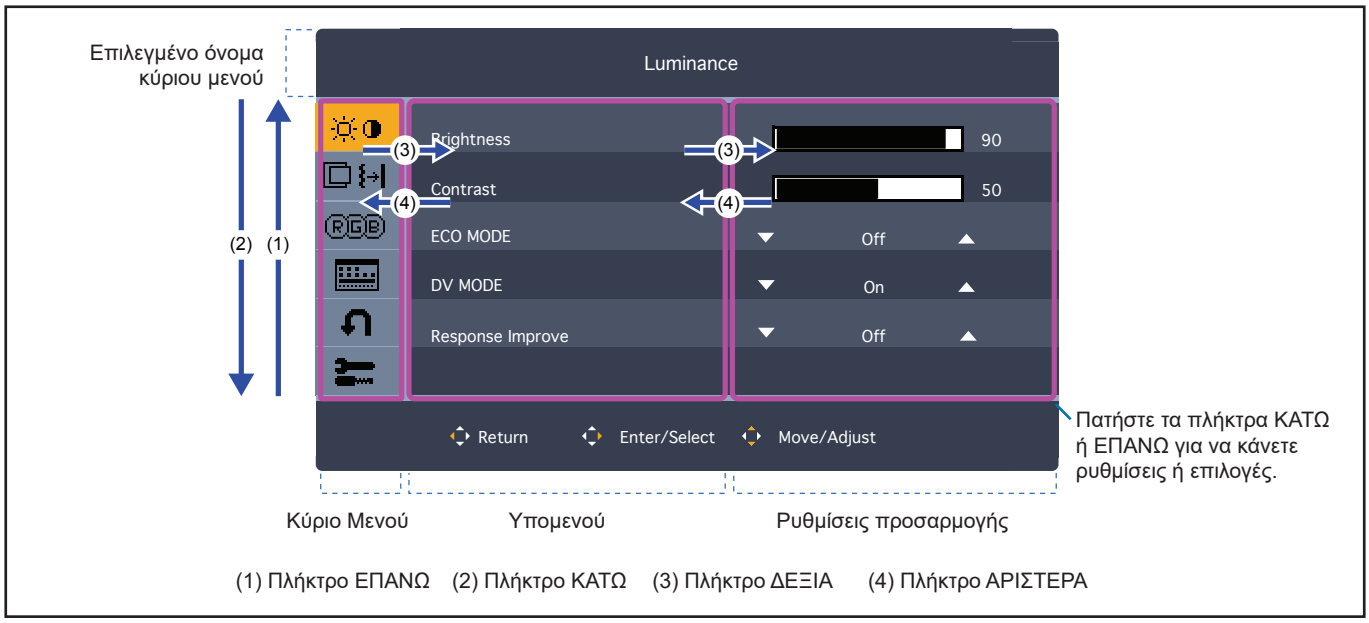

Λεπτομέρειες στοιχείου μενού

Ακολουθεί μια σύνοψη του πού βρίσκονται οι ρυθμίσεις σε κάθε στοιχείο μενού.

Luminance (Φωταύγεια): Ρυθμίσεις Brightness (Φωτεινότητα) και Eco Mode (Οικολογική λειτουργία).
Image Setup (Ρύθμιση εικόνας): Ρυθμίσεις προσαρμογής οθόνης.
Color Setup (Ρύθμιση χρωμάτων): Ρυθμίσεις χρώματος.
OSD Setup (Ρύθμιση OSD): Ρυθμίσεις μενού OSD.
System Setup (Ρύθμιση συστήματος): Επαναφορά στις εργοστασιακές ρυθμίσεις κ.λπ.
Extra (Πρόσθετες): Ρυθμίσεις εισόδων και ήχου.

■Luminance (Φωταύγεια)

Μενού Luminance (Φωταύγεια)	
Brightness (Φωτεινότητα)	Ρυθμίζει τη συνολική φωτεινότητα της εικόνας και του φόντου της οθόνης.
Contrast (Αντίθεση)	Ρυθμίζει τη φωτεινότητα της εικόνας σε σχέση με το φόντο.
ECO MODE (ΟΙΚΟΛΟΓΙΚΗ ΛΕΙΤΟΥΡΓΙΑ)	Μειώνει την ποσότητα της ενέργειας που καταναλώνεται, μειώνοντας το επίπεδο φωτεινότητας. **ΣΗΜΕΙΩΣΗ:** Αυτή η λειτουργία είναι απενεργοποιημένη όταν το [DV MODE] (ΛΕΙΤΟΥΡΓΙΑ DV) έχει ρυθμιστεί σε [On] (Ενεργή). Αυτή η λειτουργία είναι απενεργοποιημένη όταν το [Preset] (Προρρύθμιση) έχει ρυθμιστεί σε [Low Blue Light] (Περιορισμός μπλε φωτός).
Off (Ανενεργή)	Ρυθμίζει το μεταβλητό εύρος φωτεινότητας από 0% έως 100%.
1	Ρυθμίζει το μεταβλητό εύρος φωτεινότητας από 0% έως 70%.
2	Ρυθμίζει το μεταβλητό εύρος φωτεινότητας από 0% έως 30%.
DV MODE (ΛΕΙΤΟΥΡΓΙΑ DV) (Δυναμική οπτική λειτουργία)	Προσαρμόζει τη φωτεινότητα ανιχνεύοντας τα μαύρα σημεία της οθόνης και βελτιστοποιώντας την. **ΣΗΜΕΙΩΣΗ:** Η επιλογή [Off] (Ανενεργή) χρησιμοποιείται για συμμόρφωση με το πιστοποιητικό TCO. Όταν έχει επιλεγεί [Low Blue Light] (Περιορισμός μπλε φωτός) στη ρύθμιση [Preset] (Προρρύθμιση), η λειτουργία [DV MODE] (ΛΕΙΤΟΥΡΓΙΑ DV) είναι ανενεργή.
Response Improve (Βελτίωση απόκρισης)	Αυτή η λειτουργία μπορεί να μειώσει τη θόλωση που συμβαίνει σε μερικές κινούμενες εικόνες. Επιλέξτε [On] (Ενεργή).

■Image Setup (Ρύθμιση εικόνας)

Μενού Image Setup (Ρύθμιση εικόνας)	
Left/Right (Αριστερά/Δεξιά) (Μόνο αναλογική είσοδος)	Ελέγχει την οριζόντια θέση της εικόνας μέσα στην επιφάνεια απεικόνισης της οθόνης LCD.
Down/Up (Κάτω/Επάνω) (Μόνο αναλογική είσοδος)	Ελέγχει την κατακόρυφη θέση της εικόνας μέσα στην επιφάνεια απεικόνισης της οθόνης LCD.
H.Size (Οριζόντιο μέγεθος) (Μόνο αναλογική είσοδος)	Διευρύνει το πλάτος της εικόνας στο δεξιό μέρος της οθόνης. Στενεύει το πλάτος της εικόνας στο αριστερό μέρος της οθόνης.
Fine (Μικρορρύθμιση) (Μόνο αναλογική είσοδος)	Ρυθμίζει τον οπτικό «θόρυβο» της εικόνας.
Expansion (Επέκταση)	Ρυθμίζει τη μέθοδο του ζουμ.
Full (Πλήρης)	Η εικόνα μεγεθύνεται σε πλήρη οθόνη, ανεξάρτητα από την ευκρίνεια.
4:3	Η εικόνα μεγεθύνεται χωρίς να μεταβληθεί η αναλογία διαστάσεων.

■Color Setup (Ρύθμιση χρωμάτων)

Μενού Color Setup (Ρύθμιση χρωμάτων)	
Preset (Προρρύθμιση)	Προρρυθμισμένες ρυθμίσεις χρώματος κατάλληλες για διάφορες καταστάσεις. **ΣΗΜΕΙΩΣΗ:** Οι μεμονωμένες τιμές [Red] (Κόκκινο), [Green] (Πράσινο) και [Blue] (Μπλε) μπορούν να ρυθμιστούν μόνο για την προρρύθμιση [USER] (ΧΡΗΣΤΗΣ).
sRGB	Το sRGB βελτιώνει σημαντικά την ακρίβεια των χρωμάτων στο περιβάλλον της επιφάνειας εργασίας με τη βοήθεια ενός μόνο τυποποιημένου χρωματικού χώρου RGB. Δεν είναι δυνατή η προσαρμογή αυτού του στοιχείου.
5000K, 9300K	Ρυθμίζει τη θερμοκρασία χρώματος ολόκληρης της οθόνης. Η χαμηλή θερμοκρασία χρώματος δίνει στην οθόνη κόκκινη απόχρωση. Η υψηλή θερμοκρασία χρώματος δίνει στην οθόνη μπλε απόχρωση. Δεν είναι δυνατή η προσαρμογή αυτού του στοιχείου. Οι επιλογές είναι: [5000K] ή [9300K].
Low Blue Light (Περιορισμός μπλε φωτός)	Μειώνει την εκπομπή μπλε φωτός από την οθόνη. Δεν είναι δυνατή η προσαρμογή αυτού του στοιχείου. **ΣΗΜΕΙΩΣΗ:** Όταν έχει επιλεγεί [Low Blue Light] (Περιορισμός μπλε φωτός) στη ρύθμιση [Preset] (Προρρύθμιση), τα [DV MODE] (ΛΕΙΤΟΥΡΓΙΑ DV) και [ECO MODE] (ΟΙΚΟΛΟΓΙΚΗ ΛΕΙΤΟΥΡΓΙΑ) είναι ανενεργά.
USER (ΧΡΗΣΤΗΣ)	Επιτρέπει την εξατομικευμένη ρύθμιση των χρωμάτων [Red] (Κόκκινο), [Green] (Πράσινο) και [Blue] (Μπλε) ανάλογα με την επιλογή που έχει γίνει. Η αλλαγή χρώματος επηρεάζει άμεσα τα χρώματα στην οθόνη και οι γραμμές θα δείξουν την κατεύθυνση της αύξησης ή της μείωσης.

Στοιχεία μενού

■OSD Setup (Ρύθμιση OSD)

Μενού OSD Setup (Ρύθμιση OSD)	
Language (Γλώσσα)	Επιλέγει τη γλώσσα που χρησιμοποιεί το OSD.
OSD Turn Off (Απενεργοποίηση OSD)	Το μενού OSD παραμένει ανοιχτό για όσο χρησιμοποιείται. Μπορείτε να επιλέξετε για πόσο χρόνο θα αναμένει η οθόνη μετά το τελευταίο άγγιγμα μέχρι να κλείσει το μενού OSD. Οι προκαθορισμένες επιλογές είναι 5 - 120 δευτερόλεπτα σε βήματα των 5 δευτερολέπτων.

■System Setup (Ρύθμιση συστήματος)

Μενού System Setup (Ρύθμιση συστήματος)	
Auto Adjust (Αυτόματη ρύθμιση) (Μόνο αναλογική είσοδος)	Τα [Left/Right] (Αριστερά/Δεξιά), [Down/Up] (Κάτω/Επάνω), [H.Size] (Οριζόντιο μέγεθος) και [Fine] (Μικρορρύθμιση) ρυθμίζονται αυτόματα όταν ανιχνεύεται νέος χρονισμός.
Auto Contrast (Αυτόματη αντίθεση) (Μόνο αναλογική είσοδος)	Ρυθμίζει την εικόνα που εμφανίζεται για μη συμβατικά σήματα εισόδου εικόνας.
FACTORY PRESET (ΕΡΓΟΣΤΑΣΙΑΚΕΣ ΡΥΘΜΙΣΕΙΣ)	Επαναφέρει όλες τις ρυθμίσεις ελέγχου OSD στις προεπιλεγμένες ρυθμίσεις, εκτός από το [Language] (Γλώσσα).

■Extra (Πρόσθετες)

Μενού Extra (Πρόσθετες)	
Input Select (Επιλογή εισόδου)	Επιλέγει την πηγή σήματος εισόδου. Auto (Αύτοματη), D-SUB, HDMI, DisplayPort.
Audio Mute (Αυτόματη σίγαση)	Κάνει σίγαση της εξόδου των ηχείων ή των ακουστικών.
Audio Volume (Ένταση ήχου)	Ελέγχει την ένταση των ηχείων ή των ακουστικών.
DDC/CI	Θέτει τη λειτουργία [DDC/CI] σε κατάσταση [On] (Ενεργή) ή [Off] (Ανενεργή).

■Προειδοποίηση OSD

No Signal (Απουσία σήματος): Αυτή η λειτουργία δίνει μια προειδοποίηση όταν δεν υπάρχει σήμα οριζόντιου ή κατακόρυφου συγχρονισμού. Αφού θέσετε τον υπολογιστή σε λειτουργία ή όταν αλλάξει το σήμα εισόδου, θα εμφανιστεί το παράθυρο **«No Signal» (Απουσία σήματος)**. Το μήνυμα θα κλείσει αυτόματα.

Out Of Range (Εκτός εύρους τιμών): Αυτή η λειτουργία προτείνει τις βέλτιστες τιμές ευκρίνειας και ρυθμού ανανέωσης. Αφού θέσετε τον υπολογιστή σε λειτουργία ή όταν υπάρξει αλλαγή στο σήμα εισόδου ή αν το σήμα εικόνας δεν έχει σωστό χρονισμό, θα εμφανιστεί το μήνυμα **«Out Of Range» (Εκτός εύρους τιμών)**. Για να κλείσετε το μήνυμα, αποσυνδέστε τα καλώδια σήματος.

This operation might increase power consumption. Do you want to continue? (Αυτή η λειτουργία μπορεί να αυξήσει την κατανάλωση ενέργειας. Θέλετε να συνεχίσετε?): Αυτή η λειτουργία ειδοποιεί για την αύξηση της κατανάλωσης ενέργειας. Το μήνυμα εμφανίζεται κατά την προσαρμογή των ρυθμίσεων [DV MODE] (ΛΕΙΤΟΥΡΓΙΑ DV), [Brightness] (Φωτεινότητα) ή [ECO MODE] (ΟΙΚΟΛΟΓΙΚΗ ΛΕΙΤΟΥΡΓΙΑ).
Για να αλλάξετε τη ρύθμιση, επιλέξτε [Yes] (Ναι) στο παράθυρο του μηνύματος και πατήστε το **Δεξιό** πλήκτρο.
Για να επιστρέψετε χωρίς αλλαγή, επιλέξτε [No] (Όχι) στο παράθυρο του μηνύματος και πατήστε το **Αριστερό** πλήκτρο.

Αντιμετώπιση προβλημάτων

■Ζητήματα σήματος εικόνας οθόνης και βίντεο

Δεν υπάρχει εικόνα

- Βεβαιωθείτε ότι το καλώδιο βίντεο είναι πλήρως συνδεδεμένο με την οθόνη και τον υπολογιστή.
- Βεβαιωθείτε ότι η κάρτα οθόνης του υπολογιστή είναι εντελώς τοποθετημένη μέσα στη σχισμή της.
- Βεβαιωθείτε ότι δεν υπάρχει συνδεδεμένος προσαρμογέας μετατροπής DisplayPort. Η οθόνη δεν υποστηρίζει προσαρμογέα μετατροπής DisplayPort.
- Βεβαιωθείτε ότι είναι ενεργοποιημένα και ο υπολογιστής και η οθόνη.
- Η οθόνη μπορεί να βρίσκεται σε λειτουργία εξοικονόμησης ενέργειας. Η οθόνη μεταβαίνει αυτόματα σε κατάσταση αναμονής μετά από το προκαθορισμένο χρονικό διάστημα αφού χαθεί το σήμα βίντεο.
- Βεβαιωθείτε ότι έχετε επιλέξει μια συμβατή επιλογή ευκρίνειας για την κάρτα οθόνης ή το χρησιμοποιούμενο σύστημα. Σε περίπτωση αμφιβολίας, ανατρέξτε στο εγχειρίδιο χρήσης της κάρτας οθόνης ή του συστήματος για να αλλάξετε την επιλογή ευκρίνειας.
- Ελέγξτε την οθόνη και την κάρτα οθόνης ως προς τη συμβατότητα και τον προτεινόμενο χρονισμό σήματος.
- Ελέγξτε μήπως είναι στραβωμένος ο σύνδεσμος ας του καλωδίου σήματος ή στραβωμένες οι ακίδες του.
- Βεβαιωθείτε ότι η συνδεδεμένη συσκευή έχει έξοδο σήματος προς την οθόνη.

Παραμονή ειδώλου

- Μην προβάλλετε μια ακίνητη εικόνα για μεγάλο χρονικό διάστημα, καθώς αυτό μπορεί να προκαλέσει υπολειπόμενη εικόνα (βλ. σελίδα 10).

Η επιλεγμένη ευκρίνεια δεν εμφανίζεται κανονικά

- Αν η ευκρίνεια που ορίσατε βρίσκεται εκτός πεδίου τιμών, θα εμφανιστεί ένα προειδοποιητικό παράθυρο «OUT OF RANGE <ΕΚΤΟΣ ΕΥΡΟΥΣ ΤΙΜΩΝ>». Ρυθμίστε την υποστηριζόμενη ευκρίνεια στον συνδεδεμένο υπολογιστή.

Η εικόνα είναι ασταθής, με προβληματική εστίαση ή τρεμοπαίζει

- Βεβαιωθείτε ότι το καλώδιο βίντεο είναι πλήρως συνδεδεμένο με την οθόνη και τον υπολογιστή.
- Ελέγξτε την οθόνη και την κάρτα οθόνης ως προς τη συμβατότητα και τον προτεινόμενο χρονισμό σήματος.

Η εικόνα δεν είναι φωτεινή

- Αν η φωτεινότητα έχει διακυμάνσεις, βεβαιωθείτε ότι η ρύθμιση «DV MODE <ΛΕΙΤΟΥΡΓΙΑ DV>» είναι «Off <Ανενεργή>».
- Βεβαιωθείτε ότι η λειτουργία «ECO MODE <ΟΙΚΟΛΟΓΙΚΗ ΛΕΙΤΟΥΡΓΙΑ>» είναι απενεργοποιημένη.
- Βεβαιωθείτε ότι το καλώδιο βίντεο είναι πλήρως συνδεδεμένο με την οθόνη και τον υπολογιστή.
- Η υποβάθμιση της φωτεινότητας LCD συμβαίνει λόγω παρατεταμένης χρήσης ή λόγω συνθηκών υπερβολικού ψύχους.

Μεταβολές στη φωτεινότητα με το πέρασμα του χρόνου

- Αλλάξτε το «DV MODE <ΛΕΙΤΟΥΡΓΙΑ DV>» σε «Off <Ανενεργή>» και ρυθμίστε το «Brightness <Φωτεινότητα>». Ανατρέξτε στην ενότητα «Προειδοποίηση OSD» στη σελίδα 24.

ΣΥΜΒΟΥΛΗ: Όταν η λειτουργία «DV MODE <ΛΕΙΤΟΥΡΓΙΑ DV>» είναι ρυθμισμένη σε «On <Ενεργή>», η οθόνη προσαρμόζει αυτόματα τη φωτεινότητα, ανάλογα με το σήμα βίντεο.

■Θέματα υλικού

Το πλήκτρο POWER δεν ανταποκρίνεται

- Αποσυνδέστε το καλώδιο τροφοδοσίας της οθόνης από την πρίζα για να κλείσετε την οθόνη και να γίνει επαναφορά της.

Η λυχνία λειτουργίας της οθόνης δεν ανάβει (δεν είναι ορατό το μπλε ή πορτοκαλί χρώμα)

- Βεβαιωθείτε ότι το καλώδιο τροφοδοσίας είναι σωστά συνδεδεμένο στην οθόνη και την πρίζα και βεβαιωθείτε ότι ο διακόπτης τροφοδοσίας της οθόνης είναι ενεργοποιημένος.

Δεν υπάρχει εικόνα

- Αν δεν εμφανίζεται βίντεο στην οθόνη, απενεργοποιήστε την και ενεργοποιήστε την ξανά με το πλήκτρο POWER.
- Βεβαιωθείτε ότι ο υπολογιστής δε βρίσκεται σε λειτουργία εξοικονόμησης ενέργειας, αγγίζοντας το συνδεδεμένο πληκτρολόγιο ή ποντίκι.
- Όταν γίνεται χρήση DisplayPort, ορισμένες κάρτες οθόνης δεν πραγματοποιούν έξοδο σημάτων εικόνας σε λειτουργίες χαμηλής ευκρίνειας όταν η οθόνη σβήνει και μετά ανάβει ή αποσυνδέεται και μετά συνδέεται με το καλώδιο τροφοδοσίας AC.

Δεν υπάρχει ήχος

- Ελέγξτε μήπως είναι ενεργοποιημένη η λειτουργία «Audio Mute <Σίγαση ήχου>».
- Ελέγξτε μήπως το «Audio Volume <Ένταση ήχου>» έχει ρυθμιστεί στην ελάχιστη τιμή.
- Ελέγξτε αν ο υπολογιστής υποστηρίζει σήμα ήχου μέσω DisplayPort ή HDMI.
- Κατά τη χρήση των ακουστικών, ελέγξτε αν το καλώδιό τους είναι σωστά συνδεδεμένο.
- Αν δεν χρησιμοποιείτε τα ακουστικά, ελέγξτε αν είναι αποσυνδεδεμένα.
- Ελέγξτε το σήμα εισόδου. Εξάγει το ηχητικό σήμα που σχετίζεται με το σήμα εισόδου. Όταν το σήμα εισόδου είναι DisplayPort ή HDMI, αυτή η οθόνη δεν μπορεί να εξαγάγει αναλογικό ηχητικό σήμα.

Προδιαγραφές

■Συμβατός χρονισμός σήματος

Ο παρακάτω πίνακας παρουσιάζει τον τυπικό εργοστασιακά προκαθορισμένο χρονισμό σήματος για κάθε τύπο σύνδεσης. Ορισμένες κάρτες οθόνης ίσως να μην μπορούν να υποστηρίξουν την επιθυμητή ευκρίνεια για σωστή αναπαραγωγή της εικόνας με την επιλεγμένη σύνδεση. Η οθόνη θα προβάλλει τη σωστή εικόνα κάνοντας αυτόματη ρύθμιση του εργοστασιακά προεπιλεγμένου χρονισμού σήματος.

<Βασικοί υποστηριζόμενοι χρονισμοί>

Ευκρίνεια			Κατακόρυφη συχνότητα	Σημειώσεις
H		V		
640	x	480	60 Hz	
720	x	480	60 Hz	
720	x	576	50 Hz	
800	x	600	56/60 Hz	SVGA
1024	x	768	60 Hz	XGA
1280	x	720	50/60 Hz	720p
1280	x	960	60 Hz	
1280	x	1024	60 Hz	SXGA
1440	x	900	60 Hz	
1680	x	1050	60 Hz	
1920	x	1080	50/60 Hz	1080p, συνιστάται (60 Hz)

Το πεπλεγμένο σήμα δεν υποστηρίζεται.

ΣΥΜΒΟΥΛΗ: Όταν η επιλεγμένη ευκρίνεια της οθόνης δεν είναι εγγενής ευκρίνεια του πάνελ, τα προβαλλόμενα περιεχόμενα κειμένου στην οθόνη επεκτείνονται οριζόντια ή κατακόρυφα, ώστε να απεικονιστεί ή μη εγγενής ευκρίνεια σε ολόκληρη την οθόνη. Αυτή η επέκταση γίνεται με τη βοήθεια τεχνολογιών διορθωτικής ευκρίνειας, οι οποίες είναι συνήθεις και χρησιμοποιούνται ευρέως σε συσκευές επίπεδης οθόνης.

■Προδιαγραφές προϊόντος

Μοντέλο		E224F	E244F
Προϊόν		ΟΘΟΝΗ LCD	
Εξάρτημα LCD		21.45 class (Διαγώνιος 54,48 cm) Active matrix, τρανζίστορ λεπτής μεμβράνης (TFT) οθόνη υγρών κρυστάλλων (LCD)	23.8 class (Διαγώνιος 60,47 cm) Active matrix, τρανζίστορ λεπτής μεμβράνης (TFT) οθόνη υγρών κρυστάλλων (LCD)
Μέγ. ανάλυση (pixel)		1920 x 1080	1920 x 1080
Μέγ. χρώματα		Περίπου 16,7 εκατομμύρια χρώματα	Περίπου 16,7 εκατομμύρια χρώματα
Βήμα pixel		0,249 mm (Y) x 0,241 mm (V)	0,275 mm (Y) x 0,275 mm (V)
Φωτεινότητα (τυπική)*1		250 cd/m²	250 cd/m²
Αναλογία αντίθεσης (τυπική)*1		3000:1 (30000:1, DV MODE «Ενεργοποίηση <On>»)	1000:1 (17000:1, DV MODE «Ενεργοποίηση <On>»)
Γωνία θέασης		178° δεξιά/αριστερά, 178° πάνω/κάτω (αντίθεση αντίθεσης ≥ 10)	178° δεξιά/αριστερά, 178° πάνω/κάτω (αντίθεση αντίθεσης ≥ 10)
Χρόνος απόκρισης (τυπικός)		6,5 ms (Γκρι προς Γκρι) «RESPONSE IMPROVE <ΒΕΛΤΙΩΣΗ ΑΠΟΚΡΙΣΗΣ>» «OFF <ΑΝΕΝΕΡΓΗ>» 6 ms (Γκρι προς Γκρι) «RESPONSE IMPROVE <ΒΕΛΤΙΩΣΗ ΑΠΟΚΡΙΣΗΣ>» «ON <ΕΝΕΡΓΗ>»	14 ms (Γκρι προς Γκρι) «RESPONSE IMPROVE <ΒΕΛΤΙΩΣΗ ΑΠΟΚΡΙΣΗΣ>» «OFF <ΑΝΕΝΕΡΓΗ>» 6 ms (Γκρι προς Γκρι) «RESPONSE IMPROVE <ΒΕΛΤΙΩΣΗ ΑΠΟΚΡΙΣΗΣ>» «ON <ΕΝΕΡΓΗ>»
Ενεργή περιοχή οθόνης		478,7 mm (Π) x 260,3 mm (Υ)	527,0 mm (Π) x 296,5 mm (Υ)
Αναλογία αποτελεσματικού pixel*3		≥ 99,9997%	≥ 99,9997%
Τερματικά εισόδου	HDMI	HDMI x 1 (HDCP 1.4) Βίντεο: Digital RGB, Digital YCbCr (4:4:4/4:2:2) Ήχος: PCM 32, 44,1, 48 KHz (16/20/24 bit), 2 καναλιών	
	Θύρα εμφάνισης	DisplayPort Ver.1.2 x 1 (HDCP 1.3) Βίντεο: Digital RGB Ήχος: PCM 32, 44,1, 48 KHz (16/20/24 bit), 2 καναλιών	
	VGA	Mini D-Sub 15 ακίδων x 1 Βίντεο: Αναλογικό RGB (0,7 Vp-p / 75 Ω) Συγχρονισμός: Χωριστός συγχρονισμός Επίπεδο TTL Θετικό/Αρνητικό Συγχρονισμός Composite Επίπεδο TTL Θετικό/Αρνητικό Συγχρονισμός στο πράσινο (Βίντεο 0,7 Vp-p και Συγχρονισμός αρνητικός 0,3 Vp-p)	
	ΕΙΣΟΔΟΣ ήχου	Mini-jack στερεοφωνικό φ3,5 mm x 1 Αναλογικός ήχος: Στερεοφωνικός L/R 500 mV rms 20 Kohm	
Τερματικά εξόδου	Ακουστικό	Αναλογική έξοδος ήχου, mini-jack στερεοφωνικό φ3,5 mm	
Ηχείο		1 W + 1 W	
Ηλεκτρική τροφοδοσία		AC 100 - 240 V, 0,40 - 0,25 A, 50/60 Hz	AC 100 - 240 V, 0,45 - 0,30 A, 50/60 Hz
Λειτουργική	Θερμοκρασία	5 ~ 35°C/41 ~ 95°F	
	Υγρασία	20 ~ 80% (χωρίς συμπύκνωση)	
	Υψόμετρο	≤ 5000 m	
Χώρος αποθήκευσης	Θερμοκρασία	-10 ~ 60 °C/14 ~ 140 °F	
	Υγρασία	10% ~ 85% (χωρίς συμπύκνωση)	
Κατανάλωση ενέργειας (Κανονική λειτουργία*5/ Λειτουργία αναμονής*6/ Λειτουργία απενεργοποίησης)		22 W 14 W/0,22 W/0,18 W	26 W 17 W/0,22 W/0,18 W
Διαστάσεις*2	Με τη βάση	Περίπου 493,2 mm (Π) x 233,2 mm (Β) x 363,4 mm – 483,4 mm (Υ)	Περίπου 540,5 mm (Π) x 233,2 mm (Β) x 381,0 mm – 501,0 mm (Υ)
	Χωρίς τη βάση	Περίπου 493,2 mm (Π) x 58,0 mm (Β) x 285,3 mm (Υ)	Περίπου 540,5 mm (Π) x 58,0 mm (Β) x 320,5 mm (Υ)
Ρύθμιση βάσης	Ύψος	120 mm (Οριζόντια), 80,4 mm (Κατακόρυφα)	120 mm (Οριζόντια), 56,8 mm (Κατακόρυφα)
	Κλίση*4/Αλλαγή προσανατολισμού/ Αλλαγή κατεύθυνσης	Πάνω 25° Κάτω 5°/±90°/±170°	
Βάρος		Περίπου 3,1 κιλά (6,8 λίβρες) (μόνο οθόνη) Περίπου 5,2 κιλά (11,5 λίβρες) (με τη βάση συνδεδεμένη)	Περίπου 3,5 κιλά (7,7 λίβρες) (μόνο οθόνη) Περίπου 5,6 κιλά (12,3 λίβρες) (με τη βάση συνδεδεμένη)

ΣΥΜΒΟΥΛΗ: Οι τεχνικές προδιαγραφές υπόκεινται σε αλλαγές χωρίς ειδοποίηση.

*1: Η αναλογία φωτεινότητας και αντίθεσης θα εξαρτηθεί από τη λειτουργία εισόδου και άλλες ρυθμίσεις εικόνας. Το επίπεδο φωτεινότητας θα μειωθεί με την πάροδο του χρόνου. Λόγω της φύσης του εξοπλισμού, δεν είναι δυνατό να διατηρηθεί με ακρίβεια ένα σταθερό επίπεδο φωτεινότητας.
*2: Εξαιρούνται οι προεξοχές.
*3: Παρόλο που η οθόνη LCD αυτού του προϊόντος είναι κατασκευασμένη με υψηλή ακρίβεια, ενδέχεται να υπάρχουν αναποτελεσματικά pixel, όπως αυτά που δεν ανάβουν ποτέ ή ανάβουν συνεχώς. «Αναλογία αποτελεσματικού pixel» σημαίνει την αναλογία του αριθμού των αποτελεσματικών pixel (αφαιρώντας τον αριθμό των αναποτελεσματικών pixel από τον ακέραιο αριθμό των pixel) έναντι του ακέραιου αριθμού pixel στην οθόνη LCD. Λάβετε υπόψη ότι η παρουσία αναποτελεσματικών pixel δεν σημαίνει αστοχία της οθόνης LCD.
*4: Συμπεριλαμβάνεται όταν η οθόνη είναι εγκατεστημένη σε εύκαμπτο βραχίονα.
*5: Εργοστασιακή ρύθμιση.
*6: Όταν δεν υπάρχουν είσοδοι σήματος. Χρόνος για λειτουργία διαχείρισης ενέργειας: Λιγότερο από 1 λεπτό.

■Σχέδια διαστάσεων

Σημειώστε ότι οι τιμές που εμφανίζονται είναι κατά προσέγγιση.

[E224F] (Μονάδα: mm)

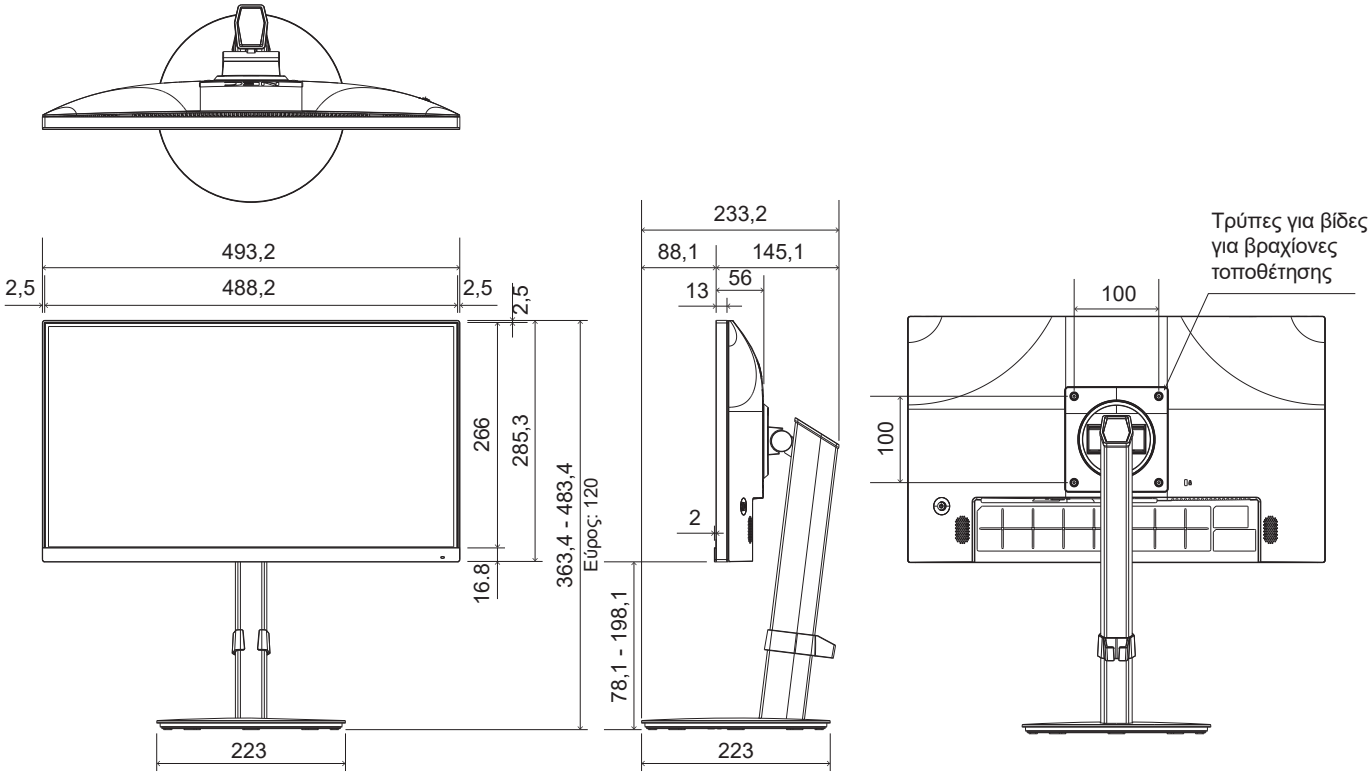

[E244F] (Μονάδα: mm)

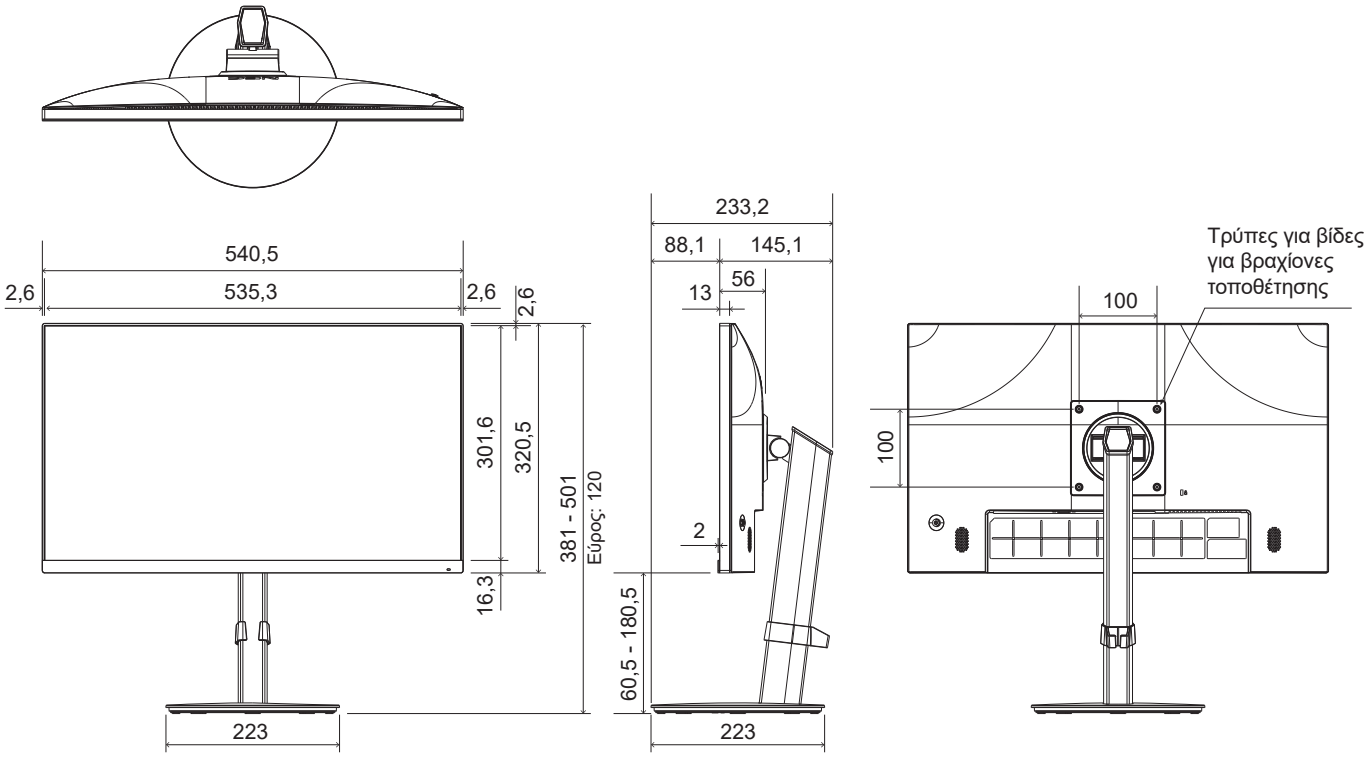

Προφυλάξεις τοποθέτησης

- Οπότε μετακινείτε την οθόνη, πρέπει οπωσδήποτε να την κρατάτε από τις πλαϊνές πλευρές ή από την κάτω πλευρά της. Δεν πρέπει να την πιάνετε από την οθόνη υγρών κρυστάλλων (LCD) ή από τα κουμπιά της. Αλλιώς, υπάρχει κίνδυνος πρόκλησης ζημιάς, βλάβης ή τραυματισμού.
- Για να στερεώσετε ένα στήριγμα συμβατό με το πρότυπο VESA, χρησιμοποιήστε βίδες M4 με μήκος 6 mm έως 10 mm μεγαλύτερο από το πάχος του στηρίγματος.

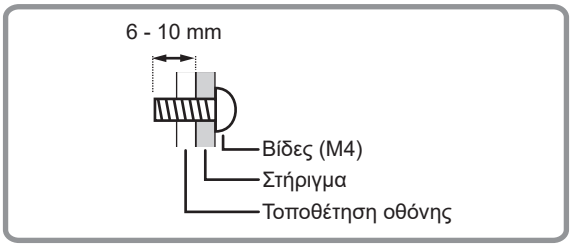

- Βεβαιωθείτε ότι χρησιμοποιείτε ένα στήριγμα επιτοίχιας τοποθέτησης που έχει σχεδιαστεί ή προορίζεται για την τοποθέτηση της οθόνης.
- Αυτή η οθόνη και το στήριγμα πρέπει να εγκατασταθούν σε τοίχο που μπορεί να αντέξει τουλάχιστον 4 φορές ή περισσότερο το βάρος της οθόνης.
  Τοποθετήστε με την καταλληλότερη μέθοδο για το υλικό και τη δομή.
- Μην χρησιμοποιείτε παλμικό κατσαβίδι.
- Μην χρησιμοποιείτε για την εγκατάσταση άλλες οπές βιδών εκτός από αυτές των στηριγμάτων, που βρίσκονται στο πίσω μέρος της οθόνης.

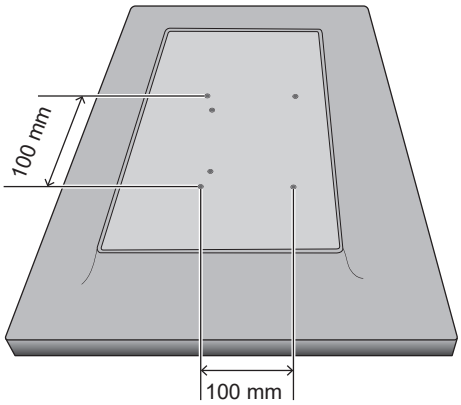

Τρύπες για βίδες για βραχίονες τοποθέτησης

- Κατά την εγκατάσταση, ελέγξτε τη γωνία κλίσης στις Προδιαγραφές προϊόντος (σελίδα 28).

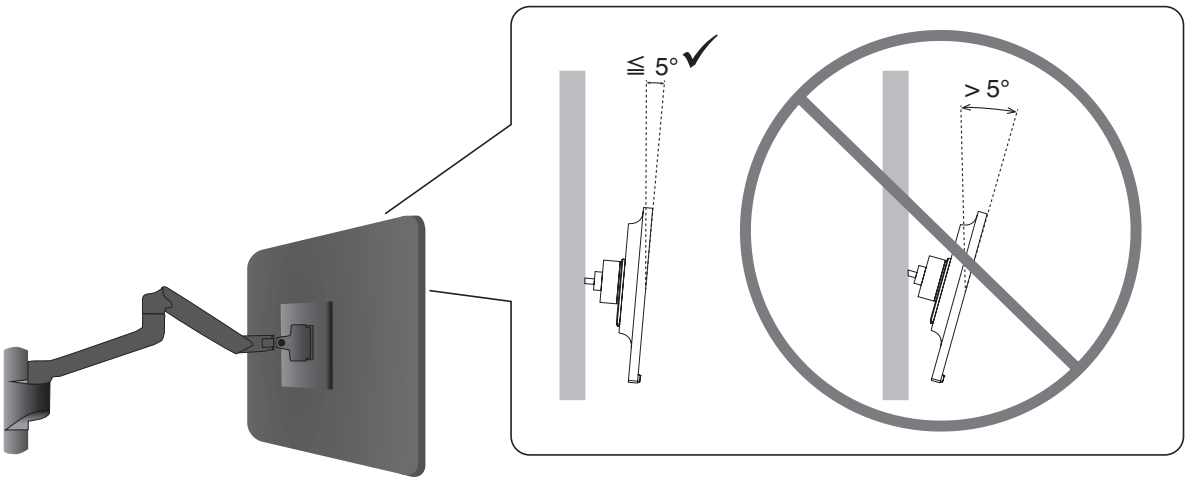

- Μετά την τοποθέτηση, βεβαιωθείτε προσεκτικά ότι η οθόνη είναι ασφαλισμένη και δεν μπορεί να ξεκολλήσει από τον τοίχο ή τη βάση.

■Τοποθέτηση καλωδίου ασφαλείας και αποφυγή ανατροπής

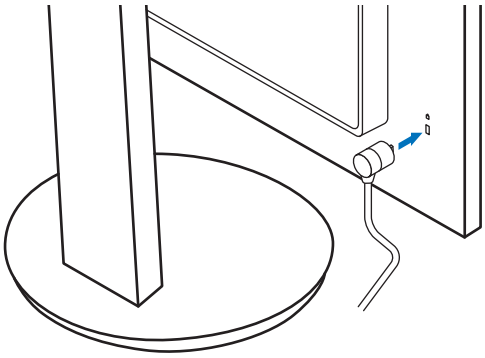

Ως μέτρο ασφαλείας, μπορείτε να ασφαλίσετε την οθόνη σε ένα σταθερό αντικείμενο με ένα προαιρετικό καλώδιο ασφαλείας.

Για την εγκατάσταση, ακολουθήστε τις προτεινόμενες οδηγίες του προμηθευτή του καλωδίου ασφαλείας.

Ένα καλώδιο ασφαλείας (που αγοράζεται ξεχωριστά) είναι σχεδιασμένο να λειτουργεί αποτρεπτικά, δεν εμποδίζει ωστόσο εγγυημένα τον ακατάλληλο χειρισμό ή την κλοπή της συσκευής.

Όταν χρησιμοποιείτε την οθόνη, στερεώστε την σε τοίχο χρησιμοποιώντας ένα καλώδιο που μπορεί να αντέξει το βάρος της οθόνης, προκειμένου να αποτρέψετε την πτώση της οθόνης. Η τοποθέτηση πρέπει να γίνει από εξειδικευμένο τεχνικό. Επικοινωνήστε με τον προμηθευτή σας για περισσότερες πληροφορίες.

Πληροφορίες ανακύκλωσης και ενέργειας του κατασκευαστή

Δείχνουμε μεγάλη αφοσίωση στην προστασία του περιβάλλοντος και αντιμετωπίζουμε την ανακύκλωση σαν μια από τις πιο σημαντικές προτεραιότητες της εταιρείας προσπαθώντας να μειώσει την επιβάρυνση του περιβάλλοντος. Είμαστε προσηλωμένοι στο να κατασκευάζουμε προϊόντα φιλικά προς το περιβάλλον και πάντα προσπαθούμε να ορίζουμε και να συμμορφωνόμαστε με τα τελευταία ανεξάρτητα πρότυπα από οργανισμούς όπως ο ISO (International Organisation for Standardization – Διεθνής οργανισμός για την Προτυποποίηση) και ο TCO (Swedish Trades Union – Σουηδικός Σύνδεσμος Εμπορίου).

Εξοικονόμηση ενέργειας

Αυτή η οθόνη διαθέτει προηγμένη δυνατότητα εξοικονόμησης ενέργειας. Όταν αποστέλλεται ένα σήμα Διαχείρισης ενέργειας οθόνης στην οθόνη, ενεργοποιείται η λειτουργία Εξοικονόμησης ενέργειας. Η οθόνη μεταβαίνει στη μεμονωμένη λειτουργία Εξοικονόμησης ενέργειας.

Για επιπλέον πληροφορίες, επισκεφθείτε την ιστοσελίδα:

https://www.sharpusa.com/ (στις Η.Π.Α.)

https://www.sharpnecdisplays.eu (στην Ευρώπη)

https://www.sharp-nec-displays.com/global/index.html (παγκοσμίως)

Επεξήγηση προσθήκης στον κανονισμό EcoDesign

Η ακόλουθη ρύθμιση συμμορφώνεται με την «Κανονική διαμόρφωση» όπως ορίζεται στον «Κανονισμό EcoDesign (2019/2021)» και είναι η συνιστώμενη ρύθμιση.

- Το «DV MODE» έχει οριστεί σε «On <Ενεργή>»

Αν αλλάξετε αυτήν τη ρύθμιση, η κατανάλωση ενέργειας μπορεί να είναι μεγαλύτερη από τη χρήση της προτεινόμενης ρύθμισης.

Λόγω των διαφόρων δυνατοτήτων εξοικονόμησης ενέργειας, οι διαφορετικές λειτουργίες τροφοδοσίας ονομάζονται «standby mode» (κατάσταση αναμονής).
Η οθόνη εισέρχεται σε «standby mode» (κατάσταση αναμονής) εάν χρησιμοποιείτε τη συνιστώμενη ρύθμιση.

SHARP

SHARP CORPORATION