NEC

Kullanıcı Kılavuzu

Masaüstü Monitör

MultiSync E172M

MODEL: M179E9

Model adınızı görmek için lütfen monitörün arka kısmındaki etikete bakın.

İçindekiler

Kayıt Bilgisi 1
TCO Sertifikalı 1
Önemli Bilgi 3

Ürün Özellikleri

Bölüm 1 Kurulum

Parçaların İsmi ve Fonksiyonları 10
Kontrol Paneli 10
Terminal Paneli 11
Bağlantılar 12
Video Bağlama 12
Kurulum 13
Ayarlanabilir Monitör Desteği Özelliği 14
Esnek Kol Montajı 15
Montaj için Monitör Ayağını Çıkartın 15
Esnek Kolu Takın 15

Bölüm 2 Temel Çalışma

OSD (Ekran Üstü) Kontrolleri Kullanma 17
Girişi Değiştirme 18
Güç yönetimi işlevi LED gösterge kalıpları 18

Bölüm 3 Sorun Giderme

Ekran Görüntüsü ve Video Sinyali Sorunları 20
Donanım Sorunları 21
Görüntü Sabitliği 21

Bölüm 4 Özellikler

E172M 22

Ek A OSD Kontrolleri Listesi

Ek B Üreticinin Geri Dönüşüm ve Enerji Bilgisi

Eski NEC ürünlerinizin atılması 26
Enerji Tasarrufu 26
WEEE İşareti (Avrupa Yönetmeliği 2012/19/EU ve düzeltmeleri) 26

Kayıt Bilgisi

Kablo bilgisi

DİKKAT: Radyo ve televizyon alımı ile karışmaması için ürünle birlikte verilen teknik özellikleri belirlenmiş kabloları kullanın.
Mini D-Sub 15-pin için, lütfen çekirdekli korumalı bir sinyal kablosu kullanın.
DisplayPort, HDMI ve AUDIO için, lütfen korumalı bir sinyal kablosu kullanın.
Diğer kabloların ve adaptörlerin kullanımı radyo ve televizyon alımı ile interferans yaratabilir.

FCC Bilgisi

⚠ UYARI: Federal Haberleşme Komisyonu bu ünitede NEC Display Solutions of America, Inc. tarafından bu kılavuzda belirtilenler HARİCİNDE modifikasyon veya değişiklik yapılmasına izin vermemektedir. Bu hükümet yönetmeliğine uyulmaması bu ekipmanı kullanma hakkını geçersiz kılabilir.

1. Kullanacağınız güç kablosu A.B.D. güvenlik standartlarına uygun ve onaylı olmalı ve aşağıdaki özelliklere sahip olmalıdır.

Güç kablosu Fiş şekli	Blendajsız tip, 3-iletkenli 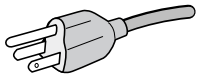 ABD

2. Bu cihaz test edilmiş ve FCC Kuralları bölüm 15'e giren B Sınıfı dijital aygıt limitlerine uygun olduğu saptanmıştır. Bu limitler, ekipman ev ortamında çalıştırılırken zararlı interferansa karşı kayda değer bir koruma sağlamaları için tasarlanmışlardır. Bu cihaz radyo frekans enerjisi yaratır, kullanır ve yayabilir ve eğer talimatlara uygun olarak kurulmaz ve kullanılmazsa radyo iletişimine zararlı interferans yaratabilir. Bununla birlikte, belirli bir kurulumda interferans olmayacağının garantisi yoktur. Eğer bu cihaz, radyo veya televizyon alımına cihazın açılması ve kapatılması ile belirlenebilen zararlı interferansa sebep olursa, kullanıcı interferansı aşağıdaki önlemlerden bir veya birkaçı ile düzeltmeyi deneyebilir:
   - Alıcı antenin yönünü veya yerini değiştirin.
   - Alıcı ile cihaz arasındaki mesafeyi arttırın.
   - Cihazı, alıcının bağlı olduğu devrenin dışında bir devreye bağlı bir prize takın.
   - Yardım için satıcınıza veya deneyimli bir radyo/TV teknisyenine başvurun.

   Eğer gerekliyse, kullanıcı ilave öneriler için satıcı veya deneyimli bir radyo/televizyon teknisyenine başvurabilir. Kullanıcı, Federal İletişim Komisyonu (Federal Communication Commision) tarafından hazırlanan aşağıdaki kitapçığı faydalı bulabilir: "How to Identify and Resolve Radio-TV Interference Problems" (Radyo-TV Interferans Problemlerini Belirleme ve Çözme). Bu kitapçık A.B.D'den temin edilebilir. Government Printing Office, Washington, D.C., 20402, Stock No. 004-000-00345-4.

TEDARİKÇİ UYGUNLUK BİLDİRİMİ

Bu cihaz FCC Kuralları Bölüm 15 ile uyumludur. Çalıştırma aşağıdaki iki koşula bağlıdır. (1) Bu cihaz zararlı interferansa sebep olmaz ve (2) bu cihaz gelen interferansları istenilmeyen çalışmaya sebep olsa bile almalıdır.

A.B.D. Sorumlusu:	**NEC Display Solutions of America, Inc.**
Adres:	**3250 Lacey Rd, Ste 500** **Downers Grove, IL 60515**
Tel. No.:	**(630) 467-3000**
Ürün Tipi:	Monitör
Cihaz Sınıflandırması:	B Sınıfı Cihaz
Model:	MultiSync E172M (M179E9)

TCO Sertifikalı

TCO sertifikalı monitörlerimizin listesini ve TCO Sertifikalarını (sadece İngilizce) görmek için web sitemizi ziyaret edin:
https://www.nec-display.com/global/about/legal_regulation/TCO_mn/index.html

⚠ DİKKAT: Lütfen bina içerisindeki dağıtım sisteminin nominal değeri 120/240 V, 20 A (maksimum) olan devre kesici sağlayacağını onaylayın.

- Bu ürünün amaçlanan birincil kullanımı ofis veya ev ortamında Teknik Bilgi Ekipmanı olarak kullanımdır.
- Ürün bir bilgisayara bağlanmak içindir ve televizyon yayın sinyallerini göstermek amacıyla üretilmemiştir.

Telif Hakkı Bilgileri

Windows, Microsoft Corporation'ın kayıtlı ticari markasıdır.

NEC, NEC Corporation'ın tescilli markasıdır.

DisplayPort ve DisplayPort Uyumluluk Logosu, Amerika Birleşik Devletleri ve diğer ülkelerde Video Electronics Standards Association'a ait ticari markalardır.

MultiSync, Japonya ve diğer ülkelerde NEC Display Solutions, Ltd.'nin ticari markası veya tescilli ticari markasıdır.

ErgoDesign NEC Display Solutions'ın Avusturya, Benelüks, Danimarka, Fransa, Almanya, İtalya, Norveç, İspanya, İsveç ve İngiltere'de tescilli ticari markasıdır.

HDMI, HDMI High-Definition Multimedia Interface ve HDMI logosu ve Amerika Birleşik Devletleri ve diğer ülkelerde HDMI Licensing Administrator, Inc.'in ticari markası veya tescilli ticari markasıdır.

Adobe ve Adobe logosu, Adobe Systems Incorporated'ın Amerika Birleşik Devletleri ve/veya diğer ülkelerdeki tescilli ticari markaları veya ticari markalarıdır.

Diğer tüm markalar ve ürünler, sahiplerinin ticari markaları veya kayıtlı ticari markalarıdır.

NOT: (1) Bu kullanıcı kılavuzunun içindekiler izin alınmadığı takdirde kısmen veya tamamen tekrar basılamaz.
(2) Bu kullanıcı kılavuzunun içindekiler önceden haber verilmeksizin değiştirilebilir.
(3) Bu kullanıcı kılavuzu büyük dikkat gösterilerek hazırlanmıştır, bununla birlikte yanlış olabilecek noktalar, hatalar veya atlanmış yerler için lütfen bizimle temasa geçin.
(4) Bu kullanıcı kılavuzunda kullanılan görseller sadece gösterim amaçlıdır. Görsel ve gerçek ürün arasında tutarsızlık varsa, gerçek ürün geçerli olacaktır.
(5) (3) ve (4) numaralı maddelere rağmen NEC, bu cihazın kullanılmasından kaynaklandığı düşünülen kar kaybı zararı veya diğer hususlarla ilgili iddialardan sorumlu olmayacaktır.

Önemli Bilgi

Güvenlik Uyarıları ve Bakım

LCD RENKLİ MONİTÖRÜ KURARKEN VE
KULLANIRKEN EN İYİ PERFORMANS İÇİN LÜTFEN
AŞAĞIDAKİ NOKTALARA DİKKAT EDİN:

Semboller Hakkında

Bu kılavuz ürünün güvenli ve doğru kullanımını sağlamak, size ve başkalarına zarar gelmesini ve ayrıca mülkün zarar görmesini önlemek için bir dizi sembol kullanır. Semboller ve anlamları aşağıda açıklanmıştır. Bu kılavuzu okumadan önce bunları iyice anladığınızdan emin olun.

UYARI	Bu sembole dikkat edilmemesi ve ürünün yanlış kullanılması ciddi yaralanmalara veya ölüme neden olabilecek kazalara neden olabilir.
DİKKAT	Bu sembole dikkat edilmemesi ve ürünün yanlış kullanılması, kişisel yaralanmalara veya çevredeki mülkün zarar görmesine neden olabilir.

Sembol örnekleri

	Bir uyarı veya dikkat edilmesi gereken durum olduğunu gösterir. Bu sembol elektrik çarpmalarına dikkat etmeniz gerektiğini belirtir.
	Yasaklanmış bir eylemi gösterir. Bu sembol yasaklanması gereken bir şeyi gösterir.
	Zorunlu bir eylemi gösterir. Bu sembol, elektrik kablosunun elektrik prizinden çıkarılması gerektiğini belirtir.

UYARI	
GÜÇ KABLOSUNU ÇIKARTIN	Monitör arızalanırsa güç kablosunu çıkarın. Monitör duman çıkarır, garip koku veya ses çıkarırsa veya monitör düşmüş veya kabini kırıldıysa monitörün gücünü kapatın ve ardından güç kablosunu prizden çıkarın. Bunu yapmamak yalnızca yangına veya elektrik çarpmasına neden olmakla kalmaz aynı zamanda görme bozukluklarına da neden olabilir. Tamir için satıcınızla temasa geçin. Monitörü asla kendi başınıza onarmaya çalışmayın. Bunu yapmak tehlikelidir.
	Deprem veya diğer şoklar sebebiyle devrilmeden dolayı yaralanmaları veya monitörün hasar görmesini önlemek için, monitörü sağlam bir yere monte ettiğinizden ve gerekli önlemleri aldığınızdan emin olun.
	Gücü hemen kapatın, monitörünüzü duvardaki prizden çekin ardından aşağıdaki durumlarda yetkili servis personeline servis yaptırın. Monitör bu durumda kullanılırsa monitör düşebilir, yangına veya elektrik çarpmasına neden olabilir. • Monitör ayağı çatlamış veya soyulmuşsa. • Eğer çatlak veya doğal olmayan sallantı gibi yapısal hasarlar fark ederseniz.
	Monitörün kabinini açmayın veya çıkarmayın. Monitörde yüksek voltaj alanları bulunur. Monitör kapaklarını açmak veya çıkarmak ve monitörü modifiye etmek sizi elektrik çarpması, yangın veya diğer risklere maruz bırakabilir. Servis için yetkili servis personeline başvurun.

Türkçe

UYARI	
	Güç kablosunu dikkatli kullanın. Kablonun hasar görmesi yangına veya elektrik çarpmasına neden olabilir. • Kordonun üzerine ağır nesneler koymayın. • Kabloyu monitörün altına yerleştirmeyin. • Kabloyu halı vb. ile örtmeyin. • Kabloyu çizmeyin veya kabloda değişiklik yapmayın. • Kabloyu aşırı güç kullanarak bükmeyin, çevirmeyin veya çekmeyin. • Kabloya ısı uygulamayın. Kablo hasar görmüşse (açıktaki çekirdek kablolar, kopmuş kablolar vb.) satıcınızdan onu değiştirmesini isteyin.
	Bu ürünü, eğik veya dengesiz taşıma arabasına, standa ya da masaya yerleştirmeyin. Kişisel yaralanmalara sebep olabilir.
	Monitör düşmüşse veya kabin hasar görmüşse monitörü kullanmayın. Elektrik çarpmasına veya yangına yol açabilir.
	Tehlikeli voltaj noktalarına temas ederek, zararlı ya da öldürücü olabileceği veya elektrik şoku, yangın ya da cihaz arızasına yol açabileceği için kasadaki yuvalara herhangi bir cisim sokmayın.
	Kasaya herhangi bir sıvı dökmeyin ya da monitörünüzü su yakınında kullanmayın. Gücü hemen kapatın, monitörünüzü duvardaki prizden çekin ardından aşağıdaki durumlarda yetkili servis personeline servis yaptırın. Monitör bu durumda kullanılıyorsa monitör düşebilir veya elektrik çarpmasına neden olabilir veya yangın başlatabilir: • Monitörün üstüne sıvı döküldüyse veya içine herhangi bir nesne düştüyse.
	Monitörü temizlerken, tozları uzaklaştırmak için yanıcı gaz spreyler kullanmayın. Bunu yapmak bir yangına yol açabilir.
	Monitörü kaplayan plastik torba ile oynamayın. Bu torbayı başka amaçlarla kullanmayın. Boğulma tehlikesini önlemek için bu çantayı başınıza, burnunuza veya ağzınıza geçirmeyin. Bu torbayı başka birinin başının, burnunun veya ağzının üzerine koymayın. Bu torbayı çocuklardan ve bebeklerden uzak tutun.
	Gök gürültülü bir sağanak sırasında bu ürünü bağlamayın veya bağlantısını kesmeyin. Elektrik çarpmasına yol açabilir.

DİKKAT	
Lütfen monitörü aşağıdaki bilgilere göre kurun.	
	Lütfen monitörü aşağıdaki bilgilere göre kurun. Monitörü taşırken ve güvenli bir şekilde monte ederken, lütfen kişisel yaralanmaya veya monitörün zarar görmesine neden olmamak için monitörü kaldırabilecek sayıda insan kullanın. Monitördeki havalandırmayı kapatmayın. Monitörün yanlış takılması monitörde hasara, elektrik çarpmasına veya yangına neden olabilir. Monitörü aşağıda belirtilen yerlere monte etmeyin: • İyi havalandırılmamış alanlar. • Bir radyatörün, diğer ısı kaynaklarının yanına veya doğrudan güneş ışığı alan yerlere. • Sürekli vibrasyon olan alanlara. • Nemli, tozlu, buharlı veya yağlı alanlara. • Dış mekanlara. • Yüksek sıcaklıktaki yerlere, Hızlı nem değişikliklerinin olduğu ve yoğuşmanın muhtemel olduğu yerlere. Ürünü, kullanım kılavuzunda açıklanmayan herhangi bir yapılandırmada veya konuma monte etmeyin.

DİKKAT	
	Monitöre veya monitörün kurulu olduğu masaya tırmanmayın. Masanın üzerindeki tekerlekler tam olarak kilitlenmemişse monitörü tekerlekli bir masaya monte etmeyin. Monitör düşerek zarar görebilir veya kişisel yaralanmalara neden olabilir.
	Taşırken, kurarken ve ayarlarken LCD panel yüzeyine dokunmayın. LCD panele basınç uygulamak monitörde ciddi hasarlara veya yaralanmalara yol açabilir.
	Ekran veya cam kırılırsa ekranın içindeki sıvı kristalle temas etmeyin. Sıvı kristal gözlerinize veya ağzınıza temas ederse iyice durulayın ve yardım için derhal doktorunuza başvurun.
	Güç kablosunu kullanma. Güç kablosunu dikkatli kullanın. Kablonun hasar görmesi yangına veya elektrik çarpmasına neden olabilir. • Güç kablosunu monitörün AC IN terminaline bağlarken konektörün tam olarak ve sıkıca oturduğundan emin olun. • Güç kablosunu ıslak ellerle bağlamayın veya çıkarmayın. • Güç kablosunu takarken veya çıkarırken güç kablosunu fişinden tutarak çekin. • Monitörü temizlerken güvenlik nedeniyle güç kablosunu önceden prizden çekin. Yumuşak bir kuru bez kullanarak güç kablosunu düzenli olarak tozdan arındırın. • Monitörü taşımadan önce monitörün kapalı olduğundan emin olun ardından güç kablosunu prizden çıkarın ve monitörü diğer cihazlara bağlayan tüm kabloların bağlantısının kesildiğinden emin olun. • Monitörü uzun süre kullanmayı düşünmüyorsanız güç kablosunu daima prizden çekin. • Lütfen bu ekran ile birlikte sağlanmış olan güç kablosunu güç kablosu tablosuna uygun şekilde kullanın. Eğer monitörün içinden güç kablosu çıkmadıysa lütfen NEC ile iletişime geçin. Diğer tüm durumlar için lütfen güç kablosunu, monitörün bulunduğu prize uygun fiş stiliyle kullanın. Uyumlu güç kablosu, elektrik prizinin AC voltajına karşılık gelir ve satın alındığı ülkenin güvenlik standartlarına uygun olarak onaylanmıştır ve bu standartlara uyulmuştur. Bu ekipman güç kablosunun toprak bağlantısı varken çalışacak şekilde dizayn edilmiştir. Güç kablosu toprak bağlantısına sahip değilse, elektrik çarpabilir. Lütfen güç kablosunun düzgün şekilde topraklandığından emin olun.
	Kişisel yaralanmaları ve monitörün hasar görmesini önlemek için kurulum ve ayarlama sırasında dikkatli olun.
	Monitör, ekranın devrilmesi veya düşmesi sonucu oluşabilecek hasar ve kişisel yaralanmaları önlemek için monitörün ağırlığını destekleyen esnek bir kol veya ayağa monte edilmelidir. • Lütfen monitörü esnek bir kola veya ayağa takarken tüm vidaları sıkın. Gevşek bir vida monitörün düşmesine ve monitörde hasara veya kişisel yaralanmalara neden olabilir.
	Kulaklığınız kulağınızdayken monitöre kulaklığı bağlamayın. Ses seviyesine bağlı olarak kulaklarınıza zarar verebilir ve işitme kaybına neden olabilir.

DİKKAT	
	Monitörün LCD ekran yüzeyini tiftiksiz, aşındırıcı olmayan bir bezle temizleyin. Herhangi bir temizlik çözeltisi kullanmaktan kaçının! Benzen tineri, alkalin deterjan, alkollü deterjanlar, cam temizleyici, pasta, cila temizleyici, sabun tozu veya böcek ilacı ile TEMİZLEMEYİN. Kauçuk veya vinil uzun bir süre boyunca kabin ile temasta olmamalıdır. Bu tür sıvılar ve materyaller boyanın bozulmasına, çatlamasına veya soyulmasına sebep olabilir.
	Monitörün güvenirliğinden emin olmak için lütfen kasanın arka kısmında bulunan havalandırma deliklerini kir ve tozu temizlemek için yılda bir defa temizleyin. Bunu yapmamak elektrik çarpmasına veya monitörün zarar görmesine yol açabilir.

Güç Kablosu Tablosu

Fiş Tipi	Kuzey Amerika	Kıta Avrupası	İngiltere	Çin	Japon
Fiş Şekli	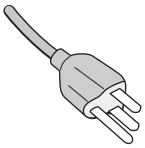	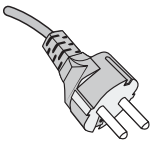	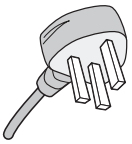	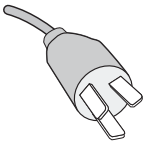	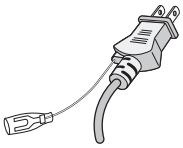
Bölge	ABD/Kanada	AB	İngiltere	Çin	Japonya
Voltaj	120*	230	230	220	100

* Lütfen 125 V altındaki güç kaynağında bu güç kablosunu kullanın.

NOT: Bu ürüne sadece satın alındığı ülkede servis verilebilir.

Görüntü Sabitliği

Görüntü Sabitliği, önceki görüntünün artık veya "hayalet" görüntüsünün ekranda görünür kalmasıdır. CRT monitörlerin aksine LCD monitörlerde görüntü sabitliği kalıcı değildir, ancak sabit görüntülerin uzun süre görüntülenmesinden kaçınılmalıdır.

Bunu düzeltmek için, monitörü önceki görüntünün kaldığı süre kadar kapalı tutun. Örneğin, eğer görüntü monitörde bir saat kaldıysa ve görüntünün artığı hala duruyorsa, monitör görüntünün silinmesi için bir saat kapalı kalmalıdır.

NOT: Tüm kişisel görüntüleme aygıtlarında olduğu gibi, NEC DISPLAY SOLUTIONS ekran boş kaldığında düzenli aralıklarla ekran koruyucuların kullanımını veya kullanılmadığında monitörün kapatılmasını tavsiye eder.

Ergonomi

MONİTÖRÜN DOĞRU YERLEŞTİRİLMESİ VE AYARLANMASI GÖZ, OMUZ VE BOYUN AĞRILARINI AZALTABİLİR. MONİTÖRÜNÜZÜ YERLEŞTİRİRKEN AŞAĞIDAKİLERE DİKKAT EDİN:

Maksimum ergonomik fayda sağlamak için aşağıdakileri tavsiye ederiz:

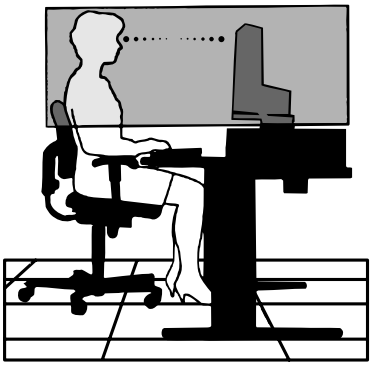

- Monitörden optimum performans elde etmek istiyorsanız ısınması için 20 dakika bekleyin. Görüntü sabitlenmesini engellemek için (görüntü sonrası efektleri), monitördeki hareketsiz görüntülerin uzun süre ekranda kalmasından kaçının.
- Monitörün yüksekliğini ekran göz seviyesinde veya biraz altında olacak şekilde ayarlayın. Ekranın ortasına bakarken gözleriniz biraz aşağı bakmalıdır.
- Monitör gözlerinize 40 cm'den yakın ve 70 cm'den uzak olmamalıdır. En iyi mesafe 50 cm'dir.
- Gözlerinizi periyodik olarak dinlendirmek için, her 1 saatte bir, 5 – 10 dakika boyunca en az 20 feet uzaktaki bir nesneye odaklayın.
- Parlama ve yansımaları en aza indirmek için monitörü pencere ve diğer ışık kaynaklarına 90° açı ile yerleştirin. Monitörün eğimini ayarlayarak tavan ışıklarının ekranınıza yansımasını engelleyin.
- Eğer ışık yansımaları ekranınızı görmeyi zorlaştırıyorsa, parlama engelleyici filtre kullanın.
- Okunabilirliği arttırmak için monitörün parlaklık ve kontrast kontrollerini ayarlayın.
- Ekrana yakın bir doküman tutucu kullanın.
- Yazarken kafanızı döndürmeyi en aza indirmek için, daha fazla baktığınız neyse (ekran veya referans materyal) tam önünüzde bulundurun.
- Sık sık göz kırpın. Göz egzersizi göz yorgunluğu azaltmaya yardımcı olur. Lütfen göz doktorunuzla görüşün. Düzenli göz kontrolü yaptırın.
- Göz yorgunluğunu önlemek için parlaklığı orta ayara ayarlayın. Aydınlık referansı olarak LCD ekran yanına bir sayfa beyaz kağıt yerleştirin.
- Kontrast kontrolünü maksimum ayarına getirmeyin.
- Standart sinyallerle belirlenmiş Boyut ve Konum kontrollerini kullanın.
- Önceden belirlenmiş Renk Ayarlarını kullanın.
- Titreşimsiz sinyaller kullanın.
- Görülmesi zor olacağı ve yetersiz kontrast yüzünden göz yorgunluğuna sebep olabileceği için koyu arka fon üzerinde birincil renk maviyi kullanmayın.
- Ekrandan gelecek rahatsız edici yansımalardan kaçınmak amacıyla kontrollü aydınlatma ortamlarında eğlence amaçlı kullanım için uygundur.

Daha sağlıklı bir iş ortamı oluşturma konusunda daha fazla bilgi için, American National Standard for Human Factors Computer Workstations - ANSI/HFES 100-2007 - The Human Factors Society, Inc. P.O. Box 1369, Santa Monica, California 90406 adresine yazın.

LCD Ekranı Temizleme

- LCD ekran tozlandığında yumuşak bir bezle temizleyin.
- Lütfen LCD ekranı sert veya aşındırıcı malzeme ile ovmayın.
- Lütfen LCD ekran yüzeyi üzerine baskı uygulamayın.
- Lütfen LCD ekran yüzeyinde bozulma ve renk solmasına neden olabilecek OA temizleyici kullanmayın.

Kabinin Temizlenmesi

- Güç kablosunu çekin.
- Kabini yumuşak bir bezle hafifçe silin.

  Bezi nötr bir deterjan ve su ile ıslatın, kabini silin ve kuru bir bezle kurulayın.

Ürün Özellikleri

- **Azaltılmış Alan İhtiyacı**

  Ekran boyutundan ve ekranın üstün görüntü kalitesinden ödün vermeden, yer sorunu olan ortamlar için iyi bir çözümdür. Azaltılmış alan ihtiyacı ve hafifliği, bir yerden başka bir yere kolaylıkla hareket ettirilmesine ya da taşınmasına olanak sağlar.

- **Renk Kontrol Sistemleri**

  Ekranınızdaki renkleri ayarlamanıza ve monitörünüzün renk hassasiyetini farklı standartlara göre düzenleyebilmenize olanak tanır.

- **OSD (Ekran Üstü) Kontroller**

  Ekrandaki menüler aracılığı ile ekranınızla ilgili tüm ayarları kolay ve hızlı bir şekilde yapmanızı sağlar.

- **NaViSet Administrator 2 Yazılımı**

  OSD ekran ayarlarını ağ üzerindeki PC'den ayarlamanıza izin veren genişletilmiş ve sezgisel grafik ara yüz sunar.

- **No Touch Auto Adjust (Dokunmadan otomatik Ayar) (Sadece analog girişte)**

  İlk başlangıçtan sonra monitörü optimum ayarlarına otomatik olarak ayarlar.

- **Ergonomik Tasarım Özellikleri**

  Çalışma ortamını geliştirmek, kullanıcının sağlığını korumak ve para tasarrufu için iyileştirilmiş ergonomi. Örneğin, hızlı ve kolay görüntü ayarları için OSD kontrolleri, tercih edilen görme açısı için eğim tabanı, küçük monitör ayağı ve daha düşük emisyonlar için TCO kurallarına uyumluluk.

- **Tak ve Çalıştır**

  Windows® işletim sistemlerinde Microsoft® çözümü, kurma ve yapılandırmayı monitörünüzün özelliklerini (ekran boyutu ve desteklenen çözünürlükler gibi) doğrudan bilgisayarınıza göndererek kolaylaştırır ve görüntü performansını en iyi hale getirir.

- **Akıllı Güç Yönetim Sistemi**

  Monitörün açık olduğu halde kullanılmadığı anlarda daha düşük güç sarfiyatına geçmesini sağlayan gelişmiş güç tasarruf metotları ile, monitörünüzün enerji masrafında üçte iki oranında tasarruf sağlar, emisyonları azaltır ve çalışma alanının havalandırma masrafını azaltır.

- **VESA Standard Montaj Arabirimi**

  Monitörünüzü her hangi bir VESA standardı üçüncü parti kol veya brakete monte edebilmenizi sağlar.

- **Çevresel Etki**

  Bu monitörün yıllık tipik maksimum çalışma karbon ayak izi (dünya geneli ortalaması) yaklaşık 17,3 kg'dır (hesaplama şekli: nominal watt değeri x günde 8 saat x haftada 5 gün x yılda 45 hafta x Gücü Karbona dönüştürme faktörü - dönüştürme faktörü OECD yayını olan küresel CO2 emisyonları 2008'i baz almaktadır).

  Bu monitör yaklaşık 43,2 kg karbon ayak izi üretmektedir.

  Not: Üretim ve kullanım için karbon ihtiyacı NEC tarafından monitörleri için özel olarak geliştirilmiş bir algoritma ile hesaplanmaktadır ve basım tarihinde doğrudur. NEC güncellenmiş karbon ayak izi değerlerini yayınlama hakkını saklı tutar.

- **Low Blue Light (Düşük Mavi Işık)**

  Düşük Mavi işlevi, mavi ışığı önemli ölçüde azaltır ve göz yorgunluğunu hafifletmeye yardımcı olur. (Bkz. sayfa 23).

- **Titreşimsiz**

  Özel arka aydınlatma sistemi titreşimi azaltarak göz yorgunluğunu azaltır.

Bölüm 1 Kurulum

Bu Bölümün İçerdikleri:

- ⇨ "Parçaların İsmi ve Fonksiyonları" sayfa 10
- ⇨ "Bağlantılar" sayfa 12
- ⇨ "Kurulum" sayfa 13
- ⇨ "Esnek Kol Montajı" sayfa 15

Türkçe

Parçaların İsmi ve Fonksiyonları

Kontrol Paneli

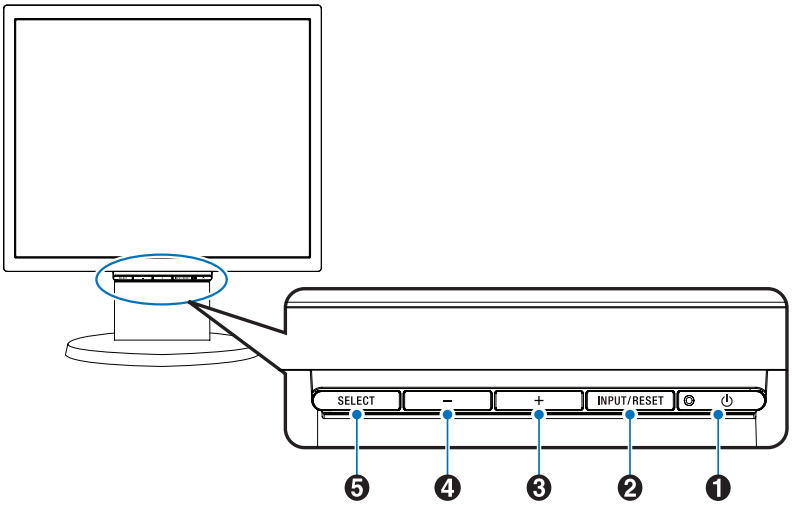

Öğe	Fonksiyon
❶ LED/Power (LED/Güç)	Gücün açık olduğunu gösterir. Monitörü açar ve kapatır.
❷ INPUT/RESET (GİRİŞ/SIFIRLA)	OSD menüsü ekranda gösterilmediğinde, giriş sinyalini seçer. OSD menüsü ekranda gösterildiğinde, fonksiyon ayarlamasını sıfırlar.
❸ +	OSD menüsü ekranda gösterilmediğinde, [VOLUME] (SES) menüsünü açar. OSD menüsü ekranda gösterildiğinde, sağa gider ya da ayar değerlerini artırır.
❹ –	OSD menüsü ekranda gösterilmediğinde, [BRIGHTNESS] (PARLAKLIK) menüsünü açar. OSD menüsü ekranda gösterildiğinde, sola gider ya da ayar değerlerini azaltır.
❺ SELECT (SEÇ)	OSD menüsü ekranda gösterilmediğinde, OSD menüsünü açar. OSD menüsü ekranda gösterildiğinde, bir fonksiyon simgesi seçer veya seçilmiş simgenin fonksiyonunu ayarlar.

NOT: SELECT (Seç) düğmesine 3 saniye veya daha uzun süre dokunarak [LOW BLUE LIGHT] (Düşük mavi ışık) moduna doğrudan geçiş yapabilirsiniz.

Terminal Paneli

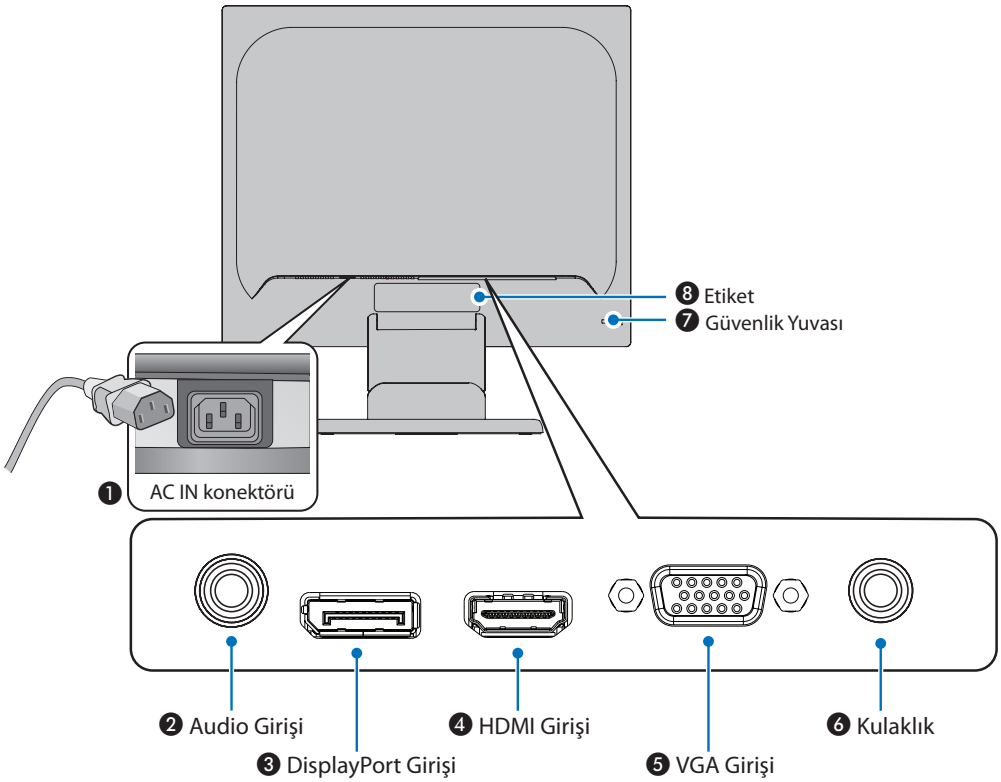

❶ AC Girişi Konektörü

Sağlanan güç kablosu ile bağlar.

❷ Audio Girişi

Bilgisayar veya player gibi harici cihazlardan gelen ses sinyali girişi.

❸ DisplayPort Girişi

Dijital DisplayPort sinyal girişi.

❹ HDMI Girişi

Dijital HDMI sinyal girişi.

❺ VGA Girişi (mini D-Sub 15-pin)

Analog RGB sinyal girişi.

❻ Kulaklık Girişi

Kulaklıklara bağlanır.

❼ Güvenlik Yuvası

Kensington güvenlik kabloları/donanımı ile uyumlu güvenlik ve hırsızlık önleme kilidi yuvası.

Ürünler için Kensington web sitesini ziyaret edin.

❽ Etiket

Bağlantılar

Video Giriş Bağlantıları

- VGA (mini D-Sub 15-pin) – Bir bilgisayara analog video sinyal bağlantısı. Sadece video, ses sinyali yok.
- HDMI – Bir bilgisayara yüksek çözünürlüklü dijital video ve ses sinyali bağlantısı, medya oynatıcı akışı, Blu-ray oynatıcı, oyun konsolu, vb.
- DisplayPort – Bir bilgisayara yüksek çözünürlüklü dijital video ve ses sinyali bağlantısı.

Video Bağlama

Bir bilgisayara bağlanmak için kullanılabilecek video bağlantılarının türü, bilgisayarın ekran adaptörüne bağlıdır.

Aşağıdaki tablo, her bağlantı tipi için tipik fabrika ayarlı sinyal zamanlamasını göstermektedir. Bazı ekran kartları seçilen bağlantıyla uygun görüntü üretimi için gerekli çözünürlüğü destekleyemeyebilir. Monitör, fabrika ayarlı zamanlama sinyalini otomatik olarak ayarlayarak uygun görüntüyü gösterecektir.

<Desteklenen başlıca zamanlamalar>

Çözünürlük			Dikey frekans	Tarama tipi	Notlar
Y		D			
640	x	480	60/72/75 Hz	p	
720	x	400	70 Hz	p	
720	x	480	60 Hz	p	
720	x	576	50 Hz	p	
800	x	600	56/60/72/75 Hz	p	SVGA
1024	x	768	60/70/75 Hz	p	XGA
1280	x	960	60/75 Hz	p	
1280	x	1024	60/75 Hz	p	SXGA, Tavsiye edilen (60 Hz)

p: Aşamalı.

NOT: Seçilen monitör çözünürlüğü yerel panel çözünürlüğü değilse, yerel olmayan çözünürlüğü tam ekran göstermek için monitör ekranındaki metin içeriği görünümü yatay veya dikey yönde genişletilir. Bu genişleme normal ve yaygın olarak düz panel cihazlarda kullanılan interpolasyonlu çözünürlük teknolojileri ile yapılır.

HDMI ile bir Bilgisayara Bağlanma

- Lütfen HDMI logosu bulunan bir HDMI kablosu kullanın.
- Sinyali bilgisayarı açtıktan sonra görünmesi biraz zaman alabilir.
- Bazı ekran kartları veya sürücüler görüntüyü düzgün göstermeyebilirler.
- Bağlı olan bilgisayar açıldıktan sonra monitörün gücü açılırsa, bazen bir görüntü görüntülenmeyebilir. Bu durumda lütfen bilgisayarı kapatın ve sonra tekrar açın.

DisplayPort ile bir bilgisayara bağlanmak

- Lütfen DisplayPort uyumluluk logolu bir DisplayPort kablosu kullanın.
- Sinyali bilgisayarı açtıktan sonra görünmesi biraz zaman alabilir.
- Bir DisplayPort kablosunu bir sinyal dönüştürme adaptörüne sahip bir bileşene bağlarken bir görüntü görünmeyebilir.
- Bazı DisplayPort kablolarında kilitleme işlevi bulunur. Bu kabloyu çıkartırken kilidi açmak için üst düğmeye basılı tutun.
- Bağlı olan bilgisayar açıldıktan sonra monitörün gücü açılırsa, bazen bir görüntü görüntülenmeyebilir. Bu durumda lütfen bilgisayarı kapatın ve sonra tekrar açın.

Kurulum

Kutu içerikleri için lütfen kutu ile birlikte tedarik edilen içerik sayfasına bakın.

Birlikte verilen aksesuarlar monitörün bulunduğu yere göre değişir.

Desteği çekmek için, aşağıdaki talimatları uygulayın:

1. Monitörün yüzeyi aşağı gelecek şekilde aşındırıcı olmayan bir yüzey üzerine koyun (**Şekil 1**).
2. Monitörü tutan desteği, destekten klik sesi gelene kadar diğer elinizle çekin (**Şekil 2**).

NOT:
- Desteği çıkartırken dikkatli olun.
- Monitörü tekrar paketlemek için bu işlemi ters sıra ile uygulayın.

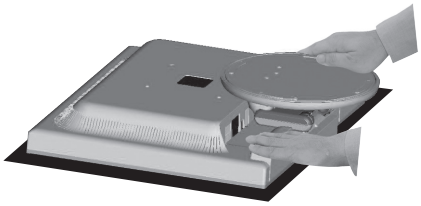

Şekil 1

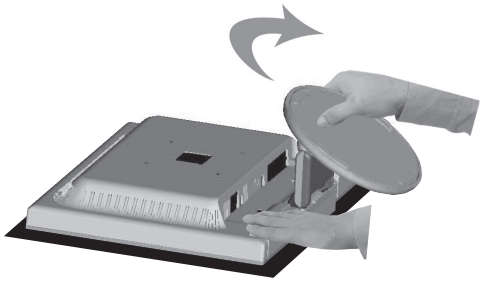

Şekil 2

Monitörü sisteminize bağlamak için aşağıdaki talimatları izleyin:

NOT: Kurulumdan önce "Önemli Bilgi" sayfa 3 sayfasını okuduğunuzdan emin olun.

1. Bilgisayarınızı kapatın.
2. Monitörün yüzeyi aşağı gelecek şekilde aşındırıcı olmayan bir yüzey üzerine koyun.
3. Cihazları monitöre bağlayın.

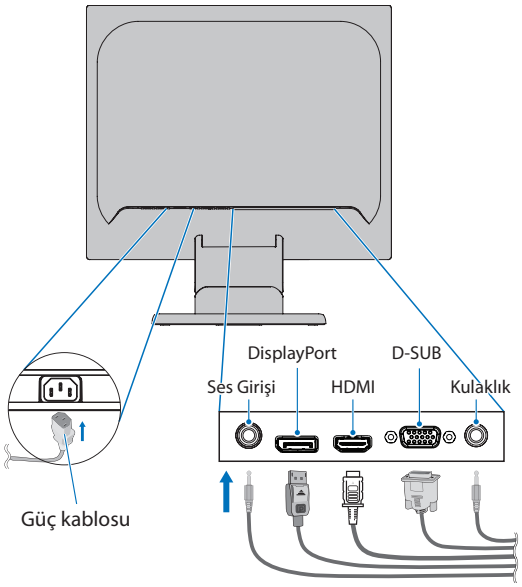

⚠ **DİKKAT:**
- Radyo ve televizyon alımı ile karışmaması için ürünle birlikte verilen teknik özellikleri belirlenmiş kabloları kullanın.

  Mini D-Sub 15-pin için, lütfen çekirdekli korumalı bir sinyal kablosu kullanın.

  DisplayPort, HDMI ve AUDIO için, lütfen korumalı bir sinyal kablosu kullanın.

  Diğer kabloların ve adaptörlerin kullanımı radyo ve televizyon alımı ile interferans yaratabilir.
- Kulaklığınız kulağınızdayken monitöre kulaklığı bağlamayın. Ses seviyesine bağlı olarak kulaklarınıza zarar verebilir ve işitme kaybına neden olabilir.

NOT:
- Ses kontrolünün ayarlanmasının yanı sıra ekolayzırın merkez pozisyon dışında bir ayara ayarlanması kulak/kulaklık çıkış voltajını artırarak ses basınç seviyesinin yükselmesine sebep olabilir.
- Dahili direnci olmayan bir ses kablosu kullanın. Dahili direnci olan ses kablosu sesi kısar.
- Yanlış kablo bağlantıları düzensiz çalışmaya sebep olabilir, ekran kalitesine/LCD modül bileşenlerine zarar verebilir ve/veya modülün ömrünü kısaltabilir.

4. Kablo tutucunun takılması.
   Kablo tutucunun tırnaklarını monitör desteğinin deliklerine takın ve kablo tutucuyu aşağı doğru yerine kaydırın (**Şekil 3**).

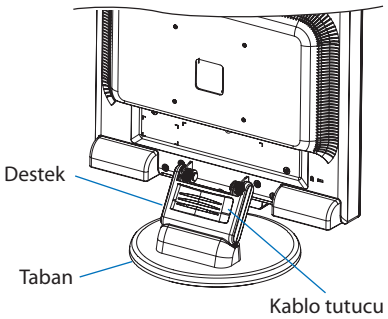

Şekil 3

NOT:
- Lütfen tırnakların tamamen sabitlendiğinden emin olun.
- Kabloların, kablo kapağının ve monitörün zarar görmemesi için, kabloları kablo tutucunun altından geçirin bu sayede kablolar yan yana duracaktır.

5. Güç kablosunu güç çıkışına bağlayın.

NOT:
- AC güç kablosunun doğru seçimi için lütfen bu kılavuzun Uyarılar bölümüne bakın. (bkz. sayfa 6).
- Lütfen monitöre yeterli güç geldiğinden emin olun. Lütfen "Bölüm 4 Özellikler" sayfa 22 sayfasında bulunan "Güç Kaynağı" bölümüne bakın.

6. Monitörü ⏻ düğmesine basarak açın ve sonra bilgisayarı açın.
7. Analog (VGA) girişi kullanırken Dokunmadan otomatik ayar, ilk başlangıçtan sonra monitörü optimum ayarlarına ayarlar. Diğer ayarlar için aşağıdaki OSD kontrollerini kullanın:
   - AUTO CONTRAST (OTOMATİK KONTRAST)
   - AUTO ADJUST (OTOMATİK AYAR)

   OSD kontrollerin tam tanımları için bu Kullanıcı Kılavuzunun **"Temel Çalışma"** bölümüne bakın.

NOT: Herhangi bir problemle karşılaştığınızda, bu Kullanıcı Kılavuzunun **"Sorun Giderme"** bölümüne bakın.

Ayarlanabilir Monitör Desteği Özelliği

Monitörü her iki tarafından tutun ve istenen yüksekliğe kaldırın veya indirin, eğikliğini istediğiniz şekilde ayarlayın.

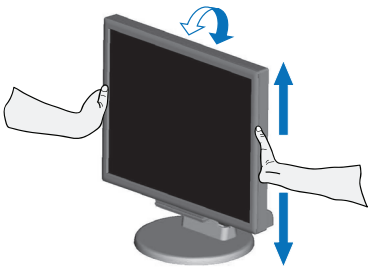

Esnek Kol Montajı

Bu monitör esnek bir kol ile kullanılmak üzere tasarlanmıştır. Daha fazla bilgi için NEC ile irtibata geçin.

Ekran montaj sistemi üreticisinin talimatlarına uyun. Montaj öncesinde monitör ayağını çıkartın.

⚠ **DİKKAT:** Güvenlik gerekliliklerini yerine getirmek için monitör, monitörün ağırlığını destekleyebilecek bir kola monte edilmelidir. Ayrıntılar için Özellikler - "E172M" sayfa 22 bölümüne bakın.

Montaj için Monitör Ayağını Çıkartın

NOT: Monitör ayağını çıkartırken dikkatli olun.

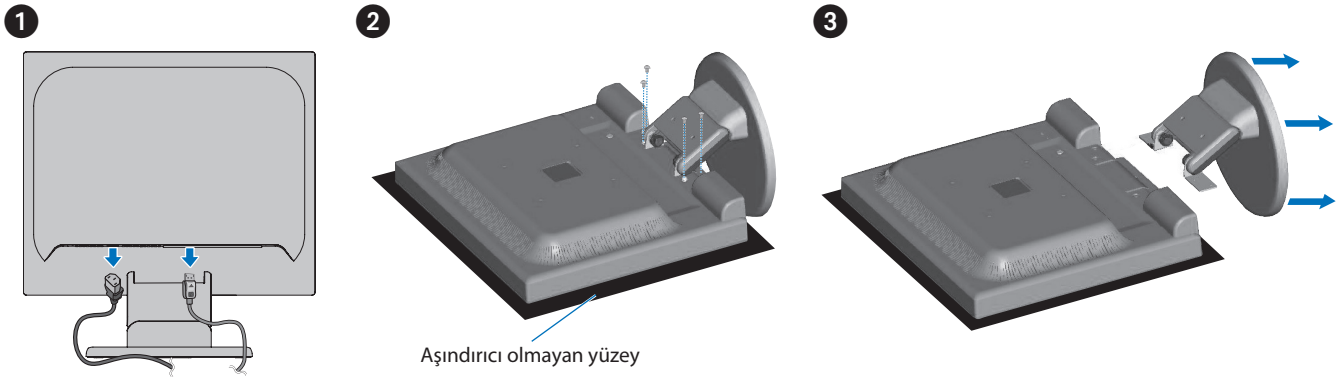

Esnek Kolu Takın

Aşağıda belirtilen teknik özelliklere uygun dört vida ile kolu monitöre monte edin.

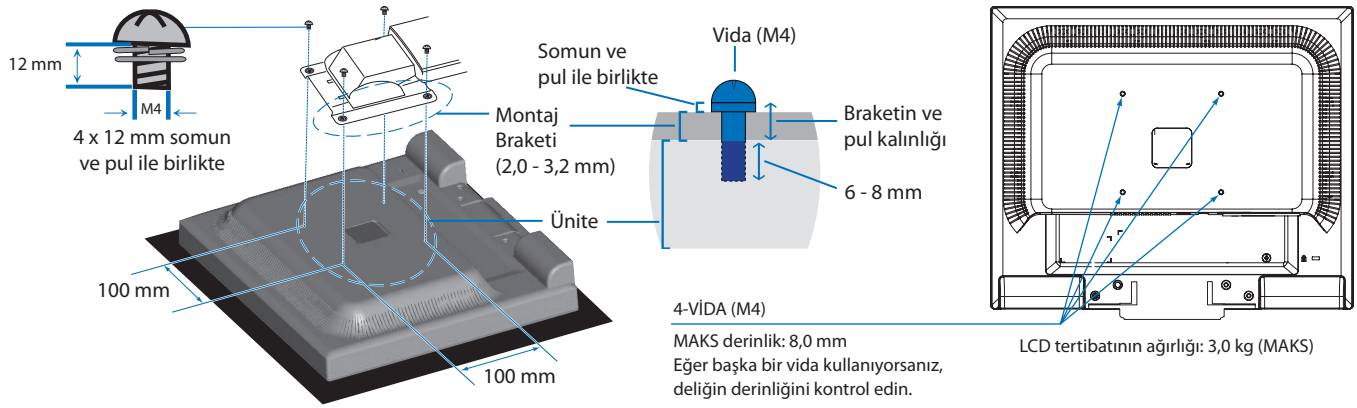

⚠ **DİKKAT:**

- Monitör sadece onaylanmış bir kolla kullanılmalıdır (örn. TUEV GS işareti).
- Tüm vidaları sıkın (önerilen sıkma tork değeri: 98 - 137 N•cm).
- Monitör montaj için düz bir yüzeye yüzüstü yerleştirilemiyorsa esnek kolun takılması iki veya daha fazla kişi tarafından yapılmalıdır.
- Monitör yatay pozisyonda kullanılmalıdır. Esnek kol üzerine monte ederken, lütfen monitörü yatay pozisyonda, LED gösterge alt çerçevede olacak şekilde ayarlayın.

Bölüm 2

Temel Çalışma

Bu Bölümün İçerdikleri:

⇨ "OSD (Ekran Üstü) Kontrolleri Kullanma" sayfa 17

⇨ "Girişi Değiştirme" sayfa 18

⇨ "Güç yönetimi işlevi LED gösterge kalıpları" sayfa 18

OSD (Ekran Üstü) Kontrolleri Kullanma

Monitörün ön kısmındaki OSD (Ekran Üstü) kontrol düğmeleri aşağıdaki gibi çalışır:

- OSD menüsünü açmak için, **SELECT (SEÇ)** düğmesine basın. Düğmelerin temel işlevleri için lütfen "Kontrol Paneli" sayfa 10 bölümüne bakın.
- OSD yapısı aşağıda açıklanmıştır. OSD menüsünde mevcut olan tüm seçenekleri listeleyen tablolar "Ek A OSD Kontrolleri Listesi" sayfa 23 sayfasındadır.

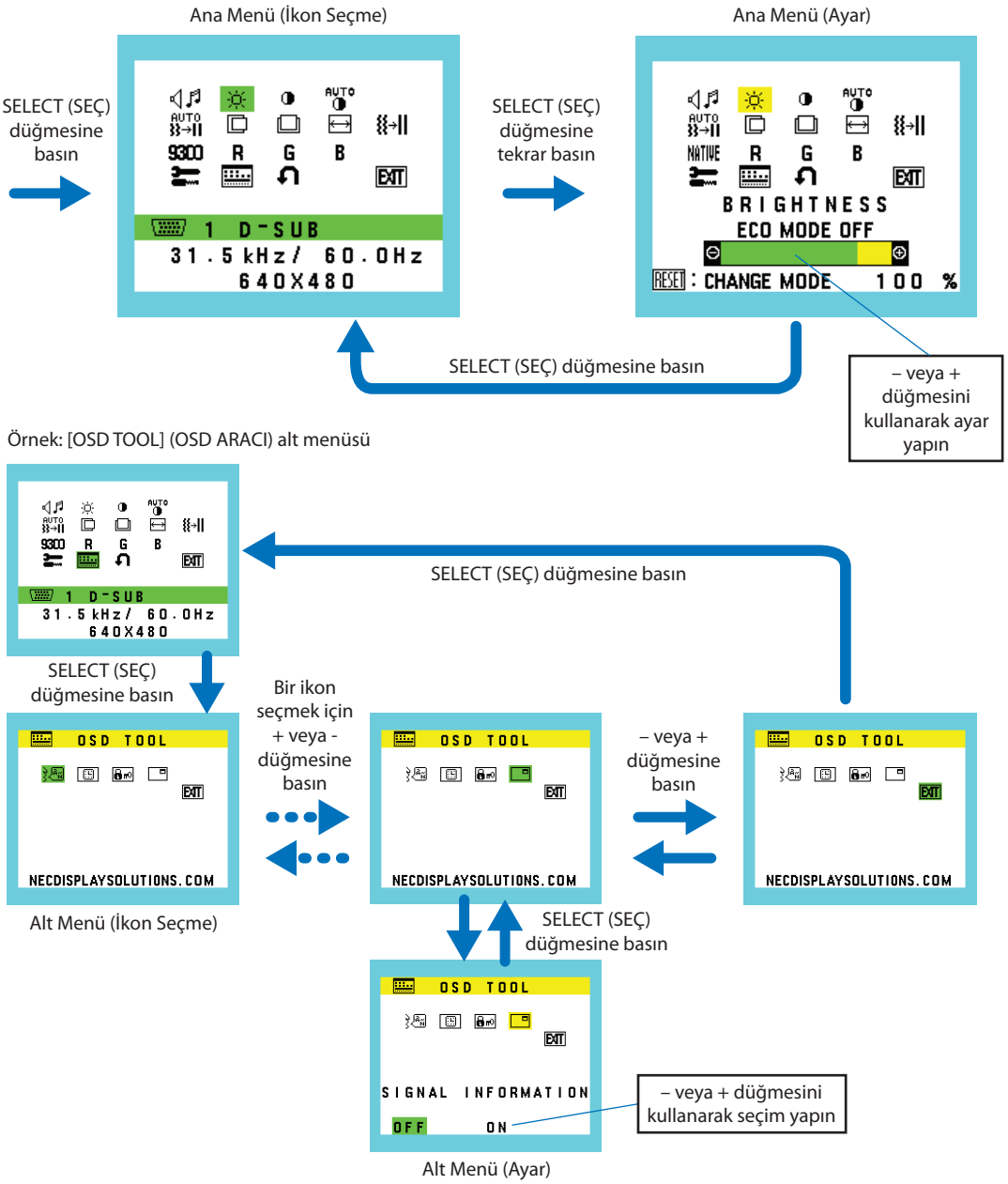

Türkçe

Girişi Değiştirme

Girişi Değiştirme

Sinyal girişini değiştirmek için, **INPUT/RESET (GİRİŞ/SIFIRLA)** düğmesine basın.

NOT: Başka bir giriş üzerinde aktif bir video sinyali yoksa monitör mevcut girişe geri döner.

HDCP İçeriği için

HDCP dijital sinyal üzerinden gönderilen video verilerinin yasadışı olarak kopyalanmasını önleyen bir sistemdir. Eğer dijital giriş üzerinden izleme yapamıyorsanız bu her zaman ekranın düzgün şekilde çalışmadığı anlamına gelmez. HDCP uygulaması ile bazı durumlarda HDCP tarafından korunan belirli içeriklerin HDCP topluluğunun (Digital Content Protection, LLC) kararı/uygulaması sebebiyle gösterilmemesi söz konusu olabilir. HDCP video içeriği genellikle ticari olarak üretilmiş Blu-ray ve DVD'ler, televizyon yayını ve akış medya hizmetlerini içerir.

Güç yönetimi işlevi LED gösterge kalıpları

Güç yönetimi işlevi, klavye veya fare sabit bir süre kullanılmadığında ekranın güç tüketimini otomatik olarak azaltan bir enerji tasarrufu özelliğidir.

Mod	LED göstergesi	Güç tüketimi	Şart
Maksimum operasyon	Yeşil	Yaklaşık 19 W	Tüm fonksiyonlar çalışıyor.
Normal çalışma	Yeşil	Yaklaşık 10 W	Varsayılan ayar.
Enerji tasarruf modu	Turuncu	0,30 W	Monitör, video sinyali girişi olmadan belirli bir süre geçirdi.
Kapalı modu	Kapalı	0,25 W	Monitörü ⏻ düğmesiyle kapatın.

NOT:
- Güç tüketimi, OSD ayarına veya hangi cihazların monitöre bağlı olduğuna bağlıdır.
- Bu işlev, VESA onaylı DPM'yi (Ekran Güç Yönetimi) destekleyen bilgisayarlarla çalışır.

Bölüm 3

Sorun Giderme

Bu Bölümün İçerdikleri:

- ⇨ "Ekran Görüntüsü ve Video Sinyali Sorunları" sayfa 20
- ⇨ "Donanım Sorunları" sayfa 21
- ⇨ "Görüntü Sabitliği" sayfa 21

Türkçe

Ekran Görüntüsü ve Video Sinyali Sorunları

Görüntü Yok

- Sinyal kablosunun monitöre ve bilgisayara tam olarak takılı olduğundan emin olun.
- DisplayPort dönüştürücü adaptörünün takılı olmadığından emin olun. Monitör DisplayPort konvertör adaptörünü desteklemez.
- Bilgisayarın ekran kartının yuvasına tam olarak oturduğundan emin olun.
- Bilgisayarın ve monitörün açık olduğundan emin olun.
- Ekran kartında veya kullanılan sistemde desteklenen bir çözünürlüğün seçildiğinden emin olun. Şüpheye düşerseniz çözünürlüğü değiştirmek için lütfen ekran denetleyici veya sisteminin kullanıcı kılavuzuna bakın.
- Monitörünüzü ve ekran kartını uyumlulukları ve tavsiye edilen sinyal zamanlamaları için kontrol edin.
- Sinyal kablosu bağlayıcısında eğilmiş ya da içeri kaçmış olabilecek pinleri kontrol edin.
- Monitör güç tasarrufu modunda olabilir. Ekran, video sinyali kaybolduğunda önceden ayarlanan zaman aralığında otomatik olarak bekleme moduna geçer. Monitörde ⏻ düğmesine basın.
- Bağlı olan cihazın monitöre çıkış sinyali gönderdiğinden emin olun.

Görüntü dengesiz, odaklanmamış ya da akış belirgin değil

- Sinyal kablosunun monitöre ve bilgisayara tam olarak takılı olduğundan emin olun.
- [FINE] (İnce) ayarını artırarak veya azaltarak ekranı odaklamak ve ayarlamak için OSD Görüntü Ayar kontrollerini kullanın. Görüntü modu değiştirildiğinde OSD Görüntü Ayarlarının yeniden ayarlanması gerekebilir.
- Monitörünüzü ve ekran kartını uyumlulukları ve tavsiye edilen sinyal zamanlamaları için kontrol edin.

Görüntü düzgün şekilde yeniden üretilmiyor

- [INFORMATION] (BİLGİ) menüsüne girmek için OSD'yi kullanın ve uygun çözünürlüğün seçildiğini onaylayın.
- [AUTO ADJUST] (OTOMATİK AYAR) fonksiyonlarını kullanın. (Sadece analog giriş)

Resim parlak değil

- [ECO MODE]'un (EKONOMİ MODU) [Off] (Kapalı) olduğundan emin olun.
- Sinyal kablosunun monitöre ve bilgisayara tam olarak takılı olduğundan emin olun.
- LCD parlaklık bozulması uzun süreli kullanım veya aşırı soğuk şartlardan oluşabilir.
- Parlaklık dalgalanma yapıyorsa DV MODE (DV MODU)'un [OFF] (KAPALI) olarak ayarlandığından emin olun.

Seçili çözünürlük doğru gösterilmiyor

- Ayarladığınız çözünürlük bir aralığın üzerinde veya altındaysa, "OUT OF RANGE" (ARALIK DIŞI) penceresi belirir ve sizi uyarır. Lütfen bağlı bilgisayardaki desteklenen çözünürlüğü ayarlayın.

Zaman içinde parlaklık sapmaları

- DV MODE ayarını [OFF] (KAPALI) olarak değiştirin ve parlaklığı ayarlayın.

  NOT: [DV MODE] [ON] (Açık) olarak ayarlandığında monitör parlaklığı video sinyaline göre otomatik olarak ayarlar.

Video Yok

- Ekranda video yok ise ⏻ düğmesini kapatın ve tekrar açın.
- Bağlı klavyeye veya bağlı fareye dokunarak bilgisayarın güç tasarrufu modunda olmadığından emin olun.

Donanım Sorunları

⏻ düğme yanıt vermiyor

- Kapatmak için monitörün güç kablosunu AC prizinden çekin ve monitörü sıfırlayın.

"OUT OF RANGE" (ARALIK DIŞI) mesajı görülür, (ekran ya boştur ya da kaba görüntüler vardır)

- Görüntü kabaca görüntülenir (pikseller eksik) ve "OUT OF RANGE" (ARALIK DIŞI) OSD uyarısı görüntülenir: Ya sinyal gücü ya da çözünürlük çok yüksektir. Desteklenen modlardan birini seçin.
- "OUT OF RANGE" (ARALIK DIŞI) OSD uyarısı ekranda görüntülenir: Sinyal frekansı aralık dışındadır. Desteklenen modlardan birini seçin.

Monitördeki LED yanmıyor

- Güç kablosunun monitöre ve duvara doğru şekilde bağlandığından emin olun ve monitörün güç düğmesinin açık olduğundan emin olun.

Ses Yok

- Hoparlör kablosunun düzgün takılıp takılmadığını kontrol edin.
- [MUTE]'un (Sessiz) etkin olup olmadığını kontrol edin.
- [VOLUME] (Ses) ögesinin en düşük değere ayarlanmış olup olmadığını kontrol edin.
- Bilgisayarın DisplayPort veya HDMI üzerinden bir ses sinyalini destekleyip desteklemediğini kontrol edin.
- DisplayPort veya HDMI kullanımdayken, seçilmiş [SOUND INPUT] (SES GİRİŞİ) ayarını kontrol edin.

Görüntü Sabitliği

Lütfen LCD Teknolojisinin Görüntü Sabitliği denen bir fenomen ile karşılaşabileceğini unutmayın. Görüntü Sabitliği, önceki görüntünün artık veya "hayalet" görüntüsünün ekranda görünür kalmasıdır. CRT monitörlerden farklı olarak, LCD monitörlerde görüntü sabitliği kalıcı değildir, ancak tek bir sabit görüntünün uzun süre görüntülenmesinden kaçınılmalıdır.

Bunu düzeltmek için, monitörü önceki görüntünün kaldığı süre kadar kapalı tutun. Örneğin, eğer görüntü monitörde bir saat kaldıysa ve görüntünün artığı hala duruyorsa, monitör görüntünün silinmesi için bir saat kapalı kalmalıdır.

NOT: Tüm kişisel görüntüleme aygıtlarında olduğu gibi, NEC DISPLAY SOLUTIONS ekran boş kaldığında düzenli aralıklarla ekran koruyucuların kullanımını veya kullanılmadığında monitörün kapatılmasını tavsiye eder.

Özellikler

E172M

Monitör Özellikleri		MultiSync E172M	Notlar
LCD Modülü	Çapraz: İzlenebilir Görüntü Boyutu: Doğal çözünürlük:	43,28 cm 43,28 cm 1280 x 1024 60 Hz	Aktif matriks; ince film transistör (TFT) likit kristal ekran (LCD); 0,264 mm noktalama; 250 cd/m² beyaz aydınlatma; 1000:1 kontrast oranı (tipik), (3000:1 kontrast oranı, DV MODE AÇIK).
Input Signal (Giriş Sinyali)			
VGA:	Mini D-Sub 15-pin:	Analog RGB Sync	0.7 Vp-p/75 ohm Ayrı sync.TTL seviyesi Pozitif/Negatif
DisplayPort:	DisplayPort Konektörü:	Dijital RGB	1280 x 1024 60 Hz'e kadar, DisplayPort V1.1a (HDCP 1.3)
HDMI:	HDMI Konektörü:	Dijital RGB/Dijital YUV	1280 x 1024 60 Hz'e kadar, HDMI (HDCP 1.4)
Ekran Renkleri		16777216	Kullanılan ekran kartına bağlıdır.
Senkronizasyon Aralığı	Yatay: Dikey:	31,5 kHz ila 81,0 kHz 50 Hz ila 75 Hz	Otomatik Otomatik
İzleme Açısı	Sol/Sağ: Yukarı/Aşağı:	±85° (CR > 10) ±80° (CR > 10)	
Tepki süresi		5 ms (Tr + Tf Tip)	
Aktif Ekran Alanı	Yatay: Dikey:	337,9 mm 270,3 mm	
SES			
SES Girişi:	STEREO Mini Fiş: DisplayPort Konektörü: HDMI Konektörü:	Analog Ses Dijital Ses Dijital Ses	Stereo L/R 500mV rms 20 Kohm PCM 2ch 32, 44.1, 48 kHz (16/20/24bit) PCM 2ch 32, 44.1, 48 kHz (16/20/24bit)
Kulaklık çıkışı:	STEREO Mini Jak:		Kulaklık Empedansı 32 Ohm
Hoparlörler	Pratikteki Ses Çıkışı:	1,0 W + 1,0 W	
Güç Kaynağı		AC 100-240 V, 50/60 Hz	
Nominal Akım		0,40 - 0,25 A	
Boyutlar		368,0 mm (G) x 358,5 - 408,5 mm (Y) x 230,0 mm (D) 14,5 inç (G) x 14,1 - 16,1 inç (Y) x 9,1 inç (D)	
Desteğin ayarlanabilir aralığı	Eğiklik:	YUKARI 20° Aşağı 5°	
Ağırlık		4,0 kg (monitör desteği ile)/2,8 kg (monitör desteği olmadan)	
Çevresel Değerler	Çalışma Sıcaklığı: Nem: Yükseklik: Depolama Sıcaklığı: Nem: Yükseklik:	5 °C ila 35 °C/41°F ila 95°F %20 ila %80 0 ila 6.562 Feet/0 ila 2.000 m -10 °C ila 60 °C/14°F ila 140°F %10 ila %85 0 ila 40.000 Feet/0 ila 12.192 m	

NOT: Teknik özellikler haber verilmeksizin değiştirilebilir.

Ek A OSD Kontrolleri Listesi

Varsayılan değerler istek üzerine sağlanabilir.

VOLUME (Ses)	Hoparlörlerin ve kulaklıkların sesini kontrol eder. Hoparlör çıkışını sessiz yapmak için, Ses simgesini seçin ve "INPUT/RESET" (GİRİŞ/SIFIRLA) düğmesine basın.
BRIGHTNESS (PARLAKLIK)	Ekrandaki görüntünün ve arka fonun parlaklığını ayarlar. [ECO MODE]'a (Eko Modu) geçmek için INPUT/RESET (Giriş/Sıfırla) düğmesine basın. **NOT:** [DV MODE] (DV Modu) [ON] (Açık) olduğunda [ECO MODE] (Eko Modu) [OFF] (Kapalı) olarak ayarlanır ve değiştirilemez.
ECO MODE OFF (EKO MOD KAPALI)	Parlaklık değişkenini %0 ila %100 arasında ayarlar.
ECO MODE1 (EKO MOD 1)	Parlaklık değişken aralığını %0 ila %80 arasında ayarlar.
ECO MODE2 (EKO MOD 2)	Parlaklık değişken aralığını %0 ila %40 arasında ayarlar.
CONTRAST (KONTRAST)	Arka fona bağlı olarak görüntü parlaklığını ayarlar. DV MODE ayarına girmek için "INPUT/RESET" (GİRİŞ/SIFIRLA) düğmesine basın.
DV MODE (DV MODU)	Ekranın en siyah alanını belirleyerek onu en uygun hale getiren ayar. **NOT:** [OFF] (KAPALI) TCO Sertifika uyumluluğu için kullanılmıştır.
AUTO CONTRAST (Otomatik Kontrast Ayarı) (sadece Analog girişte)	Standart olmayan video girişleri için görüntüyü otomatik olarak ayarlar.
AUTO ADJUST (OTOMATİK AYARLAMA) (Sadece Analog Girişte)	Görüntü konumunu otomatik olarak ayarlar, [H.SIZE] (Yatay Boyut) ve [FINE] (İnce) ayarları.
LEFT/RIGHT (SOL/SAĞ) (Sadece analog girişte)	LCD ekran alanındaki yatay görüntü konumunu kontrol eder.
DOWN/UP (AŞAĞI/YUKARI) (Sadece analog girişte)	LCD ekran alanındaki dikey görüntü konumunu kontrol eder.
H-SIZE (Yatay Boyut) (Sadece Analog girişte)	Bu ayarı arttırarak ya da azaltarak yatay boyutu ayarlar.
FINE (İNCE AYAR) (Sadece Analog girişte)	Bu ayarı arttırarak ya ada azaltarak odaklanmayı, netliği ve görüntü dengesini geliştirir.
NATIVE COLOR (Renk)	İstediğiniz renk ayarını önceden ayarlanmış altı renk ayarı içinden (9300 / 7500 / sRGB / USER / NATIVE / L/B*) seçin. **NOT:** SELECT (Seç) tuşuna 3 saniye veya daha fazla basarak [L/B] (LOW BLUE LIGHT MODE) (Düşük Mavi Işık Modu) moduna doğrudan geçiş yapabilirsiniz. [L/B] modundan diğer ayarlara geçmek için, SELECT (Seç) düğmesine basarak OSD menüsünü açın ve [COLOR] (Renk) kontrolüne girin. [COLOR] (Renk) kontrolünde [L/B] seçildiğinde [CONTRAST] (Kontrast) ve [DV MODE] (DV Modu) devre dışı bırakılır.
R RED (KIRMIZI)	[RED]'i (Kırmızı) artırır veya azaltır. Değişiklik ekranda görünecektir.
G GREEN (YEŞİL)	[GREEN]'i (Yeşil) artırır veya azaltır. Değişiklik ekranda görünecektir.
B BLUE (MAVİ)	[BLUE]'yu (Mavi) artırır veya azaltır. Değişiklik ekranda görünecektir.

*: L/B Low Blue Light için kısaltmadır.

TOOL (ARAÇ)	[TOOL] (ARAÇ) seçmek [TOOL] (ARAÇ) alt menüsünü açar.
DDC/CI	Bu fonksiyon [DDC/CI] fonksiyonunu [ON] (AÇIK) ve [OFF] (KAPALI) yapmanıza izin verir.
CARBON SAVINGS (KARBON TASARRUFU)	Tahmini karbon tasarrufunu kg. olarak gösterir. Karbon tasarruf hesaplamasındaki karbon alanı ihtiyacı faktörü OECD verilerine (2008 Sürümü) dayanmaktadır. Karbon tasarrufu bilgisini sıfırlamak için, INPUT/RESET (GİRİŞ/SIFIRLA) düğmesine basın.
CARBON USAGE (KARBON KULLANIMI)	Tahmini karbon kullanımını kg. olarak gösterir. Bu matematiksel tahmindir, gerçek ölçüm değeri değildir. Karbon tasarruf hesaplamasındaki karbon alanı ihtiyacı faktörü OECD verilerine (2008 Sürümü) dayanmaktadır. Karbon kullanımı ilgisi, INPUT/RESET (GİRİŞ/SIFIRLA) düğmesine basılarak sıfırlanabilir.
MONITOR INFO. (MONİTÖR BİLGİSİ)	Monitörünüzün model ve seri numarasını gösterir.
SOUND INPUT (SES GİRİŞİ) (sadece HDMI, DisplayPort girişleri)	Ses giriş kaynağını seçer.
OSD TOOL (OSD ARACI)	[OSD TOOL] (OSD ARACI) seçmek [OSD TOOL] (OSD ARACI) alt menüsünü açar.
LANGUAGE (Dil)	OSD tarafından kullanılan dili seçer.
OSD TURN OFF (OSD KAPALI)	OSD menüsü kullanımda olduğu sürece açık kalacaktır. OSD menüsünün kapanması için monitörün düğmeye son basışın ardından ne kadar bekleyeceğini seçebilirsiniz. Belirlenmiş seçenekler, beş saniyelik artışlarla 10-120 saniyedir.
OSM LOCK OUT (OSD KİLİTLEME)	Bu kontrol [VOLUME] (Ses), [BRIGHTNESS] (Parlaklık) ve [CONTRAST] (Kontrast) kontrolü dışındaki tüm OSD fonksiyonlarına erişimi tamamen kilitler. [OSD LOCK OUT] (OSD KİLİTLEME) fonksiyonunu aktifleştirmek için [OSD TOOL] (OSD Araçları) alt menüsüne girin [OSD LOCK OUT] (OSD Kilitleme) seçimini yapın ve "OSD LOCKED OUT" (OSD Kilitlendi) göstergesi belirene dek INPUT/RESET (Giriş/Sıfırlama) düğmesini ve + düğmesini basılı tutun. Devre dışı bırakmak için SELECT (Seç) düğmesine basın, sonra ekranda OSD ana menüsü açılana kadar aynı adımları tekrarlayın.
SIGNAL INFORMATION (SİNYAL BİLGİSİ)	[ON] (Açık) seçimini yaparsanız giriş değiştirildiğinde monitör "VIDEO INPUT" (Video Girişi) mesajını gösterir. **NOT:** • İlk kez monitörü açarken gösterilen uyum işaretleri girişleri değiştirirken gösterilmez. Güç kapalı durumunda AC güç kablosu çıkarılıp tekrar takılmadıkça uyum işaretleri tekrar gösterilmez. [OFF] (Kapalı) seçimini yaparsanız giriş değiştirildiğinde monitör "VIDEO INPUT" (Video Girişi) mesajını göstermez. • [OFF] (Kapalı) ayarı ayrıca monitörü açarken uyum işaretlerinin gösterilmesini de önler.
FACTORY PRESET (FABRİKA AYARLARI)	[FACTORY PRESET]'i (Fabrika Ayarları) seçmek, [MUTE] (Sessiz), [CARBON SAVINGS] (Karbon Tasarrufu), [CARBON USAGE] (Karbon Kullanımı) ve [SIGNAL INFORMATION] (Sinyal Bilgisi) dışındaki tüm OSD kontrol ayarlarını fabrika ayarlarına döndürmenize izin verir. Ayarları tek tek sıfırlamak için, sıfırlanacak kontrolü vurgulayıp INPUT/RESET (GİRİŞ/SIFIRLA) düğmesine basın.
EXIT (ÇIKIŞ)	[EXIT] (ÇIKIŞ) seçilmesi OSD alt menüsünü/menüsünü kapatır.

Ek B

Üreticinin Geri Dönüşüm ve Enerji Bilgisi

Bu Bölümün İçerdikleri:

⇨ "Eski NEC ürünlerinizin atılması" sayfa 26

⇨ "Enerji Tasarrufu" sayfa 26

⇨ "WEEE İşareti (Avrupa Yönetmeliği 2012/19/EU ve düzeltmeleri)" sayfa 26

NEC DISPLAY SOLUTIONS çevrenin korunması konusunda son derece hassastır ve çevre üzerinde yaratılan yükün azaltılması için geri dönüşüm konusunu şirketin birincil önceliklerinden biri olarak görmektedir. Çevre ile dost ürünler geliştirme konusunda duyarlıyız ve her zaman ISO (Standardizasyon için Uluslararası Organizasyon) ve TCO (İsveç Ticaret Birliği) gibi bağımsız kuruluşların oluşturduğu en son standartlara uymaya kararlıyız.

Eski NEC ürünlerinizin atılması

Geri dönüşümün amacı, malzemenin tekrar kullanımı, yükseltilmesi, yeniden biçimlendirilmesi veya yeniden talep edilmesi yolu ile çevresel fayda sağlamaktır. Bu iş için hazırlanmış geri dönüşüm tesisleri çevreye zararlı olabilecek bileşenlerin uygun ve güvenli şekilde atılmasını sağlamaktadır. Ürünlerimizle ilgili en iyi geri dönüşüm uygulamasını sağlamak için, NEC DISPLAY SOLUTIONS çeşitli geri dönüşüm prosedürleri sunmaktadır ve kullanım ömrünün sonuna gelen ürünlerin çevreye duyarlı bir şekilde atılması amacıyla tavsiyeler vermektedir.

Ürünlerin atılması ve ülkeye özgü geri dönüşüm bilgileri ile ilgili tüm bilgiler aşağıdaki web sitelerimizde bulunabilir:

https://www.nec-display-solutions.com/greencompany/ (Avrupa),

https://www.nec-display.com (Japonya) veya

https://www.necdisplay.com (ABD).

Enerji Tasarrufu

Bu monitör gelişmiş enerji tasarruf özelliklerine sahiptir. Monitöre Ekran Güç Yönetim Sinyalleme Standardı sinyali gönderildiğinde, Enerji Tasarrufu modu aktifleşir. Monitör Enerji Tasarrufu moduna girer.

İlave bilgi için ziyaret edin:

https://www.necdisplay.com/ (ABD)

https://www.nec-display-solutions.com/ (Avrupa)

https://www.nec-display.com/global/index.html (Global)

Enerji Tasarrufu Bilgisi için:

ErP gereksinimi için:

Ayar: Hiçbiri.

Güç tüketimi: 0,5 W veya daha düşük.

Güç yönetimi fonksiyonu için süre: Yaklaşık 1 dak.

ErP (Ağ bekleme) gereksinimi için:

Ayar: Hiçbiri.

Güç tüketimi: 0,5 W veya daha düşük (1 port aktifken) / 3,0 W veya daha düşük (tüm portlar aktifken).

Güç yönetimi fonksiyonu için süre: Yaklaşık 1 dak.

WEEE İşareti (Avrupa Yönetmeliği 2012/19/EU ve düzeltmeleri)

Kullanılmış ürünlerinizin atılması: Avrupa Birliği'nde

AB genelinde, her Üye Devlet'te uygulanan yasa, atıl elektrik ve elektronik ürünlerden işareti (soldaki) taşıyanların normal ev atıklarından ayrı olarak atılmasını gerektirir. Monitörler, sinyal ve elektrik kabloları gibi elektrik aksesuarları buna dahildir. Bu tür ürünleri atmak istediğinizde lütfen yerel yetkilinizin rehberliğini takip edin veya ürünü satın aldığınız mağazaya danışın ya da geçerli yasa veya sözleşmeyi uygulayın. Elektrikli ve elektronik ürünler üzerinde işaret şu andaki Avrupa Birliği Üyesi Ülkelerde geçerli olabilir.

Avrupa Birliği Dışında

Kullanılmış elektrikli ve elektronik ürünleri Avrupa Birliği dışında imha etmek isterseniz, lütfen yerel yetkilinize başvurun ve doğru atma yöntemini sorun.