NEC

Projektor

PH1400U

Használati útmutató

Model No. (Modellszám)
NP-PH1400U

Ver. 1/03/13

- A DLP a Texas Instruments védjegye.
- Az Apple, a Mac, a Mac OS, iMac és a MacBook az Apple Inc. védjegyei az Amerikai Egyesült Államokban és más országokban.
- A Microsoft, a Windows, a Windows Vista, az Internet Explorer, a .NET Framework, Excel és a PowerPoint are a Microsoft védjegyei vagy bejegyzett védjegyei az Egyesült Államokban és/vagy más országokban.
- Az Intel és az Intel Core az Intel Corporation védjegyei az Egyesült Államokban és/vagy más országokban.
- A PowerPC az International Business Machines Corporation bejegyzett védjegye.
- Az Adobe, az Adobe PDF, az Adobe Reader és az Acrobat az Adobe Systems Incorporated védjegyei és/vagy bejegyzett védjegyei az Amerikai Egyesült Államokban és/vagy más országokban.
- A Virtual Remote Tool virtuális távirányító eszköz a WinI2C/DDC függvénykönyvtárra támaszkodik. © Nicomsoft Ltd.
- A HDMI, a HDMI logó és a High-Definition Multimedia Interface a HDMI Licensing LLC védjegye vagy bejegyzett védjegye.

HDMI®
HIGH-DEFINITION MULTIMEDIA INTERFACE

- A PJLink védjegy Japánban, az Amerikai Egyesült Államokban, valamint más országokban és területeken védjegyjogi célokra használt védjegy.
- A Wi-Fi®, a Wi-Fi Alliance®, és a Wi-Fi Protected Access (WPA, WPA2)® a Wi-Fi Alliance bejegyzett védjegyei.
- A Blu-ray a Blu-ray Disc Association védjegye.
- A CRESTRON és a ROOMVIEW a Crestron Electronics, Inc. bejegyzett védjegyei az Amerikai Egyesült Államokban és más országokban.
- Az NVIDIA, a 3D Vision és a Quadro az NVIDIA Corporation vállalat védjegyei és/vagy bejegyzett védjegyei az Amerikai Egyesült Államokban és/vagy más országokban.
- A jelen használati útmutatóban említett egyéb termékek és vállalatnevek tulajdonosaik védjegyei vagy bejegyzett védjegyei lehetnek.

MEGJEGYZÉSEK

(1) A jelen használati útmutató tartalma engedély nélkül sem részben, sem egészében nem nyomtatható újra.

(2) A jelen használati útmutató tartalma külön bejelentés nélkül is módosulhat.

(3) A jelen használati útmutató elkészítése nagy gondossággal történt. Ha Ön ezzel együtt is kérdéses pontokra, hibákra vagy kihagyásokra bukkan, kérjük, keressen fel bennünket.

(4) A 3. cikktől függetlenül, a NEC nem vonható felelősségre semmilyen, a projektor használatából eredőnek tekintett haszonkiesésen vagy egyéb ügyön alapuló igény tekintetében.

Fontos információk

Biztonsági figyelmeztetések

Az eszköz biztonságos kezelése

Kérjük, ezt a kézikönyvet a NEC projektor használata előtt figyelmesen olvassa át, és a későbbi tájékozódás céljából tartsa kéznél.

FIGYELEM

A bemeneti tápellátást feltétlenül a dugasznak az elektromos hálózati csatlakozóaljzatból való kihúzásával szakítsa meg.
Az elektromos hálózati csatlakozóaljzatot az eszközhöz a lehető legközelebb, könnyen hozzáférhető helyre kell szerelni.

FIGYELEM

AZ ELEKTROMOS ÁRAMÜTÉS ELKERÜLÉSE ÉRDEKÉBEN NE NYISSA KI A KÉSZÜLÉK HÁZÁT.
A TERMÉK BELSEJÉBEN MAGAS FESZÜLTSÉGŰ ALKATRÉSZEK VANNAK.
SZERVIZMŰVELETEKET CSAK KÉPESÍTETT SZAKEMBER VÉGEZHET.

Ez a jel arra figyelmezteti a felhasználót, hogy az egységben található szigetelés nélküli feszültség nagyságrendje elég magas lehet ahhoz, hogy áramütést okozzon. Ezért az egységen belüli bármely alkatrész érintése veszélyes.

Ez a jelzés arra figyelmezteti a felhasználót, hogy ehhez az egységhez annak működésével és karbantartásával kapcsolatos fontos dokumentációt mellékeltek.
A problémák elkerülése érdekében az információkat gondosan olvassa el.

FIGYELEM: A TŰZ ÉS AZ ÁRAMÜTÉSEK ELKERÜLÉSE ÉRDEKÉBEN NE TEGYE KI A PROJEKTORT ESŐNEK VAGY NEDVESSÉGNEK. NE HASZNÁLJA A PROJEKTOR DUGÓJÁT OLYAN HOSSZABBÍTÓVAL VAGY ALJZATTAL, AMELYBE A DUGÓ VILLÁJA NEM ILLESZTHETŐ BE TELJESEN.

DOC megfelelőségi nyilatkozat (csak Kanadában)

Ez az A osztályú digitális készülék megfelel a kanadai ICES-003 szabvány minden követelményének.

Gépek által keltett zajokra vonatkozó információkról szóló rendelet – 3. GPSGV,

A legmagasabb hangnyomásszint az EN ISO 7779 szabvány szerinti 70 dB (A)-nál alacsonyabb.

A használt termék szemétbe dobása

Az Európai Unióra egységesen vonatkozó jogszabály minden tagállamban előírja, hogy a (bal oldali) képen látható jelet viselő, elhasznált elektromos és elektronikus termékeket az általános háztartási hulladéktól elkülönítetten kell szemétbe dobni. Ez vonatkozik a projektorokra és elektronikus tartozékaikra vagy lámpáikra is. Amikor ilyen termékeket dob szemétbe, kövesse a helyi hatóságok és/vagy a terméket értékesítő bolt útmutatásait.
A használt termékek begyűjtését azok megfelelő újrafelhasználása és újrahasznosítása követi. Ez az erőfeszítés segít bennünket a hulladékok mennyiségének csökkentésében, valamint például a lámpákban lévő higany által az emberi egészségre és a környezetre gyakorolt negatív hatásnak a lehető legalacsonyabb szintre való visszaszorításában.
Az elektromos és elektronikus terméken feltüntetett jel csak az adott, Európai Unióhoz tartozó tagállamra vonatkozik.

FIGYELMEZTETÉS!

Ez egy „A" osztályba sorolt termék. Ez a termék otthoni környezetben rádióinterferenciát okozhat. Ebben az esetben a felhasználónak el kell végeznie a megfelelő méréseket.

FIGYELEM

- Annak érdekében, hogy csökkentsük az interferenciát a rádió- és televízióadás vételében, használjon ferritmagos jelkábelt. Ha nem ferritmagos jelkábelt használ, interferencia léphet fel a rádió- és televízióadás vételében.
- A berendezést bevizsgálták, és az FCC (Federal Communications Commission – Szövetségi Hírközlési Bizottság) 15. előírásának alapján az megfelel a „A" osztályba sorolt digitális berendezésekre vonatkozó korlátozásoknak. Ezek a korlátozások az ésszerű védelmet szolgálják a káros interferenciákkal szemben, amikor a berendezést kereskedelmi környezetben használják. A berendezés képes rádiófrekvenciás energia termelésére, felhasználására és sugárzására, ezért, ha azt nem a telepítési útmutatónak megfelelően szerelik fel és használják, a rádióadások vételét zavarhatja. A berendezés működtetése otthoni környezetben káros interferenciát okoz. Ebben az esetben a felhasználónak saját költségen javítania kell az interferenciát.

FIGYELMEZTETÉS KALIFORNIAI LAKOSOK SZÁMÁRA:

A kábelek kezelése során Ön ólommal érintkezik. Kalifornia Államnak tudomása van arról, hogy ez a vegyszer a múltban már okozott születési és egyéb reproduktív rendellenességeket. KEZELÉSE UTÁN MOSSON KEZET.

Fontos biztonsági rendszabályok

Ezeknek a biztonsági utasításoknak a célja a projektor hosszú élettartamának elősegítése, valamint a tűz és az áramütések megelőzése. Kérjük figyelmes átolvasásukat, valamint az összes figyelmeztetés tekintetbevételét.

⚠ Telepítés

- Ne helyezze a projektort a következő körülmények közé:
  - instabil kézikocsira, állványra vagy asztalra,
  - víz, fürdőhelyiség vagy nedves helyiség közelébe,
  - közvetlen napfénynek kitett helyre, fűtőtestek, hőt sugárzó berendezések közelébe,
  - poros, füstös vagy gőzpárás környezetbe,
  - papírlapra vagy textíliára, illetve rongyra vagy szőnyegre.
- Ha a projektort mennyezetre szerelve szeretné használni:
  - A projektort ne kísérelje meg önállóan felszerelni.
  - A projektort a megfelelő működés biztosítása és a testi sérülés kockázatának csökkentése érdekében szakképzett szerelővel kell rögzíttetni.
  - Ezen túlmenően a mennyezetnek elég stabilnak kell lennie a projektor súlyának megtartásához, valamint a felszerelést a helyi építkezési előírásoknak megfelelően kell elvégezni.
  - Bővebb felvilágosítást a forgalmazóktól kérhet.

FIGYELMEZTETÉS!

- A bekapcsolt projektor lencséjét ne takarja le lencsevédővel vagy más hasonló tárggyal. Ha így tesz, a lencsevédő a fényforrásból kiáramló hő miatt megolvadhat.
- A projektor lencséje elé ne helyezzen semmilyen hőre érzékeny anyagból készült tárgyat. Ha így tesz, az adott tárgy a fényforrásból kiáramló hő miatt megolvadhat.

Tájolás és Ventilátor üzemmód

- A projektort se balra, se jobbra ne döntse meg. Ha így tesz, az működési hibához vezethet. A felfelé és lefelé való döntés szöge korlátlan. A [FAN MODE] (Ventilátor üzemmód) paraméter értékét a telepítési szögnek megfelelően válassza meg.
- A projektor tájolásának megváltoztatásakor a [VENTILÁTOR ÜZEMMÓD] [BEÁLLÍTÁSOK] opcióját is változtassa meg annak megfelelően. (→ 127., 128., 133. oldal)

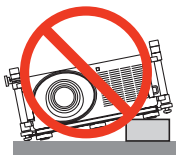

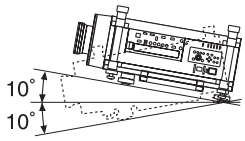

⚠ Tűzzel és elektromos áramütéssel szembeni óvintézkedések ⚠

- A szellőzőnyílások elfedetlenségének és a megfelelő szellőzésnek a biztosításával gátolja meg a projektor belsejének felmelegedését. Hagyjon egy kis helyet a projektor és a fal között. (→ oldal: v és vi)
- A projektor készülékdobozának hátsó részén található kimeneti szellőzőnyílás a bekapcsolás során, illetve közvetlenül a kikapcsolást követően erősen felmelegedhet, ezért ne érintse meg. A szokásos használatot megszakító, a POWER gombbal vagy a tápellátás kiiktatásával való lekapcsolásakor a projektor egyes részei átmenetileg forrók maradhatnak.
  A projektor felemelésekor legyen óvatos.

- Előzze meg az olyan idegen tárgyaknak a projektorba való beesését, mint például a gemkapcsok és a papírdarabok. Adott esetben a projektorba beesett tárgyak kiemelését ne kísérelje meg. A projektor belsejébe ne nyúljon olyan fémből készült tárggyal, mint például a drótok és a csavarhúzók. Ha valami véletlenül a projektorba esne, azonnal csatlakoztassa le a tápellátásról, majd a tárgyat képesített szervizszakemberrel távolítassa el.
- A projektor tetejére ne helyezzen semmit.
- Viharok ideje alatt a dugaszt ne érintse meg. Ellenkező esetben áramütést szenvedhet, illetve tüzet okozhat.
- A projektor rendeltetése szerint 200–240 V AC 50/60 Hz elektromos tápellátással üzemeltethető. A projektor használatának megkísérlése előtt ellenőrizze, megfelel-e a tápellátás a követelményeknek.
- A bekapcsolt projektor lencséjébe ne nézzen bele. Ha így tesz, súlyos szemkárosodást szenvedhet.

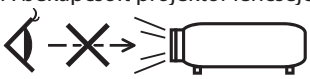

- A projektor fénysugarának útját tartsa szabadon minden olyan tárgytól, mint például a nagyítóüvegek. A lencséből kisugárzott fény igen erős, ezért bármilyen azt esetlegesen eltérítő, rendellenes tárgy megjósolhatatlan következményeket, például tüzet vagy szemsérülést válthat ki.
- A projektor kimeneti szellőzőnyílása elé ne helyezzen semmilyen hőre érzékeny anyagból készült tárgyat.
  Ha így tesz, az adott tárgy a nyílásból kiáramló hő miatt megolvadhat, vagy megégetheti az Ön kezét.
- A tápkábellel bánjon óvatosan. A megrongálódott, elkopott tápkábel tüzet vagy elektromos áramütést okozhat.
  - Kizárólag a projektorhoz mellékelt tápkábelt használja.
  - A tápkábelt ne hajtsa össze, és ne feszítse meg túlságosan.
  - A tápkábelt ne vezesse el sem a projektor, sem más, nehéz tárgy alatt.
  - A tápkábelt ne fedje le olyan egyéb puha anyagokkal, mint például a rongyok.
  - A tápkábelt ne tegye ki hő hatásának.
  - Az elektromos hálózati dugaszt nedves kézzel ne kezelje.
- A projektort kapcsolja ki, majd tápkábelének lecsatlakoztatása után javíttassa meg szakképzett szerelővel, ha előáll az alábbi helyzetek bármelyike:
  - Ha megsérült vagy elkopott a tápkábel vagy az elektromos hálózati csatlakozóaljzat.
  - Ha a projektorba folyadék ömlött, illetve azt eső vagy víz érte.
  - Ha a projektor működésében a használati útmutatóban leírt utasítások követése mellett rendellenességek lépnek fel.
  - Ha a projektor leesett, vagy a készülékház megsérült.
  - Ha a projektor működésében erőteljesen érzékelhető, a javítás szükségességére utaló változás következik be.
- A projektor szállítása előtt válassza le a tápkábelt és minden egyéb kábelt.
- A készülékház tisztítása vagy a lámpa cseréje előtt a projektort kapcsolja ki, tápkábelét pedig csatlakoztassa le a az elektromos hálózatról.
- Ha a projektor előreláthatólag hosszabb időn át használaton kívül marad, kapcsolja ki, tápkábelét pedig csatlakoztassa le a az elektromos hálózatról.
- LAN-kábel használata során:
  Az aljzatot a biztonság kedvéért ne csatlakoztassa perifériák olyan vezetékeihez, amelyekben nagyfeszültségű áram keringhet.

FIGYELEM

- A projektor szállításához legalább két személy szükséges, különben a projektor leeshet, és ez személyi sérülést okozhat.
- Kezeit tartsa távol a lencserögzítő résztől, amíg a lencse emelése folyamatban van.
  Ennek figyelmen kívül hagyása esetén a mozgó lencsék becsíphetik a kezét.
- A dőlésszögállító lábat rendeltetésétől eltérő célra ne használja. A nem rendeltetésszerű használat (például a dőlésszögállító láb megragadása vagy fali akasztóhorogként való használata) a projektor károsodásához vezethet.
- A projektort csomagkézbesítő szolgálattal vagy teheráru-rakományként a puha hordtáskában ne adja fel. A projektor a puha hordtáskában megsérülhet.
- A projektor több napon át tartó folyamatos használata esetén állítsa be a LAMP SELECT (LÁMPA KIVÁLASZTÁSA) és a LAMP INTERVAL MODE (LÁMPASZÜNET MÓD) beállítást. (Válassza ki a menüből a LAMP MODE (LÁMPA MÓD) → LAMP SELECT (LÁMPA KIVÁLASZTÁSA) és LAMP INTERVAL MODE (LÁMPASZÜNET MÓD) pontokat.)
- A Direct Power Off (Közvetlen kikapcsolás) funkció használatával mindenképpen várja meg, amíg eltelik a közvetlenül a projektor bekapcsolását és a képmegjelenítés megkezdését követő első 20 perc.
- A projektor bekapcsolt állapota mellett a tápkábelt se a fali aljzatról, se a projektorról ne válassza le. Ha így tesz, az a projektor AC IN aljzatának és (vagy) a tápkábel hálózati dugaszának károsodásához vezethet.
  A projektor bemeneti elektromos tápellátása kapcsolójának használata nélkül a készülék lekapcsolása árammegszakítóval ellátott elosztó közbeiktatásával oldható meg.
- A lámpa bekapcsolását követő 60 másodpercen belül, illetve amíg a POWER (KAPCSOLÓ) jelzőfény kék színnel villog, az elektromos tápellátást ne szakítsa meg. Ha így tesz, azzal a lámpa idő előtti elhasználódását okozhatja.
- 20 A vagy magasabb elektromos hálózati csatlakozóaljzat használatához hálózati megszakító ajánlott.

A lencse kalibrálásának elvégzése külön választható lencse felszerelését követően

Telepítést vagy a lencse cseréjét követően mindenképp hajtsa végre a [KALIBRÁLÁST], nyomja meg és tartsa nyomva az ORIENTATION/CALIBRATION gombokat legalább 2 másodpercig, vagy a CTL gomb nyomva tartása mellett nyomja meg a távirányító INFO/L-CALIB gombját. (→ 19., 130. oldal) A kalibrálással a nagyítás és a fókusz állítási tartománya felveszi a helyes szélsőértékeket.
A következő lencséket kell kalibrálni:

- NP26ZL, NP27ZL, NP28ZL, NP29ZL, NP32ZL

Figyeljen a projektor hordozásakor és a választható lencse kézbevételekor.

A projektort és a lencsét szállítás előtt csatlakoztassa szét. A projektortól elkülönített lencsére mindig helyezze fel a porvédő sapkát. A szállítás során a nem megfelelő kezelés a lencsebeállító mechanizmus károsodását okozhatja.

A távirányítóval kapcsolatos óvintézkedések

- A távirányítót óvatosan kezelje.
- Adott esetben a nedvességet a távirányítóról azonnal törölje le.
- Kerülje a túlzott hőséget és páratartalmat.
- Az elemeket ne zárja rövidre, ne tegye ki hőnek, és ne szedje szét.
- Az elemeket ne dobja tűzbe.
- Mielőtt a távirányító hosszabb időre használaton kívülre kerülne, távolítsa el az elemeket.
- Ügyeljen arra, hogy az elemek pozitív és negatív pólusai a helyes irányba nézzenek.
- Ne használjon együtt régi és új, illetve különböző típusú elemeket.
- A használt elemeket a helyi jogszabályokkal összhangban ártalmatlanítsa.

Megjegyzés az Egyesült Államok lakosai számára
A termékben található lámpa higanyt tartalmaz. Ha a terméket szemétbe dobja, kérjük, hogy az állami, helyi vagy szövetségi törvényeknek megfelelően járjon el.

Lámpacsere

- A biztonság és a jó teljesítmény érdekében az előírt lámpát használja.
- A lámpa cseréjét a 189. oldalon szereplő utasítások szerint hajtsa végre.
- A lámpa cseréjét feltétlenül végezze el, amint a **THE LAMP HAS REACHED THE END OF ITS USABLE LIFE. CSERÉLJE KI A LÁMPA 1-et (vagy 2-t). USE THE SPECIFIED LAMP FOR SAFETY AND PERFORMANCE.** (A LÁMPA HASZNOS ÉLETTARTAMA LETELT. A SZŰRŐBETÉTEKKEL EGYÜTT CSERÉLJE KI. A BIZTONSÁG ÉS A TELJESÍTMÉNY ÉRDEKÉBEN ELŐÍRÁS SZERINTI LÁMPÁT HASZNÁLJON.) üzenet megjelenik. Az élettartamának letelte után tovább használt lámpa égője szétzúzódhat, az üvegcserepek pedig szétszóródhatnak a lámparekeszben. Ez utóbbiakat ne érintse meg, mert sérülést okozhatnak.
  Ha ez megtörténik, a lámpa cseréjére kérje meg a forgalmazóinak egyikét.

A lámpa fontos jellemzője

A projektor fényforrásaként nagynyomású higanylámpa szolgál.
A lámpa jellemzőinek egyike, hogy fényereje elöregedésével csökken. A fényerő csökkenésének esélyét fokozza a lámpa gyakori be- és kikapcsolása is.

FIGYELMEZTETÉS:

- NE ÉRINTSE MEG A LÁMPÁT közvetlenül használat után. Ilyenkor rendkívül forró. Kapcsolja ki a projektort, majd válassza le a hálózatról a tápkábelt. A lámpát kézbevétel előtt legalább egy órán át hagyja hűlni.
- Mennyezetre szerelt projektor lámpájának cseréjekor ügyeljen arra, hogy az alatt senki ne tartózkodjon. Ha a lámpa kiégett, esetleg üvegcserepek hullhatnak le.

Szabad hely a projektor beszereléséhez

Hagyjon elegendő szabad területet a projektor és a környezete között, ahogyan az az alábbiakban látható.
Ne szerelje be a projektort olyan helyre, ahol az épület szellőzőrendszere levegőt fúj közvetlenül a projektorra.
Az épület szellőzőrendszere által kibocsátott meleg levegő a projektor bemeneti szellőzőnyílásába kerülhet. Ez a projektor belsejének túlmelegedéséhez vezethet, melynek következtében a túlmelegedés elleni védelmi rendszer automatikusan kikapcsolja a projektort.

1. példa – Ha falak találhatók a projektor mindkét oldalánál.

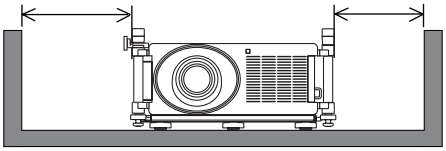

MEGJEGYZÉS:
Az ábrán a projektor elejénél, hátuljánál és tetejénél szükséges szabad terület látható.

2. példa – Ha fal található a projektor mögött.

(1) Padlón való elhelyezés esetén:

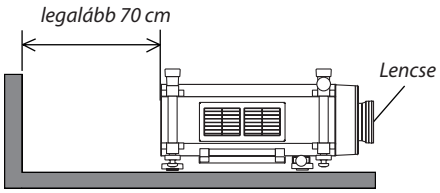

MEGJEGYZÉS:
Az ábrán a projektor hátuljánál, oldalainál és tetejénél szükséges szabad terület látható.

(2) Mennyezetre való szerelés esetén:

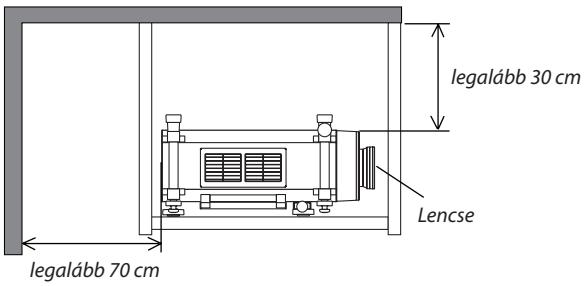

MEGJEGYZÉS:
1. *Az ábrán a projektor elejénél, oldalainál, hátuljánál és aljánál szükséges szabad terület látható.*
2. *Ha a projektort 30 centiméterrel a mennyezettől szereli fel, hagyjon elég szabad területet a projektor mind a négy oldalánál és alatta is.*

A High Altitude (Nagy magasság) üzemmódról

- Ha a projektort a tengerszint felett legalább mintegy 1600 méterrel fekvő helyen használja, akkor válassza ki a FAN MODE (VENTILÁTOR MÓD) menüpont HIGH ALTITUDE (NAGY MAGASSÁG) értékét.

  A tengerszint felett mintegy 1600 méterrel vagy annál magasabban fekvő helyeken a [HIGH ALTITUDE] (NAGY MAGASSÁG) üzemmód beállítása nélkül a projektorhasználat túlmelegedéshez, majd a projektor leállásához vezethet. Ilyenkor a projektort néhány perces várakozás után kapcsolja vissza.
- A tengerszint felett mintegy 1600 méternél nem magasabban fekvő helyeken a HIGH ALTITUDE (NAGY MAGASSÁG) üzemmód beállítása a projektorhasználat során a lámpa túlságos lehűléséhez, így a kép vibrálásához vezethet. A FAN MODE (VENTILÁTOR MÓD) menüpontban váltson át az AUTO (AUTOMATIKUS) üzemmódra.
- A projektor tengerszint felett mintegy 1600 méterrel vagy annál magasabban fekvő helyeken való használata során esetenként lerövidülhet az olyan részegységek élettartama, mint például a lámpa.

A védett eredeti képekre érvényes szerzői jogokról:

Vegye figyelembe, hogy a projektornak kereskedelmi haszonszerzés vagy a közfigyelem felkeltése céljával olyan helyszíneken való használata során, mint a kávézók és a szállodák, a vonatkozó törvények által védett szerzői jogok sérelmének aggályára ad okot a kivetített képnek a következő funkciókkal történő összenyomása vagy szétnyújtása:
ASPECT RATIO (KÉP MÉRETARÁNYA), 3D REFORM (3D ÁTALAKÍTÁS), D-ZOOM (DIGITÁLIS ZOOM) és más hasonló szolgáltatások.

A török piacot érintő, a veszélyes anyagok korlátozásával kapcsolatos információ

EEE Yönetmeliğine Uygundur.

⚠ A három dimenziós tartalmak megtekintésekor megteendő egészségügyi óvintézkedések

Megtekintés előtt feltétlenül olvassa végig a folyadékkristály-rekeszes szemüveghez, illetve az olyan 3D-kompatibilis tartalomhoz mellékelt használati útmutatót, mint például a DVD-k, videojátékok, számítógépes videofájlok és hasonlók.
A nem kívánatos tünetek elkerülése érdekében tartsa magát a következőkhöz:

- A folyadékkristály-rekeszes szemüveget kizárólag három dimenziós képek megtekintéséhez használja.
- A néző és a képfelület közötti távolságnak legalább 2 méternek kell lennie. A három dimenziós képek túl közelről való megtekintése megterheli a szemet.
- Három dimenziós tartalmakat hosszabb időn át lehetőleg ne nézzen folyamatosan. Egy-egy órányi tartalommegtekintés után tartson legalább 15 perces szünetet.
- Ha Önnek vagy családja bármely tagjának kórelőzményeiben szerepelnek fényérzékenységi rohamok, a három dimenziós tartalmak megtekintése előtt konzultáljon orvosával.
- A három dimenziós tartalom megtekintését azonnal szakítsa meg, ha közben rosszul lesz, azaz például émelygést, szédülést, undort, fej- vagy szemfájást, látásának elhomályosodását, görcsöt, zsibbadást tapasztal. Ha a tünetek továbbra is fennállnak, konzultáljon orvosával.
- A három dimenziós tartalmakat a képfelülettel szemben elhelyezkedve tekintse meg. Ha ferde szögből nézi a képet, az fáradságot és a szemek túlterhelését okozhatja.

Tartalomjegyzék

Fontos információk i

1. Bevezetés 1
❶ A csomag tartalma 1
❷ A projektor ismertetése 2
Köszönjük, hogy megvásárolta a projektort 2
Vonzó jellemzők: 2
A jelen használati útmutatóról 3
❸ A projektor részegységeinek megnevezései 4
Elöl és fent 4
Hátul 5
Vezérlőgombok/jelzőfénycsoport 6
Az aljzatpanel aljzatai 7
Hátsó csatlakozópanel (3D csatlakozó funkció) 8
❹ A távirányító részegységeinek megnevezései 9
Az elemek behelyezése 10
A távirányítóval kapcsolatos óvintézkedések 10
A távirányító hatósugara 10
A távirányító használata vezetékes működtetés során 11
❺ A letölthető programok és rendszerkövetelményeik 12
Rendszerkövetelmények 13

2. Kép kivetítése (a használat alapjai) 14
❶ Kép kivetítésének folyamata 14
❷ A számítógép és a mellékelt tápkábel csatlakoztatása 15
A mellékelt tápkábelek használata 15
A hálózati kábel rögzítőjének használata 16
❸ A projektor bekapcsolása 18
A lencse kalibrálásának elvégzése 19
Megjegyzés az indítási ablakról (nyelvválasztási menü) 20
Ha a kivetített kép tükrözve vagy fejjel lefelé jelenik meg 21
❹ A bemeneti forrás kiválasztása 22
A számítógépes vagy egyéb videoforrás kiválasztása 22
❺ A kép méretének és pozíciójának beállítása 24
A projektor megdöntése 25
A kép függőleges pozíciójának módosítása lencsehelyzet-eltolással 27
Fókusz 29
Zoom 30
❻ A trapéz alakú deformáció beállítása 31
❼ A számítógépről érkező bemeneti jel automatikus optimalizálása 33
A kép beállítása az Auto Adjust funkció használatával 33
❽ A projektor kikapcsolása 34
❾ A projektor szállítása 36

3. Kényelmi funkciók 37
❶ A lámpafény blokkolása (LENCSEZÁR) 37
❷ A kép kikapcsolása 37
❸ A képernyőn megjelenő menü kikapcsolása (On-Screen Mute) 37

❹ Kép kimerevítése 37
❺ Kép kinagyítása 38
❻ Az energiatakarékossági beállítás módosítása/az energiatakarékosság hatásának ellenőrzése: ECO MODE (TAKARÉKOS ÜZEMMÓD) 39
Az energiatakarékosság hatásának ellenőrzése: CARBON METER (SZÉN-DIOXID-MÉRŐ) 40
❼ Vízszintes és függőleges trapéz alakú torzulás korrigálása: CORNERSTONE (SARKPONTOK) 41
Cornerstone (Sarkpontok) 41
❽ Két kép egyidejű megjelenítése 44
A PIP/PICTURE BY PICTURE (KÉP A KÉPBEN/EGYMÁS MELLETT) funkció üzemmódjának kiválasztása: MODE (ÜZEMMÓD) 44
POSITION (POZÍCIÓ) 45
❾ A projektor jogosulatlan használatának megelőzése: SECURITY (BIZTONSÁG) 46
❿ Az automatikus lencseváltás, nagyítás és fókusz módosításainak tárolása – LENS MEMORY (LENCSEMEMÓRIA) 49
Példa a használatra 49
A módosított értékek tárolása a ref. lencsememóriában (REF. LENS MEMORY): 49
A módosított értékek lekérése a ref. lencsememóriából: 50
⓫ Kép megjelenítése az [EDGE BLENDING] funkcióval 53
Az Edge Blending funkció használatának ismertetése előtt 53
A fekete szint beállítása 56
9 szegmentes rész a fekete szint beállításához 57
⓬ A projektor vezérlése webböngésző használatával 58
⓭ A projektorhoz hálózaton keresztül csatlakoztatott számítógépképének kivetítése: NETWORK PROJECTOR (HÁLÓZATI PROJEKTOR) 65
⓮ A projektor használata számítógép hálózaton keresztül való kezelésére: REMOTE DESKTOP (TÁVOLI ASZTAL) 69
⓯ 3D képek megjelenítése 75
3D képek megjelenítésének lépései 76

4. A Viewer funkció használata 78
❶ A Viewer funkció által biztosított lehetőségek 78
❷ Prezentációs anyagok előkészítése 81
❸ USB-adathordozón tárolt képek levetítése 82
A Viewer funkció elindítása 82
Kilépés a Viewer funkcióból 85
A Viewer funkció vezérlőelemei és szerepük 86
A Viewer funkció beállítási lehetőségei 91
❹ Megosztott mappában lévő adatok vetítése 94
A projektor csatlakoztatása a megosztott mappához 94
Megosztott mappa lecsatolása a projektorról 97
❺ Adatok vetítése médiakiszolgálóról 98
A Windows Media Player 11 „Médiafájlok megosztása” szolgáltatásának beállítása 98
A Windows Media Player 12 „Médiafájlok megosztása” szolgáltatásának beállítása 100
A projektor csatlakoztatása a médiakiszolgálóhoz 101
A projektor leválasztása a médiakiszolgálóról 102
❻ A megjeleníthető fájlokra érvényes korlátozások 103
Néhány, a PowerPoint-fájlokra vonatkozó korlátozás 103

Néhány, a PDF-fájlokra vonatkozó korlátozás 103

5. A projektor menüjének használata 104

❶ A menük használata 104

❷ A menüelemek 105

❸ A menüelemek listája 106

❹ Menüleírások és funkciók: SOURCE (FORRÁS) 109
- COMPUTER 1, 2 és 3 (1., 2. és 3. SZÁMÍTÓGÉP) 109
- HDMI 109
- DisplayPort 109
- VIDEO 109
- S-VIDEO 109
- VIEWER (NÉZŐ) 109
- NETWORK (HÁLÓZAT) 109
- NYÍLÁS (az opcionális kártya számára) 109
- ENTRY LIST (BEJEGYZÉSLISTA) 109
- TEST PATTERN (TESZTMINTA) 109

❺ Menüleírások és funkciók: ADJUST (IGAZÍTÁS) 113
- PICTURE (KÉP) 113
- IMAGE OPTIONS (KIVETÍTÉSI BEÁLLÍTÁSOK) 116
- VIDEO 120
- A LENS MEMORY (LENCSEMEMÓRIA) funkció használata 121

❻ Menüleírások és funkciók: SETUP (BEÁLLÍTÁSOK) 122
- BASIC (ALAP) 122
- MENU (MENÜ) 126
- INSTALLATION (1) (TELEPÍTÉS (1)) 127
- INSTALLATION (2) (TELEPÍTÉS (2)) 131
- OPTIONS(1) (OPCIÓK(1)) 133
- OPTIONS(2) (OPCIÓK(2)) 135
- EDGE BLENDING (LAPSZÉLILLESZTÉS) 137

❼ Menüleírások és funkciók: INFO (INFORMÁCIÓK) 138
- USAGE TIME (HASZNÁLATI IDŐ) 138
- SOURCE 1 (1. FORRÁS) 139
- SOURCE 2 (2. FORRÁS) 139
- WIRED LAN (VEZETÉKES LAN) 139
- WIRELESS LAN(1) (VEZETÉK NÉLKÜLI LAN(1)) 140
- WIRELESS LAN(2) (VEZETÉK NÉLKÜLI LAN(2)) 140
- VERSION(1) (VERZIÓ(1)) 140
- VERSION(2) (VERZIÓ(2)) 141
- OTHERS (EGYEBEK) 141

❽ Menüleírások és funkciók: RESET (VISSZAÁLLÍTÁS) 142
- Visszaállás a gyári alapértelmezésekre: RESET (VISSZAÁLLÍTÁS) 142

❾ Application Menu (Alkalmazás menü) 144
- IMAGE EXPRESS UTILITY 144
- NETWORK PROJECTOR (HÁLÓZATI PROJEKTOR) 144
- REMOTE DESKTOP CONNECTION (TÁVOLI ASZTALI KAPCSOLAT) 145
- NETWORK SETTINGS (HÁLÓZATI BEÁLLÍTÁSOK) 146
- TOOLS (ESZKÖZÖK) 162

6. Csatlakoztatás más berendezésekhez 167
❶ Az opcionális lencsék felszerelése 167
A lencse felszerelése előtt: 167
A lencse felszerelése 167
A lencse eltávolítása 169
❷ Csatlakozások 170
Analóg RGB jel csatlakoztatása 170
Digitális RGB jel csatlakoztatása 171
Külső monitor csatlakoztatása 173
DVD-lejátszó vagy más audio-/videoeszköz csatlakoztatása 174
Komponens bemenet csatlakoztatása 175
HDMI bemenet csatlakoztatása 176
Csatlakoztatás vezetékes LAN-hálózathoz 177
Csatlakoztatás vezeték nélküli LAN-hálózathoz (külön kapható tartozékkal) 178
A vezeték nélküli LAN-egység beszerelése 178
A vezeték nélküli LAN-egység eltávolítása 180
Projektorok egymásra helyezése 182

7. Karbantartás 184
❶ A szűrők kitisztítása 184
A bal oldali szűrő tisztítása 184
Az elülső szűrő tisztítása 186
❷ A lencse tisztítása 188
❸ A készülékdoboz tisztítása 188
❹ A lámpa és a szűrők cseréje 189
❺ A szűrők cseréje 192
A bal oldali szűrő cseréje 192
Az elülső szűrő cseréje 194

8. Felhasználói támogató programok 196
❶ Programszoftverek telepítése 196
Windows szoftverek telepítése 196
Macintosh szoftverek telepítése 197
❷ LAN-hálózaton keresztül érkező képek és videók kivetítése a projektorral (Image Express Utility 2.0) 198
Az Image Express Utility 2.0 program által biztosított lehetőségek 198
A projektor csatlakoztatása a LAN-hálózathoz 199
Az Image Express Utility 2.0 program használatának alapjai 200
❸ A projektor vezérlése LAN-hálózaton keresztül a PC Control Utility Pro 4 / Pro 5 számítógépes vezérlőeszköz használatával 209
❹ A projektorhoz LAN-hálózaton keresztül csatlakoztatott Macintosh számítógép képének kivetítése az Image Express Utility 2 for Mac program használatával 212
Az Image Express Utility 2 program által biztosított lehetőségek 212
Rendszerkövetelmények 212
A projektor csatlakoztatása a LAN-hálózathoz 212
Az Image Express Utility 2 használata 213
❺ A projektor kezelése LAN hálózaton keresztül (a Virtual Remote Tool virtuális távirányító eszköz) 216

9. Függelék 219
❶ Vetítési távolság és a vetítési felület mérete 219
Lencsetípusok és vetítési távolságok 219
Vetítésifelület-méretek és arányok táblázatai 221
Lencseeltolási tartományok 222
❷ A (külön kapható) kártya felszerelése 223
❸ Kompatibilis bemeneti jelek táblázata 225
❹ Műszaki adatok 227
Optika 227
Elektronika 227
Mechanikai jellemzők 228
Opcionális lencse 229
Hálózati vezeték 229
❺ A készülékdoboz méretei 230
❻ A D-Sub COMPUTER bemeneti aljzat érkiosztása 231
❼ Hibaelhárítás 232
LED jelzések 232
Gyakori problémák és megoldásaik 234
Ha nincs kép, vagy a kép nem helyesen jelenik meg 236
❽ Számítógépes vezérlőkódok és kábelcsatlakozás 237
❾ Hibaelhárító ellenőrzőlista 238
❿ REGISZTRÁLJA A PROJEKTORT! (USA, Kanada és Mexikó lakosai részére) 240

1. Bevezetés

❶ A csomag tartalma

Ellenőrizze, hogy a csomagban a felsorolt tételek mindegyike megtalálható-e. Ha valami hiányzik, vegye fel a kapcsolatot a forgalmazóval.
Az eredeti csomag dobozát és egyéb anyagait az esetleges jövőbeni szállítás céljára tegye félre.

Projektor

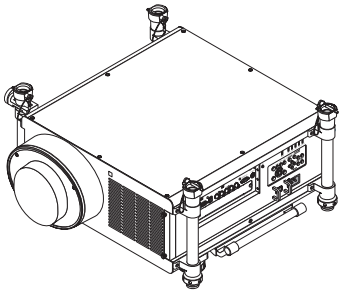

Lencse porvédő kupakja
* *A leszállított projektorhoz nem tartozik lencse. A lencsetípusokról és a vetítési távolságokról bővebb információ a 219. oldalon található.*

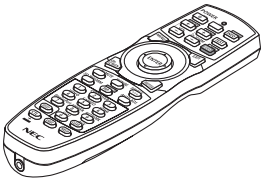

Távirányító
(7N901041)

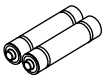

AA méretű alkáli elemek
(2 db)

2 db hálózati kábel

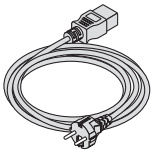

(79TM1021)
Európa/Ázsia/Dél-Amerika számára

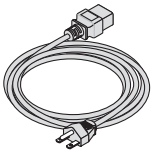

(79TM1011 – 200 V-os hálózathoz)
Észak-Amerika számára

Hálózati kábel rögzítője (79TM1111)
Lopásgátló a LAN-egységhez (az opcionális vezeték nélküli LAN-egységhez) (79TM1091)

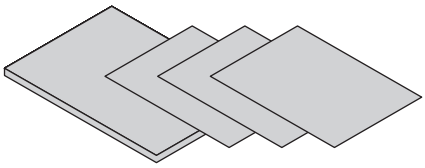

- *Fontos tudnivalók (7N8N3711)*
- *Útmutató gyors üzembe helyezéshez (7N8N3721/7N8N3731)*
- *Korlátozott garancia (Észak-Amerikában)*

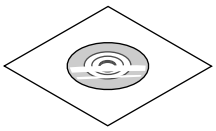

A NEC projektor CD-ROM melléklete
Használati útmutató (PDF)
(7N951921)

Európai vásárlók számára:
Az érvényben lévő garancia-irányelv webhelyünkön található, amelynek címe:
www.nec-display-solutions.com

❷ A projektor ismertetése

Ez a szakasz bemutatja az új projektort, és leírja annak tulajdonságait, valamint vezérlőit.

Köszönjük, hogy megvásárolta a projektort

Ez a projektor egyike a jelenleg elérhető legjobb projektoroknak. A projektor segítségével akár 500hüvelyk (az NP25FL típus esetében 200 hüvelyk/az NP32ZL típus esetében 600 hüvelyk) átmérőjű, éles képet vetíthet ki PC-kompatibilis vagy Macintosh (hordozható és asztali) számítógépekről, videomagnókról, DVD-lejátszókról vagy dokumetumkamerákról.
A projektor használható asztallapon vagy kézikocsin, elhelyezhető akár a vetítési felület mögött is, sőt, mennyezetre*[1] is rögzíthető. A távirányító vezeték nélkül használható.

*[1] A projektort ne kísérelje meg önállóan felszerelni a mennyezetre.

A projektort a megfelelő működés biztosítása és a testi sérülés kockázatának csökkentése érdekében szakképzett szerelővel kell rögzíttetni.

Ezen túlmenően a mennyezetnek elég stabilnak kell lennie a projektor súlyának megtartásához, valamint a felszerelést a helyi építkezési előírásoknak megfelelően kell elvégezni. Bővebb felvilágosítást a forgalmazóktól kérhet.

Vonzó jellemzők:

- **DLP® nagy képfelbontású, erős fényű DLP projektor**

  Nagy felbontású kép – WUXGA-kompatibilis, 1920 × 1200-as natív felbontással és 16:10-es képaránnyal

- **A telepítési helynek megfelelően kiválasztható optikai lencsék széles skálája**

  Ez a projektor 6 típusú opcionális objektívet támogat, olyan objektívválasztékot nyújtva, mely különböző telepítési követelményekhez alkalmas.

  Mi több, a lencsék felszerelése és eltávolítása is igen egyszerűen elvégezhető.

  Megjegyzendő, hogy a gyárból való leszállításkor a projektoron nincs lencse. A választható lencsék külön vásárolhatók meg.

- **Kétlámpás rendszer**

  A kétlámpás rendszer megnöveli a lámpák élettartamát, és az állásidő kiküszöbölése mellett energiát is megtakarít.

- **Két projektor helyezhető egymásra az állásidő beépített kiküszöbölése, valamint a nagy fényigényű követelmények kielégítése érdekében**

  A projektorok egymásra helyezése növeli a fényerőt és a láthatóságot.

- **EDGE BLENDING (képszélillesztés) funkció**

  Az EDGE BLENDING funkcióval a nagy felbontású többképernyős kép megjeleníthető egy nagy képernyőn.

- **A beépített lencseváltás, nagyítás és fókusz rugalmasságot nyújt a beállítás során**

  A beépített vízszintes és függőleges lencseváltás révén nem csak a középre szerelt felületekre végezhető vetítés. A beépített nagyítással és fókusszal gyorsan és egyszerűen hajtható végre a beállítás.

  Megjegyzendő, hogy az NP25FL lencse fókusza kézzel állítható.

- **Számos különféle be- és kimeneti aljzat (HDMI, DisplayPort, BNC stb.)**

  A projektoron igen sokféle be- és kimeneti aljzat található: analóg számítógépes, 5 érintkezős BNC, HDMI, DisplayPort, Video, S-Video stb. (Az analóg számítógépes és a BNC aljzatok támogatják a komponens bemeneteket is.)

  A projektor HDMI és DisplayPort bemeneti aljzata támogatja a HDCP szabványt.

- **Nyílás az opcionális kártya számára**

  Az opcionális kártyák (SB-01HC vagy egyéb NEC interfészkártyák) számára a projektoron külön foglalat található.

- **Kiváló képminőséget biztosító feldolgozó áramkör**

  A Reon-VX videoprocesszorral kiváló minőségű képeket vetíthet.

- **Energiatakarékos kialakítás, maximum 0,5 W-os készenléti áramfelvétel**

  A Standby mode (Készenléti üzemmód) menü Power-saving (Alacsony áramigényű) beállítási értéke mellett az áramfelvétel készenléti üzemmódban 0,5 W.

- **Alacsonyabb áramfogyasztást lehetővé tévő energiatakarékos üzemmód, széndioxidmérő**

  A projektor képes Eco mode (Takarékos üzemmód) beállítással működni, melynek révén csökkenthető a használat során felvett áram mennyisége. Ráadásul az Eco mode (Takarékos üzemmód) beállítással elért energiamegtakarítást át is számítja arra a mennyiségre, amellyel a CO_2 kibocsátás csökken – ez utóbbi kikapcsoláskor, valamint a projektor menüjének INFO (INFORMÁCIÓK) fülén, a CARBON METER (SZÉN-DIOXID-MÉRŐ) pont alatt olvasható le.

- **A kivetített képen alig észrevehető jelváltás a Seamless Switching (Zökkenőmentes váltás) funkció révén**

  A bemeneti aljzatok közötti váltást megelőzően az aktuális kép kimerevedik, így az új képet a projektor a jelhiányból adódó képkimaradás nélkül tudja megjeleníteni.

- **Két kép egyidejű kijelzése (kép-a-képben/egymás mellett)**

  Egyetlen projektorról egyidejűleg két jel képe is kivetíthető.

  A két kép kétféle elrendezést vehet fel: „kép-a-képben" elrendezésben a nagyobbik képen belül látható egy kisebb, míg „egymás mellett" elrendezésben a két kép egymás mellé kerül.

- **A jogosulatlan használatot meggátló biztonsági funkció**

  A projektor a következő biztonsági funkciókat nyújtja:

  - Jelszavas védelem: Ha a projektor menüjét jelszó védi, akkor bekapcsolásakor a jelszóbeviteli párbeszédablak jelenik meg.

- **Vezetékes/vezeték nélküli LAN-kompatibilitás (a vezeték nélküli LAN-egység külön vásárolható meg)**

  A projektor a rajta található LAN (RJ-45) porton keresztül vezetékes LAN hálózathoz csatlakoztatható, amelyen át képes fogadni a számítógépről küldött képeket, vezérlési parancsokat stb.

  A külön kapható vezeték nélküli LAN-egységgel (NP02LM) felszerelve a projektor még vezeték nélküli LAN hálózatban is használható.

- **Könnyen kezelhető szoftveres eszközök, melyek letölthetők az Internetről**

  Webhelyünkről öt segédprogram (Image Express Utility 2.0, PC Control Utility Pro 4 (Windows operációs rendszerhez)/ Pro 5 (Mac OS operációs rendszerhez), Image Express Utility 2 for Mac és Virtual Remote Tool) tölthető le.

- **LAN-kompatibilis képnézegető funkció**

  A vezetékes vagy vezeték nélküli LAN hálózaton keresztül csatlakozó számítógépek megosztott mappáiban tárolt álló és mozgóképek kivetíthetők a projektor Viewer (Néző) funkciójának használatával.

  - A Viewer (Néző) funkció támogatja a Windows Media Player 11 program „Médiafájlok megosztása" szolgáltatását.

- **CRESTRON ROOMVIEW-kompatibilitás**

  A projektor támogatja a CRESTON ROOMVIEW rendszert, amelynek révén több hálózatba kötött eszköz is kezelhető és vezérelhető egy számítógépről vagy vezérlőről.

- **A három dimenziós megjelenítés támogatása**

  A projektor 3D képet nyújt a kereskedelmi forgalomban kapható LCD szemüveget viselő felhasználó részére.

- **NVIDIA® 3D Vision™ Pro támogatott**

  Támogatott videokártya vagy szoftver használatával a projektor lehetővé teszi 3D képek megjelenítését.

A jelen használati útmutatóról

A kezdeti lépések megtételének leggyorsabb módja az, hogy kapkodás nélkül, elsőre helyesen megold minden feladatot. Szánjon rá most néhány percet a használati útmutató áttekintésére – így később nem fogja vesztegetni az idejét. Minden egyes szakaszt áttekintés vezet be, amelyeknek alapján az Ön számára érdektelen részeket át is ugorhatja.

❸ A projektor részegységeinek megnevezései

Elöl és fent

A lencse külön kapható. Az alábbi leírás arra az esetre vonatkozik, amelyben a felszerelt lencse NP27ZL típusú.

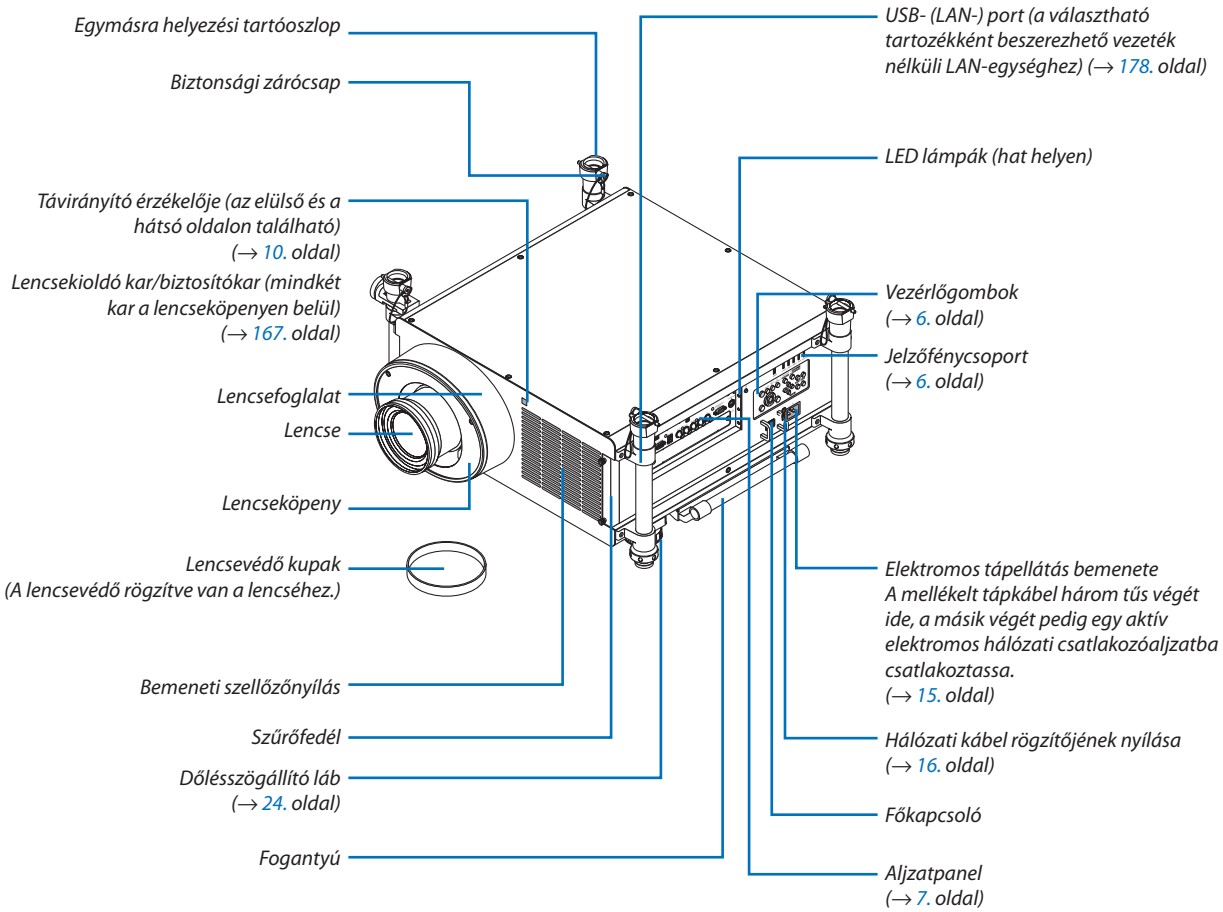

TIPP:

- *A négy egymásra rakható oszlop eltávolítható a projektorról. (→ 183. oldal)*

Hátul

⚠ FIGYELMEZTETÉS:

A szokásos használatot megszakító, a POWER gombbal vagy a tápellátás kiiktatásával való lekapcsolásakor a projektor egyes részei átmenetileg forrók maradhatnak.
A projektor felemelésekor legyen óvatos.

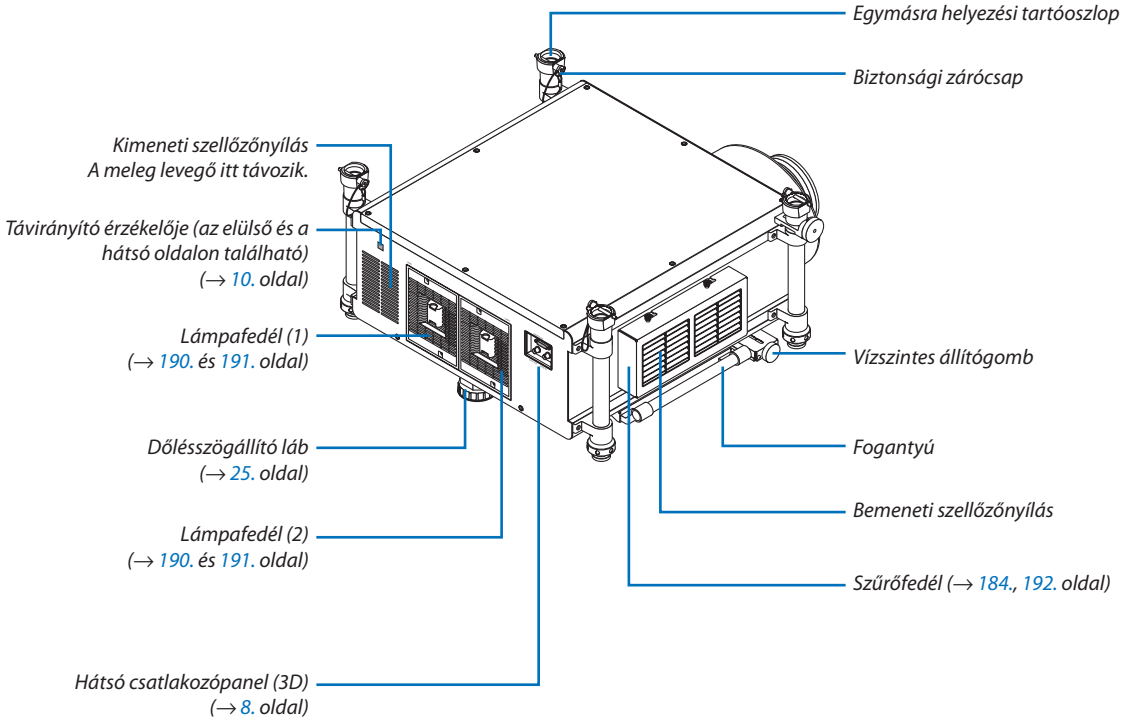

Vezérlőgombok/jelzőfénycsoport

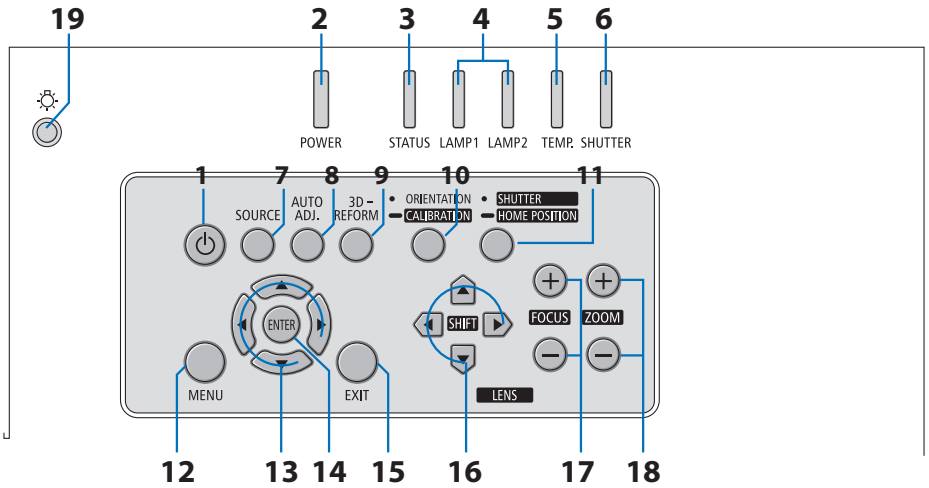

1. **POWER (KAPCSOLÓ) gomb** (→ 19., 34. oldal)
2. **POWER (KAPCSOLÓ) jelzőfény** (→ 19., 34. és 232. oldal)
3. **STATUS (ÁLLAPOT) jelzőfény** (→ 232. oldal)
4. **LAMP 1 (1. LÁMPA) és LAMP 2 (2. LÁMPA) jelzőfény**(→ 189., 232. oldal)
5. **TEMP. (Hőmérséklet) jelzőfény** (→ 233. oldal)
6. **SHUTTER (FÉNYREKESZ) jelzőfény** (→ 233. oldal)
7. **SOURCE (FORRÁS) gomb** (→ 22. oldal)
8. **AUTO ADJ. (AUTOMATA BEÁLLÍTÁS) gomb** (→ 33. oldal)
9. **3D REFORM (3D ÁTALAKÍTÁS) gomb** (→ 41. oldal)
10. **ORIENTATION/CALIBRATION (ORIENTÁCIÓ/KALIBRÁCIÓ) gomb** (→ 19., 21. oldal)
11. **SHUTTER/HOME POSITION (FÉNYREKESZ/ALAPHELYZET) gomb** (→ 27., 37. oldal)

MEGJEGYZÉS: A lencseeltolási „alaphelyzet" nem azonos a beállítási tartományon belüli középső pozícióval. Az alaphelyzet a lencsefelszerelés céljának felel meg.

12. **MENU (MENÜ) gomb** (→ 104. oldal)
13. **▲▼◀▶ gombok** (→ 104. oldal)
14. **ENTER gomb** (→ 104. oldal)
15. **EXIT (KILÉPÉS) gomb** (→ 104. oldal)
16. **LENS SHIFT (LENCSEHELYZET-ÁLLÍTÓ) ▲▼◀▶ gombok** (→ 27. oldal)
17. **FOCUS +/– (FÓKUSZ +/–) gomb** (→ 29. oldal)
18. **ZOOM +/– (NAGYÍTÁS +/–) gomb** (→ 30. oldal)
19. **Háttérfény-gomb**

    Használatával a vezérlő- és az aljzatpanel világítható meg.

Az aljzatpanel aljzatai

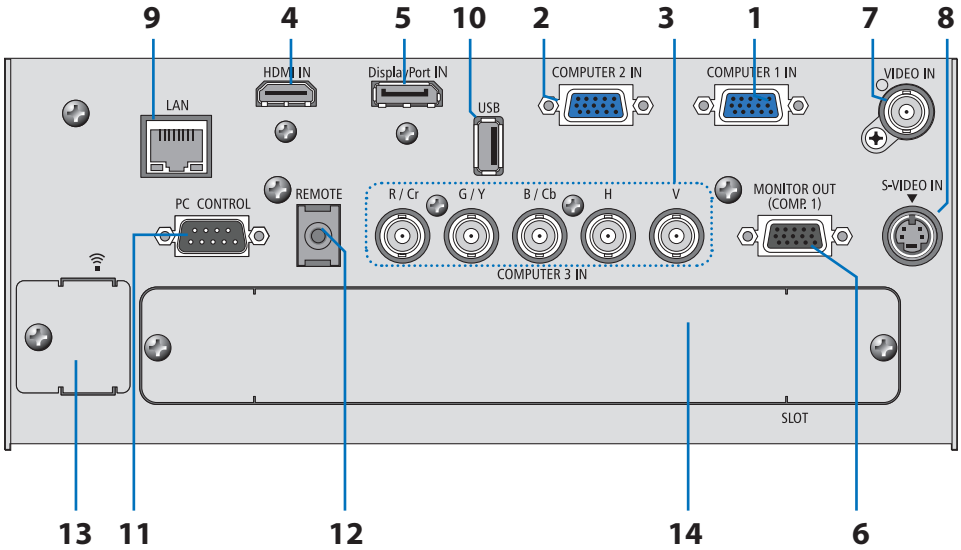

1. **COMPUTER 1 IN/Component Input Connector (Mini D-Sub 15 Pin) (1. számítógép/komponens, bemeneti aljzat, 15 eres mini D-Sub) (→ 15., 170., 175. oldal)**
2. **COMPUTER 2 IN/Component Input Connector (Mini D-Sub 15 Pin) (2. számítógép/komponens, bemeneti aljzat, 15 eres mini D-Sub) (→ 170., 175. oldal)**
3. **COMPUTER 3 IN/Component (3. számítógép/komponens) (R/Cr, G/Y, B/Cb, H, V = BNC × 5) bemenetek (→ 170., 175. oldal)**
4. **HDMI IN bemenet (A típus) (→ 171., 172., 176. oldal)**
5. **DisplayPort IN bemenet (DisplayPort 20P) (→ 171. oldal)**
6. **MONITOR OUT (COMP 1) kimenet, 15 eres mini-D-Sub (→ 173. oldal)**
7. **VIDEO IN bemenet (BNC) (→ 174. oldal)**
8. **S-VIDEO IN bemenet, 4 eres mini DIN (→ 174. oldal)**
9. **LAN-port (RJ-45) (→ 177. oldal)**
10. **USB-port (A típus) (→ 82. oldal)**
11. **PC CONTROL (SZÁMÍTÓGÉPES VEZÉRLŐ) port (9 eres D-Sub) (→ 237. oldal)**

    Ezen a porton keresztül a projektort számítógéphez vagy vezérlőrendszerhez lehet kötni, amelyről aztán a projektor a soros kommunikációs protokoll használatával vezérelhető. A saját program megírásához szükséges gyakori számítógépes vezérlési kódok listája a 237. oldalon található meg.
12. **REMOTE Jack (Mini sztereó)**

    Ez a jack csatlakozó alkalmas a projektor vezetékes távirányításához egy, a kereskedelmi forgalomban kapható távirányító kábellel amely rendelkezik egy ∅3,5 mm-es sztereó mini csatlakozóval (ellenállás nélküli).

    Csatlakoztassa a projektorhoz a mellékelt távirányítót a kereskedelmi forgalomban kapható távirányító kábellel. (→ 11. oldal)

MEGJEGYZÉS:

- *A távirányító kábelének az aljzatpanelen található 3,5 mm-es REMOTE jack aljzatba való csatlakoztatása egyben a vezeték nélküli működtetés letiltását is jelenti.*

13. **USB (LAN) Port USB- (LAN-) port (→ 178. oldal)**
14. **Opcionális foglalat (SLOT) (→ 223. oldal)**

Hátsó csatlakozópanel (3D csatlakozó funkció)

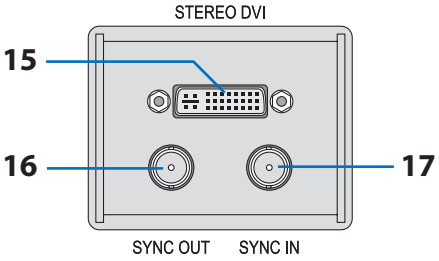

15. STEREO DVI csatlakozó (DVI-D, Dual Link, 24p) (→ 76. oldal)

16. SYNC OUT csatlakozó (BNC) (→ 76. oldal)

17. SYNC IN csatlakozó (BNC) (→ 76. oldal)

❹ A távirányító részegységeinek megnevezései

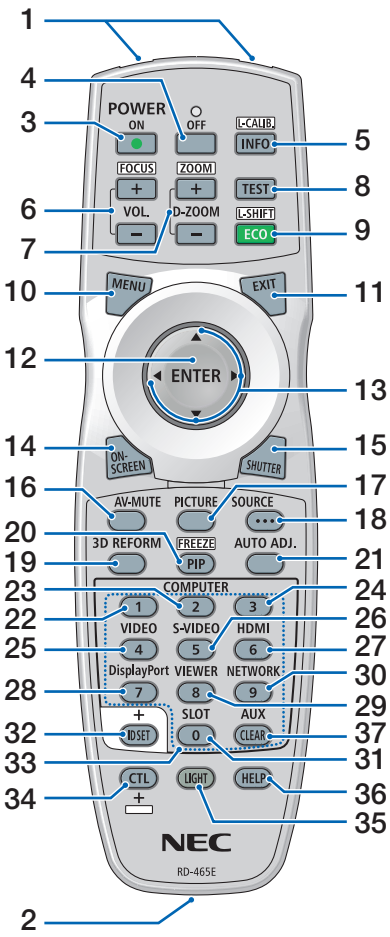

1. **Infravörös jeladó**
   (→ 10. oldal)
2. **Távirányító jack csatlakozója**
   Csatlakoztassa a kereskedelmi forgalomban kapható távirányító kábelt a vezetékes távirányítás megteremtéséhez. (→ 11. oldal)
3. **POWER ON (BEKAPCSOLÁS) gomb**
   (→ 19. oldal)
4. **POWER OFF (KIKAPCSOLÁS) gomb**
   (→ 34. oldal)
5. **INFO/L-CALIB. Gomb**
   (→ 19. oldal) (Az INFO gomb nem működik ezen sorozatú projektorok esetében.)
6. **VOL./FOCUS +/– gombok**
   (→ 29. oldal)
7. **D-ZOOM/ZOOM +/– gombok**
   (→ 30. oldal)
8. **TEST gomb**
   (→ 24. oldal)
9. **ECO/L-SHIFT gomb**
   (→ 28. oldal)
10. **MENU (MENÜ) gomb**
    (→ 104. oldal)
11. **EXIT (KILÉPÉS) gomb**
    (→ 104. oldal)
12. **ENTER gomb**
    (→ 104. oldal)
13. **▲▼◀▶ gombok**
    (→ 104. oldal)
14. **ON-SCREEN gomb**
    (→ 37. oldal)
15. **SHUTTER (Fényrekesz) gomb**
    (→ 37. oldal)
16. **AV-MUTE (AV-NÉMÍTÁS) gomb**
    (→ 37. oldal)
17. **PICTURE (KÉP) gomb**
    (→ 113., 115. oldal)
18. **SOURCE (FORRÁS) gomb**
    (→ 22. oldal)
19. **3D REFORM (3D ÁTALAKÍTÁS) gomb**
    (→ 41. oldal)
20. **PIP/FREEZE gomb**
    (→ 37., 45. oldal)
21. **AUTO ADJ. (AUTOMATA BEÁLLÍTÁS) gomb**
    (→ 33. oldal)
22, 23, 24. **COMPUTER 1/2/3 (SZÁMÍTÓGÉP1/2/3) gombok**
    (→ 22. oldal)
25. **VIDEO gomb**
    (→ 22. oldal)
26. **S-VIDEO gomb**
    (→ 22. oldal)
27. **HDMI gomb**
    (→ 22. oldal)
28. **DisplayPort gomb**
    (→ 22. oldal)
29. **VIEWER (NÉZŐ) gomb**
    (→ 22., 78. oldal)
30. **NETWORK (HÁLÓZAT) gomb**
    (→ 22. oldal)
31. **SLOT gomb**
32. **ID SET (AZONOSÍTÓBEÁLLÍTÁS) gomb**
    (→ 132. oldal)
33. **Numerikus (0-tól 9/CLEAR) gombok**
34. **CTL gomb**
    Ez a gomb más gombokkal együtt használható, hasonlóan a számítógép billentyűzetén lévő CTRL billentyűhöz.
35. **LIGHT gomb**
    Ez a gomb a távirányító gombjai háttérvilágításának bekapcsolásához használható.
    A háttérvilágítás kikapcsol, ha nem végez semmilyen műveletet 10 másodpercig.
36. **HELP (SÚGÓ) gomb**
    (→ 138. oldal)
37. **AUX Button**
    (→ 76. oldal)

Az elemek behelyezése

1. ***Nyomja be a fület, majd távolítsa el az elemfedelet.***
2. ***Helyezze be az új, AAA méretű elemeket. Ügyeljen arra, hogy az elemek pozitív és negatív pólusai a helyes irányba nézzenek.***
3. ***Csúsztassa vissza a fedelet az elemek fölé úgy, hogy a helyére pattanjon.***

MEGJEGYZÉS: Különböző mértékben elhasznált vagy különböző típusú elemeket ne használjon együtt.

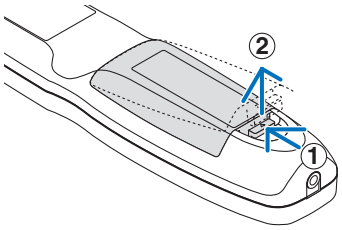

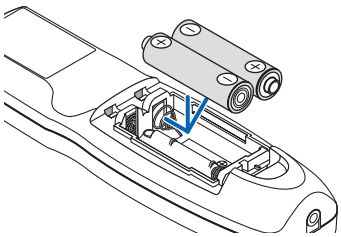

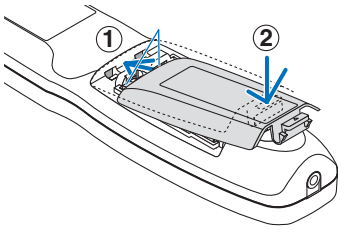

A távirányítóval kapcsolatos óvintézkedések

- A távirányítót óvatosan kezelje.
- Adott esetben a nedvességet a távirányítóról azonnal törölje le.
- Kerülje a túlzott hőséget és páratartalmat.
- Az elemeket ne zárja rövidre, ne tegye ki hőnek, és ne szedje szét.
- Az elemeket ne dobja tűzbe.
- Mielőtt a távirányító hosszabb időre használaton kívülre kerülne, távolítsa el az elemeket.
- Ügyeljen arra, hogy az elemek pozitív és negatív pólusai a helyes irányba nézzenek.
- Ne használjon együtt régi és új, illetve különböző típusú elemeket.
- A használt elemeket a helyi jogszabályokkal összhangban ártalmatlanítsa.

A távirányító hatósugara

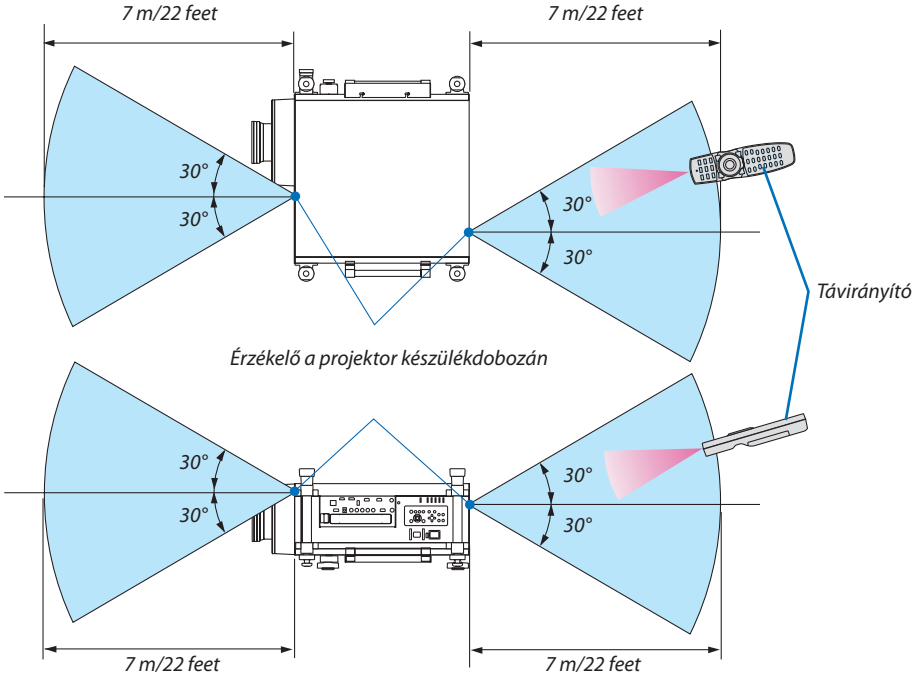

- A projektor az infravörös jelet legfeljebb 7 m hosszú, takarásmentes vonalon keresztül, a készülékdobozán található érzékelőből kibocsátott 60 fokos szögön belül érzékeli.
- Ha a távirányító és a projektor közötti tér nem szabad, vagy az érzékelőre erős fény esik, akkor a távirányító nem használható. A projektor alacsony töltöttségi szintű elemekkel működő távirányítóval sem vezérelhető megbízhatóan.

A távirányító használata vezetékes működtetés során

Csatlakoztassa a távirányító kábel egyik végét REMOTE mini jack csatlakozójához és a másik végét a távirányítón lévő jack csatlakozóhoz.

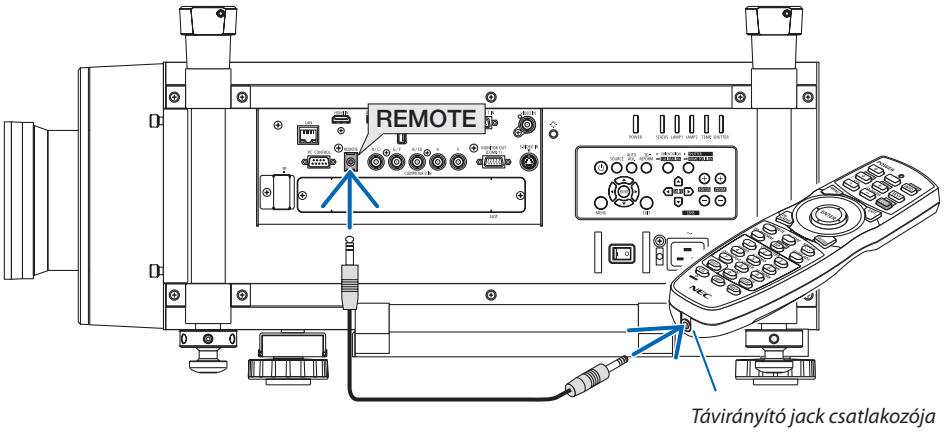

MEGJEGYZÉS:

- *Amikor egy távirányító kábelt csatlakoztatott a REMOTE jack csatlakozóhoz, a távirányító infravörös módban nem üzemel.*
- *Amikor a távirányító vezetéke a REMOTE jack csatlakozóba van illesztve, az [ENERGIATAKARÉKOS] és [HÁLÓZAT KÉSZENLÉTI MÓD] funkciók a [KÉSZENLÉTI ÜZEMMÓDBAN] nem működnek.*
- *A távirányító nem kap áramot a projektor felől a REMOTE jack csatlakozón keresztül. Elem használata szükséges, amikor a távirányítót vezetékes módban használja.*

❺ A letölthető programok és rendszerkövetelményeik

A következő szoftverek webhelyünkről tölthetők le.

Programnév	Funkciók
Image Express Utility 2.0	• Használatával a számítógépek képei vezetékes vagy vezeték nélküli LAN-hálózaton keresztül, Meeting mode-ban (Találkozó módban) küldhetők számítógépekre. A kivetített képek számítógépekre küldhetők és menthetők. A „Meeting Mode" (Találkozó mód) alkalmazásával a kivetített képek több számítógépre is elküldhetők és menthetők. A számítógép képe nem csupán egy, hanem egyazon időben kettő vagy több projektorra is elküldhető. (→ 198. oldal)
PC Control Utility Pro 4 (számítógépes vezérlőeszköz) PC Control Utility Pro 5 (Mac OS rendszerhez)	Ezzel a szoftveralkalmazással működtethető a projektor számítógépről, ha a számítógép és a projektor LAN (vezetékes vagy vezeték nélküli) hálózatra csatlakozik. (→ 209. oldal) • PC Control Utility Pro 4 használható soros csatlakoztatással. • A PC Control Utility Pro 4 lehetővé teszi a 3D beállítások végrehajtását.
Image Express Utility for Mac	• Használatával Macintosh számítógépek felhasználói felületének képe küldhető el (vezetékes vagy vezeték nélküli) LAN-hálózaton keresztül a projektorra. A Macintosh rendszerkövetelmények leírása a 212. oldalon található.
Virtual Remote Tool (virtuális távirányító eszköz)	Számítógép és projektor között (vezetékes/vezeték nélküli) LAN-hálózaton keresztül fenntartott kapcsolat esetében teszi lehetővé az olyan műveletek elvégzését, mint a projektor be- és kikapcsolása vagy a bemeneti jelek közötti váltás. Lehetséges továbbá egy adott képnek a projektorra való elküldése, annak háttérlogóként való regisztrálása is. A már regisztrált kép zárolásával meggátolható a logó felülírása. (→ 216. oldal)

* A vezeték nélküli LAN hálózatokhoz való csatlakozáshoz a külön kapható vezeték nélküli LAN-egység szükséges.

MEGJEGYZÉS:

- *Az Image Express Utility for Mac program nem támogatja az Image Express Utility 2.0 program „Meeting Mode" (Találkozó mód) funkcióját.*

Letöltési szolgáltatás

A fenti programok letöltésére és frissítésére vonatkozó információk webhelyünkön érhetők el.
URL: http://www.nec-display.com/dl/en/index.html

Rendszerkövetelmények

Az alábbiakban az Image Express Utility 2.0 program rendszerkövetelményei szerepelnek. Az egyéb programok rendszerkövetelményeit a vonatkozó súgófájlok írják le.

Támogatott operációs rendszer	Windows 8 (Core Edition) Windows 8 Pro Windows 8 Enterprise Windows 7 Home Basic Windows 7 Home Premium Windows 7 Professional Windows 7 Ultimate Windows 7 Enterprise Windows Vista Home Basic Windows Vista Home Premium Windows Vista Business Windows Vista Ultimate Windows Vista Enterprise Windows XP Home Edition 2. szervizcsomag vagy újabb Windows XP Professional 2. szervizcsomag vagy újabb Windows XP Tablet PC Edition 2005 vagy újabb (Windows XP Tablet PC Edition szervizcsomag 2-es vagy újabb verziója) • Az „Easy Connection" (Egyszerű kapcsolódás) funkció csak a Windows XP and Windows 7/ Windows Vista rendszergazdai jogosultságait támogatja • A Windows energiatakarékossági funkciója nem támogatott.
Processzor	• Windows 8/Windows 7/Windows Vista Legalább 800 MHz-es Pentium 4/Pentium M processzor szükséges Ajánlott: legalább kétmagos, 1 GHz • Windows XP Minimum: legalább 800 MHz-es Pentium III processzor Ajánlott: legalább 1,6 GHz-es Pentium 4 processzor
Memória	• Windows 8/Windows 7/Windows Vista Minimum: legalább 512 MB Ajánlott: legalább 1 GB • Windows XP Minimum: legalább 128 MB Ajánlott: legalább 192 MB * További alkalmazások egyidejű futtatásához ennél több memóriára is szükség lehet.
Grafikus processzor	• Windows 8/Windows 7/Windows Vista Ajánlott a „Grafika" rovatban legalább 3,0 értéket mutató Windows-élményindexre értékelt számítógép használata.
Hálózati környezet	TCP-/IP-kompatibilis vezetékes vagy vezeték nélküli LAN (* A Wi-Fi-szabványnak megfelelő vezeték nélküli LAN-egységet használjon.)
Resolution (Képfelbontás)	• Windows 8/Windows 7/Windows Vista Minimum: legalább SVGA (800 × 600) Ajánlott: XGA (1024 × 768) • Windows XP Minimum: legalább VGA (640 × 480) Ajánlott: XGA (1024 × 768)
Színmélység	High Color (15 bites, 16 bites) True Color (24 bites, 32 bites, ajánlott) • A 256 vagy annál kevesebb szín nem támogatott.

2. Kép kivetítése (a használat alapjai)

Ez a szakasz a projektor bekapcsolásának, valamint a kép vetítési felületre való kivetítésének módját írja le.

❶ Kép kivetítésének folyamata

1. lépés

- ***A számítógép és a mellékelt tápkábel csatlakoztatása (→ 15. oldal)***

⇩

2. lépés

- ***A projektor bekapcsolása (→ 18. oldal)***

⇩

3. lépés

- ***A bemeneti forrás kiválasztása (→ 22. oldal)***

⇩

4. lépés

- ***A kép méretének és pozíciójának beállítása (→ 24. oldal)***
- ***A trapéz alakú deformáció beállítása – a KEYSTONE (TRAPÉZTORZÍTÁS) funkció (→ 31. oldal)***

⇩

5. lépés

- ***A kép beállítása***
  - *A számítógépről érkező bemeneti jel automatikus optimalizálása (→ 33. oldal)*

⇩

6. lépés

- ***A bemutató megtartása***

⇩

7. lépés

- ***A projektor kikapcsolása (→ 34. oldal)***

⇩

8. lépés

- ***A projektor szállítása (→ 36. oldal)***

❷ A számítógép és a mellékelt tápkábel csatlakoztatása

MEGJEGYZÉS:

- *Szereljen fel egy lencsét a következő lépések végrehajtása előtt. (→ 167. oldal)*

1. *Csatlakoztassa a számítógépet a projektorhoz.*

Ez a szakasz a számítógép-csatlakoztatás egyszerű módját írja le. Az egyéb csatlakozásokra vonatkozó részletesebb információk a „2., Csatlakozások" címszó alatt, a 170. oldalon találhatók.

Kösse össze a számítógépes VGA-kábellel a projektor COMPUTER 1 IN aljzatát és a számítógép 15 érintkezős mini-D-Sub portját. A számítógépes VGA-kábel mindkét végét rögzítse a két-két, kézzel betekerhető csavarral.

2. *Csatlakoztassa a mellékelt tápkábelt a projektorhoz.*

FIGYELEM: A TŰZ ÉS AZ ÁRAMÜTÉSEK ELKERÜLÉSE ÉRDEKÉBEN NE TEGYE KI A PROJEKTORT ESŐNEK VAGY NEDVESSÉGNEK. NE HASZNÁLJA A PROJEKTOR DUGÓJÁT OLYAN HOSSZABBÍTÓVAL VAGY ALJZATTAL, AMELYBE A DUGÓ VILLÁJA NEM ILLESZTHETŐ BE TELJESEN.

Fontos információ:

- *Amikor bedugja vagy kihúzza a fali dugót, győződjön meg arról, hogy a fő tápkapcsoló a KI (O) állapotban van. Ha ezt elmulasztja, a projektor károsodást szenvedhet.*
- *Ne használjon háromfázisú tápellátást. Ellenkező esetben működési hiba következhet be.*

Először a mellékelt tápkábel három tűs végét csatlakoztassa a projektor AC IN aljzatába, majd annak másik végét elektromos hálózati csatlakozóaljzatba.

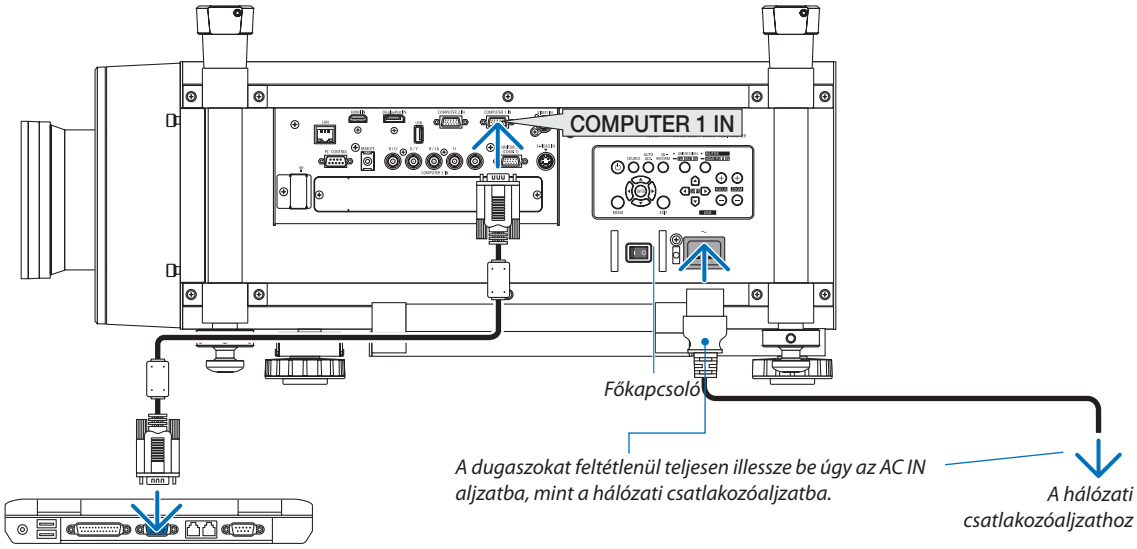

A mellékelt tápkábelek használata

Válassza az üzemeltetési országnak vagy régiónak megfelelő tápkábelt.

Európában/Ázsiában/Dél-Amerikában

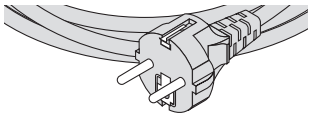

Észak-Amerikában

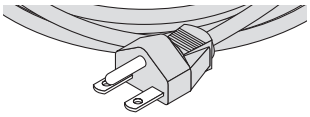

(→ 229. oldal)

A hálózati kábel rögzítőjének használata

Annak megakadályozása érdekében, hogy véletlenül kihúzza a tápkábelt a projektor AC IN bemenetéből, illessze a tápkábelrögzítőt a helyére a tápkábel rögzítéséhez.

MEGJEGYZÉS:

- *A tápkábelt ne rögzítse más kábelekhez. Ez zavart okozhat, amely hátrányosan befolyásolhatja a jelkábelen át történő kommunikációt.*

FIGYELEM

- A tápkábelt ne fogja össze, ezzel ugyanis tüzet okozhat.
- Ne rögzítsen egymáshoz két olyan tápkábelt, amelyeket két projektor együttes használata során használ fel. Ez tüzet okozhat.

MEGJEGYZÉS: Győződjön meg arról, hogy nem fordítva illesztette be a pántot. A pánt beillesztését követően az már nem távolítható el a nyílásból.

A tápkábel rögzítőjének csatlakoztatása

1. Illessze a tápkábel rögzítője pántjának végét az aljzatpanel AC IN bemenete melletti nyílásba.

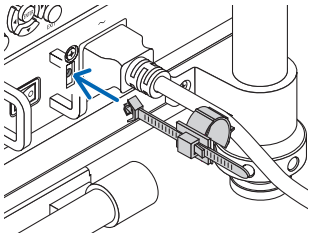

2. A tápkábel rögzítőjével rögzítheti a tápkábelt.

Tolja előre a kapcsot a rögzítéshez.

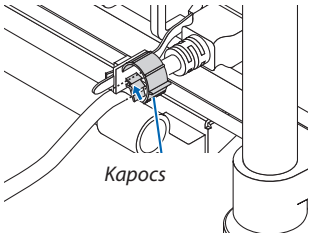

3. Csúsztassa a rögzítőt a tápkábel fogantyújához.

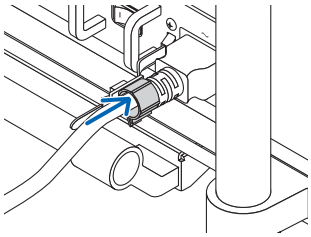

A tápkábel eltávolítása a tápkábel rögzítőjéből

1. Tolja előre a hálózati kábel rögzítőjének kapcsát, ha ki szeretné oldani a kábelt.

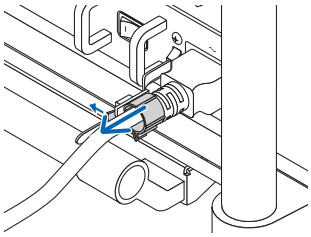

2. Tolja előre a tápkábel rögzítőjét, hogy elég széles legyen a tápkábel kihúzásához.

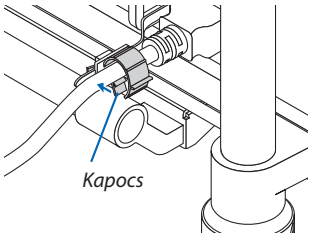

❸ A projektor bekapcsolása

MEGJEGYZÉS:

- *A projektoron két tápkapcsoló található: Egy főkapcsoló, valamint a POWER gomb (a távirányítón POWER ON és OFF)*

• A projektor bekapcsolása:

1. ***Állítsa a főkapcsolót ON (BE) helyzetbe (I).***

   A projektor készenléti állapotba kerül.

2. ***Nyomja meg a POWER gombot.***

   A projektor hamarosan készen fog állni a használatra.

• A projektor kikapcsolása:

1. ***Nyomja meg a POWER gombot.***

   Ekkor megerősítést kérő üzenet jelenik meg.

2. ***Nyomja meg ismét a POWER gombot.***

   A projektor készenléti állapotba kerül.

3. ***Állítsa a főkapcsolót OFF (KI) helyzetbe (O).***

   Ekkor a projektor kikapcsolódik.

Vegye le a lencsevédő kupakot.

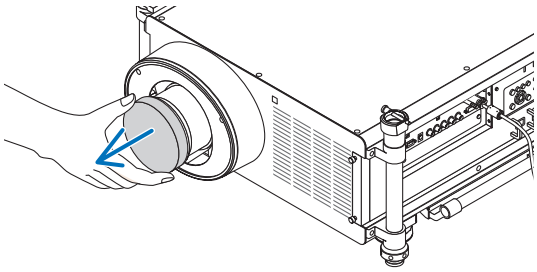

1. ***Állítsa a főkapcsolót ON (BE) helyzetbe (I).***

   A projektor készenléti állapotba kerül. Készenléti üzemmódban a POWER (KAPCSOLÓ) jelzőfény narancssárgán, a STATUS (ÁLLAPOT) jelzőfény pedig zölden világít, feltéve, hogy a STANDBY MODE (KÉSZENLÉTI ÜZEMMÓD) menüpontban kiválasztott érték a NORMAL (NORMÁL). Bővebb részletek a POWER (KAPCSOLÓ) jelzőfényről szóló szakaszban olvashatók. (→ 232. oldal)

   A sötét helyiségben végzett munkát kényelmesebbé teszi a projektor LED lámpáinak használata.

   A vezérlő- és az aljzatpanelt megvilágító LED lámpák a LIGHT (LÁMPA) gomb lenyomásával kapcsolhatók be, majd annak újbóli lenyomásával kapcsolhatók ki.

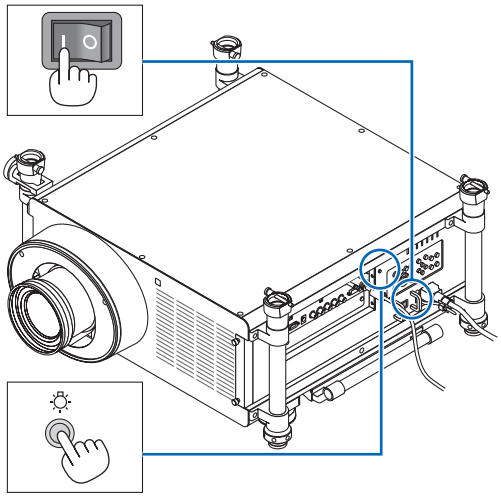

2. *Nyomja meg a projektor készülékdobozán található POWER vagy a távirányítón található POWER ON gombot.*

A POWER jelzőfény kék színnel világítani kezd, a projektor készen áll a használatra.

TIPP:

- *A „PROJECTOR IS LOCKED! ENTER YOUR PASSWORD." (A PROJEKTOR ZÁROLVA. ADJA MEG JELSZAVÁT.) üzenet azt jelzi, hogy a SECURITY (BIZTONSÁG) funkció aktív. (→ 46. oldal)*
- *Az ECO (TAKARÉKOS) funkció üzenete akkor jelenik meg, ha az ECO MESSAGE (ENERGIATAKARÉKOSSÁGI ÜZENETEK) pontban beállított érték ON (BE). (→ 126. oldal)*

A projektor bekapcsolása után ellenőrizze, be van-e kapcsolva a számítógép vagy a videoforrás.

MEGJEGYZÉS: Ha nem érkezik jel, akkor a NEC-embléma (alapértelmezés), illetve teljes egészében kék vagy fekete színű kép látható.

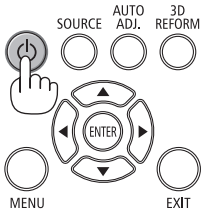

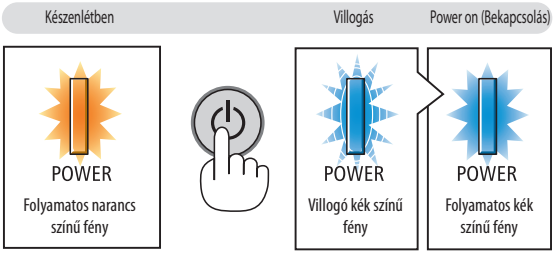

(→ 232. oldal)

A lencse kalibrálásának elvégzése

Telepítés vagy a lencsék cseréje után, hajtson végre [KALIBRÁLÁST] az ORIENTATION gomb megnyomásával és legalább két percen át tartó nyomva tartásával vagy a CTL gombot tartva és a távirányítón lévő INFO/L-CALIB gomb megnyomásával. A kalibrálással a nagyítás és a fókusz állítási tartománya felveszi a helyes szélsőértékeket. A kalibrálás elvégzése nélkül a lehető legjobb fókusz és nagyítás még a lencse megfelelő kezelőszerveinek használatával sem feltétlenül érhető el.

- A következő lencséket kell kalibrálni:
  NP26ZL, NP27ZL, NP28ZL, NP29ZL, NP32ZL

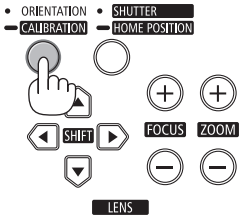

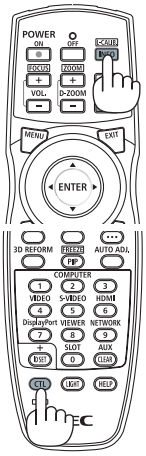

Megjegyzés az indítási ablakról (nyelvválasztási menü)

Első bekapcsolásakor a projektor megjeleníti az indítási ablakot, amelynek menüje lehetőséget ad a 27 beállítható menünyelv közötti választásra.

A menük nyelve a következő lépések végrehajtásával választható ki:

1. A ▲, a ▼, a ◀ és a ▶ gomb használatával válassza ki a menüből a 27 nyelv egyikét.

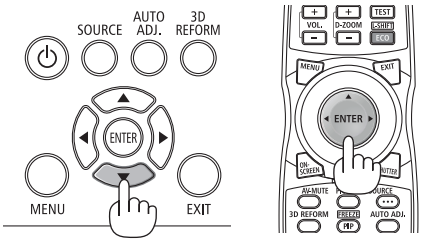

2. Választását véglegesítse az ENTER gomb lenyomásával.

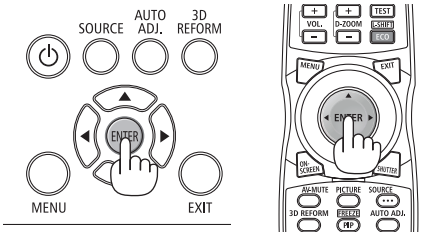

A fentiek elvégzése után rátérhet a menü további kezelésére.
A menük nyelve kívánság szerint később is módosítható.
(→ LANGUAGE menüpont, 107. és 125. oldal)

MEGJEGYZÉS:

- *A projektor kép kivetítése közben való közvetlen kikapcsolása, majd ezt azonnal követő bekapcsolása hibás működéshez vezethet. A tápellátás visszaállítása előtt feltétlenül várjon legalább egy másodpercet.*
- *A projektor bekapcsolt állapotában tartsa távol a lencsétől a lencsevédő kupakot.*
  A fennmaradt lencsevédő kupak a magas hőmérséklet hatására elgörbülhet.
- *A projektor nem kapcsol be olyankor, amikor teljesül az alábbi feltételek egyike:*
  - *Ha a projektor belső hőmérséklete túl magas, vagy érzékelője abnormálisan magas hőmérsékletet jelez. Ilyen helyzetben a projektor a belső rendszer védelme érdekében nem kapcsol be. Ha így alakulna, akkor várja meg, amíg a projektor belső részegységei lehűlnek.*
  - *A projektor elindítása alacsony hőmérsékletű környezetekben*
    Ha a használati környezet hőmérséklete alacsonyabb, mint a projektor működési hőmérséklete, akkor a TEMP. (HŐMÉRSÉKLET) jelzőfény villogni fog. Növelje a működési környezet hőmérsékletét minimum 0°C-ra, majd kapcsolja be újból a projektort.
    Ha 0°C körüli hőmérsékletben kapcsolja be a projektort, akkor akár 5 perc is eltelhet, mire a projektor bemelegedik.
    A bemelegedési időszak alatt a TEMP. (HŐMÉRSÉKLET) jelzőfény villog. A bemelegedést követően a TEMP. (HŐMÉRSÉKLET) jelzőfény kialszik.
  - *A lámpa hasznos élettartamának letelte után a projektor nem kapcsol be. Ha előáll ez a helyzet, cserélje ki a lámpát.*
  - *A POWER gomb lenyomásakor a STATUS jelzőfény folyamatos narancs színű világításával azt jelzi, hogy a CONTROL PANEL LOCK funkció aktív. A zár a funkció kikapcsolásával oldható fel. (→ 131. oldal)*
  - *Ha a lámpa nem gyullad ki, ugyanakkor a LAMP 1 vagy a LAMP 2 jelzőfény hatszor egymás után villan fel, akkor várjon egy teljes percet, majd ezután kapcsolja be ismét a tápellátást.*
- *A tápellátás nem szakítható meg a POWER gomb használatával olyankor, amikor a POWER jelzőfény kék színnel, rövid ciklusokban villog.*
- *Közvetlenül a projektor bekapcsolása után a vetített kép esetenként vibrál. Ez nem hiba. Várjon 3-5 percet, amíg a lámpa fénye stabilizálódik.*
- *Elképzelhető, hogy a projektor bekapcsolását követően időbe telik, amíg a lámpa teljes fényerejét eléri.*
- *Ha a projektort közvetlenül a lámpa kialvása után, vagy magas hőmérsékleti viszonyok mellett kapcsolja be, akkor a ventilátor egy bizonyos ideig anélkül működik, hogy kép jelenne meg, majd ezután kezdi meg a projektor a vetítést.*

Ha a kivetített kép tükrözve vagy fejjel lefelé jelenik meg

1. Nyomja le az ORIENTATION (ORIENTÁCIÓ) gombot.

Ekkor megnyílik az ORIENTATION (ORIENTÁCIÓ) párbeszédablak.

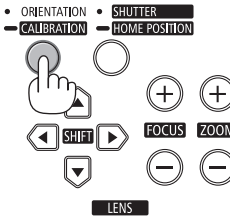

2 Nyomja meg újra a megfelelő tájolás kiválasztásához.

Az ORIENTATION/CALIBRATION gomb lenyomásával érvényesül a kijelölt beállítás.

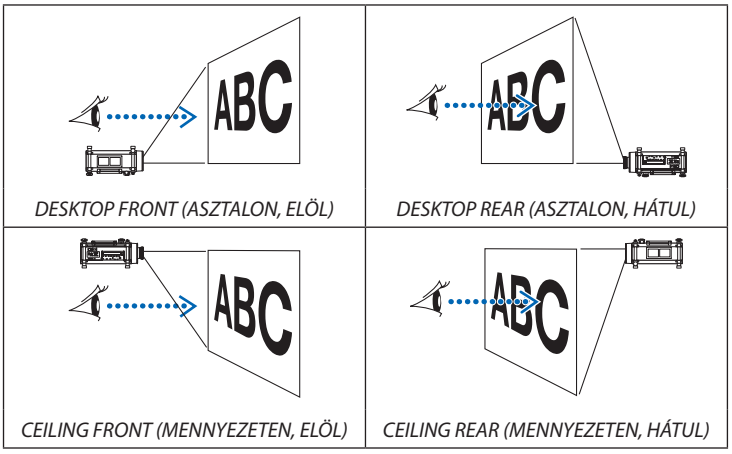

3 Hagyja abba az ORIENTATION (ORIENTÁCIÓ) gomb nyomogatását.

A menü bezáródik körülbelül két másodperc múlva, és a kivetített kép az Ön által kiválasztott tájolással jelenik meg.

Ekkor egy megerősítési párbeszédablak is megjelenik.

4 Nyomja meg az ENTER gombot.

Ekkor a megerősítést kérő üzenet eltűnik.

❹ A bemeneti forrás kiválasztása

A számítógépes vagy egyéb videoforrás kiválasztása

MEGJEGYZÉS: Kapcsolja be a projektorhoz csatlakoztatott számítógépet vagy egyéb videoforrásként szolgáló eszközt.

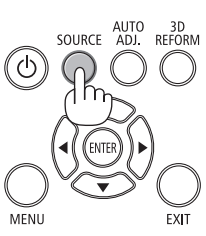

Automatikus jelérzékelés

Nyomja meg egyszer a SOURCE gombot. A projektor ekkor keresni kezdi az elérhető bemeneti forrást, majd megjeleníti annak képét. A bemenetek végigvizsgálásának sorrendje a következő:

COMPUTER1 (1. SZÁMÍTÓGÉP) → COMPUTER2 (2. SZÁMÍTÓGÉP) → COMPUTER3 (3. SZÁMÍTÓGÉP) → HDMI → DisplayPort → VIDEO → S-VIDEO → VIEWER (NÉZŐ) → SLOT (FOGLALAT) → COMPUTER1 (1. SZÁMÍTÓGÉP) → ...

- A SOURCE menü megjelenésekor a bemeneti forrás az azonos nevű gomb többszöri lenyomásával választható ki.

TIPP: Azokat a bemeneteket, amelyeken nem érkezik jel, a projektor kihagyja.

A távirányító használata

Nyomja meg a COMPUTER1 (1. SZÁMÍTÓGÉP), COMPUTER2 (2. SZÁMÍTÓGÉP), COMPUTER3 (3. SZÁMÍTÓGÉP), HDMI, DisplayPort, VIDEO, S-VIDEO, VIEWER (NÉZŐ), NETWORK (HÁLÓZAT), SLOT gombok egyikét.

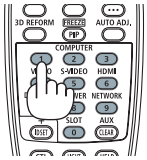

Az alapértelmezett bemeneti forrás kiválasztása

A projektor lehetőséget kínál a bemeneti források egyikének alapértelmezettként való megjelölésére – ezt követően minden egyes bekapcsoláskor az adott bemenet képét fogja kivetíteni.

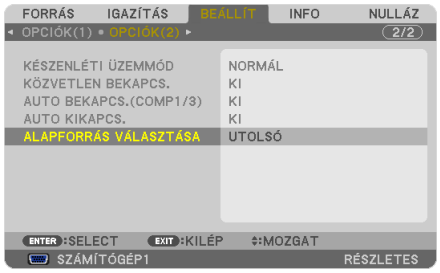

1. ***Nyomja meg a MENU (MENÜ) gombot.***

   Megjelenik a projektor menüje.

2. ***A ▶ gomb kétszeri lenyomásával válassza ki a SETUP (BEÁLLÍTÁS) fület, majd a ▼ vagy az ENTER gomb lenyomásával a BASIC (ALAP) alfület.***

3. ***A ▶ gomb ötszöri lenyomásával lépkedjen át az OPTIONS(2) (OPCIÓK(2)) alfülre.***

4. ***A ▼ gomb ötszöri lenyomásával válassza ki a DEFAULT SOURCE SELECT (ALAPÉRTELMEZETT FORRÁS) menüpontot, majd nyomja meg az ENTER gombot.***

   Megjelenik a DEFAULT SOURCE SELECT (ALAPÉRTELMEZETT FORRÁS) menü. (→ 136. oldal)

5. ***Válassza ki az alapértelmezettként beállítani kívánt bemeneti forrást, majd nyomja meg az ENTER gombot.***

6. ***Az EXIT gomb néhány alkalommal történő lenyomásával lépjen ki a menüből.***

7. Indítsa újra a projektort.

A projektor a fenti 5. lépésben kiválasztott bemeneti forrás képét fogja kivetíteni.

MEGJEGYZÉS: A projektor a NETWORK bemeneti forrást még az AUTO beállítás mellett sem választja ki automatikusan. Ha azt szeretné, hogy az alapértelmezett bemeneti forrás a hálózat legyen, akkor jelölje be a NETWORK választógombot.

TIPP:

- *A COMPUTER 1/3 IN bemenethez csatlakoztatott számítógépről érkező jel érzékelésekor a projektor képes automatikusan bekapcsolni, egyben kivetíteni a számítógép képét.*
  (AUTO POWER ON(COMP1/3) (AUTOMATIKUS BEKAPCSOLÁS (COMPUTER1/COMPUTER 3)) ⟶ 136. oldal)
- *A Windows 7 operációs rendszer billentyűzetén a Windows és a P billentyű együttes lenyomása révén a külső kijelző egyszerűen, gyorsan beállítható.*

❺ A kép méretének és pozíciójának beállítása

A projektor dőlésének finombeállítása a vízszintes állítógombbal és a dőlésszögállító lábakkal, míg a kép méretének és pozíciójának beállítása a ZOOM (NAGYÍTÁS) és a FOCUS (FÓKUSZ) gombokkal végezhető el.

Az áttekinthetőség érdekében ennek a szakasznak az ábráin a kábelek nem láthatók.

A projektor megdöntése
Vízszintes állítógomb/dőlésszögállító lábak

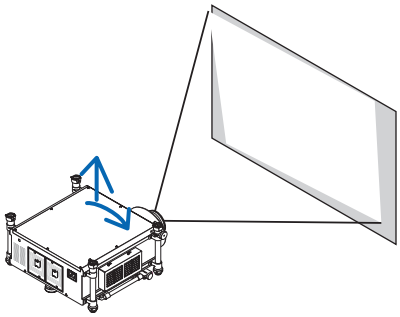

(→ 25. oldal)

A kivetített kép függőleges és vízszintes pozíciójának módosítása a lencsebeállítóval

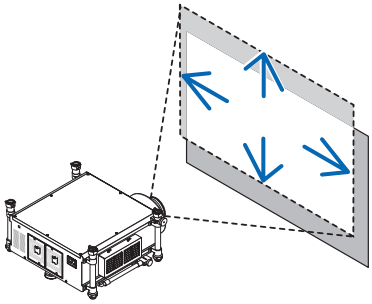

(→ 27. oldal)

A fókusz beállítása a
Focus (Fókusz) gombbal

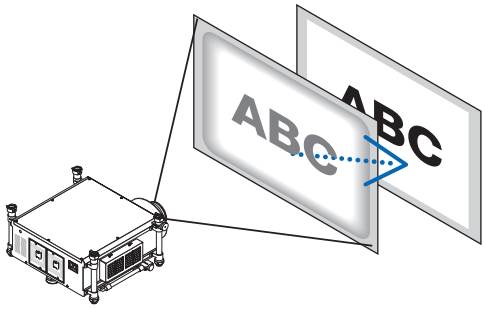

(→ 29. oldal)

A kép méretének finombeállítása a
Zoom (Nagyítás) gombbal

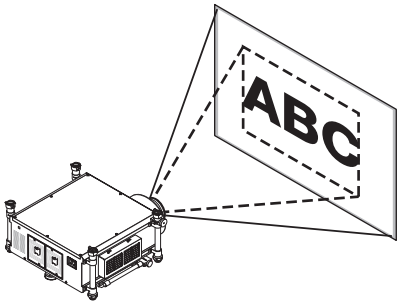

(→ 30. oldal)

A trapéz alakú deformáció korrigálása a
a Keystone (Trapézkorrekció) funkcióval

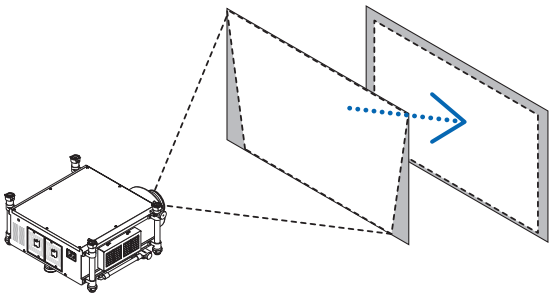

(→ 31. oldal)

TIPP:

- *A kép méretének és pozíciójának kényelmes beállítását beépített tesztminták is segítik. (→ 109. oldal)*
  A TEST gomb megnyomásával megjelenik a tesztkép. A ◀ vagy ▶ gombbal csak egy tesztkép választható ki. A tesztkép bezárásához, változtassa meg a forrást másra.

⚠ **FIGYELEM**	• A beállítást a projektor mögött vagy a mellett elhelyezkedve végezze el. Ha a beállítást a projektor előtt elhelyezkedve végzi el, akkor szemét olyan erős fénynek teszi ki, amely látásának károsodását okozhatja. A projektor hátsó szellőzőnyílásai felhevülhetnek a projektor normál működése esetén is. Óvatosan állítsa be a hátsó dőlésszögállító lábat. • Kezeit tartsa távol a lencserögzítő résztől, amíg a lencse emelése folyamatban van. Ennek figyelmen kívül hagyása esetén a mozgó lencsék becsíphetik a kezét.

A projektor megdöntése

A projektort pontosan a vetítési felülettel szemben kell elhelyezni, ellenkező esetben a kép trapéz alakú deformációja léphet fel. Ez a szakasz arról ad magyarázatot, hogyan helyezhető el a projektor a vetítési felületre (oldalról nézve) merőlegesen.

1. ***Engedje le az elülső és a hátsó dőlésszögállító lábakat.***
2. ***A vízszintes állítógomb használatával döntse meg a projektort finoman úgy, hogy az a vetítési felülettel párhuzamosan álljon.***

   Ügyeljen arra, hogy a kép felső és alsó éle párhuzamos legyen egymással.

   Állítási tartomány: 4°

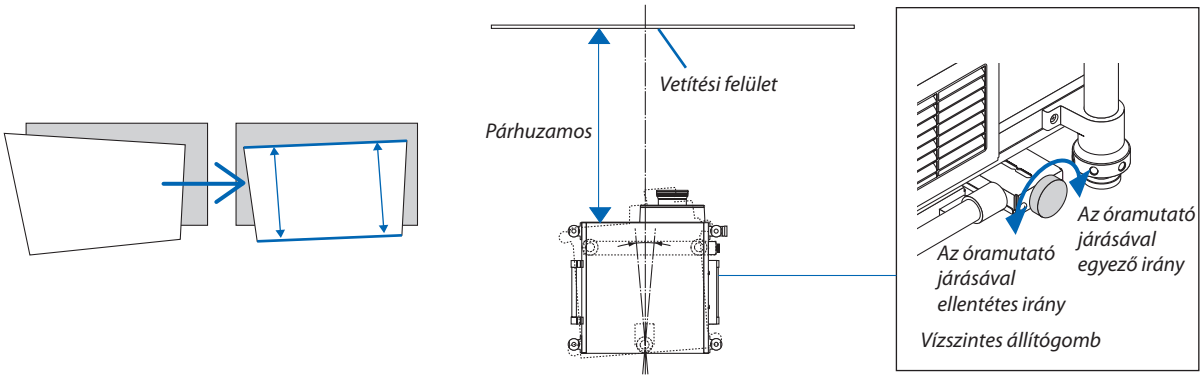

3. ***Forgassa el az elülső dőlésszögállító lábakat úgy, hogy a projektor szintbe kerüljön, így a vetítési felület és a kivetített kép felső éle párhuzamosak legyenek egymással.***

   Állítási tartomány: 1.8°

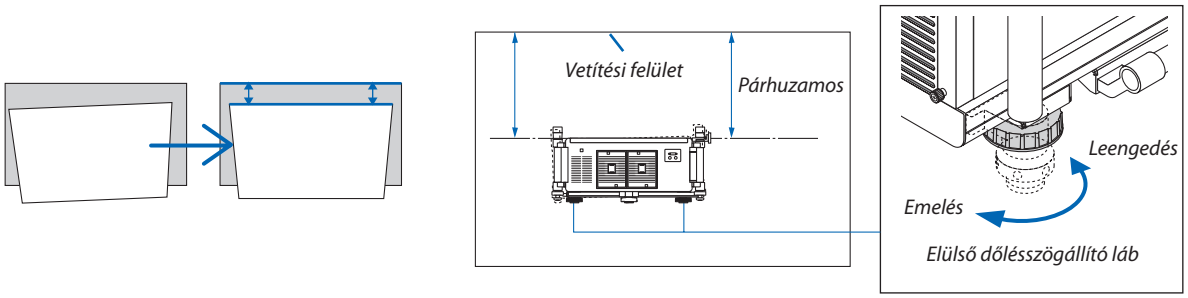

4. Az egyes dőlésszögállító lábak elforgatásával úgy állítsa be a magasságot, hogy eközben a projektor a padlóhoz/mennyezethez képest szintben, a vetítési felületre pedig (oldalról nézve) merőleges maradjon.

A projektor első része a bal és a jobb oldali dőlésszögállító láb meghosszabbításával emelhető meg.

A projektor első része a hátsó dőlésszögállító láb meghosszabbításával engedhető le.

Állítási tartomány: 2°

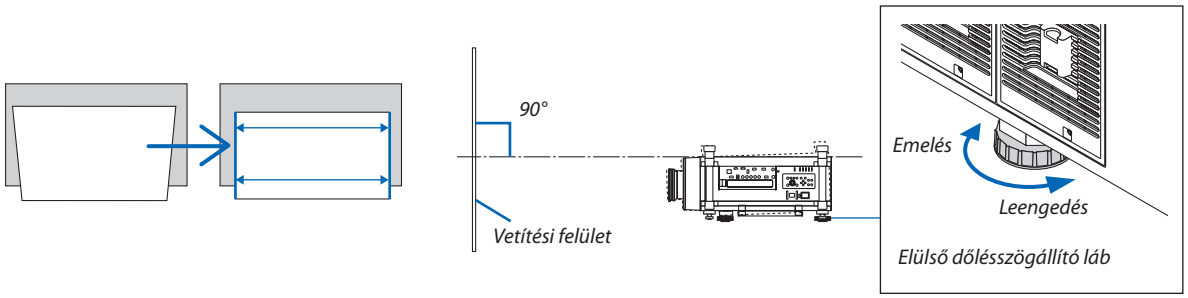

MEGJEGYZÉS:

- *Az egyes dőlésszögállító lábak által tartott magasságot 13 mm-esnél nagyobbra ne növelje. Ennek erőltetése ahhoz vezethet, hogy a dőlésszögállító lábak leválnak, így a projektor károsodást szenved.*
- *A dőlésszögállító lábakat a projektor vetítési szögének beállításától eltérő célra ne használja.*
  A projektort ne kísérelje meg a dőlésszögállító lábak használatával szállítani vagy felfüggeszteni, ez ugyanis annak károsodásához és személyi sérüléshez vezethet.

A kép függőleges pozíciójának módosítása lencsehelyzet-eltolással

MEGJEGYZÉS:

- *A lencsehelyzet-eltolási funkció nem érhető el az NP25FL (rögzített fókuszú) lencsével rendelkező projektornál. Mielőtt behelyezné a lencsét a projektorba, állítsa a lencsehelyzet-eltolás pozícióját alaphelyzetbe.*
- *Ha a lencsét maximálisan eltolja egyszerre mindkét irányba, akkor előfordulhat, hogy a kép szélei elsötétülnek vagy a kép árnyékos lesz.*

Kiigazítás a készülékdobozon található gombokkal

1. Nyomja meg a LENS SHIFT (LENCSEHELYZET-ÁLLÍTÓ) ▼▲◀▶ gombok valamelyikét.

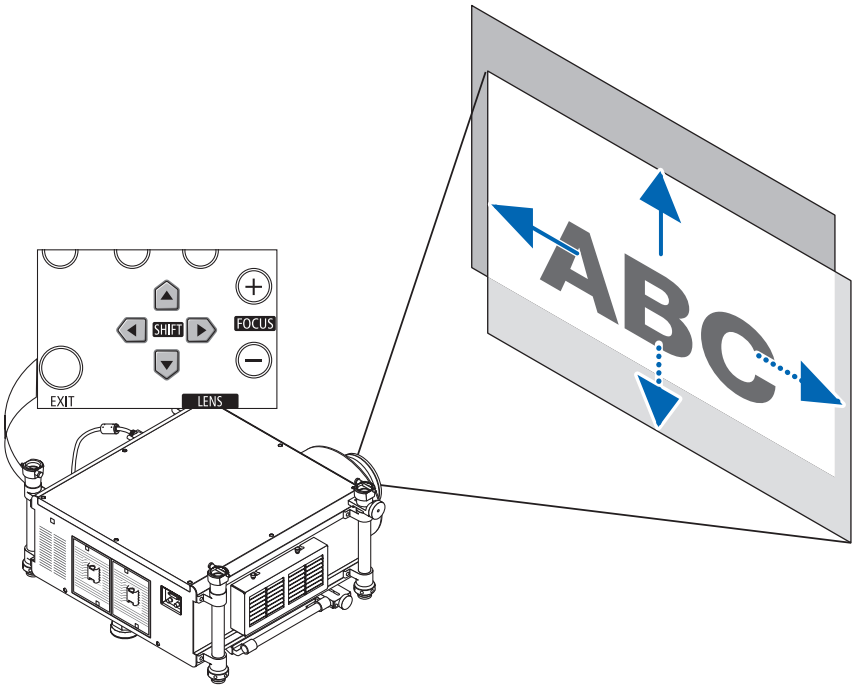

2. A LENS SHIFT (LENCSEHELYZET-ÁLLÍTÓ) ▼▲◀▶ gombok segítségével áthelyezheti a kivetített képet.

A lencsehelyzet-eltolás pozíciójának visszaállítása alaphelyzetbe
Tartsa lenyomva a SHUTTER/HOME POSITION (FÉNYREKESZ/ALAPHELYZET) gombot 2 másodpercig annak érdekében, hogy a lencsehelyzet-eltolás pozíciója alaphelyzetbe álljon (közel a középső álláshoz).

Kiigazítás a távirányító használatával

1. ***Tartsa nyomva a CTL gombot és nyomja meg az ECO/L-SHIFT gombot.***

   Megnyílik a lencsehelyzet-eltolás párbeszédablaka.

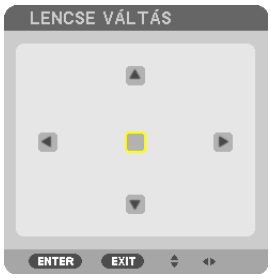

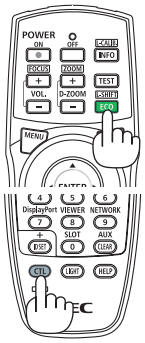

2. ***Nyomja meg a ▼▲◀ vagy a ▶ gombot.***

   A ▼▲◀▶ gombok segítségével áthelyezheti a kivetített képet.

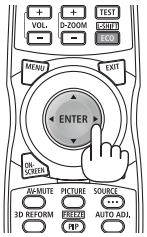

TIPP:

- *Az alábbi ábra a lencseeltolási funkció által lefedett beállítási tartományt szemlélteti (asztalról, elölről). A vetítési pozíció ennél magasabbra a dőlésszögállító lábak használatával helyezhető. (⟶ 25. oldal)*

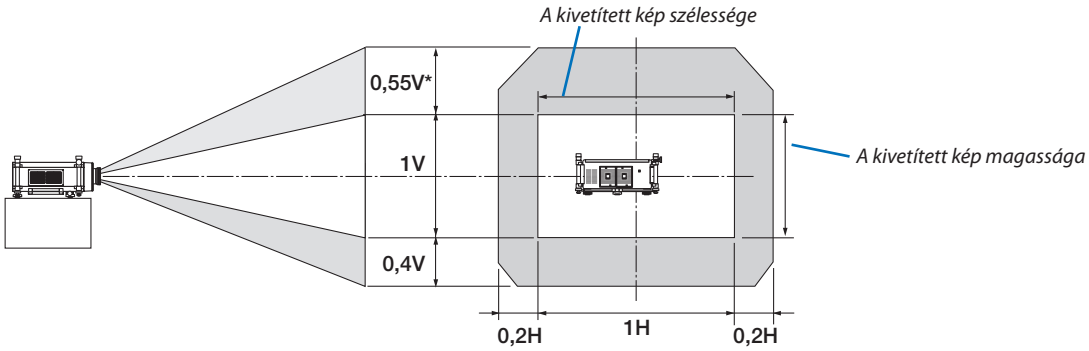

* Az objektíveltolás (V) maximális beállítható tartománya 0,5 V NP32ZL objektív használatakor.

Fókusz

Alkalmazható lencse: NP26ZL/NP27ZL/NP28ZL/NP29ZL/NP32ZL
Az ideális fókusz a projektor készülékdobozán található FOCUS (+) vagy (–) gombok használatával érhető el.

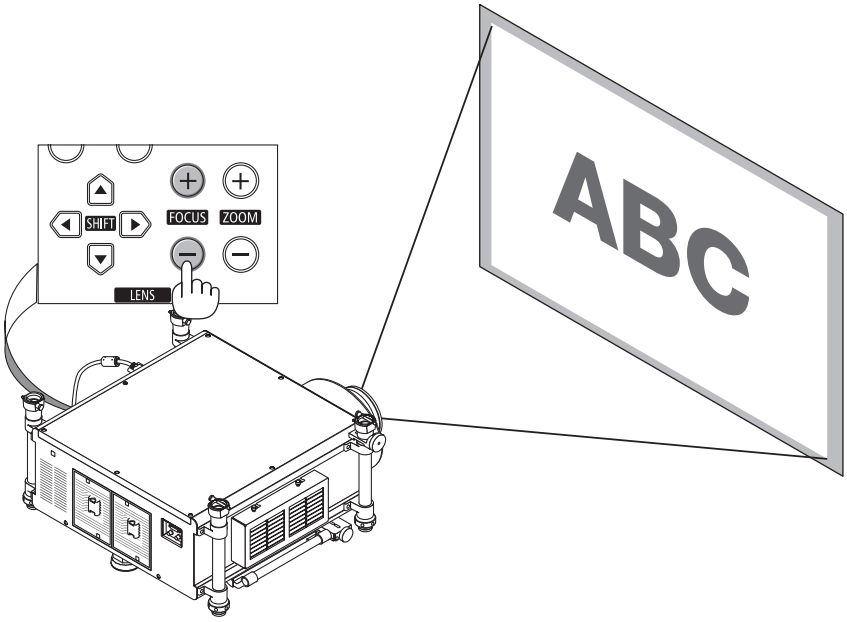

TIPP: Hajtsa végre a következő lépéseket a legjobb fókusz elérése érdekében (rögzített felszerelés esetén)
Előkészület: Melegítse egy óráig a projektort.

1. *Az ideális fókusz a FOCUS +/– gombok használatával érhető el. Másik lehetőségként mozgathatja a projektort is előre-hátra irányban.*
2. *Válassza a menü TEST PATTERN (TESZTMINTA) parancsát, és megjelenik a tesztminta. (→ 109. oldal)*
   - *Használhatja még a távirányítón lévő TESZT gombot a tesztképernyő megjelenítéséhez.*
3. *Nyomogassa a FOCUS – gombot addig, amíg el nem tűnik a szövegminta rácsozata.*
4. *Az ideális fókusz a FOCUS + gomb használatával érhető el.*
   Ha a kiigazítás során átlépi az ideális fókusz pontját, akkor térjen vissza a 3. lépésre, és ismételje meg az eljárást.

MEGJEGYZÉS:
- *Az NP25FL lencse esetében az ideális fókusz a fókuszgyűrű használatával érhető el.*

Beállítás a távirányítóval

- Tartsa nyomva a CTL gombot és nyomja meg a VOL/FOCUS +/– gombot.

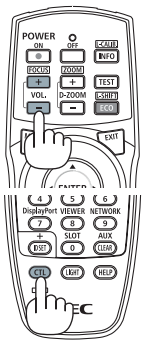

Zoom

Az ideális nagyítás a projektor készülékdobozán található ZOOM (+) vagy (–) gombok használatával érhető el.

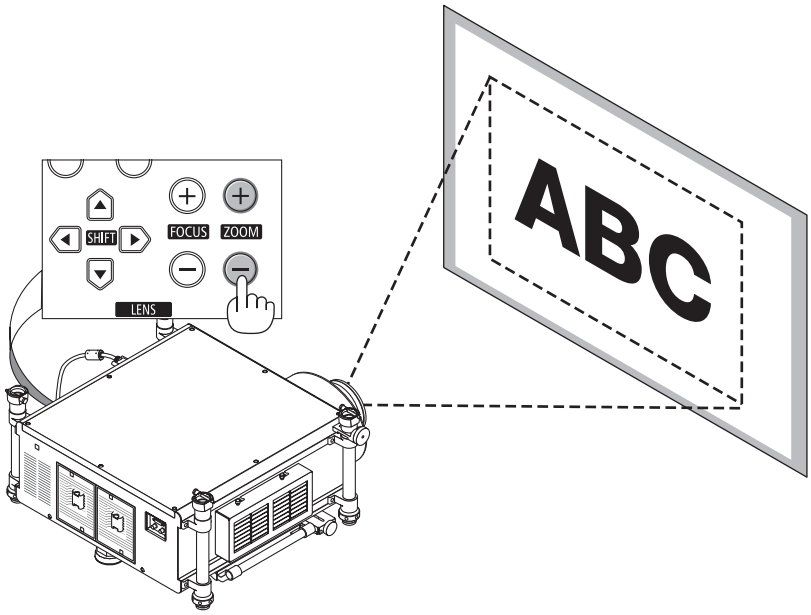

Beállítás a távirányítóval

- Tartsa nyomva a CTL gombot és nyomja meg a D-ZOOM/ZOOM +/– gombot.

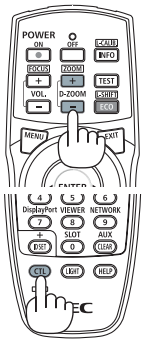

❻ A trapéz alakú deformáció beállítása

Ha a projektor nem pontosan merőlegesen néz a vetítési felület felé, akkor trapéz alakú deformáció lép fel. Ezen lehet segíteni a trapéz alakú deformáció beállítása révén éles, szabályos alakú képeket eredményező digitális technológia, azaz a Keystone (Trapéztorzítás) funkció igénybevételével.
Az itt következőkben leírt eljárás szemlélteti, milyen módon lehet a trapéz alakú torzítást a menü KEYSTONE (TRAPÉZTORZÍTÁS) párbeszédablakában korrigálni.
Ha a projektor ferde szögből néz a vetítési felület felé
Ha a projektor helyzete a vetítési felülettel ferde szöget zár be, akkor a KEYSTONE (TRAPÉZTORZÍTÁS) párbeszédablak HORIZONTAL (VÍZSZINTES) pontjában végezhető el a kivetített kép alsó és felső élének párhuzamba állításához szükséges beállítás.

1. ***Nyomja meg a távirányítón vagy a projektor készülékdobozán található 3D REFORM (3D ÁTALAKÍTÁS) gombot.***

   Ekkor a vetítési felületen megjelenik a KEYSTONE (TRAPÉZTORZÍTÁS) párbeszédablak.

2. ***A ▼ gomb lenyomásával jelölje ki a VERTICAL (FÜGGŐLEGES) csúszkát, majd a ◀ vagy a ▶ gomb használatával állítsa a kivetített kép jobb és bal oldalát párhuzamba.***

   ** Igazítsa ki a függőleges trapéz alakú torzulást.*

3. ***Igazítsa a vetítési felület bal (vagy jobb) oldalát a kivetített kép bal (vagy jobb) oldalához.***
   - *Viszonyítási alapként a kivetített kép rövidebb oldalát vegye tekintetbe.*
   - *Az itt jobbra látható példában a viszonyítási alap a bal oldal.*

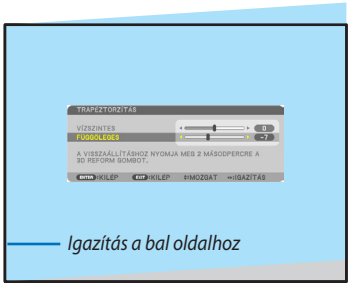

4. ***A ▲ gomb lenyomásával jelölje ki a HORIZONTAL (VÍZSZINTES) csúszkát, majd a ◀ vagy a ▶ gomb használatával állítsa a kivetített kép jobb és bal oldalát párhuzamba.***
   - *Igazítsa ki a vízszintes trapéz alakú torzulást.*

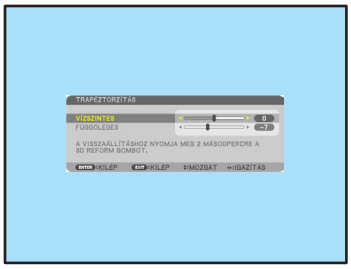

5. A trapéz alakú torzulást a 2–4. lépés megismétlésével javíthatja ki.

6. A trapéz alakú torzulás korrigálásának befejezése után nyomja meg az EXIT gombot.

Ekkor a KEYSTONE (TRAPÉZTORZÍTÁS) párbeszédablak bezárul.

- *Ha szeretné a trapéz alakú torzulás beállítását újból elvégezni, akkor a 3D REFORM (3D ÁTALAKÍTÁS) gomb lenyomásával nyissa meg a KEYSTONE (TRAPÉZTORZÍTÁS) párbeszédablakot, majd ismételje meg a fenti 1–6. lépést.*

MEGJEGYZÉS:

- *Abban az esetben, ha a vetítési szög a következő használat alkalmával nem változik, a korrekciós beállítások megmaradnak a memóriában.*
- *A 2. lépés végrehajtásakor a kép pozícióját úgy igazítsa ki, hogy a kivetített kép területe a vetítési felületnél nagyobb legyen.*
- *A 3D átalakítási korrekciós értékek a 3D REFORM (3D ÁTALAKÍTÁS) gombot legalább 2 másodpercen át lenyomva tartva állíthatók vissza az eredetiekre.*
- *A 3D REFORM (3D ÁTALAKÍTÁS) gomb lenyomásának ismételgetésével a tételeken a következő sorrendben lehet körbejárni: KEYSTONE (TRAPÉZTORZÍTÁS) → CORNERSTONE (SARKPONTOK) → None (Nincs) → KEYSTONE (TRAPÉZTORZÍTÁS) → ...*

A CORNERSTONE (SARKPONTOK) funkcióról bővebb felvilágosítás a „Vízszintes és függőleges trapéz alakú torzulás korrigálása: CORNERSTONE (SARKPONTOK)" fejezetben található, a következő oldalon: 41.

- *A sarkpontok beállítása a trapéztorzítás beállításával egyszerre nem alkalmazható. Mielőtt elvégezné a sarkpontok beállítását, a 3D REFORM (3D ÁTALAKÍTÁS) gombot legalább 2 másodpercen át lenyomva tartva állítsa vissza a trapéz alakú torzulás korrekciós értékeit az eredetiekre. A trapéztorzítás beállítása a sarkpontok beállításával egyszerre nem alkalmazható. Mielőtt elvégezné a trapéz alakú torzulás beállítását, a 3D REFORM (3D ÁTALAKÍTÁS) gombot legalább 2 másodpercen át lenyomva tartva állítsa vissza a sarkpontok korrekciós értékeit az eredetiekre.*
- *A 3D Reform (3D átalakítás) funkció elektronikus módszerrel valósul meg, így a kép kis mértékű elmosódását okozhatja.*

---

❼ A számítógépről érkező bemeneti jel automatikus optimalizálása

A kép beállítása az Auto Adjust funkció használatával

Számítógépről érkező kép automatikus optimalizálása COMPUTER1/COMPUTER2/COMPUTER3 (1. SZÁMÍTÓGÉP/2. SZÁMÍTÓGÉP/3. SZÁMÍTÓGÉP)
Nyomja meg az AUTO ADJ. gombot a számítógép képének automatikus optimalizálásához.
A beállítás a számítógép első alkalommal való csatlakoztatásakor válhat szükségessé.

Gyenge képminőség

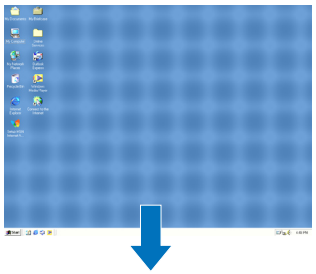

Normál képminőség

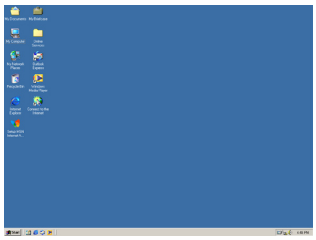

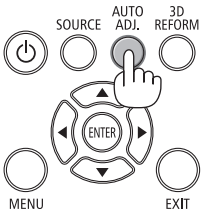

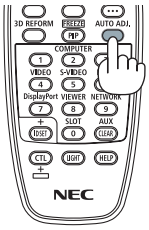

MEGJEGYZÉS:
Bizonyos jelek megjelenítése időbe telhet, és az is elképzelhető, hogy nem helyesen jelennek meg.

- *Ha a számítógépről érkező jelet az automatikus beállítási művelettel nem sikerül optimalizálni, akkor próbálja meg a HORIZONTAL, VERTICAL, CLOCK és PHASE értékeket manuálisan módosítani. (→ 116. és 117. oldal)*

❽ A projektor kikapcsolása

A projektor kikapcsolása:

1. ***Először nyomja meg a projektor készülékdobozán található ⏻ (POWER) vagy a távirányítón található POWER OFF gombot.***

   Megjelenik a „[POWER OFF/ARE YOU SURE?/CARBON SAVINGS-SESSION 0.000[g-CO2]]" (KIKAPCSOLÁS/MEGERŐSÍTÉS/SZÉN-DIOXID-MEGTAKARÍTÁS A MUNKAMENET SORÁN[g-CO2]) üzenet.

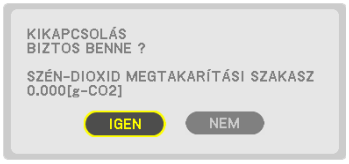

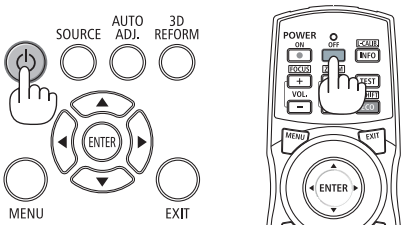

2. ***Ezután nyomja meg az ENTER gombot, vagy ismét a ⏻ POWER és a POWER OFF gombok közül az egyiket.***

   A lámpa kialszik. A hűtés befejeztével a projektor készenléti üzemmódba kerül. Készenléti üzemmód esetén a POWER jelzés narancssárgán világít, valamint a STATUS jelzés zölden világít, ha a [KÉSZENLÉTI ÜZEMMÓD] lehetőségnél a [NORMÁL] opció van kiválasztva.

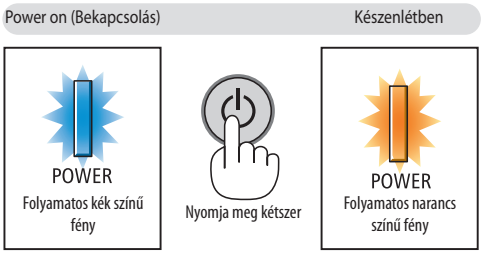

3. ***Állítsa a főkapcsolót OFF (KI) helyzetbe (O).***

   A POWER (KAPCSOLÓ) jelzőfény elalszik, és a tápellátás megszűnik.

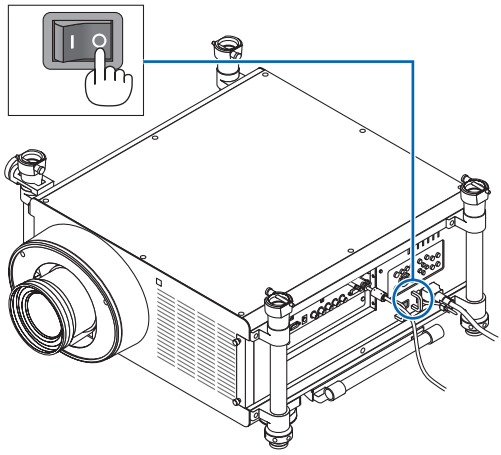

⚠ FIGYELMEZTETÉS:

A szokásos használatot megszakító, a POWER gombbal vagy a tápellátás kiiktatásával való lekapcsolásakor a projektor egyes részei átmenetileg forrók maradhatnak.
A projektor felemelésekor legyen óvatos.

MEGJEGYZÉS:

- *A kapcsoló jelzőfényének kék színnel, rövid ciklusokban való villogása során projektort nem lehet kikapcsolni.*
- *A projektort a bekapcsolását és a képmegjelenítést közvetlenül követő 60 másodpercen belül nem lehet kikapcsolni.*
- *A tápellátás bekapcsolása (a vetítés megkezdése) után, kép kivetítése vagy a hűtőventilátor működése közben várjon legalább 20 percet a tápellátás megszakításával.*
- *Kép kivetítése közben a tápkábelt se a projektorról, se az elektromos hálózati csatlakozóaljzatról ne válassza le. Ha így tesz, az a projektor elektromos hálózati aljzatának és a hálózati dugasz érintkezőinek károsodásához vezethet. Kép kivetítése közben a váltóáramú tápellátást a projektor főkapcsolójának, az elosztó vagy az árammegszakító kapcsolójának stb. használatával szakítsa meg.*
- *A projektor tápellátását a beállítások beállítását és a paraméterek módosítását követő 10 másodpercen belül ne iktassa ki, így ugyanis a beállítások és a paraméterek elveszhetnek.*
- *A lencsebeállítás végrehajtása közben a projektor tápellátását se a főkapcsolóval, se a tápkábel leválasztásával ne szakítsa meg. Ha a tápellátás a lencse mozgása közben szakad meg, akkor az utóbbi lehető legjobb beállítási értékei a projektor újraindítása után nem feltétlenül lesznek elérhetők.*

❾ A projektor szállítása

Előkészület: Ellenőrizze, valóban kikapcsolta-e a projektort.

1. Húzza ki a tápkábelt a hálózati csatlakozóból.

2. Válassza le az egyéb kábeleket is.

- *Ha van ilyen, húzza ki a projektor USB-portjából az adathordozót.*
- *A projektor szállítása előtt a lencsét távolítsa el.*

3. A lencsére helyezze fel a sapkáját.

4. A meghosszabbított dőlésszögállító lábakat a projektor mozgatása előtt csavarja vissza.

MEGJEGYZÉS:

- *Ügyeljen arra, hogy a projektort a szállítás során ne érje erős becsapódás, erőhatás.*
- *A projektor áthelyezése előtt a lencsét távolítsa el. A lencsére helyezze fel a lencsesapkát, a projektor lencsefoglalatára pedig porvédő fedelet.*
- *A projektor lencse nélkül való szállításához használja az eredeti kartondobozt. Az elégtelen csomagolás a szállítás során a projektor sérülését okozhatja.*

3. Kényelmi funkciók

❶ A lámpafény blokkolása (LENCSEZÁR)

A SHUTTER/HOME POSITION (FÉNYREKESZ/ALAPHELYZET) gomb lenyomásával meggátolható, hogy a lámpafény elérje a vetítési felületet. A gomb ismételt lenyomását követően a vetítési felület megint világos lesz.

- A lámpa kikapcsolható a távirányító SHUTTER (FÉNYREKESZ) gombjának lenyomásával is.

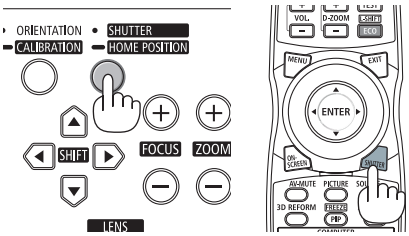

MEGJEGYZÉS:

- *Ne tartsa lenyomva 2 másodpercig vagy annál tovább a SHUTTER/HOME POSITION (FÉNYREKESZ/ALAPHELYZET) gombot.*
  Ez a lencsehelyzet-eltolás pozíciójának alaphelyzetbe állításához vezet.

❷ A kép kikapcsolása

A kép az AV-MUTE gombbal átmenetileg kikapcsolható. Nyomja meg újra a kép visszaállításához.

Pár másodperccel a kép kikapcsolása után aktiválódik a projektor alacsony áramigényű üzemmódja. Ennek következtében a lámpa kevesebb áramot kap.

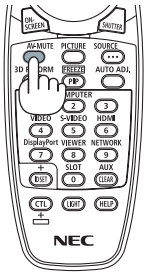

MEGJEGYZÉS:

- *A lámpa fényereje még az AV MUTE gombbal a képet közvetlenül az alacsony áramigényű üzemmódba való átváltás után visszakapcsolva sem feltétlenül állítható vissza az eredeti szintre.*

❸ A képernyőn megjelenő menü kikapcsolása (On-Screen Mute)

A távirányítón lévő ON-SCREEN gomb megnyomása elrejti a képernyőn megjelenő menüt, a forrás képernyőt és egyéb üzeneteket. Nyomja meg újra a visszaállításhoz.

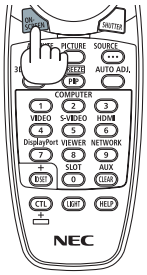

TIPP:

- *A képernyőmenü kijelzése megszüntetésének igazolásához nyomja meg a MENU gombot. Ha a képernyőmenü nem jelenik meg a MENU gomb megnyomása ellenére, akkor a képernyőmenü nincs engedélyezve.*
- *A képernyőmenü tiltása akkor is érvényben marad, amikor a projektort kikapcsolja,*
- *A MENU gomb legalább 10 másodpercig való nyomva tartásával, a képernyőmenü engedélyezve lesz.*

❹ Kép kimerevítése

A FREEZE (KIMEREVÍTÉS) gomb használatával kimerevíthet egy képet. Nyomja meg újra a mozgókép visszaállításához.

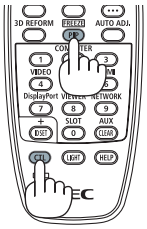

MEGJEGYZÉS: Az eredeti videó lejátszása a kimerevített kép vetítése során sem áll le.

❺ Kép kinagyítása

A kép az eredeti méretnek akár a négyszeresére is kinagyítható.

MEGJEGYZÉS: A maximális nagyítási arány a jel függvényében a négyszeresnél alacsonyabb is lehet.

A művelet végrehajtása:

1. Nagyítsa ki a képet a D-ZOOM/ZOOM (Digitális zoom) funkciót vezérlő + gomb lenyomásával.

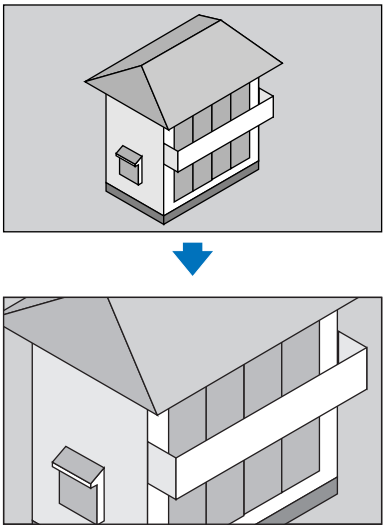

2. Nyomja meg a ▲▼◀▶ gombok valamelyikét.

A nagyítási keret mozog a kép felett.

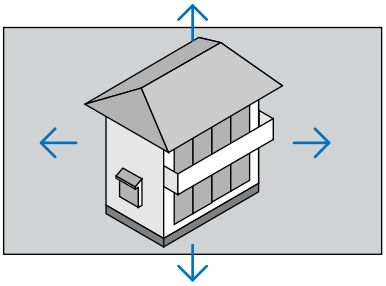

3. Nyomja meg a D-ZOOM/ZOOM (–) (Digitális zoom –) funkciót vezérlő gombot.

A nagyítási arány a D-ZOOM/ZOOM (Digitális zoom) funkciót vezérlő gomb minden egyes lenyomásakor kisebb lesz.

MEGJEGYZÉS:

- *A nagyítási és a kicsinyítési műveletek mindig a kivetített kép közepére érvényesülnek.*
- *A menü megjelenítésével az aktuális nagyítási arány érvényét veszti.*

❻ Az energiatakarékossági beállítás módosítása/az energiatakarékosság hatásának ellenőrzése: ECO MODE (TAKARÉKOS ÜZEMMÓD)

Ennek a funkciónak a használatával a lámpafényerőt meghatározó kétféle üzemmód közül lehet választani. Ezek az OFF (KI) és az ON (BE) üzemmód. Az ECO MODE (TAKARÉKOS ÜZEMMÓD) bekapcsolásával a lámpa élettartama meghosszabbítható.

ECO MODE (TAKARÉKOS ÜZEMMÓD)	Leírás
OFF (KI)	Az alapértelmezett beállítás (100%-os fényesség).
ON (BE)	A lámpa áramfogyasztása alacsony (kb. 75% fényerő).

Az ECO MODE (TAKARÉKOS ÜZEMMÓD) a következőképpen állítható be:

1. ***A távirányító ECO/L-SHIFT gombjának lenyomásával jelenítse meg az ECO MODE (TAKARÉKOS ÜZEMMÓD) párbeszédablakot.***
2. ***A ▲ vagy a ▼ gomb használatával válassza ki az ON (BE) választógombot.***
3. ***Nyomja meg az ENTER gombot.***

   Az ON (BE) beállítást az OFF (KI) beállításra módosítani a 2. lépésre visszatérve, az OFF (KI) választógombot kiválasztva, végül a 3. lépést végrehajtva lehet.

MEGJEGYZÉS:

- *Az ECO MODE (TAKARÉKOS ÜZEMMÓD) beállítása a menü használatával is módosítható.*
  A SETUP (BEÁLLÍTÁSOK) BASIC (ALAP) → LAMP MODE (LÁMPA ÜZEMMÓD) → ECO MODE (TAKARÉKOS ÜZEMMÓD) menüpontot keresse meg.
- *A lámpa hátralévő élettartamának hossza és letelt üzemóráinak száma a USAGE TIME (HASZNÁLATI IDŐ) fülön ellenőrizhető. Az INFO (INFORMÁCIÓ) → USAGE TIME (HASZNÁLATI IDŐ) fület keresse meg.*
- *Közvetlenül a lámpa bekapcsolását követően az ECO MODE (TAKARÉKOS ÜZEMMÓD) paraméter értéke mindig OFF (KI) lesz. A lámpaállapotot az ECO MODE (TAKARÉKOS ÜZEMMÓD) menüpont értékének átállítása nem befolyásolja.*
- *Ha eltelik 1 perc úgy, hogy a projektor nem vetít ki mást, mint kék színű, fekete színű vagy az emblémát ábrázoló hátteret, akkor az ECO MODE (TAKARÉKOS ÜZEMMÓD) beállítás automatikusan átvált az ON (BE) értékre.*
- *A projektor túlmelegedésekor előfordulhat, hogy annak védelme érdekében az ECO MODE (TAKARÉKOS ÜZEMMÓD) beállítás az eredeti OFF (KI) értékről az ON (BE) értékre vált át. Ez az úgynevezett „kikényszerített energiatakarékos üzemmód". Kikényszerített energiatakarékos üzemmódban a projektor kevésbé fényes képet vetít ki, és a TEMP. (HŐMÉRSÉKLET) jelzőfény narancs színű fénnyel világít. Ugyanakkor a kivetített kép jobb alsó sarkában megjelenik a hőmérőt ábrázoló ikon ( ) is.*
  A projektor hőmérsékletének normalizálódása után a kikényszerített energiatakarékos üzemmód megszakad, azaz az ECO MODE (TAKARÉKOS ÜZEMMÓD) beállítás visszaáll az OFF (KI) értékre.

Az energiatakarékosság hatásának ellenőrzése: CARBON METER (SZÉN-DIOXID-MÉRŐ)

Ennek a funkciónak a használatával a CO_2-kibocsátás csökkentését jelző (mértékegység: kg) értékként mutatható meg, mekkora a projektor ECO MODE (TAKARÉKOS ÜZEMMÓD) menüpontján belüli ON (BE) lehetőség kiválasztásával elért energiamegtakarítás. A funkció neve: CARBON METER (SZÉN-DIOXID-MÉRŐ).

Kétféle üzenet jeleníthető meg: TOTAL CARBON SAVINGS (TELJES SZÉN-DIOXID-MEGTAKARÍTÁS) és CARBON SAVINGS-SESSION (SZÉN-DIOXID-MEGTAKARÍTÁS A MUNKAMENET SORÁN). A TOTAL CARBON SAVINGS (TELJES SZÉN-DIOXID-MEGTAKARÍTÁS) üzenetben az átadástól kezdve az aktuális időpontig elért CO_2-kibocsátás csökkentés értéke jelenik meg. Ez az információ az INFO. (INFORMÁCIÓ) fül USAGE TIME (HASZNÁLATI IDŐ) alfüléről olvasható le. (→ 138. oldal)

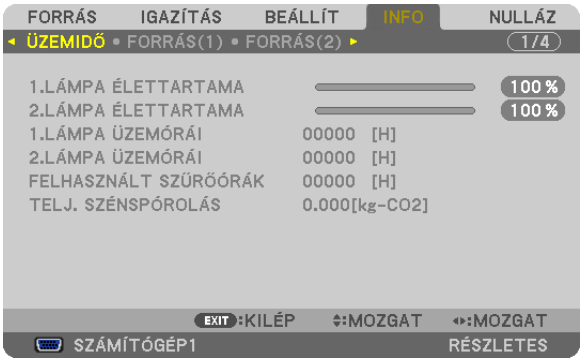

A CARBON SAVINGS-SESSION (SZÉNDIOXID-MEGTAKARÍTÁS A MUNKAMENET SORÁN) üzenetben az ECO MODE (TAKARÉKOS ÜZEMMÓD) beállításnak közvetlenül a bekapcsolást követő módosítása és a kikapcsolás között elért CO_2-kibocsátás csökkentés értéke jelenik meg. A CARBON SAVINGS-SESSION (SZÉN-DIOXID-MEGTAKARÍTÁS A MUNKAMENET SORÁN) üzenet kikapcsoláskor, a [POWER OF/ARE YOU SURE?] (KIKAPCSOLÁS/MEGERŐSÍTÉS) üzenettel együtt jelenik meg.

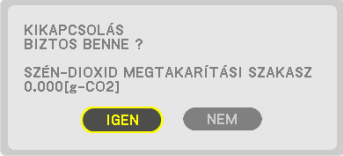

TIPP:

- *A CO_2-kibocsátás csökkentés számított értékét az alább bemutatott képlet határozza meg.*
  A CO_2-kibocsátáscsökkentés számított értéke= (Áramfogyasztás az ECO MODE, azaz ENERGIATAKARÉKOS ÜZEMMÓD menüpont OFF, azaz KI értéke mellett – Áramfogyasztás az ECO MODE, azaz ENERGIATAKARÉKOS ÜZEMMÓD menüpont ON, azaz BE értéke mellett) × CO_2 átalakítási tényező. Ha a képet kikapcsolja, a CO_2 kibocsátás csökkentése is fokozódik.*
  ** A CO_2-kibocsátás csökkentésének számított értéke az „Üzemanyagok elégetése során keletkező CO_2-kibocsátás" című OECD-kiadvány 2008-as kiadásán alapul.*
- *A TOTAL CARBON SAVINGS (TELJES SZÉN-DIOXID-MEGTAKARÍTÁS) érték kiszámítása a megtakarításról 15 perces időközönként rögzített adatokon alapszik.*
- *Ez a képlet nem érvényes arra az elfogyasztott árammennyiségre, amelyet az ECO MODE (TAKARÉKOS ÜZEMMÓD) ki- és bekapcsolása nem befolyásol.*

❼ Vízszintes és függőleges trapéz alakú torzulás korrigálása: CORNERSTONE (SARKPONTOK)

A 3D Reform (3D átalakítás) funkció használatával korrigálható a trapéz alakú torzulás, azaz a kivetített képnek úgy az alsó vagy a felső, mint a bal vagy a jobb széle hosszabbá, illetve rövidebbé tehető, így a kép téglalap alakúvá igazítható.

Cornerstone (Sarkpontok)

1. ***A 3D REFORM (3D ÁTALAKÍTÁS) gombot legalább 2 másodpercen át lenyomva tartva törölje az aktuálisan érvényben lévő beállításokat.***

   Ekkor a KEYSTONE (TRAPÉZTORZÍTÁS) vagy a CORNERSTONE (SARKPONTOK) funkció beállításai érvényüket vesztik.

2. ***Vetítsen ki egy képet úgy, hogy annak mezeje a vetítési felületnél nagyobb legyen.***
3. ***Válassza ki a kép bármely sarkát, és igazítsa azt a vetítési felület megfelelő sarkához.***

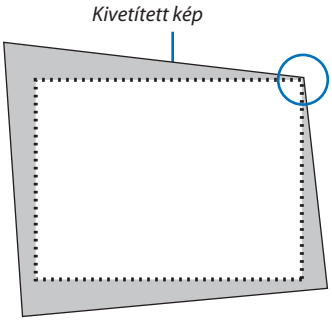

Az ábra a jobb felső sarkot jelzi.

4. ***Nyomja meg kétszer a 3D REFORM (3D ÁTALAKÍTÁS) gombot.***

   Ekkor megjelenik a Cornerstone (Sarkpontok) beállítási párbeszédablak.

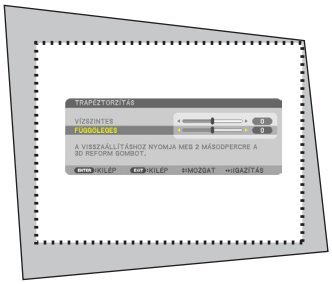

Az ábrán kiválasztott ikon (▼) a bal felső saroknak felel meg.

TIPP: A KEYSTONE (TRAPÉZTORZÍTÁS) párbeszédablak értékeinek módosítása után a CORNERSTONE (SARKPONTOK) funkció nem érhető el. Ilyen helyzetben a 3D REFORM (3D ÁTALAKÍTÁS) gombot legalább 2 másodpercen át lenyomva tartva törölje a KEYSTONE (TRAPÉZTORZÍTÁS) funkció beállításait.

5. ***A ▲▼◀▶ gomb használatával válassza ki a kivetített kép keretét szimbolizáló ikonok (▲) közül az áthelyezni kívánt pontnak megfelelőt.***
6. ***Nyomja meg az ENTER gombot.***

7. A ▲▼◀▶ gomb használatával mozgassa el a kivetített kép keretét a példán bemutatott módon.

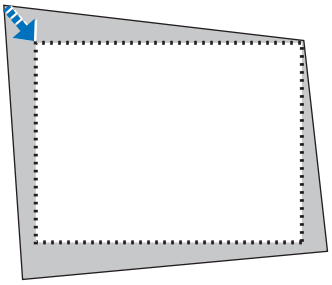

8. Nyomja meg az ENTER gombot.

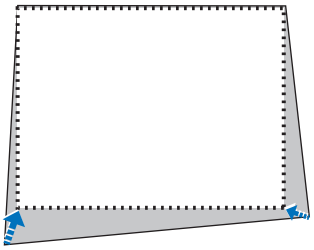

9. A ▲▼◀▶ gomb használatával válasszon ki a különféle irányokba mutató ikonok közül egy másikat.

Válassza ki a Cornerstone (Sarkpontok) beállítási párbeszédablak EXIT lehetőségét, vagy nyomja meg a távirányító EXIT gombját.

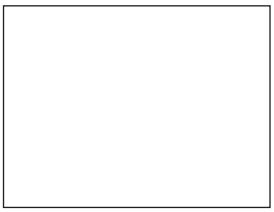

Ekkor megjelenik a megerősítési párbeszédablak.

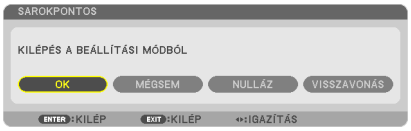

10. A ◀ / ▶ gombbal válassza ki az OK lehetőséget, majd nyomja meg az ENTER gombot.

Ezzel a sarkpontok korrekciója véget ér.
A CANCEL (MÉGSE) lehetőség kiválasztásával a beállítási párbeszédablakhoz (a 3. lépéshez) lehet visszatérni a módosítások elmentése nélkül.
A RESET (VISSZAÁLLÍTÁS) lehetőség kiválasztásával a gyári alapértelmezésekhez lehet visszatérni.
Az UNDO (VISSZAVONÁS) lehetőség kiválasztásával a módosítások elmentése nélkül lehet kilépni.

MEGJEGYZÉS: A 3D átalakítási korrekciós értékek a 3D REFORM (3D ÁTALAKÍTÁS) gombot legalább 2 másodpercen át lenyomva tartva állíthatók vissza az eredetiekre.

A 3D Reform (3D átalakítás) funkció beállítási tartományai a következők:

	HORIZONTAL (VÍZSZINTES)	VERTICAL (FÜGGŐLEGES)
CORNERSTONE (SARKPONTOK) KEYSTONE (TRAPÉZTORZÍTÁS)	Max. kb. +/– 35°	Max. kb. +/– 30°

* A maximális szög a következő feltételek mellett érhető el:

- Az NP27ZL lencse használata esetén
- Ha a lencse nem eltolt, hanem középső helyzetben van

  Ha a kép még a lencseeltolás alkalmazásával együtt sem a kivetítési felület közepén jelenik meg, akkor a beállítási tartomány nagyobb is és kisebb is lehet.
- A kép a zoommal beállítható lehető legszélesebb méretarányban jelenik meg

MEGJEGYZÉS:
- *A legutóbb alkalmazott korrekciós értékek még a projektor visszakapcsolásakor is érvényben maradnak.*
- *Ha a Cornerstone (Sarkpontok) párbeszédablak nem érhető el (szürke színű), akkor a 3D REFORM (3D ÁTALAKÍTÁS) gombot legalább 2 másodpercen át lenyomva tartva törölje az aktuális beállításokat. Ekkor a Cornerstone (Sarkpontok) párbeszédablak elérhetővé válik.*
- *A trapézkorrekciós tartomány nem fedi le a projektor döntési szögének maximumát.*

MEGJEGYZÉS: A 3D reform (3D átalakítás) korrekciós funkció elektronikus módszerrel valósul meg, így alkalmazása a kép kis mértékű elmosódását okozhatja.

❽ Két kép egyidejű megjelenítése

A projektor funkcióinak egyikével két különböző bemeneti jel képe egyszerre jeleníthető meg. Kétféle mód – PIP (KÉP-A-KÉPBEN) és PICTURE BY PICTURE (EGYMÁS MELLETT) – közül lehet választani.

- ***Válassza ki a menü SETUP (BEÁLLÍTÁSOK) → [BASIC] → PIP/PICTURE BY PICTURE (KÉP A KÉPBEN/EGYMÁS MELLETT) pontját.***

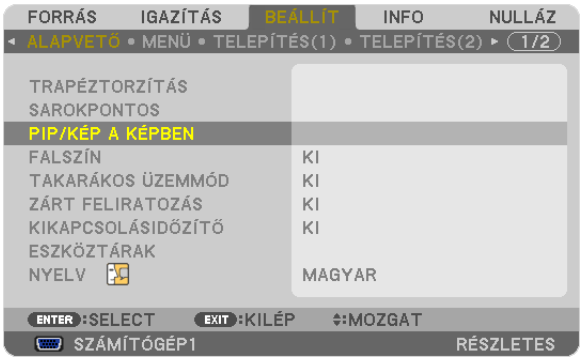

A PIP/PICTURE BY PICTURE (KÉP A KÉPBEN/EGYMÁS MELLETT) menüpont alá három alpont tartozik: MODE (ÜZEMMÓD), POSITION (POZÍCIÓ) és SOURCE (FORRÁS).
A ▲ vagy a ▼ gomb használatával válassza ki a MODE (ÜZEMMÓD), a POSITION (POZÍCIÓ) és a SOURCE (FORRÁS) alpontok egyikét, majd nyomja meg az ENTER gombot.

A PIP/PICTURE BY PICTURE (KÉP A KÉPBEN/EGYMÁS MELLETT) funkció üzemmódjának kiválasztása: MODE (ÜZEMMÓD)

Ebben a pontban a kétféle üzemmód – PIP (KÉP A KÉPBEN) és SIDE BY SIDE (EGYMÁS MELLETT) – között lehet választani.

A ▲ vagy a ▼ gomb használatával válasszon a PIP (KÉP A KÉPBEN) és a PICTURE BY PICTURE (EGYMÁS MELLETT) lehetőség között, majd nyomja meg az ENTER gombot.

PIP (KÉP A KÉPBEN): Ebben az üzemmódban a nagyobb képen belül jelenik meg egy másik, kisebb kép.

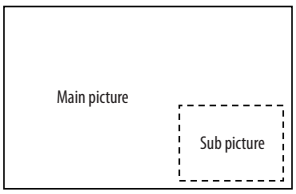

PICTURE BY PICTURE (EGYMÁS MELLETT): Ebben az üzemmódban két kép egymás mellett jelenik meg.

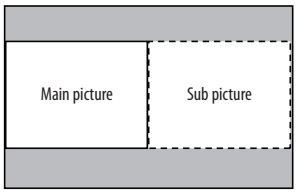

MEGJEGYZÉS:
- *A főkép a bal, az alkép a jobb oldalon jelenik meg.*
- *A főképre a COMPUTER 1, a COMPUTER 2 vagy a COMPUTER 3 aljzaton keresztül érkező bemeneti jelek vezérelhetők ki.*
  Az alképre a VIDEO IN vagy az S-VIDEO IN aljzaton keresztül érkező bemeneti jelek vezérelhetők ki.
- *A főképre legfeljebb 1280 × 1024 képpontos felbontású RGB jelek vezérelhetők ki.*

Két kép megtekintése

1. ***Nyomja meg a távirányító PIP/FREEZE gombját.***

   Ekkor megnyílik a PIP/PICTURE BY PICTURE (KÉP A KÉPBEN/EGYMÁS MELLETT) funkció SOURCE (FORRÁS) párbeszédablaka.

2. ***A ▲ vagy a ▼ gomb lenyomásával válassza ki a bemeneti forrást, majd nyomja meg az ENTER gombot.***

   Ekkor a vetítési felület – a MODE (ÜZEMMÓD) paraméter érvényben lévő értékének függvényében – PIP (Kép-a-képben) vagy PICTURE BY PICTURE (EGYMÁS MELLETT) elrendezést vesz fel.

3. ***A szokásos (egyetlen jel képéből álló) elrendezéshez a távirányító PIP/FREEZE gombjának ismételt lenyomásával lehet visszatérni.***

TIPP:
- *A szokásos elrendezéshez másik forrás kiválasztásával is vissza lehet térni.*
- *A fő-, illetve az alképre nem kivezethető jel kiválasztása esetén a vetítési felület elrendezése ismét a szokásos lesz.*

POSITION (POZÍCIÓ)

Ebben az alpontban a nagyobb képen belüli kisebb kép elhelyezkedése határozható meg.

MEGJEGYZÉS:
- *Az alapértelmezett beállítás a BOTTOM-RIGHT (JOBBRA LENT).*

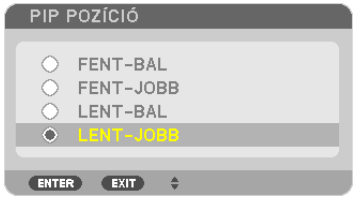

A ▲ vagy a ▼ gomb használatával válassza meg a kisebb kép pozícióját, majd nyomja meg az ENTER gombot.
A választható lehetőségek a következők: TOP-LEFT (BALRA FENT), TOP-RIGHT (JOBBRA FENT), BOTTOM LEFT (BALRA LENT) és BOTTOM RIGHT (JOBBRA LENT).

Csak a főképre érvényesíthetők az alábbi beállítások:
– A kép beállítása
– Kép nagyítása a D-ZOOM/ZOOM +/– gombbal.

A fő- és az alképre egyaránt érvényesíthetők az alábbi műveletek.
– Kép kikapcsolása
– Mozgókép kimerevítése

❾ A projektor jogosulatlan használatának megelőzése: SECURITY (BIZTONSÁG)

A jogosulatlan felhasználó általi működtetés elkerülése érdekében a projektoron – a menün keresztül – titkos kód állítható be. A titkos kód beállítását követően a projektor bekapcsolásakor a Security keyword (Titkos kód) beviteli párbeszédablak jelenik meg, és a projektor csak a helyes kód megadása után vetít képet.

• A SECURITY (BIZTONSÁG) beállítása a RESET (VISSZAÁLLÍTÁS) menüből kiadott parancsokkal nem törölhető.

A titkos kód aktiválása:

1. ***Nyomja meg a MENU (MENÜ) gombot.***

   Megjelenik a projektor menüje.

2. ***A ▶ gomb kétszeri lenyomásával válassza ki a SETUP (BEÁLLÍTÁSOK) fület, majd a ▼ vagy az ENTER gomb lenyomásával a BASIC (ALAP) alfület.***

3. ***A ▶ gomb lenyomásával lépjen át az INSTALLATION(2) (TELEPÍTÉS(2)) alfülre.***

4. ***A ▼ gomb háromszori lenyomásával válassza ki a SECURITY (BIZTONSÁG) menüpontot, majd nyomja meg az ENTER gombot.***

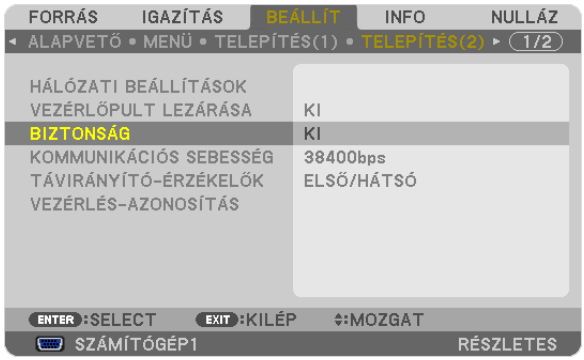

   Megjelenik az OFF/ON (BE/KI) lehetőségek menüje.

5. ***A ▼ gomb lenyomásával válassza ki az ON (BE) választógombot, majd nyomja meg az ENTER gombot.***

   Megjelenik a SECURITY KEYWORD (TITKOS KÓD) beviteli párbeszédablak.

6. ***A ▲▼◀▶ gombokat tetszése szerint variálva vigye be a titkos kódot, majd nyomja meg az ENTER gombot.***

   MEGJEGYZÉS: A titkos kódnak legalább 4, legfeljebb 10 karakterből kell állnia.

   Megjelenik a CONFIRM KEYWORD (TITKOS KÓD MEGERŐSÍTÉSE) beviteli párbeszédablak.

   MEGJEGYZÉS: A jelszót jegyezze fel, és biztonságos helyre tegye el.

7. A ▲▼◀▶ gombok használatával ismételje meg a titkos kód bevitelét, majd nyomja meg az ENTER gombot.

Megjelenik a megerősítési beviteli párbeszédablak.

8. Válassza ki a YES (IGEN) lehetőséget, majd nyomja meg az ENTER gombot.

Ezzel a SECURITY (BIZTONSÁG) funkció engedélyezése befejeződött.

A SECURITY (BIZTONSÁG) funkcióval védett projektor bekapcsolása:

1. Nyomja meg a POWER gombot.

A projektor bekapcsol, és a zárolása tényét közlő üzenetet jelenít meg.

2. Nyomja meg a MENU (MENÜ) gombot.

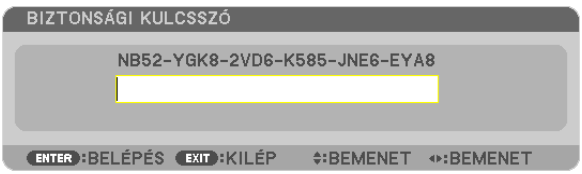

3. Gépelje be a helyes kódot, majd nyomja meg az ENTER gombot. A projektor egy képet jelenít meg.

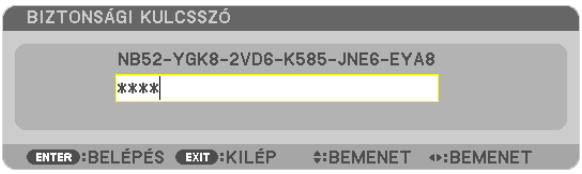

MEGJEGYZÉS: A biztonsági blokkolási üzemmódból kilépni csak a tápellátást kikapcsolva vagy a tápkábelt az elektromos aljzatból kihúzva lehet.

A titkos kód deaktiválása:

1. ***Nyomja meg a MENU (MENÜ) gombot.***

   Megjelenik a projektor menüje.

2. ***Keresse meg a SETUP (BEÁLLÍTÁSOK) → INSTALLATION(2) (TELEPÍTÉS(2)) → SECURITY (BIZTONSÁG) menüpontot, majd nyomja meg az ENTER gombot.***

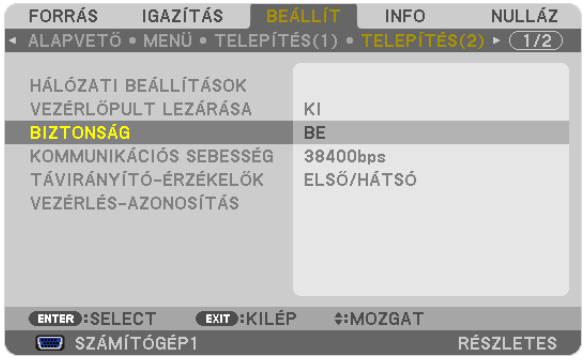

   Megjelenik az OFF/ON (BE/KI) lehetőségek menüje.

3. ***Válassza ki az OFF (KI) választógombot, majd nyomja meg az ENTER gombot.***

   Megjelenik a SECURITY KEYWORD (TITKOS KÓD) beviteli párbeszédablak.

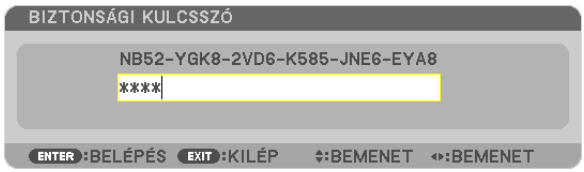

4. ***Gépelje be a kódot, majd nyomja meg az ENTER gombot.***

   Ha a begépelt kód helyes, a SECURITY (BIZTONSÁG) funkció deaktiválódik.

MEGJEGYZÉS: Ha jelszavát elfelejti, keresse meg a forgalmazót. Forgalmazójától a kérelmi kód ellenében megkapja titkos kódját. A kérelmi kód a CONFIRM KEYWORD (TITKOS KÓD MEGERŐSÍTÉSE) párbeszédablakról olvasható le. Ebben a példában a kérelmi kód a következő: NB52-YGK8-2VD6-K585-JNE6-EYA8

⑩ Az automatikus lencseváltás, nagyítás és fókusz módosításainak tárolása – LENS MEMORY (LENCSEMEMÓRIA)

A LENS SHIFT, ZOOM és FOCUS gombok módosított értékeit a projektor memóriájában tárolhatja. A módosított értékek alkalmazhatók az Ön által kiválasztott jelre. Ennek köszönhetően nem kell beállítani a lencsét, a fókuszt és a nagyítást a forrásválasztásnál. A lencsehelyzeteltolás, nagyítás és fókusz módosított értékeinek mentésére két lehetőség van.

Funkció neve	Leírás	. oldal
REF. LENS MEMORY (REF. LENCSEMEMÓRIA)	Az összes bemeneti jelnél megegyező, beállított értékek. Ha nem találhatók a LENS MEMORY (LENCSEMEMÓRIÁBAN) módosított értékek, akkor a REF. LENS MEMORY (REF. LENCSEMEMÓRIA) tárolt értékét alkalmazza a rendszer a lencsebeállításnál.	→ 130. oldal
LENS MEMORY (LENCSEMEMÓRIA)	Az egyes bemeneti jelek beállított értékei. A jel beállított értékeinek használata más képméretaránnyal vagy felbontással. A módosított értékek alkalmazhatók a forrás kiválasztásánál.	→ 121. oldal

MEGJEGYZÉS:

- *A lencse állítás, zoom és fókuszálás beállítását a távirányítóval végezheti el. (→ 27., 29., 30. oldal)*
- *Az NP25FL lencse nem támogatja a Lens Memory (Lencsememória) funkciót.*
- *Lencsecserét követően a CALIBRATION (KALIBRÁCIÓ) műveletet feltétlenül végezze el.*

Példa a használatra

Ha egy 4:3-as képméretarányú képen NTSC vagy más 4:3-as képméretarányú jelet, valamint SXGA vagy más 5:4-es képméretarányú jelet szeretne megjeleníteni:

Az eltolás, fókusz és nagyítás/kicsinyítés funkciók révén a függőleges 5:4-es méretaránytól normálra állítható.
Ekkor már mind a 4:3-as, mind az 5:4-es képméretarány megjeleníthető.
Vegye figyelembe, hogy az eltolás, fókusz és nagyítás/kicsinyítés funkciók használatával a 4:3-as képméretarányú jel kisebb méretben lesz megjelenítve.
A képcsökkenés elkerülése érdekében módosítsa az eltolás, fókusz és nagyítás/kicsinyítés funkciókat úgy, hogy azok a 4:3-as és 5:4-es arányú jelnek feleljenek meg.
Az értékek tárolása révén a kivetítés ideális körülmények között mehet végbe a jelváltást követően.

A módosított értékek tárolása a ref. lencsememóriában (REF. LENS MEMORY):

1. ***Nyomja meg a MENU (MENÜ) gombot.***

Megjelenik a projektor menüje.

2. ***A ▶ gomb lenyomásával válassza ki az SETUP (BEÁLLÍTÁSOK) fület, majd nyomja le az ENTER gombot.***
3. ***A ▶ gomb lenyomásával lépjen át az INSTALLATION (1) (TELEPÍTÉS (1)) alfülre.***

4. ***A ▼ gomb lenyomásával válassza ki a REF. LENS MEMORY (REF. LENCSEMEMÓRIA) gombot, majd nyomja meg az ENTER gombot.***

Ekkor megnyílik a REF. LENS MEMORY (REF. LENCSEMEMÓRIA) párbeszédablak.

5. ***Válassza ki a STORE (TÁROLÁS) lehetőséget, majd nyomja meg az ENTER gombot.***

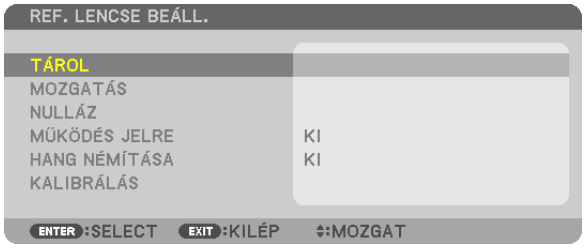

Megjelenik a megerősítési beviteli párbeszédablak.

6. ***A ◀ gomb lenyomásával válassza ki a YES (IGEN) lehetőséget, majd nyomja meg az ENTER gombot.***

A lencsehelyzeteltolás, nagyítás és fókusz módosított értékei tárolásra kerülnek a ref. lencsememóriában.

7. ***Nyomja meg a MENU (MENÜ) gombot.***

Ekkor a menü bezárul.

TIPP:

- *Az egyes bemeneti forrásokra vonatkozó értékek tárolására használja a Lens Memory (Lencsememória) funkciót.*

A módosított értékek lekérése a ref. lencsememóriából:

1. ***Nyomja meg a MENU (MENÜ) gombot.***

Megjelenik a projektor menüje.

2. ***A ▶ gomb lenyomásával válassza ki az SETUP (BEÁLLÍTÁSOK) fület, majd nyomja le az ENTER gombot.***
3. ***A ▶ gomb lenyomásával lépjen át az INSTALLATION (1) (TELEPÍTÉS (1) alfülre.***
4. ***A ▼ gomb lenyomásával válassza ki a REF. LENS MEMORY (REF. LENCSEMEMÓRIA) gombot, majd nyomja meg az ENTER gombot.***

Ekkor megnyílik a REF. LENS MEMORY (REF. LENCSEMEMÓRIA) párbeszédablak.

5. ***Válassza ki a MOVE (MOZGATÁS) lehetőséget, és nyomja meg az ENTER gombot.***

Megjelenik a megerősítési beviteli párbeszédablak.

6. ***A ◀ gomb lenyomásával válassza ki a YES (IGEN) lehetőséget, majd nyomja meg az ENTER gombot.***

A módosított értékeket alkalmazza a rendszer az aktuális képen.

7. ***Nyomja meg a MENU (MENÜ) gombot.***

Ekkor a menü bezárul.

TIPP:

A módosított értékek lekérése a lencsememóriából:

1. ***Válassza ki a menüből az ADJUST (BEÁLLÍTÁS) → LENS MEMORY (LENCSEMEMÓRIA) → MOVE (MOZGATÁS) lehetőséget, és nyomja meg az ENTER gombot.***

Megjelenik a megerősítési beviteli párbeszédablak.

2. ***A ◀ gomb lenyomásával válassza ki a YES (IGEN) lehetőséget, majd nyomja meg az ENTER gombot.***

   A LENCSEMEMÓRIÁBAN tárolt módosított értékeket alkalmazza a rendszer az aktuális képen.

A módosított értékek automatikus alkalmazása a forrás kiválasztása során:

1. ***Válassza ki a menüből a SETUP (BEÁLLÍTÁSOK) → REF. LENS MEMORY (REF. LENCSEMEMÓRIA) → LOAD BY SIGNAL (BETÖLTÉS JEL SZERINT) lehetőséget, és nyomja meg az ENTER gombot.***

2. ***A v gomb lenyomásával válassza ki az ON (BE) választógombot, majd nyomja meg az ENTER gombot.***

   Ennek hatására a lencse a forrásválasztáskor automatikusan a beállított értékeken alapuló pozícióba áll.

MEGJEGYZÉS: A Lens Memory (Lencsememória) funkció a projektorban tárolt, kiigazított értékek alapján (a lencsék tűréshatáraiból adódóan) nem feltétlenül képes tökéletesen beigazított képet biztosítani. A Lens Memory (Lencsememória) funkció használatával tárolt értékek behívása és alkalmazása után a lehető legjobb képminőség elérése érdekében végezze el a lencseeltolás, a nagyítás és a fókusz kiigazítását.

⓫ Kép megjelenítése az [EDGE BLENDING] funkcióval

Az EDGE BLENDING funkcióval a nagy felbontású többképernyős kép megjeleníthető egy nagy képernyőn.
A funkció beállítja az egyes projektorokról vetített képek egymást átfedő széleit, hogy egységesítse a többképernyős képeket.

MEGJEGYZÉS:
- *A projektor vetítési távolságáról a „Vetítési távolság és a képernyő mérete" című részben olvashat a 219., 220. és 221. oldalon.*
- *Az Edge Blending funkció alkalmazása előtt helyezze a projektort a megfelelő helyzetbe, hogy a kép megfelelő méretű és négyzet alakú legyen, majd végezze el az optikai beállításokat (lencse eltolása, fókusz és zoom).*

Az Edge Blending funkció használatának ismertetése előtt

Ez a szakasz ismerteti a „Például: két projektor egymás mellé helyezése" esetet. Az ábrán látható módon a bal oldali vetített területet 'A' projektornak, míg a jobb oldali vetített képet 'B' projektornak nevezzük. Ha másként nem jelezzük, a „projektor" alatt az A és B területet egyaránt értjük.

Példa: két projektor egymás mellé helyezése

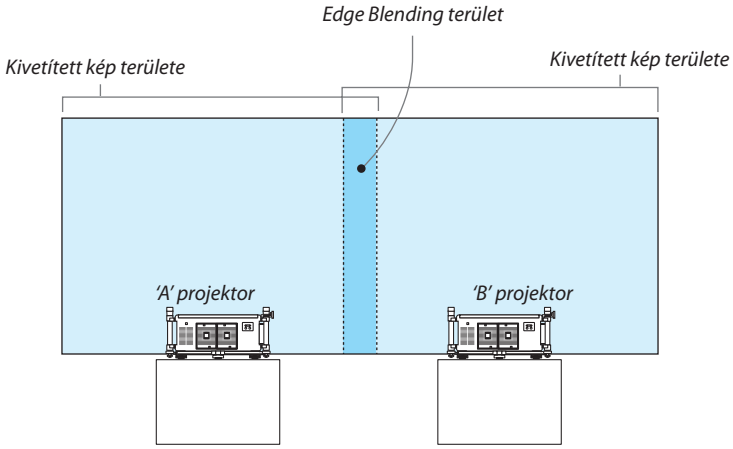

Előkészület:
- Kapcsolja be a projektort és jelenítsen meg egy jelet.
- Két vagy több projektor használatához a menüben be kell kapcsolnia a [CONTROL ID] (TÁVIRÁNYÍTÓ-AZONOSÍTÓ) funkciót. Bővebb információkért olvassa el „A projektor azonosítójának beállítása: CONTROL ID (TÁVIRÁNYÍTÓ-AZONOSÍTÓ)" című részt a 131. oldalon.

⊠ Engedélyezze az [EDGE BLENDING] funkciót.

1 Keresse meg a SETUP (BEÁLLÍTÁSOK) → EDGE BLENDING (KÉPSZÉLILLESZTÉS) menüpontot, majd nyomja le az ENTER gombot.

2 *Válassza ki a MODE (ÜZEMMÓD) → ON (BE) lehetőséget, és nyomja meg az ENTER gombot.*

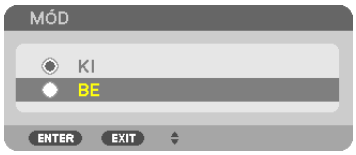

Ezzel engedélyezi az Edge Blending funkciót. Az alábbi menüelemek érhetők el:
TOP (fent), BOTTOM (lent), LEFT (bal), RIGHT (jobb) és BLACK LEVEL (fekete szint)

3 *Az 'A' projektorhoz válassza a RIGHT (jobb), a 'B' projektorhoz pedig a LEFT (bal) lehetőséget.*

Nyomja meg az ENTER gombot.

Az alábbi elemek érhetők el:
CONTROL (vezérlés), MARKER (jelölés), RANGE (tartomány) és POSITION (helyzet)

4 *Válassza a CONTROL (vezérlés) → ON (be) lehetőséget, és nyomja meg az ENTER gombot.*

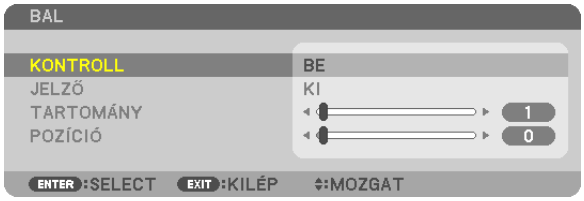

Mindegyik TOP (fent), BOTTOM (lent), LEFT (bal), RIGHT (jobb) és BLACK LEVEL (fekete szint) beállításnak megvan a saját CONTROL (vezérlés), MARKER (jelölés), RANGE (tartomány) és POSITION (helyzet) értéke. A CONTROL (vezérlés) bekapcsolása elérhetővé teszi a MARKER (jelölés), RANGE (tartomány) és POSITION (helyzet) elemeket.

⊠ Állítsa be a RANGE (tartomány) és a POSITION (helyzet) értékét, hogy meghatározza a projektorokról vetített képek átfedéses széleinek területét.

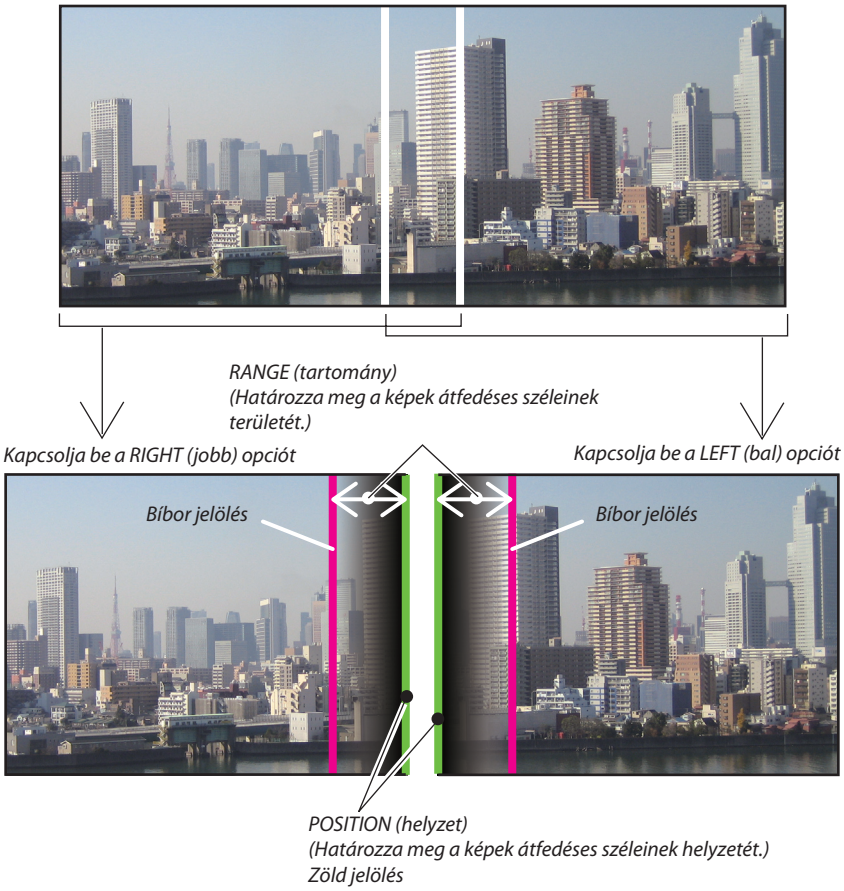

A MARKER (jelölés) funkció bekapcsolása megjeleníti a jelöléseket bíbor és zöld színben.
A bíbor jelölést a tartomány, a zöld jelölést pedig a helyzet meghatározásához használjuk.

1 Állítsa be a RANGE (tartomány) opciót.

Használja az ◀ vagy az ▶ gombot az átfedéses terület beállításához.

TIPP:

- *Állítsa be úgy, hogy az egyik projektor jelölését átfedje a másik projektor jelölése.*

2 Állítsa be a POSITION (helyzet) értéket.

Az ◀ vagy az ▶ gombokkal igazítsa az átfedéses képek egyik szélét a másik szélhez.

TIPP:

- *Ha eltérő felbontással jelenít meg egy jelet, hajtsa végre az Edge Blending funkciót az elején.*
- *A MARKER (jelölés) beállítása nem kerül elmentésre, és a projektor kikapcsolásakor visszatér OFF (ki) állapotba.*
- *A jelölés megjelenítéséhez vagy elrejtéséhez a projektor működése közben, a menüben kapcsolja be vagy ki a MARKER (jelölés) funkciót.*
- *Ha azt szeretné, hogy a projektorok fehéregyensúlya és fényereje közötti különbség kevésbé legyen látható, állítsa be a REF. WHITE BALANCE (ref. fehéregyensúly) és a MULTI-SCREEN COMP. (több felület kompenzációja) értékeket a lehető legjobb eredmények eléréséhez. (→ 129. oldal)*

A fekete szint beállítása

Ha különbséget fedez fel a kép fényerejében, a BLACK LEVEL (fekete szint) funkcióval állítsa be a legsötétebb részt, vagy a fényerőt.

MEGJEGYZÉS:
A funkció csak akkor engedélyezett, amikor a MODE (üzemmód) be van kapcsolva.
A beállítható terület változó, attól függően, hogy a TOP (fent), BOTTOM (lent), LEFT (bal) és RIGHT (jobb) opciók milyen kombinációban vannak bekapcsolva.

Példa: A fekete szint beállítása két projektor egymás mellé helyezésekor

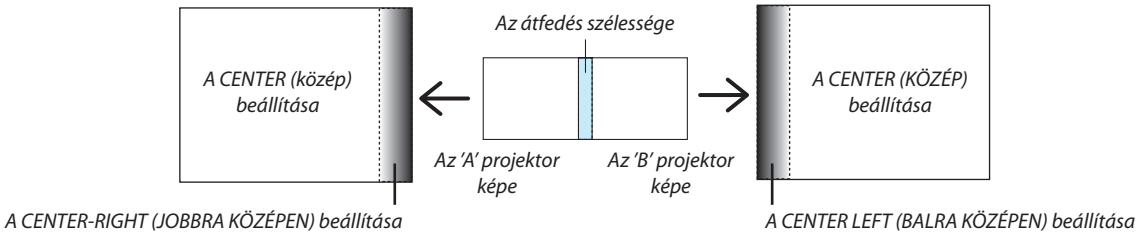

1. ***Kapcsolja be a MODE (üzemmód) opciót.***
2. ***Válassza ki a BLACK LEVEL (fekete szint) lehetőséget, majd nyomja meg az ENTER gombot.***

3. ***A ▼ vagy ▲ gombbal kiválaszthat egy elemet, az ◀ vagy ▶ gombokkal pedig beállíthatja a fekete szintet.***
   Végezze ezt el a másik projektornál is, ha szükséges.

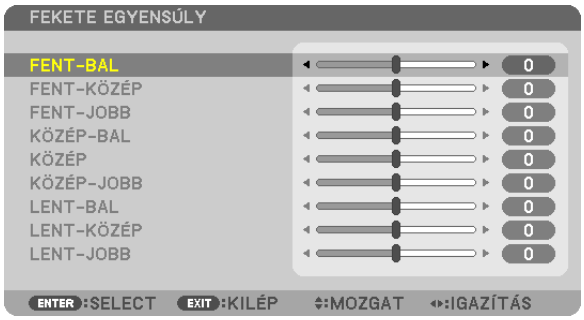

9 szegmentes rész a fekete szint beállításához

A középső projektor

Ezzel a funkcióval beállítható a középső projektor 9 szegmenses részének, és a bal alsó projektor 4 szegmenses részének fényereje a lent látható módon.

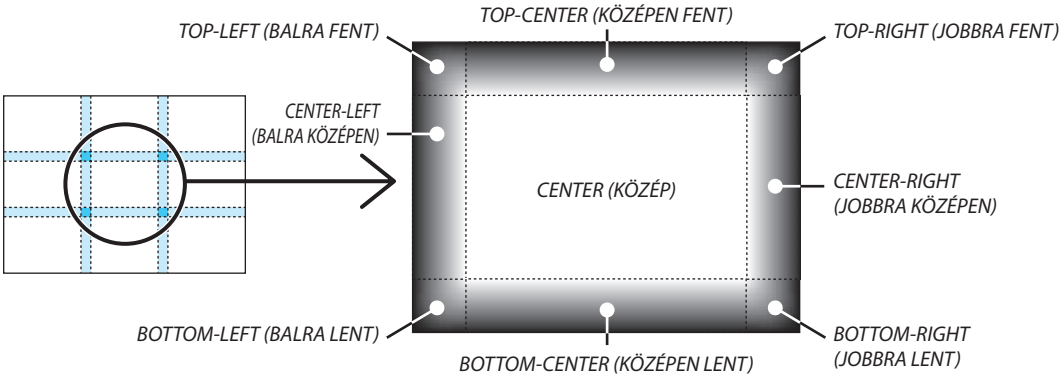

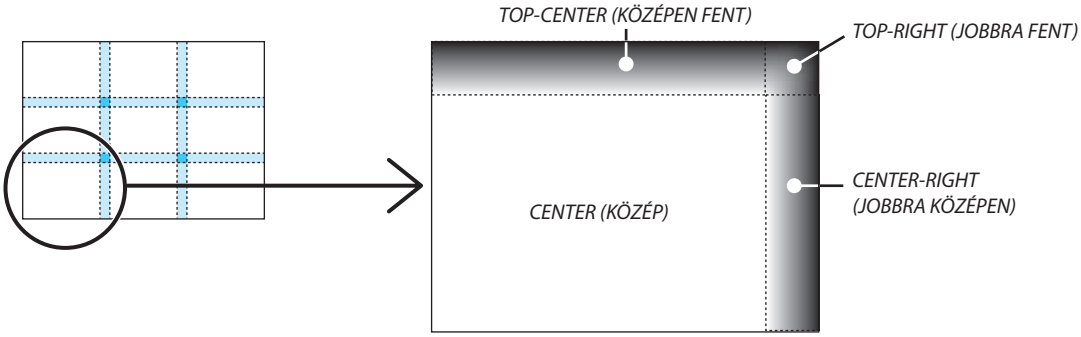

⓬ A projektor vezérlése webböngésző használatával

Áttekintés

A HTTP-kiszolgáló funkció használatával a következő beállítási és vezérlési műveletek végezhetők el:

1. ***A vezetékes és a vezeték nélküli hálózat beállítása: NETWORK SETTINGS (HÁLÓZATI BEÁLLÍTÁSOK)***

   A vezeték nélküli LAN-kapcsolat kialakításához külön beszerezhető USB-s, vezeték nélküli LAN-egység szükséges. (→ 178. oldal)

   A vezetékes és a vezeték nélküli LAN-kapcsolat kialakításához a projektort a kereskedelemben kapható LAN-kábel használatával számítógéphez kell csatlakoztatni. (→ 177. oldal)

2. ***Az e-mailben küldött értesítők beállítása: ALERT MAIL (E-MAIL ÉRTESÍTŐ)***

   Vezetékes vagy vezeték nélküli hálózathoz csatlakoztatva a projektor képes e-mail üzenetekben felhívni a figyelmet a lámpacsere esedékessé válására és tájékoztatást adni a hibákról.

3. ***A projektor vezérlése***

   A felületen elvégezhető a be- és kikapcsolás, a bemeneti forrás kiválasztása, a hangerő-szabályozás és képbeállítás.

4. ***A PJLink PASSWORD (PJLink JELSZÓ) és az AMX BEACON funkció beállítása.***

Lépjen kapcsolatba a HTTP-kiszolgálói funkcióval:

- ***A projektorhoz hálózaton keresztül csatlakoztatott számítógép webböngészőjének elindításával, majd a következő cím bevitelével:***

  http://<a projektor IP-címe> /index.html

TIPP: A gyári alapértelmezés szerint megadott IP-cím beállítás DHCP ON (DHCP BE).

MEGJEGYZÉS:

- *A projektor hálózatban való használata előtt a vonatkozó beállításokat egyeztesse a hálózati rendszergazdával.*
- *A hálózat beállításainak függvényében elképzelhető, hogy a kivetített kép frissítése, a gombparancsok végrehajtása lelassul, vagy a projektor egyes műveleteket nem hajt végre.*
  Ha így alakul, konzultáljon a rendszergazdával. A projektor a gyors egymásutánban kiadott gombparancsokra nem feltétlenül reagál. Ilyenkor várjon egy pillanatot, majd nyomja meg a gombot ismét. Ha még mindig nincs válasz, kapcsolja a projektort ki, majd ismét be.
- *Ha a PROJECTOR NETWORK SETTINGS (PROJEKTOR HÁLÓZATI BEÁLLÍTÁSAI) oldal nem jelenik meg a webböngészőben, akkor a Ctrl + F5 billentyűparanccsal frissítse fel az oldalt (vagy ürítse ki a gyorsítótárat).*
- *Az eszköz JavaScript-kódot és cookie-kat használ, a webböngészőben ezeket engedélyezni kell. A beállítás módja böngészőverziónként más és más. A részletesebb információkat a szoftverhez mellékelt súgófájlokban és egyéb dokumentációban keresse.*

Felkészülés a használatra

A böngészőműveletek megkezdése előtt csatlakoztassa a projektort a kereskedelemben kapható LAN-kábelhez. (→ 177. oldal)
A működtetés a proxy kiszolgálón keresztül kommunikáló böngészőkkel – a kiszolgáló típusának és beállításainak függvényében – nem feltétlenül lehetséges. Bár lényeges tényező a proxy kiszolgáló típusa is, a gyorsítótár hatékonyságának függvényében elképzelhető, hogy a felületen megjelenő információk nem frissülnek a valójában már alkalmazott beállításoknak megfelelően, vagy a böngészőben megjelenő beállítási értékek nem felelnek meg a projektor működésének. A proxykiszolgálókat ajánlott kizárólag végső esetben használni.

A webes felületen alapuló működtetéshez megadott URL kezelése

A projektor IP-címéhez a tartománynév-kiszolgálón – a hálózati rendszergazda által – vagy a használt számítógép „HOSTS" fájljában kiszolgálónév társítható. Ezután a projektorra mutató, a címsorban vagy az URL-mezőben megadott hivatkozás tekintetében az IP-cím a kiszolgálónévvel szabadon felcserélhető.

1. példa: Ha a projektorhoz társított kiszolgálónév „pj.nec.co.jp", akkor a hálózati beállítások felülete elérhető a címsorban vagy az URL-mezőben a
http://pj.nec.co.jp/index.html
hivatkozást megadva.

2. példa: Ha a projektor IP-címe „192.168.73.1", akkor a hálózati beállítások felülete a címsorban vagy az URL-mezőben a
http://192.168.73.1/index.html
hivatkozást megadva érhető el.

A PROJECTOR ADJUSTMENT (PROJEKTORBEÁLLÍTÁSOK) fül

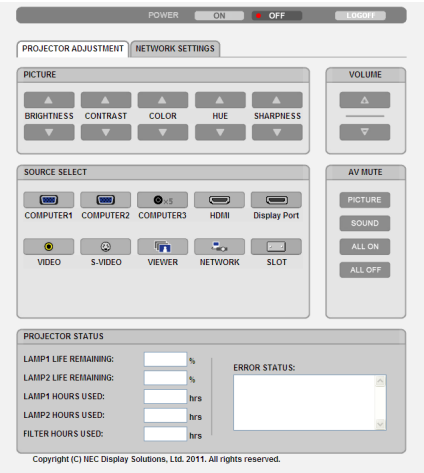

POWER (KAPCSOLÓ): A projektor ki- és bekapcsolásának vezérlése.

ON (BE) ..... A projektor bekapcsolva.

OFF (KI) ..... A projektor kikapcsolva.

VOLUME (HANGERŐ): Ez a vezérlési lehetőség ezen a modellen nem érhető el.

AV-MUTE (AV-NÉMÍTÁS): A projektor elnémítási funkciójának vezérlése.

PICTURE (KÉP)..... A bemeneti jel képének kikapcsolása.

PICTURE (KÉP) ⊘..... A bemeneti jel képének újbóli bekapcsolása.

SOUND (HANG)*..... A bemeneti jel hangjának elnémítása.

SOUND (HANG)* ⊘ ..... A bemeneti jel hangjának újbóli bekapcsolása.

ALL ON (MINDEN BE)..... A bemeneti jel képének kikapcsolása és a hangjának* elnémítása.

ALL OFF (MINDEN KI)..... A bemeneti jel képének és hangjának* újbóli bekapcsolása.

MEGJEGYZÉS:

* *A projektornak nincs audiofunkciója, így a hangelnémítás nem lehetséges.*

PICTURE (KÉP): A projektor képbeállítási funkcióinak vezérlése.

BRIGHTNESS (FÉNYERŐ) ▲..... A fényerő-beállítási érték növelése.

BRIGHTNESS (FÉNYERŐ) ▼..... A fényerő-beállítási érték csökkentése.

CONTRAST (KONTRASZT) ▲.... A kontrasztbeállítási érték növelése.

CONTRAST (KONTRASZT) ▼.... A kontrasztbeállítási érték csökkentése.

COLOR (SZÍN) ▲..... A színbeállítási érték növelése.

COLOR (SZÍN) ▼..... A színbeállítási érték csökkentése.

HUE (ÁRNYALAT) ▲ ..... Az árnyalatbeállítási érték növelése.

HUE (ÁRNYALAT) ▼ ..... Az árnyalatbeállítási érték csökkentése.

SHARPNESS (ÉLESSÉG) ▲ ..... Az élességbeállítási érték növelése.

SHARPNESS (ÉLESSÉG) ▼ ..... Az élességbeállítási érték csökkentése.

- Az állítható paraméterek körét a projektorba érkező bemeneti jel határozza meg. (→ 115. oldal)

SOURCE SELECT (FORRÁS): Választás a projektor bemeneti aljzatai közül.

COMPUTER 1 ..... Átváltás a COMPUTER 1 IN aljzatra.

COMPUTER 2 ..... Átváltás a COMPUTER 2 IN aljzatra.

COMPUTER 3 ..... Átváltás a COMPUTER 3 IN aljzatra.

HDMI..... Átváltás a HDMI IN aljzatra.

DisplayPort ..... Átváltás a DisplayPort aljzatra.

VIDEO..... Átváltás a VIDEO IN aljzatra.

S-VIDEO..... Átváltás az S-VIDEO IN aljzatra.

VIEWER (NÉZŐ) ..... Átváltás az USB-s adathordozón tárolt adatokra.

NETWORK (HÁLÓZAT)..... Átváltás a LAN-hálózaton keresztül érkező jelre.

NYÍLÁS ..... Átváltás az opcionális kártyára.

PROJECTOR STATUS (PROJEKTORÁLLAPOT): A projektor állapotára vonatkozó információk.

LAMP 1 LIFE REMAINING (1. LÁMPA HÁTRALÉVŐ ÉLETTARTAMA) ..... Az 1. lámpa hátralévő hasznos élettartama százalékos arányban kifejezve.

LAMP 2 LIFE REMAINING (2. LÁMPA HÁTRALÉVŐ ÉLETTARTAMA) ..... Az 2. lámpa hátralévő hasznos élettartama százalékos arányban kifejezve.

LAMP 1 HOURS USED (1. LÁMPA ELTELT ÜZEMÓRÁINAK SZÁMA)..... Az 1. lámpa használatával eltelt órák száma.

LAMP 2 HOURS USED (2. LÁMPA ELTELT ÜZEMÓRÁINAK SZÁMA)..... Az 2. lámpa használatával eltelt órák száma.

FILTER HOURS USED (SZŰRŐ ELTELT ÜZEMÓRÁINAK SZÁMA) ..... A szűrőbetétek használatával eltelt órák száma.

ERROR STATUS (HIBAÁLLAPOT) ..... A projektor hibaállapotára vonatkozó információk.

LOG OFF (KIJELENTKEZÉS): Kijelentkezés a projektorból, egyben visszatérés a LOGON (BEJELENTKEZÉS) párbeszédablakhoz.

A NETWORK SETTINGS (HÁLÓZATI BEÁLLÍTÁSOK) lap

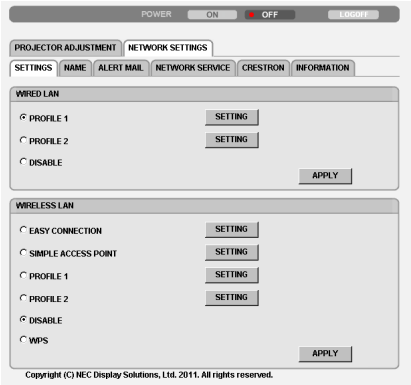

• SETTINGS (BEÁLLÍTÁSOK)

Közös WIRED LAN (VEZETÉKES LAN) és WIRELESS LAN (VEZETÉK NÉLKÜLI LAN) beállítások

SETTING (BEÁLLÍTÁS)	A vezetékes vagy a vezeték nélküli LAN-kapcsolat beállítási párbeszédablakának megnyitása.
APPLY (ALKALMAZ) gomb	A vezetékes vagy a vezeték nélküli LAN-kapcsolat megadott paramétereinek véglegesítése.
DHCP ON (DHCP BE)	A DHCP-kiszolgáló által kiosztott IP-cím, alhálózati maszk és alapértelmezett átjáró automatikus hozzárendelése a projektorhoz.
DHCP OFF (DHCP KI)	A hálózati rendszergazda által kijelölt IP-cím, alhálózati maszk és az alapértelmezett átjárócím közvetlen társítása a projektorhoz.
IP ADDRESS (IP-CÍM)	Adja meg a projektornak a csatlakoztatott hálózaton belüli IP-címét.
SUBNET MASK (ALHÁLÓZATI MASZK)	Adja meg a projektorhoz csatlakoztatott hálózat alhálózati maszkját.
GATEWAY (ÁTJÁRÓ)	Adja meg a projektorhoz csatlakoztatott hálózat alapértelmezett átjárójának címét.
WINS	Itt adja meg a projektorhoz csatlakoztatott hálózat WINS-kiszolgálójának címét. Ha a DHCP-ügyfél be van kapcsolva, akkor ez a beállítási lehetőség nem érhető el.
AUTO DNS ON (AUTOMATIKUS DNS BE)	A projektor a csatlakoztatott DNS-kiszolgáló IP-címét automatikusan kapja meg a DHCP-kiszolgálótól.
AUTO DNS OFF (AUTOMATIKUS DNS KI)	Adja meg a projektorhoz csatlakoztatott DNS-kiszolgáló IP-címét.

A WIRED LAN (VEZETÉKES LAN) vezérlőcsoport választógombjai

PROFILE 1 (1. PROFIL)/ PROFILE 2 (2. PROFIL)	A vezetékes LAN-hálózatra vonatkozóan kétféle beállításkészlet (profil) állítható be. Válassza ki a PROFILE 1 (1. PROFIL) vagy PROFILE 2 (2. PROFIL) választógombját.
DISABLE (LETILTÁS)	A vezetékes LAN-kapcsolat tiltása

A projektor WIRELESS LAN (VEZETÉK NÉLKÜLI LAN) beállításai (Európában, Ausztráliában, és ázsiai országokban a vezeték nélküli LAN-egységet külön be kell szerezni)

EASY CONNECTION (EGYSZERŰ KAPCSOLÓDÁS)	A vezeték nélküli LAN-hálózat kialakítása az EASY CONNECTION (EGYSZERŰ KAPCSOLÓDÁS) profil alkalmazásával.
SIMPLE ACCESS POINT (EGYSZERŰ HOZZÁFÉRÉSI PONT)	A projektor beállítása egyszerű hozzáférési pont használatához.
WPS	A projektor beállítása a vezeték nélküli LAN-hálózat használatához a WPS (Wi-Fi Protected Setup™) védelmi beállító protokoll alkalmazásával. MEGJEGYZÉS: WPS kapcsolatokat létrehozni és a WPS profilbeállításokat módosítani a projektor menüjéből lehet.

CHANNEL (CSATORNA)	Csatornaválasztás. A rendelkezésre álló csatornák köre országonként és régiónként változó. Az INFRASTRUCTURE (INFRASTRUKTÚRA) lehetőség kiválasztása esetén gondoskodjon arról, hogy a hozzáférési pont, az AD HOC (ALKALMI) lehetőség kiválasztása esetén pedig arról, hogy a számítógép a projektorral azonos csatornát használjon.
PROFILE 1 (1. PROFIL)/ PROFILE 2 (2. PROFIL)	A vezeték nélküli LAN-hálózatra vonatkozóan kétféle beállításkészlet (profil) állítható be. Válassza ki a PROFILE 1 (1. PROFIL) vagy PROFILE 2 (2. PROFIL) választógombját.
SSID	A vezeték nélküli LAN-hálózat azonosítója (SSID). A vezeték nélküli LAN-hálózaton csak az azonos SSID-t használó eszközök képesek egymással kommunikálni.
SITE SURVEY (ELÉRHETŐ HÁLÓZATOK KERESÉSE)	Az elérhető vezeték nélküli LAN-hálózatok listájának megjelenítése, amelyről aztán kiválasztható az ismert hozzáférési adatokkal működő hálózat SSID-je.
NETWORK TYPE (HÁLÓZATTÍPUS)	A vezeték nélküli LAN-hálózat használata során alkalmazni kívánt kommunikációs módszer kiválasztása. INFRASTRUCTURE (INFRASTRUKTÚRA): Ezt a lehetőséget akkor válassza ki, ha a vezeték nélküli LAN-hálózatba kapcsolt egy vagy több eszköz Wi-Fi-hozzáférési ponton keresztül kommunikál. AD HOC (ALKALMI): Ezt a lehetőséget a vezeték nélküli LAN-hálózatba kapcsolt számítógéppel közvetlenül (egyenrangú félként) megvalósított kommunikáció esetén válassza ki.
SECURITY TYPE (BIZTONSÁGI PROTOKOLL)	A biztonságos adatátvitelt lehetővé tévő titkosítási módszerek be- és kikapcsolása, valamint bekapcsolás esetén a WEP- vagy egyéb kódolási kulcs beállítása.

DISABLE (LETILTÁS)	A titkosítási funkció kikapcsolása. Ebben az esetben a kommunikációt bármely kívülálló fél nyomon követheti.
WEP 64 bit	Az adatátvitel biztosítása 64 bites kulcs használatával.
WEP 128 bit	Az adatátvitel biztosítása 128 bites kulcs használatával. Ez a megoldás a 64 bites kulcs alkalmazásával végzett titkosításhoz képest fokozott adatvédelmet és biztonságot nyújt.
WPA-PSK TKIP / WPA-PSK AES/ WPA2-PSK TKIP / WPA2-PSK AES/ WPA-EAP TKIP EAP-TLS/ WPA-EAP AES EAP-TLS/ WPA-EAP TKIP PEAP-MSCHAP v2/ WPA-EAP AES PEAP-MSCHAP v2/ WPA2-EAP TKIP EAP-TLS/ WPA2-EAP AES EAP-TLS/ WPA2-EAP TKIP PEAP-MSCHAP v2/ WPA2-EAP AES PEAP-MSCHAP v2	Ezek a protokollok a WEP-protokollnál nagyobb biztonságot nyújtanak.

MEGJEGYZÉS:

- *A megadott WEP-beállításoknak a vezeték nélküli LAN-hálózatba kapcsolt egyéb olyan kommunikációs eszközökével, mint például a számítógépek és a hozzáférési pontok, azonosnak kell lennie.*
- *A WEP-protokoll alkalmazása együtt jár a képátviteli sebesség csökkentésével.*
- *A NETWORK TYPE (HÁLÓZATTÍPUS) paraméter AD HOC (ALKALMI) értéke mellett kizárólag WEP 64bit és a WEP 128bit titkosítási kulcsok alkalmazhatók.*
- *Digitális tanúsítványok a projektor menüjének használatával telepíthetők. (→ 151. oldal)*

INDEX	Az alkalmazandó titkosítási kulcs sorszáma a SECURITY TYPE (BIZTONSÁGI PROTOKOLL) paraméter WEP 64 bit vagy WEP 128 bit beállítása esetén.
KEY (KULCS)	Az alkalmazandó titkosítási kulcs a SECURITY TYPE (BIZTONSÁGI PROTOKOLL) paraméter WEP 64 bit vagy WEP 128 bit beállítása esetén. Adja meg a WEP-kulcsot.

Protokoll	Karakterek (ASCII)	Hexadecimális szám (HEX)
WEP 64 bit	Legfeljebb 5 számjegy	Legfeljebb 10 számjegy
WEP 128 bit	Legfeljebb 13 számjegy	Legfeljebb 26 számjegy

A WPA PSK-TKIP, a WPA PSK-AES, a WPA2 PSK-TKIP vagy a WPA2 PSK-AES titkosítási protokoll használata esetén: Adja meg a 8 és 63 karakter közötti hosszúságú titkosítási kulcsot.

USERNAME (FELHASZNÁLÓNÉV)	Adja meg a WPA-EAP/WPA2-EAP titkosítási kulcshoz tartozó felhasználónevet.
PASSWORD (JELSZÓ)	Adja meg a WPA-EAP TKIP PEAP-MSCHAP v2/WPA-EAP AES PEAP-MSCHAP v2/WPA2-EAP TKIP PEAP-MSCHAP v2/WPA2-EAP AES PEAP-MSCHAP v2 titkosítási kulcshoz tartozó jelszót.
USE DIGITAL CERTIFICATE (DIGITÁLIS TANÚSÍTVÁNY HASZNÁLATA)	Ezt a lehetőséget akkor válassza ki, ha a WPA-EAP TKIP PEAP-MSCHAP v2/WPA-EAP AES PEAP-MSCHAP v2/WPA2-EAP TKIP PEAP-MSCHAP v2/WPA2-EAP AES PEAP-MSCHAP v2 titkosítási kulcshoz digitális tanúsítványt használ.

• A NAME (NÉV) paramétercsoportban megadható beállítások

PROJECTOR NAME (PROJEKTORNÉV)	A projektor azonosítását a számítógép számára lehetővé tévő, 16 karakternél nem hosszabb név. TIPP: A projektor beállított nevét a RESET (VISSZAÁLLÍTÁS) menüből kiadott parancsok nem befolyásolják.
HOST NAME (KISZOLGÁLÓNÉV)	A projektorhoz csatlakoztatott hálózat kiszolgálójának legfeljebb 15 karakter hosszúságú neve.
DOMAIN NAME (TARTOMÁNYNÉV)	A projektorhoz csatlakoztatott hálózati tartomány legfeljebb 60 karakter hosszúságú neve.

• Az ALERT MAIL (E-MAIL ÉRTESÍTŐ) funkció paraméterei

ALERT MAIL (E-MAIL ÉRTESÍTŐ)	A vezetékes vagy vezeték nélküli hálózathoz csatlakoztatott projektort a lámpacsere esedékessé válására figyelmeztető és a hibákról tájékoztató e-mail üzenetek elküldésére képessé tévő funkció. Az Alert Mail (E-mail értesítő) funkció a négyzet bejelölésével kapcsolható be. Az Alert Mail (E-mail értesítő) funkció a négyzet jelölésének törlésével kapcsolható ki. Minta a projektor által küldött üzenetekre: The lamp and filters are at the end of its usable life. Please replace the lamp. (A lámpa és a szűrőbetétek hasznos élettartamuk végéhez közelednek, az előbbit cserélje ki.) Projector Name (Projektornév): XXXXX Lamp 1 Hours Used (1. lámpa eltelt üzemóráinak száma): XXX [H] Lamp 2 Hours Used (2. lámpa eltelt üzemóráinak száma): XXX [H]
SENDER'S ADDRESS (FELADÓ CÍME)	A feladó címe.
SMTP SERVER NAME (SMTP-KISZOLGÁLÓ NEVE)	A projektorhoz csatlakoztatott SMTP-kiszolgáló neve.
RECIPIENT'S ADDRESS 1, 2, 3 (1., 2., 3. RENDELTETÉSI CÍM)	A rendeltetési cím. Legfeljebb három különféle cím adható meg.
TEST MAIL (TESZTÜZENET)	Tesztüzenet küldése a beállítások helyességének ellenőrzése céljából. *MEGJEGYZÉS:* • *Előfordulhat, hogy a teszt végrehajtása során elküldött üzenet nem ér célba. Ilyenkor ellenőrizze a hálózati beállítások helyességét.* • *Ha a teszthez megadott e-mail cím téves, akkor a végrehajtása során elküldött üzenet nem ér célba. Ilyenkor ellenőrizze, helyes-e a Recipient's Address (Rendeltetési cím) mezőben megadott cím.*
SAVE (MENTÉS)	Erre a gombra kattintva a beállítások elmenthetők a projektor memóriájába.

• A NETWORK SERVICE (HÁLÓZATI SZOLGÁLTATÁSOK) fülön keresztül megadható beállítások

PJLink PASSWORD (PJLink JELSZÓ)	A PJLink* protokollban alkalmazott, legfeljebb 32 karakter hosszúságú jelszó. Jelszavát ne felejtse el. Ha jelszavát mégis elfelejtené, keresse meg a forgalmazót.
HTTP PASSWORD (HTTP JELSZÓ)	Állítsa be a HTTP-kiszolgáló elérési jelszavát. A jelszó legfeljebb 10 karakterből kell állhat.
AMX BEACON	Az AMX NetLinx vezérlési rendszerét támogató hálózathoz való csatlakozás során az eszköz feltérképezési szolgáltatás számára az érzékelést lehetővé tévő jel sugárzásának engedélyezése vagy tiltása. *TIPP:* *Az AMX feltérképezési szolgáltatását támogató eszközöket bármely AMX NetLinx vezérlési rendszer felismeri – ezt követően pedig letölti a megfelelő eszköz felismerési modult egy AMX-kiszolgálóról.* *A négyzet bejelölésével engedélyezhető az AMX eszköz felismerési szolgáltatás számára a projektor érzékelése.* *A négyzet jelölésének törlésével megtiltható az AMX eszköz felismerési szolgáltatás számára a projektor érzékelése.*

MEGJEGYZÉS: Ha jelszavát elfelejti, keresse meg a forgalmazót.

*Mi az a PJLink protokoll?
A PJLink a különböző gyártóktól származó projektorok vezérlésének szabványosított protokollja, amelyet a JBMIA (Japan Business Machine and Information System Industries Association, Az Üzleti Gépek és Informatikai Rendszerek Iparágának Japán Szövetsége) rögzített 2005-ben.
A projektor a PJLink szabvány szerinti 1. osztályba tartozó parancsok mindegyikét támogatja.
A PJLink protokollra vonatkozó beállításokat a RESET (VISSZAÁLLÍTÁS) menüből kiadott parancsok nem befolyásolják.

CRESTRON ROOMVIEW kompatibilitás

A projektor támogatja a CRESTON ROOMVIEW rendszert, amelynek révén több hálózatba kötött eszköz is kezelhető és vezérelhető egy számítógépről vagy egy vezérlőről.
További felvilágosítás a http://www.crestron.com webhelyen található.

<Beállítási művelet>
Csatlakozzon a HTTP-kiszolgálói funkcióhoz, és végezze el a [CRESTRON] szükséges beállításait a NETWORK SETTINGS (hálózati beállítások) pontban.

• ROOMVIEW funkció a számítógépről történő kezeléshez.

DISABLE (LETILTÁS)	A ROOMVIEW letiltása.
ENABLE (ENGEDÉLYEZÉS)	A ROOMVIEW engedélyezése.

• CRESTRON CONTROL (CRESTRON VEZÉRLÉS) a vezérlőről való kezeléshez.

DISABLE (LETILTÁS)	A CRESTRON CONTROL funkció letiltása.
ENABLE (ENGEDÉLYEZÉS)	A CRESTRON CONTROL funkció engedélyezése.
IP ADDRESS (IP-CÍM)	A CRESTRON KISZOLGÁLÓ (CRESTRON SERVER) IP-címének beállítása.
IP ID (IP-azonosító)	A CRESTRON KISZOLGÁLÓ (CRESTRON SERVER) IP ID (IP-azonosító) paraméterének beállítása.

TIPP: A CRESTRON beállításokra csak a CRESTRON ROOMVIEW program használata esetén van szükség.
További információért keresse fel a http://www.crestron.com honlapot.

• Az INFORMATION (INFORMÁCIÓ) lap mezői

WIRED LAN (VEZETÉKES LAN)	A vezetékes LAN-kapcsolat paramétereinek listája.
WIRELESS LAN (VEZETÉK NÉLKÜLI LAN)	A vezeték nélküli LAN-kapcsolat paramétereinek listája.
UPDATE (FRISSÍTÉS)	A megjelenített információk frissítése a legújabb beállításoknak megfelelően.

⓭ A projektorhoz hálózaton keresztül csatlakoztatott számítógépképének kivetítése: NETWORK PROJECTOR (HÁLÓZATI PROJEKTOR)

A számítógéppel azonos hálózaton működő projektor kiválasztása után az előbbi képe kivetíthető az utóbbival. A számítógépes VGA-kábellel kialakított kapcsolatra nincs szükség.

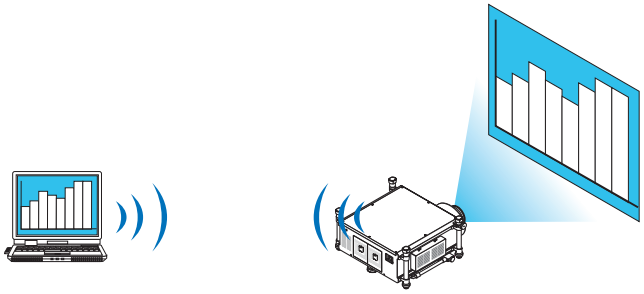

Rendszerkövetelmények

Használható operációs rendszerek	Windows 7 Professional Windows 7 Ultimate Windows 7 Enterprise Windows Vista Home Premium Windows Vista Business Windows Vista Ultimate Windows Vista Enterprise
Hardverkövetelmények	A Microsoft által a Windows 7/Windows Vista operációs rendszerre vonatkozóan javasolt rendszerkövetelményeket teljesíteni kell.
Hálózati környezet	A TCP/IP protokollt támogató vezetékes vagy vezeték nélküli LAN-környezet szükséges.
Színmélység	High Color (16 bites) True Color (24 bites, 32 bites) * A 256 vagy annál kevesebb színt lehetővé tévő beállítások nem támogatottak.

A Network Projector (Hálózati projektor) bemeneti mód beállítása a projektoron

1. ***A projektor bekapcsolt állapota mellett nyomja meg a SOURCE (FORRÁS) gombot.***

   Megjelenik a bemeneti forrás kiválasztásának párbeszédablaka.

   A bemeneti forrás kiválasztásának párbeszédablaka megjeleníthető a távirányító NETWORK (Hálózat) gombjának lenyomásával is. Ekkor az APPLICATION MENU (ALKALMAZÁS MENÜ) ablak jelenik meg. Térjen rá a 3. lépésre.

2. *A ▼ vagy a ▲ gomb lenyomásával válassza ki a NETWORK (HÁLÓZAT) választógombot, majd nyomja meg az ENTER gombot.*

A kivetített képen megjelenik az APPLICATION MENU (ALKALMAZÁS MENÜ).

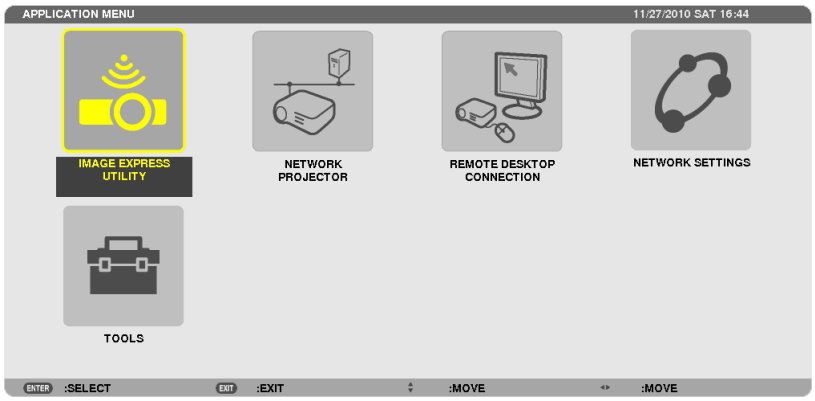

3. *Válassza ki az APPLICATION MENU (ALKALMAZÁS MENÜ) NETWORK PROJECTOR (HÁLÓZATI PROJEKTOR) ikonját.*

A következő adatok lesznek láthatók: PROJECTOR NAME (PROJEKTORNÉV), DISPLAY RESOLUTION (FELBONTÁS), PASSWORD (JELSZÓ), URL.

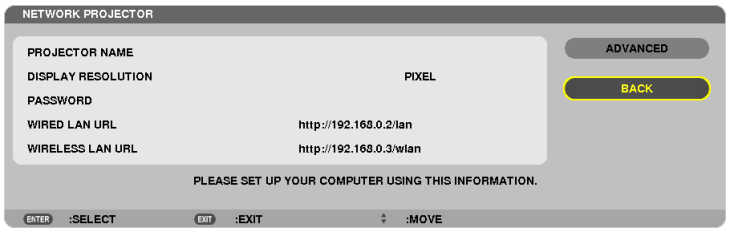

Kép kivetítése hálózati projektorral

1. ***Kattintson a Windows 7 asztalán található Start menü gombjára.***
2. ***Kattintson a Minden program menüpontra.***
3. ***Kattintson a Kellékek menüpontra.***
4. ***Kattintson a Csatlakozás hálózati kivetítőhöz menüpontra.***

   Ha megjelenik az Engedély hálózati kivetítőhöz való csatlakozásra ablak, kattintson az Igen gombra.

   Ekkor megnyílik a Csatlakozás hálózati kivetítőhöz ablak.

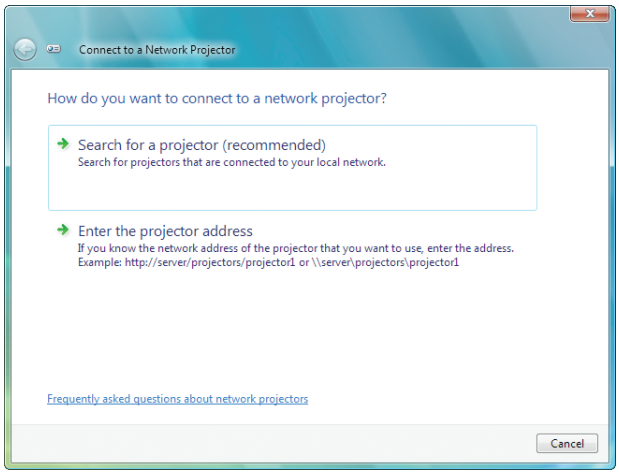

5. ***Kattintson a → Kivetítő keresése (javasolt) hivatkozásra.***

   A „Rendelkezésre álló kivetítők:" mezőben megjelenik a „PH1400 Series" tétel.
6. ***Kattintson a „PH1400 Series" elemre.***

   Ekkor az ablak alsó részén megjelenik az „Adja meg a kiválasztott kivetítőhöz tartozó jelszót." üzenet.

7. Vigye be a jelszóbeviteli mezőbe az 66. oldalon a 3. lépésben leírt művelettel megjelenített jelszót.

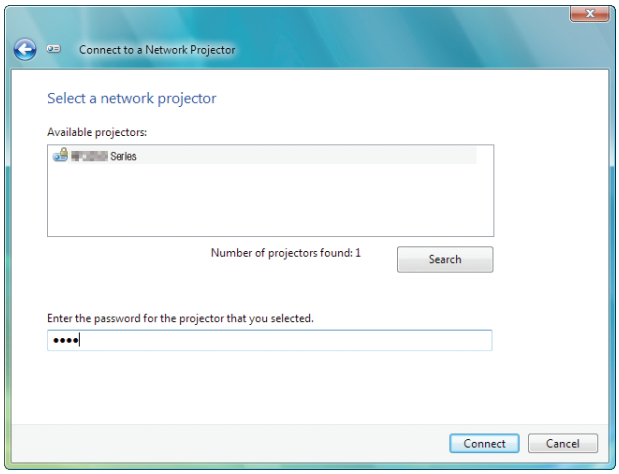

8. Kattintson a Connect (Csatlakozás) gombra.

Ekkor a hálózati projektor funkció működésbe lép, azaz a projektor megkezdi a Windows 7 felhasználói felületének kivetítését.

- *Ha a számítógép képernyőjének felbontása a projektorétól eltér, akkor a NETWORK PROJECTOR (HÁLÓZATI PROJEKTOR) funkció nem biztos, hogy működni fog. Ilyenkor állítsa a számítógép képernyőjének felbontását a 66. oldalon leírt 3. lépésben leolvasott értéknél alacsonyabbra.*

MEGJEGYZÉS: A hálózati projektor működésének idejére az Asztal háttérszíne feketére vált. A hálózati projektor funkció leállítása után visszaáll az eredeti háttérszín.

Referencia: Ha a projektort az 5. lépésben nem sikerül megtalálni, akkor kattintson az ⟶ Írja be a kivetítő címét hivatkozásra. Ezután töltse ki a „Hálózati cím" (példa a beviendő szövegre: http://10.32.97.61/lan) és a „Kivetítőhöz tartozó jelszó:" (példa a beviendő szövegre: 82291627) mezőket a projektor által kivetített képen megjelenő adatokkal.

Kilépés a hálózati projektor működtetéséből

1. A Windows Vista tálcáján kattintson a Kivetítés: PH1400 Series gombra.

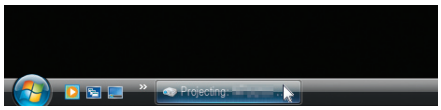

2. Kattintson a Disconnect (Leválasztás) gombra.

Ekkor a Hálózati kivetítő funkció leáll.

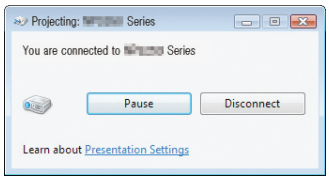

3. A NETWORK (HÁLÓZAT) bementi forrástól eltérő forrás kiválasztásához nyomja meg a projektor SOURCE (Forrás) gombját.

Ha a távirányítót használja, akkor a NETWORK (Hálózat) gombtól eltérő gombok egyikét nyomja le.

⓮ A projektor használata számítógép hálózaton keresztül való kezelésére: REMOTE DESKTOP (TÁVOLI ASZTAL)

- A projektorral azonos hálózaton működő számítógép kiválasztása után az utóbbi képe kivetíthető az előbbivel.

  Ekkor a hálózathoz csatlakoztatott számítógépen futó Windows 7, Windows Vista vagy Windows XP operációs rendszer a billentyűzettel kezelhető.
- A Remote Desktop (Távoli asztal) funkció alkalmazásával a projektortól messzebb elhelyezett számítógépek távolról kezelhetők.

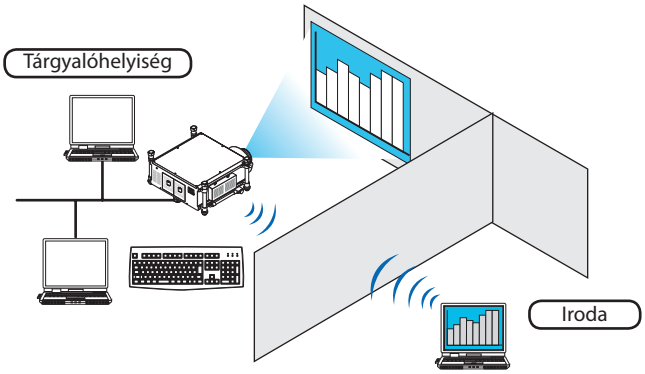

MEGJEGYZÉS:

- *A REMOTE DESKTOP (TÁVOLI ASZTAL) funkció a Windows itt következő kiadásaival használható.*
  Windows 7 Professional
  Windows 7 Ultimate
  Windows 7 Enterprise
  Windows Vista Business
  Windows Vista Ultimate
  Windows Vista Enterprise
  Windows XP Professional 3. szervizcsomaggal
  (Megjegyzés)
- *Az ebben a használati útmutatóban olvasható leírás a funkciót a Windows 7 operációs rendszer példáján mutatja be, ugyanakkor az a Windows Vista és a Windows XP Professional Szervizcsomag 2 vagy újabb rendszereken is működik.*
- *A Remote Desktop (Távoli asztal) funkció használatához billentyűzet szükséges.*
- *A Remote Desktop (Távoli asztal) funkció billentyűzettel vehető igénybe. Vezeték nélküli billentyűzetet és vezeték nélküli egeret együtt használva a kezelés célszerűbben végezhető.*
  Használjon a kereskedelemben kapható vezeték nélküli billentyűzetet, vezeték nélküli egeret és USB-s, vezeték nélküli vevőegységet.
  Használjon a kereskedelemben kapható USB-s billentyűzetet és USB-s egeret.
- *A beépített USB-hubbal felszerelt billentyűzetek a projektorral nem használhatók.*
- *A Bluetooth-kapcsolatot támogató billentyűzetek és egerek a projektorral nem használhatók.*
- *Cégünk nem garantálja, hogy a projektor USB-portja az összes forgalomban lévő USB-eszközt támogatja.*

Készítsen elő egy a kereskedelemben kapható vezeték nélküli, az amerikai angol billentyűzetkiosztás szerint elrendezett billentyűzetet.

Csatlakoztassa az USB-s vevőegységet a projektor A típusú USB-portjába. Végezze el a vezeték nélküli billentyűzeten és egéren a szükséges beállításokat.

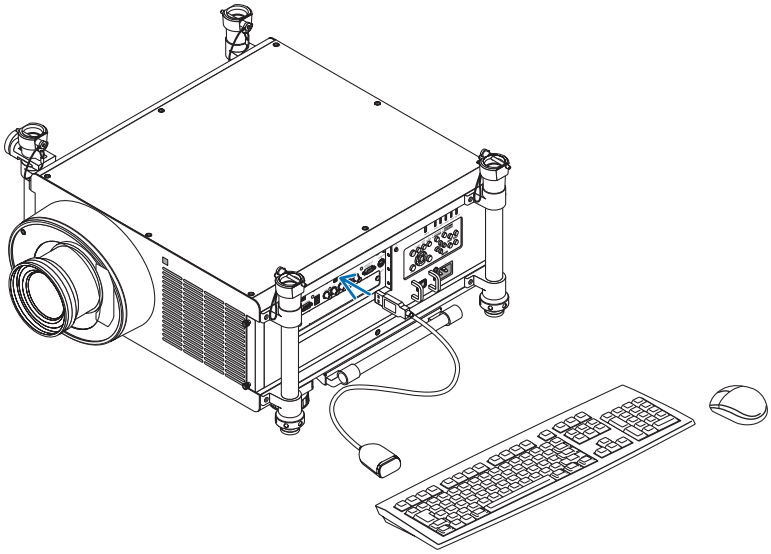

A Windows 7 felhasználói fiókhoz tartozó jelszó beállítása

TIPP: A már beállított jelszóval védett fiókok esetében az 1–9. lépés kihagyható.

1. ***Kattintson a Windows 7 asztalán található Start menü gombjára.***
2. ***Kattintson a Vezérlőpult tételre.***
3. ***Kattintson a Felhasználói fiókok csoporton belüli „Felhasználói fiókok hozzáadása vagy eltávolítása" hivatkozásra.***
4. ***Ha megjelenik a „Felhasználói fiókok felügyelete" megerősítési párbeszédablak, kattintson a „Tovább" gombra.***
5. ***Kattintson a rendszergazdai fiókra.***
6. ***Kattintson a Jelszó létrehozása gombra.***
7. ***Vigye be a jelszót az Új jelszó mezőbe.***
8. ***Az Új jelszó megerősítése mezőbe vigye be ugyanazt a jelszót, mint a 7. lépésben.***
9. ***Kattintson a Jelszó létrehozása gombra.***

   A rendszergazdai fiók ezután jelszóval védett lesz.

A távoli elérés beállítása

1. ***Kattintson a Windows 7 asztalán található Start menü gombjára.***
2. ***Kattintson a Vezérlőpult tételre.***
3. ***Kattintson a Rendszer és biztonság elemre.***
4. ***Kattintson a Rendszer csoporton belüli Távelérés engedélyezése hivatkozásra.***
5. ***Ha megjelenik a „Felhasználói fiókok felügyelete" megerősítési párbeszédablak, kattintson a „Tovább" gombra.***

   Ekkor megjelenik a Rendszer tulajdonságai ablak.
6. ***A Távoli használat fül Távoli asztal csoportján belül válassza ki az „A Távoli asztal bármely verzióját futtató számítógépek kapcsolódásának engedélyezése (kevésbé biztonságos)" választógombot, majd kattintson az OK gombra.***

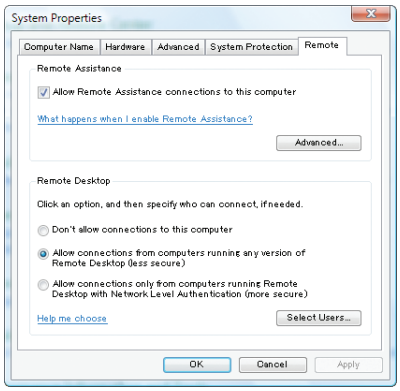

Az IP-cím kiíratása Windows 7 rendszer használata esetén

1. ***Kattintson a Windows 7 asztalán található Start menü gombjára.***
2. ***Kattintson a Vezérlőpult tételre.***
3. ***Kattintson a Hálózat és internet csoportban található Hálózati állapot és hálózati feladatok megjelenítése elemre.***

4. ***Kattintson a Helyi kapcsolat megnevezéstől jobbra, kék színben látható Állapot hivatkozásra.***

   Ekkor megnyílik az Állapot: Helyi kapcsolat ablak.

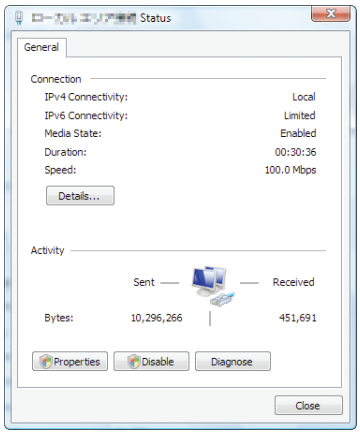

5. ***Kattintson a Részletek gombra.***

   Írja le az IPv4 IP-cím mezőben látható, xxx.xxx.xxx.xxx formátumú számot.

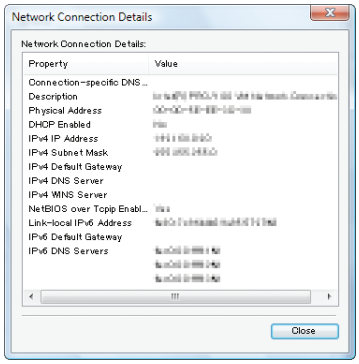

6. ***Kattintson a Close (Bezárás) gombra.***
7. ***Kattintson az ablak jobb felső sarkában látható X jelre.***

   A rendszer visszatér az Asztalhoz.

A Távoli asztal elindítása

1. ***A projektor bekapcsolt állapota mellett nyomja meg a SOURCE (FORRÁS) gombot.***

   Megjelenik a bemeneti forrás kiválasztásának párbeszédablaka.

   A bemeneti forrás kiválasztásának párbeszédablaka megjeleníthető a távirányító NETWORK (Hálózat) gombjának lenyomásával is. Ekkor az APPLICATION MENU (ALKALMAZÁS MENÜ) ablak jelenik meg. Térjen rá a 3. lépésre.

2. ***A ▼ vagy a ▲ gomb lenyomásával válassza ki a NETWORK (HÁLÓZAT) választógombot, majd nyomja meg az ENTER gombot.***

   Ekkor az APPLICATION MENU (ALKALMAZÁS MENÜ) ablaka jelenik meg.

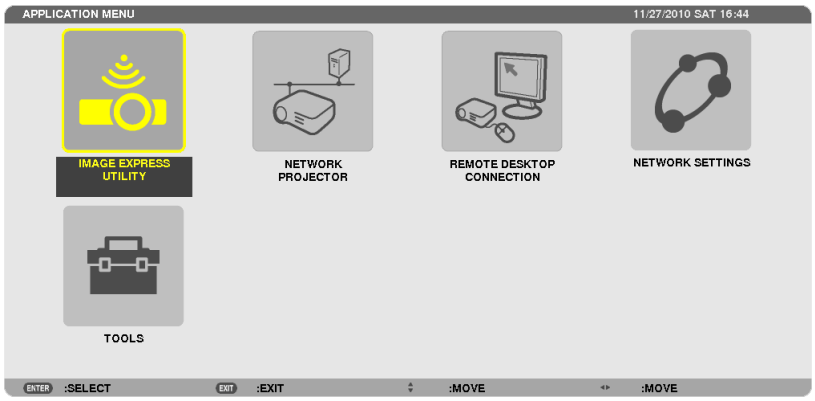

3. ***A vezeték nélküli billentyűzet használatával válassza ki az APPLICATION MENU (ALKALMAZÁS MENÜ) ablak REMOTE DESKTOP CONNECTION (TÁVOLI ASZTALI KAPCSOLAT) tételét.***

   Megnyílik a REMOTE DESKTOP CONNECTION (TÁVOLI ASZTALI KAPCSOLAT) párbeszédablak.

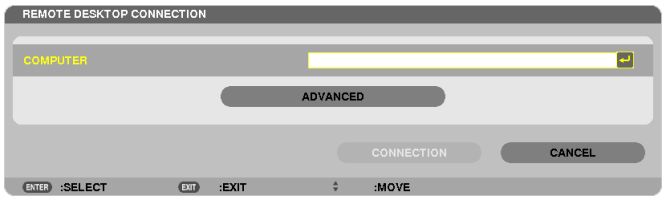

4. ***A vezeték nélküli billentyűzet használatával vigye be a Windows 7 operációs rendszert futtató számítógép IP-címét, majd kattintson a [CONNECTION] gombra.***

   Ekkor a projektor által kivetített képen megjelenik a Windows 7 bejelentkezési képernyője.

5. ***A vezeték nélküli billentyűzet használatával vigye be a fiókhoz tartozó jelszót, majd nyomja meg az Enter gombot.***

   Ekkor a távoli asztal működésbe lép.

   A projektor által kivetített képen a Windows 7 felhasználói felülete látható.

   Jelentkezzen ki a számítógépről.

   A Windows 7 operációs rendszert kezelje a projektorhoz csatlakoztatott vezeték nélküli billentyűzettel.

MEGJEGYZÉS: A Távoli asztal funkció használatával való kivetítéskor az Asztal háttérének színe fekete.

Kilépés a Távoli asztalról

1. ***A vezeték nélküli billentyűzet használatával nyissa meg a projektor által kivetített felhasználói felület Start menüjét.***

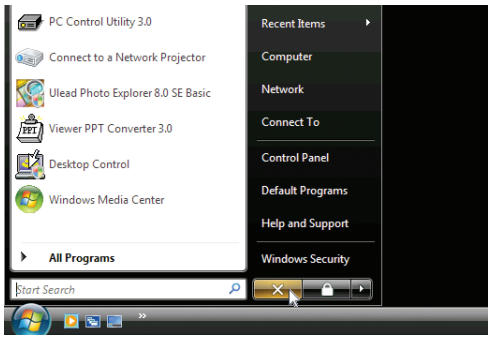

2. ***Kattintson a Start menü jobb oldalán található X jelzésre.***

   Ekkor a Távoli asztal funkció leáll.

3. ***A NETWORK (HÁLÓZAT) bementi forrástól eltérő forrás kiválasztásához nyomja meg a projektor SOURCE (Forrás) gombját.***

   Ha a távirányítót használja, akkor a NETWORK (Hálózat) gombtól eltérő gombok egyikét nyomja le.

TIPP:
A REMOTE DESKTOP CONNECTION (TÁVOLI ASZTALI KAPCSOLAT) ablak OPTIONS (OPCIÓK) gombjával elérhető beállítások
Az OPTIONS (OPCIÓK) gombra kattintva a PERFORMANCE (TELJESÍTMÉNY) párbeszédablak nyitható meg.
Az opciók révén beállítható, hogy a Távoli asztal használata során az asztal háttere megjelenjen, illetve az ablakanimálási funkció engedélyezett legyen. Ugyanakkor ez a felhasználói felület vagy az egér válaszidejének növekedésével jár együtt.
Ha a felhasználói felület vagy az egér válaszideje megnő, akkor tegye a következők valamelyikét:

DESKTOP BACKGROUND (ASZTAL HÁTTERE): Az Asztal hátterének fekete-fehérben való kivetítéséhez törölje a négyzet jelölését.
MENU AND WINDOW ANIMATION (MENÜK ÉS ABLAKOK ANIMÁLÁSA): A menük és az ablakok animálásának letiltásához törölje a négyzet jelölését.
THEMES (TÉMA): A négyzet törlésével mellőzze a témák használatát.
SHOW CONTENTS OF WINDOW WHILE DRAGGING (ABLAK TARTALMÁNAK MEGJELENÍTÉSE MOZGATÁS KÖZBEN): A négyzet törlésével állítsa be, hogy mozgatás közben az ablakok üres, fehér panelként legyenek láthatók.

⑮ 3D képek megjelenítése

Ha a projektor STEREO DVI csatlakozóját 3D lejátszóhoz (Képkockasorrend módszer) csatlakoztatja, LCD szemüveg használatával 3D képeket tekinthet meg.

⚠ A három dimenziós tartalmak megtekintésekor megteendő egészségügyi óvintézkedések

Megtekintés előtt feltétlenül olvassa végig a folyadékkristály-rekeszes szemüveghez, illetve az olyan 3D-kompatibilis tartalomhoz mellékelt használati útmutatót, mint például a DVD-k, videojátékok, számítógépes videofájlok és hasonlók.
A nem kívánatos tünetek elkerülése érdekében tartsa magát a következőkhöz:

- A folyadékkristály-rekeszes szemüveget kizárólag három dimenziós képek megtekintéséhez használja.
- A néző és a képfelület közötti távolságnak legalább 2 méternek kell lennie. A három dimenziós képek túl közelről való megtekintése megterheli a szemet.
- Három dimenziós tartalmakat hosszabb időn át lehetőleg ne nézzen folyamatosan. Egy-egy órányi tartalommegtekintés után tartson legalább 15 perces szünetet.
- Ha Önnek vagy családja bármely tagjának kórelőzményeiben szerepelnek fényérzékenységi rohamok, a három dimenziós tartalmak megtekintése előtt konzultáljon orvosával.
- A három dimenziós tartalom megtekintését azonnal szakítsa meg, ha közben rosszul lesz, azaz például émelygést, szédülést, undort, fej- vagy szemfájást, látásának elhomályosodását, görcsöt, zsibbadást tapasztal. Ha a tünetek továbbra is fennállnak, konzultáljon orvosával.
- A három dimenziós tartalmakat a képfelülettel szemben elhelyezkedve tekintse meg. Ha ferde szögből nézi a képet, az fáradságot és a szemek túlterhelését okozhatja.

Előkészületek

Készítse elő az NVIDIA® 3D Vision™ Pro vagy azzal egyenértékű rendszerét.

- A képkockasorrend módszert támogató és 1080 p/120 Hz (DVI Dual Link) jelerősségű videokártya, mint az NVIDIA Quadro®
- A fent említett videokártyával vagy 3D alkalmazással rendelkező számítógép
- A rendszerrel kompatibilis LCD szemüveg
- A rendszert támogató szinkron átalakító az LCD szemüveghez

3D képek megjelenítésének lépései

1. Csatlakoztassa a STEREO DVI, SYNC OUT és SYNC IN csatlakozókat a rendszerhez.

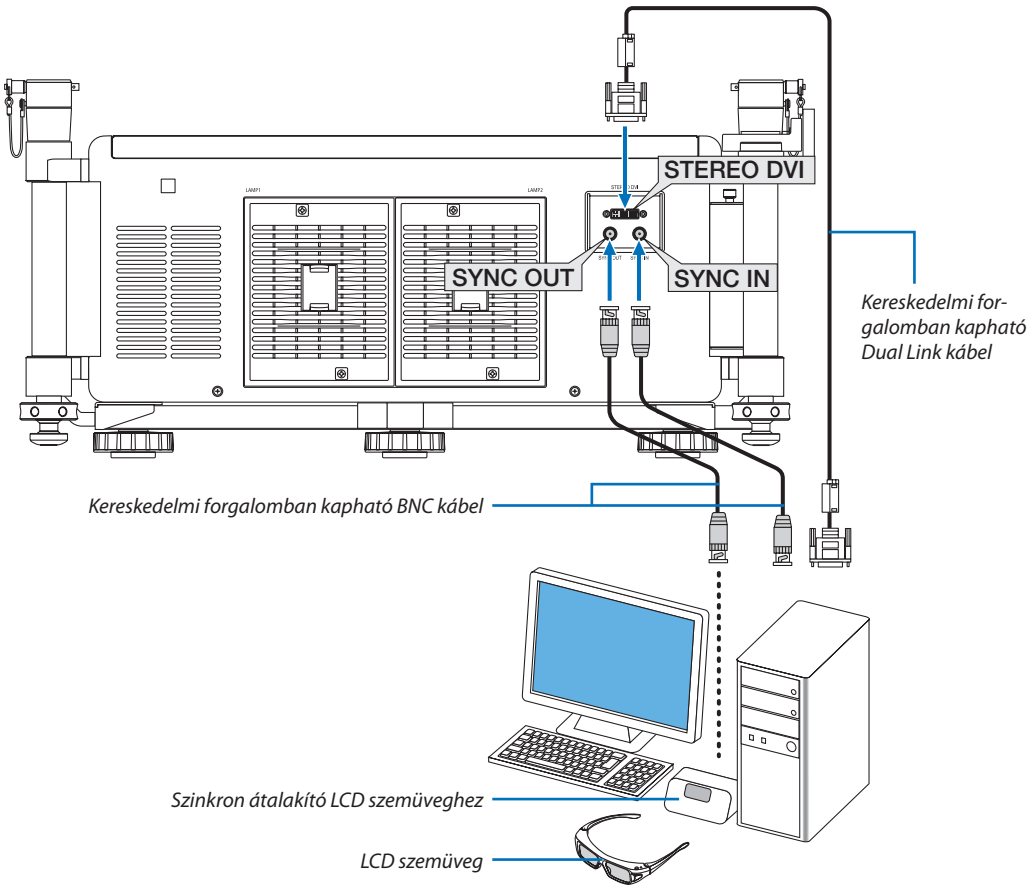

STEREO DVI (Dual Link)	Csatlakoztassa egy 3D forráshoz, vagy egy 3D videokártyával vagy 3D alkalmazásokkal rendelkező számítógéphez.
SYNC IN	Csatlakoztassa egy 3D forráshoz, vagy egy 3D videokártyával vagy 3D alkalmazásokkal rendelkező számítógéphez, és győződjön meg róla, hogy a bal/jobb szem tartalom szinkronban van a felhasználó és a projektor között. Egyes 3D rendszerek nem használják ezt a csatlakozót.
SYNC OUT	Csatlakoztassa a szinkron átalakítóhoz, amely B/J jeleket küld az LCD szemüveg B/J zárakat felváltva vezérlő érzékelőjének.

2. 3D képek megjelenítéséhez nyomja meg a távirányító AUX gombját.

A távirányító valamelyik bemeneti forrás gombjának megnyomásával válasszon egy másik bemenetet.

MEGJEGYZÉS:
Az alábbi funkciók, gombok és beállítási elemek nem elérhetők 3D kép megjelenítésekor

- *Képernyő Menü*
- *3D REFORM gomb (trapéztorzítás-korrekció)*
- *D-ZOOM gombok (Digitális zoom funkció)*
- *FREEZE gomb*
- *ON-SCREEN gomb*
- *PICTURE gomb*
- *AV-MUTE gomb*

Referencia:

A PC Control Utility Pro 4 segítségével elvégezheti a 3D beállításokat. Vegye figyelembe, hogy PC Control Utility Pro 5 nem engedélyezi a 3D Beállításokat.
A PC Control Utility Pro 4 számítógépre történő telepítését lásd a 196. oldalon.
A PC Control Utility Pro 4 használatára vonatkozó információkat lásd a PC Control Utility Pro 4 Súgójában.

3D kép beállítása

Color Temperature: Ezzel kiválaszthatja a 3D kép színhőmérsékletét.
White Balance: Ezzel beállíthatja a 3D kép fehéregyensúlyát. Az egyes színek (RGB) kontrasztja a képernyő fehér szintjének kiigazításához; az egyes színek (RGB) fényereje a 3D kép fekete szintjének kiigazításához.
3D Settings: Végezze el a beállításokat Dark Time, Sync Invert, Sync Delay, Sync Reference szükség szerint.

4. A Viewer funkció használata

❶ A Viewer funkció által biztosított lehetőségek

A Viewer funkció használatával a projektorhoz csatlakoztatott USB-adathordozón vagy a hálózathoz csatlakoztatott számítógépek egyikén, megosztott mappában tárolt diák és filmfájlok tekinthetők meg.
A Viewer funkció a következő képességekkel rendelkezik:

- A kereskedelemben kapható USB-adathordozónak a projektor A típusú USB-portjába való csatlakoztatásakor a Viewer funkció lehetővé teszi az azon tárolt képfájlok megtekintését.

  Így a projektor használatával még számítógép hiányában is egyszerűen tarthatók meg előadások.
- Hangosfilmfájlok játszhatók le.
- A Microsoft PowerPoint- és az Adobe PDF-fájlok egyszerűen, számítógép csatlakoztatása nélkül vetíthetők le.
- Levetíthetők a hálózathoz csatlakoztatott számítógépen, megosztott mappában tárolt diák és filmfájlok.

  A Windows Media Player 11 „Médiafájlok megosztása" szolgáltatását futtató számítógépek médiakiszolgálóként használhatók.

Támogatott grafikus formátumok

Formátum	Fájlnévkiterjesztés
JPEG	.jpg, .jpe, .jpeg (A CMYK-színkódolás nem támogatott.)
BMP	.bmp (A bitmezők nem támogatottak.)
PNG	.png (A váltott soros és az α csatornás PNG-fájlok nem támogatottak.)
GIF	.gif (A váltott soros GIF-, az átlátszó GIF- és az animált GIF-fájlok nem támogatottak.)

* A nem támogatott képek kiválasztásakor a ikon jelenik meg.

MEGJEGYZÉS:
A megjeleníthető képek maximális pixelszámai:
- *Progresszív JPEG: 1280 × 1280*
- *GIF: 1280 × 1280*
- *Egyéb: 4000 × 4000*
- *Bizonyos fájlok képe esetleg annak ellenére sem vetíthető ki, hogy a fenti követelményeknek megfelelnek.*

Támogatott filmfájlok

Fájlnévkiterjesztés	Videotömörítési/-kibontási módszer	Hangtömörítési/-kibontási módszer
.mpg, .mpeg	MPEG2	MPEG Audio Layer2
		MPEG Audio Layer3
.wmv	VC-1/WMV9	WMA9 szabvány
.mp4	H.264/AVC	AAC-LC

Lejátszási követelmények:
Felbontás: 320 × 240–1280 × 720
A videó képkockasebessége: legfeljebb 30 képkocka/s
Bitsűrűség: legfeljebb 15 Mbps
Maximális fájlméret: legfeljebb 2GB

MEGJEGYZÉS:
- *Bizonyos fájlok esetleg annak ellenére sem játszhatók le, hogy a fenti követelményeknek megfelelnek.*
  A támogatott filmfájlok lejátszásakor a projektor azok hangját nem adja ki.

MEGJEGYZÉS:
- *A projektor által nem támogatott video-/hangformátumok alkalmazásával konvertált filmfájlok nem játszhatók le.*
  Ebben az esetben nem jelzi ikon, hogy a lejátszás nem lehetséges.
- *A digitális jogkezelési (DRM) védelemmel ellátott fájlok nem játszhatók le.*
- *Akadhat néhány olyan filmfájl, amely megfelel a fenti követelményeknek, mégsem játszható le.*
- *A WMV-formátumú videofájlok az eredeti méretaránytól függetlenül 1:1 méretarányban jelennek meg.*
- *A médiakiszolgálón grafikus és filmfájlok játszhatók le. A Windows Media Player 11 programmal (Windows XP/Windows Vista operációs rendszer alatt) mp4-fájlok nem játszhatók le.*

Támogatott PDF-fájlok

Fájlnévkiterjesztés	Támogatott fájlformátum
.pdf	Adobe Acrobat PDF

MEGJEGYZÉS:
- *A PDF-fájlba nem beágyazott betűtípusok nem feltétlenül jelennek meg.*
- *A PDF-fájlhoz a létrehozás után hozzáadott funkciók nem használhatók és nem jelennek meg. Hozzáadott, így nem megjelenő funkciók a könyvjelzők, az űrlap eszköz szövegdobozai és a jegyzetek.*
  Az Automatikus lapozás és az Automatikus áttűnés nem működik.
- *Bizonyos PDF-fájlok nem feltétlenül jelennek meg.*

Támogatott PowerPoint-fájlok

Fájlnévkiterjesztés	Támogatott fájlformátum
.ppt	Microsoft PowerPoint 97–2003

MEGJEGYZÉS:
- *A levetíthető betűtípusok, színek, betűtípus-formázások, elhelyezések, beszúrt objektumok és animációk köre korlátozott.*
- *Előfordulhat, hogy bizonyos Microsoft PowerPoint 97–2003 fájlok nem jelennek meg.*

Támogatott USB-adathordozók

- Kizárólag FAT, exFAT, FAT32 vagy FAT16 fájlrendszerre formázott USB-adathordozót használjon.

  Az NTFS fájlrendszerre formázott USB-adathordozókat a projektor nem támogatja.

  Ha a projektor az USB-adathordozót nem ismeri fel, akkor ellenőrizze, támogatott-e annak fájlrendszere.

  Az USB-adathordozó Windows operációs rendszer alatt elvégzett formázásáról bővebb felvilágosítást az operációs rendszerhez tartozó dokumentációban vagy súgóban talál.
- Cégünk nem garantálja, hogy a projektor USB-portja az összes forgalomban lévő USB-adathordozót támogatja.
- Az USB-adathordozók csatlakoztatása és leválasztása, valamint leválasztása és visszacsatlakoztatása között mindig várjon legalább 5 másodpercet.

  A gyors ütemben, ismétlődően csatlakoztatott és leválasztott USB-adathordozót a projektor nem minden esetben ismeri fel megfelelően.

A megosztott mappákra és a médiakiszolgálókra vonatkozó megjegyzések

- A telepített biztonsági vagy víruskereső szoftverekkel működő, médiakiszolgálóként vagy mappák megosztására használt számítógépek fájljai nem feltétlenül játszhatók le.
- A tűzfalon nyissa meg a következő portokat:
  - Media server (Médiakiszolgáló)

Portszám	Protokoll
1900	UDP
2869	TCP
10243	TCP
10280-10284	UDP

  - Shared folder (Megosztott mappa)

Portszám	Protokoll
137	UDP/TCP
138	UDP/TCP
139	UDP/TCP
445	UDP/TCP

- A számítógépen konfigurálja be a megosztást; a biztonsági beállításokat és a biztonsági vagy víruskereső szoftver beállításait pedig úgy határozza meg, hogy lehetővé tegyék a megosztott mappában tárolt fájlokhoz való hozzáférést. További felvilágosításért forduljon a hálózati rendszergazdához.
- A hálózati környezet és a fájlbitsűrűség függvényében akadhatnak olyan, megosztott mappában vagy médiakiszolgálón tárolt fájlok, amelyek nem játszhatók le megfelelően.

MEGJEGYZÉS:
Megosztott mappában tárolt PowerPoint- és PDF-fájlok levetítése során a projektor és a számítógép közötti kapcsolatot se az előbbi kikapcsolásával, se a LAN-kábel lecsatlakoztatásával ne szakítsa meg.
Ha így tesz, a Viewer funkció használhatatlanná válhat.

MEGJEGYZÉS:
- *Az olyan VIEWER (NÉZŐ) ablakok megjelenítése során, mint például a diavetítési és az előnézeti ablak, a projektoron található gombokkal nem végezhetők el a következő műveletek:*
  - *Automatikus beállítás az AUTO ADJ. gomb használatával*
- *Az olyan VIEWER (NÉZŐ) ablakok megjelenítése során, mint például a diavetítési és az előnézeti ablak, a távirányító CTL+PIP/FREEZE és AUTO ADJ. gombja nem használható.*
- *A menü RESET (VISSZAÁLLÍTÁS) → ALL DATA (MINDEN ADAT) parancsának kiadását követően a Viewer eszköztár beállításai ismét a gyári alapértelmezésnek felelnek meg.*

❷ Prezentációs anyagok előkészítése

1. ***A prezentációs anyagokat támogatott formátumban készítse el, majd tárolja a számítógépen.***
   - *A támogatott formátumok felsorolása a következő helyen található meg: 103. oldal.*
   - *A prezentáció megtartása előtt ellenőrizze, valóban képes-e a Viewer funkció a PowerPoint-fájl megjelenítésére.*

     A PowerPoint-fájlok a Viewer funkció által támogatott indexfájlokká a mellékelt CD-ROM-on található Viewer PPT Converter 3.0 alkalmazás segítségével konvertálhatók át. A Viewer PPT Converter 3.0 webhelyünkről tölthető le.
   - *A létrehozott PDF-fájlokba a betűtípusokat ágyazza be. A betűtípus-beágyazáshoz az Adobe Acrobat programra van szükség, az Adobe Reader programmal nem végezhető el.*

TIPP:

• A Nyomtatás parancs használata

Példa a Nyomtatás paranccsal való betűtípus-beágyazásra. Bővebb felvilágosítás az Adobe Acrobat program súgójában található.

1. ***Válassza ki a Fájl menü Nyomtatás pontját.***
2. ***Válassza ki a „Nyomtatónév" legördülő menü „Adobe PDF" tételét, majd kattintson a „Tulajdonságok" gombra.***

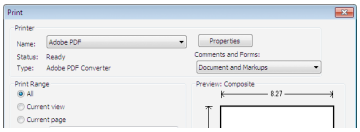

3. ***Kattintson az „Adobe PDF beállítások" fül „Szerkesztés" gombjára.***
4. ***A szerkesztési párbeszédablakban kattintással válassza ki a Betűtípus fület.***

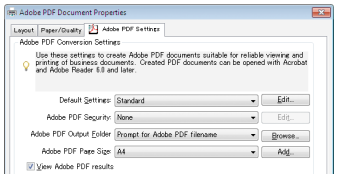

5. ***Jelölje be a „Minden betűtípus beágyazása" négyzetet.***

   Kattintson az OK gombra. Ekkor a Nyomtatás párbeszédablakra jut vissza. Itt ismét az OK gombra kattintva indítsa el a PDF-fájl létrehozását.

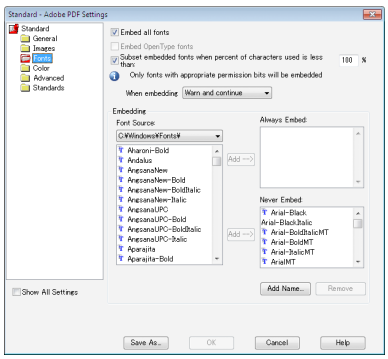

2. ***Mentse a fájlt a meghajtóra.***

   Fájl átmásolása USB-adathordozóra:

   A fájlt USB-adathordozóra a Windows Intéző használatával másolja át.

   A megosztott mappák számítógépen való létrehozásáról, fájlok azokban való elhelyezéséről a következő helyen olvasható leírás: 94. oldal.

   A Windows Media Player 11 „Médiafájlok megosztása" szolgáltatásának használatáról a következő helyen olvasható leírás: 98. oldal.

❸ USB-adathordozón tárolt képek levetítése

Ez a szakasz a Viewer funkció használatának alapjairól ad magyarázatot.
A működtetési eljárás magyarázata a gyári alapértelmezések szerint beállított Viewer eszköztárra vonatkozik.

Előkészület: A Viewer funkció elindítása előtt másoljon a számítógépről képeket az USB-adathordozóra.

A Viewer funkció elindítása

1. ***Kapcsolja be a projektort. (→ 18. oldal)***
2. ***Csatlakoztassa az USB-adathordozót a projektor USB-portjába.***

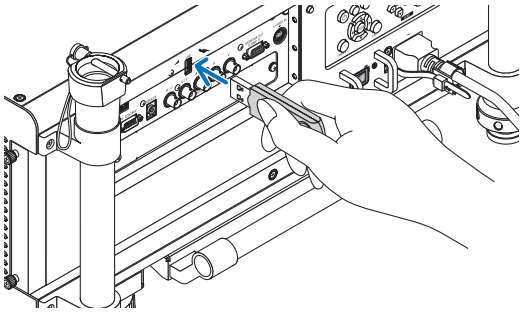

MEGJEGYZÉS:
- *Az USB-adathordozót ne olyankor válassza le a projektorról, amikor a LED-je villog. Ha így tesz, az az adatok sérüléséhez vezethet.*

TIPP:
A meghajtólista megjelenítésének ideje alatt a projektorhoz csatlakoztatható USB-adathordozó.

3. ***A SOURCE (Forrás) gomb használatával válassza ki a VIEWER lehetőséget.***

   A SOURCE (Forrás) gomb első lenyomásakor megjelenik a forrásválasztó ablak.

   A meghajtólista a SOURCE (Forrás) gombot néhány további alkalommal lenyomva jeleníthető meg.

   A VIEWER kiválasztható a távirányító VIEWER gombjának lenyomásával is.

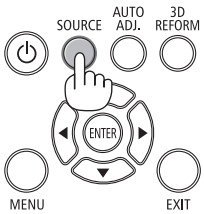

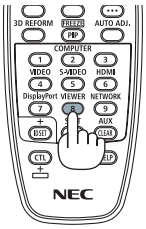

TIPP:
- *A meghajtólistáról részletesebb felvilágosítás a következő helyen található: 86. oldal.*
- *Megosztott mappában lévő grafikus fájlok megjelenítéséhez lásd: 94. oldal. Médiakiszolgálón tárolt állóképek vagy filmfájlok megjelenítéséhez lásd: 98. oldal.*

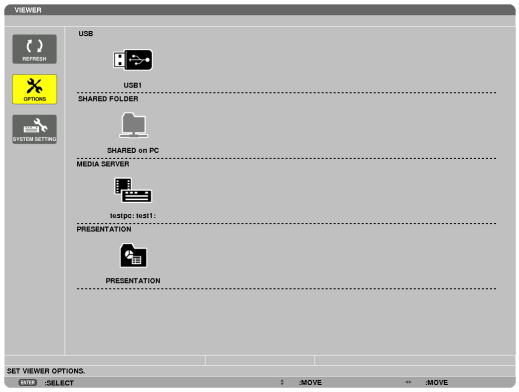

4. A ▶ gombbal válassza ki az „USB1” meghajtót, majd nyomja meg az ENTER gombot.

Ekkor megjelenik az USB1 meghajtó tartalmának előnézeti képernyője.

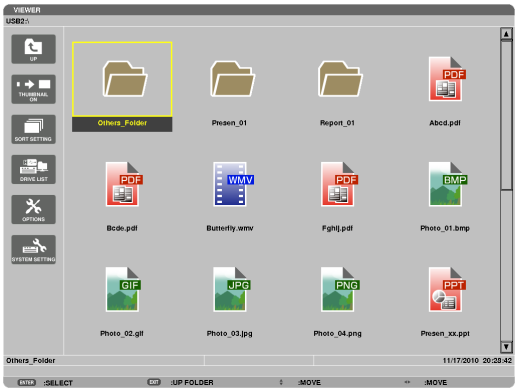

TIPP:

- *Az előnézeti képernyőről részletesebb felvilágosítás a következő helyen található: 88. oldal.*

5. A ▲▼◀ vagy a ▶ gomb használatával válassza ki az ikonok egyikét.

- *A képernyő jobb szélén megjelenő → (nyíl) szimbólum azt jelzi, hogy további oldalak érhetők el.*

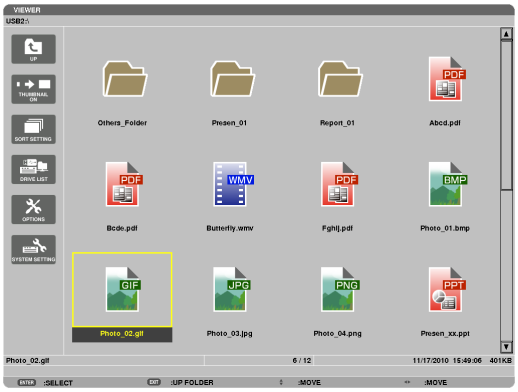

6. Nyomja meg az ENTER gombot.

A kiválasztott fájl függvényében különféle műveletek végezhetők el.

• Állókép

Megjelenik a kiválasztott dia.

Az előnézeti képernyőn a ◀ gombbal az előző (balra eső), míg az ▶ gombbal a következő (jobbra eső) dia választható ki.

- *Az ENTER gombbal a diák kiválasztását és elforgatását lehetővé tévő eszköztár jeleníthető meg (→ 89. oldal).*

• ***Filmfájl***

Megkezdődik a filmfájl lejátszása.

A lejátszás befejezése után a kivetített kép fekete lesz. Az előnézeti képernyőhöz az EXIT gomb lenyomásával lehet visszatérni.

- *Az ENTER gombbal a filmek eszköztára jeleníthető meg, amely a filmlejátszás szüneteltetését, a film gyors előretekerését és néhány egyéb művelet elvégzését teszi lehetővé.*

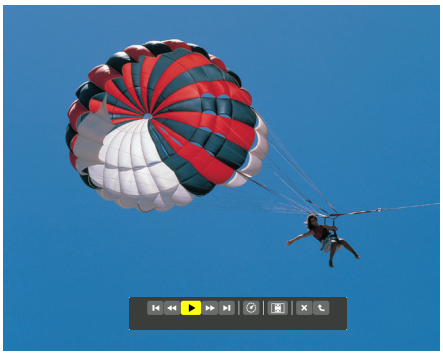

• ***Microsoft PowerPoint-fájl***

Az első dia jelenik meg.

A következő dia a ▶, az előző dia a ◀ gombbal választható ki.

- *Oldalak kiválasztásához használható a ▼ és a ▲ gomb is. Az előnézeti képernyőre visszatérni az EXIT gomb lenyomásával lehet.*

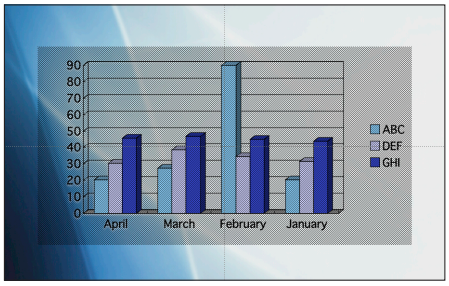

MEGJEGYZÉS:

- *A diavetítési vagy animációs hatásokat tartalmazó fájlok a Viewer funkcióval nem feltétlenül vetíthetők le helyesen.*
  Lásd a „Támogatott PowerPoint-fájlok" fejezetet. Oldalszám: 79., 103.

• ***Adobe PDF-fájl***

Az első oldal jelenik meg.

- *A PDF-fájl a vetítési felület teljes szélességét kitölti.*

A megjelenített tartalmat lefelé, illetve felfelé görgetni a ▼, illetve a ▲ gombbal lehet.

Az előnézeti képernyőre visszatérni az EXIT gomb lenyomásával lehet.

- *A jelszóbeviteli párbeszédablak megjelenése azt jelzi, hogy a PDF-fájl jelszóval védett.*

  Az ENTER gombbal megjeleníthető a képernyő-billentyűzet, ennek használatával adja meg a jelszót.

  Válassza ki az OK lehetőséget, és nyomja meg az ENTER gombot. Ekkor megjelenik a PDF-fájl tartalma.

- *A képernyő-billentyűzetről részletesebb felvilágosítás a következő helyen található: 157. oldal.*

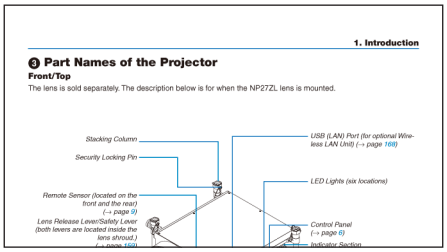

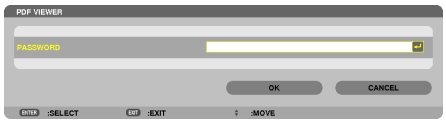

MEGJEGYZÉS:

A PDF létrehozása után hozzáadott könyvjelzők és jegyzetek nem jelennek meg.

A PDF-fájlba a létrehozáskor nem beágyazott betűtípusok nem jelennek meg.

TIPP:

A nagyméretű fájlok megjelenítése, a sok oldalból álló PDF-fájlokon belüli lapozás esetenként némi időt (nagyjából 30 másodperctől két percig) vehet igénybe.

• ***Indexfájl (kiterjesztés: .idx)***

- *A Viewer PPT Converter 3.0 program használatával konvertált indexfájlok megjelennek az előnézeti képernyőn.*

  Az előnézeti képernyőn kizárólag a Viewer PPT Converter 3.0 program használatával konvertált index- és JPEG-fájlok jelennek meg.
- *Az indexfájlok diavetítései a DRIVE LIST (MEGHAJTÓLISTA) ablak PRESENTATION (BEMUTATÓ) mappájának megnyitásával választhatók ki.*

  Az indexfájlok azonban nem fognak megjelenni. Csak a mappák és JPEG-fájlok jelennek meg.
- *Legfeljebb négy mappa jelenik meg az USB-meghajtón és a megosztott mappában. A négy mappa fordított időrendi sorrendben látható.*
- *A Viewer (Néző) funkció aktív állapota mellett USB-adathordozó csatlakoztatásakor az azon tárolt indexfájl tartalma megjelenik.*

MEGJEGYZÉS:

- *Az indexfájlok lejátszása a kétféle módban – MANUAL (KÉZI) és AUTO (AUTOMATIKUS) – a következőképpen történik:*
  Ha a PLAY MODE (LEJÁTSZÁSI MÓD) paraméter értéke MANUAL (KÉZI):
  Az OPTIONS (OPCIÓK) → SLIDE SETTING (DIABEÁLLÍTÁSOK) → PLAY MODE (LEJÁTSZÁSI MÓD) → MANUAL (KÉZI) paraméterérték mellett az indexfájlok lejátszása az INTERVAL (IDŐKÖZ) paraméter beállításától függetlenül, közvetlenül vezérelhető.
  Ha a PLAY MODE (LEJÁTSZÁSI MÓD) paraméter értéke AUTO (AUTOMATIKUS):
  Az OPTIONS (OPCIÓK) → SLIDE SETTING (DIABEÁLLÍTÁSOK) → PLAY MODE (LEJÁTSZÁSI MÓD) → AUTO (AUTOMATIKUS) paraméterérték mellett az indexfájlok lejátszása automatikusan, az INTERVAL (IDŐKÖZ) paraméterben meghatározott időköz alkalmazásával történik meg.
  Ha azonban az INTERVAL (IDŐKÖZ) paraméter értéke –1, akkor az automatikus lejátszás lejátszási módját az OPTIONS (OPCIÓK) → SLIDE SETTING (DIABEÁLLÍTÁSOK) → INTERVAL (IDŐKÖZ) paraméter határozza meg.

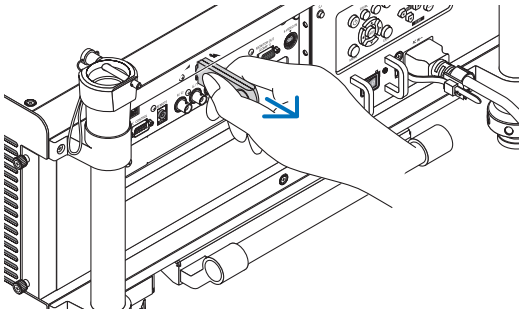

7. *Válassza le az USB-adathordozót a projektorról.*

Ekkor ismét a meghajtólista jelenik meg. Leválasztás előtt győződjön meg arról, hogy az USB-adathordozó LED-je nem villog.

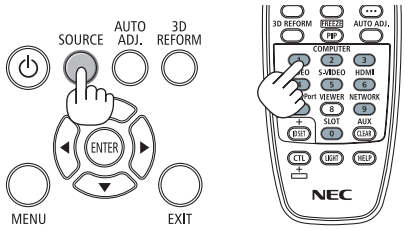

MEGJEGYZÉS: Az USB-adathordozónak a projektorról diamegjelenítés közben való leválasztása az utóbbi működésében zavarokhoz vezethet. Ekkor kapcsolja le a projektort, kapcsolja le a főkapcsolót, majd válassza le a tápkábelt a hálózati csatlakozóaljzatról. Várjon 3 percet, majd csatlakoztassa a tápkábelt a hálózati csatlakozóaljzathoz, kapcsolja be a projektor főkapcsolóját, és kapcsolja be a projektort.

Kilépés a Viewer funkcióból

1. *A SOURCE (Forrás) gomb használatával válassza ki a VIEWER forrástól eltérő bemenetek egyikét.*

A SOURCE (Forrás) gomb első lenyomásakor megjelenik a forrásválasztó ablak.

Más forrás képe a SOURCE (Forrás) gombot néhány további alkalommal lenyomva jeleníthető meg.

- *A Viewer funkcióból a távirányító használatával kilépni a VIEWER lehetőségtől eltérő bemeneti források egyikét kiválasztva lehet.*

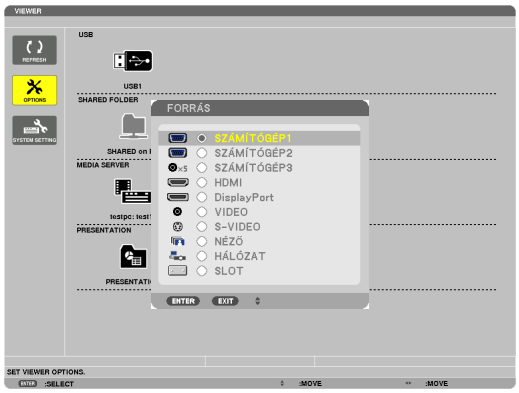

A Viewer funkció vezérlőelemei és szerepük

A Viewer funkció felhasználói felülete három képernyőből áll: a meghajtólistából, az előnézeti képernyőből és a diák képernyőjéből.

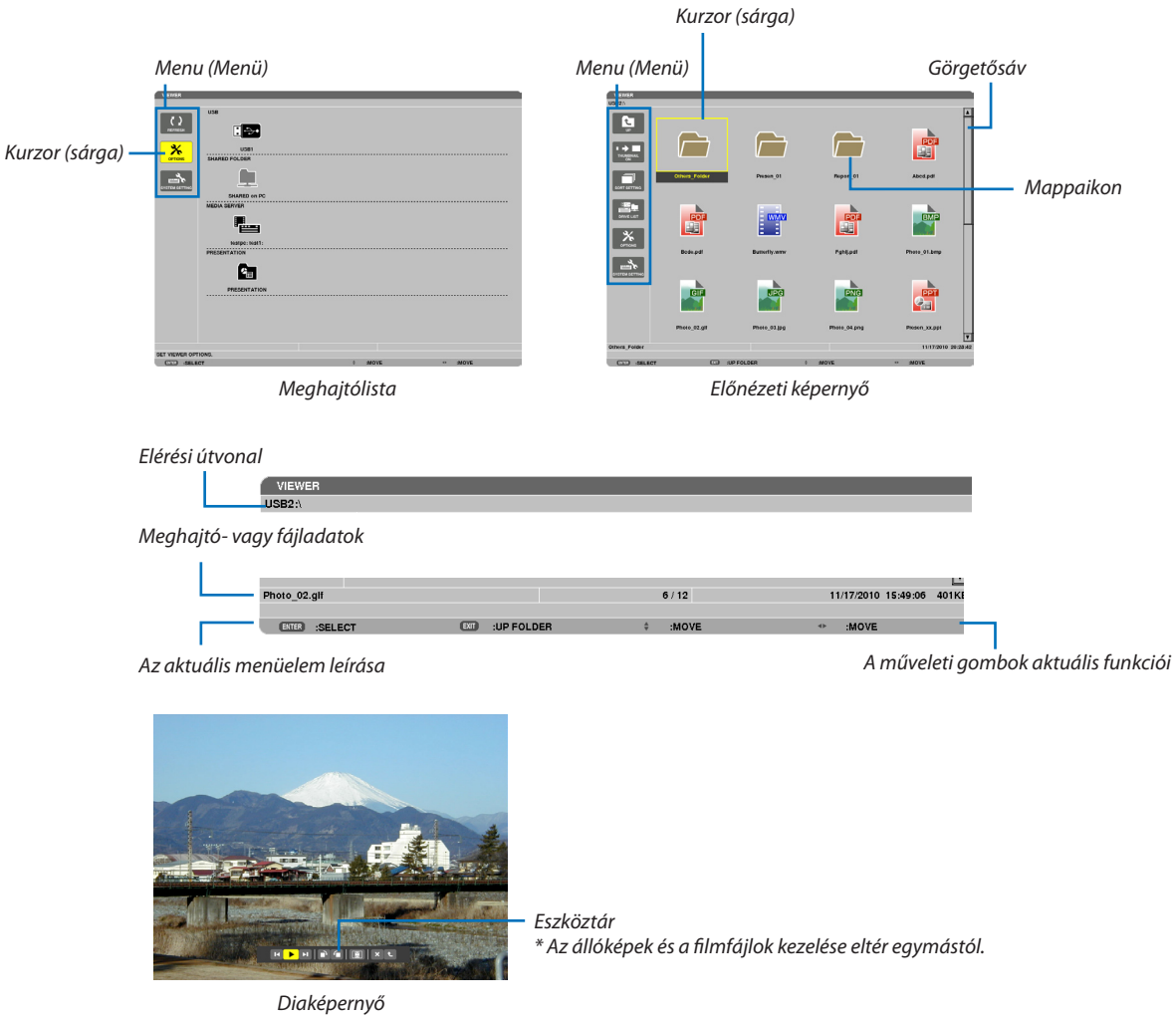

• Meghajtólista

Itt a projektorhoz csatlakoztatott meghajtók listája látható.

Menükezelés

- ***A kurzort lefelé, illetve felfelé mozgatni a ▼, illetve a ▲ gombbal lehet. Válassza ki a kívánt menüelemet, majd az ENTER gomb lenyomásával nyissa meg az almenüt.***

A meghajtólista kezelése

1. ***A kurzor a meghajtólistára a ▶ gombbal vihető át.***

   (A menü és a meghajtólista között váltani a ◀ és a ▶ gombbal lehet.)

   A meghajtótípus a ▼ és a ▲ gombbal, a projektorhoz csatlakoztatott meghajtó pedig a ◀ és a ▶ gombbal választható ki.

2. ***A kiválasztott meghajtó előnézeti képernyője az ENTER gomb lenyomásával nyitható meg.***

Funkció leírása

Név	Leírás
REFRESH (FRISSÍTÉS)	További médiakiszolgálók megjelenítése a meghajtólistán.
OPTIONS (OPCIÓK)	Az OPTIONS (OPCIÓK) menü megnyitása.
SLIDE SETTING (DIABEÁLLÍTÁSOK)	Diavetítési beállítások. (→ 91. oldal)
MOVIE SETTING (FILMBEÁLLÍTÁSOK)	Filmvetítési beállítások. (→ 92. oldal)
AUTO PLAY SETTING (AUTOMATIKUS LEJÁTSZÁS BEÁLLÍTÁSA)	Az automatikus lejátszásra vonatkozó beállítások. (→ 92. oldal)
SHARED FOLDER (MEGOSZTOTT MAPPA)	Megosztott mappa beállítása. (→ 94. oldal)
MEDIA SERVER (MÉDIAKISZOLGÁLÓ)	Médiakiszolgáló beállítása. (→ 98. oldal)
RETURN (VISSZA)	Az OPTIONS (OPCIÓK) menü bezárása.
SYSTEM SETTING (RENDSZERBEÁLLÍTÁSOK)	Átváltás a rendszerbeállítások menüjére. A vezetékes és a vezeték nélküli LAN-hálózatról, a WPS-ről, a hálózati információkról, az egérről és a billentyűzetről további információk a „9. Application Menu (Alkalmazás menü)" fejezetben olvashatók. (→ 144. oldal)
USB	A projektor USB-portjába csatlakoztatott USB-adathordozó ikonja.
SHARED FOLDER (MEGOSZTOTT MAPPA)	A LAN-hálózathoz csatlakoztatott, megosztott mappákat tároló egy vagy több számítógép összesen legfeljebb négy mappájának ikonjai. * A megosztott mappáknak a projektorról való eléréséhez elvégzendő beállításokról további részletek a következő oldalon találhatók: 94.
MEDIA SERVER (MÉDIAKISZOLGÁLÓ)	A LAN-hálózathoz csatlakoztatott, médiakiszolgálóként működő számítógép legfeljebb négy meghajtójának ikonjai. * A médiakiszolgálóknak a projektorról való eléréséhez elvégzendő beállításokról további részletek a következő oldalon: 98.
PRESENTATION (BEMUTATÓ)	Az indexfájlokat tároló USB-adathordozók és megosztott mappák ikonja.
Elérési útvonal	Az aktuális mappa vagy fájl elérési útvonala.
Meghajtóadatok	Példa USB1 — A meghajtó neve. 314 MB FREE/492 MB — A meghajtón rendelkezésre álló szabad hely mérete (csak az USB-adathordozókon).
Az aktuális menüelem leírása	Az éppen kiválasztott menüelem leírása.
A műveleti gombok aktuális funkciói	A műveleti gombok aktuális szerepének leírása.

* Három jegyből álló számként (felkerekítve) jelenik meg.

MEGJEGYZÉS:
Mindaddig, amíg az OPTIONS (OPCIÓK) menü aktív, sem a meghajtólista, sem az előnézeti képernyő nem látható. Megjelenítésükhöz válassza ki a RETURN (VISSZA) ikont, majd nyomja meg az ENTER gombot.

• Előnézeti képernyő

Itt a meghajtólistából kiválasztott meghajtón található mappák és fájlok ikonjai, bélyegképei láthatók.

Menükezelés

- ***A kurzort lefelé, illetve felfelé mozgatni a ▼, illetve a ▲ gombbal lehet. Válassza ki a kívánt menüelemet, majd az ENTER gomb lenyomásával nyissa meg az almenüt vagy beállítási párbeszédablakot.***

Az előnézeti képernyőn elvégezhető műveletek

1. ***Az előnézeti képernyőre átlépni a ▶ gombbal lehet akkor, amikor az OPTIONS (OPCIÓK) menü nem aktív.***
2. ***A fájlok és a mappák között válogatni a ▼, ▲, ◀ és a ▶ gombbal lehet.***
3. ***Ha a kiválasztott elem fájl, akkor az ENTER gomb lenyomásával lejátszása kezdődik meg, ha mappa, akkor tartalmának előnézeti képernyője nyílik meg.***

Funkció leírása

Név	Leírás
UP (FEL)	Ugrás az eggyel magasabb szinten lévő menüre.
THUMBNAIL (BÉLYEGKÉP)	Váltás a bélyegkép- és az ikonnézet között.
SORT SETTING (RENDEZÉSI BEÁLLÍTÁS)	A fájlok és a mappák átrendezése.
DRIVE LIST (MEGHAJTÓLISTA)	Visszatérés a meghajtólistához.
OPTIONS (OPCIÓK)	Átváltás az OPTIONS (OPCIÓK) menüre.
SYSTEM SETTING (RENDSZERBEÁLLÍTÁSOK)	A rendszerbeállítások menüjének megnyitása.
Görgetősáv	Az előnézeti képernyőn egyszerre mindig 12, 4 oszlopba és 3 sorba rendezett elem látható. Ha a hozzá tartozó fájlok és mappák száma ennél nagyobb, akkor a jobb oldalon megjelenik a görgetősáv.
Elérési útvonal	Az aktuális mappa vagy fájl elérési útvonala.
Elemadatok	Példa 005.jpg — A kiválasztott mappa vagy fájl neve. 5/200 — A mappában lévő fájlok száma és sorrendje (ha a kiválasztott elem mappa). 11/03/2010 13:25:12 — Létrehozás/módosítás időpontja: H/N/É/Ó/P/MP 502KB — Fájlméret
Az aktuális menüelem leírása	Az éppen kiválasztott menüelem leírása.
A műveleti gombok aktuális funkciói	A műveleti gombok aktuális szerepének leírása.

TIPP:

- *A nem támogatott képek kiválasztásakor a [?] ikon jelenik meg.*
- *Az előnézeti képernyőn felsorolható képek és mappák számának maximuma 300.*
- *A megadott korlátnál hosszabb útvonalon elérhető és az annál hosszabb nevű fájlok ikonjainak feliratából a középső rész kimarad.*
  Példa: Az „123456789.jpg" név a következőképpen jelenik meg: „123..789.jpg".

• Diaképernyő (állókép/film)

Itt történik meg a bélyegkép- és ikonlistáról kiválasztott fájlok lejátszása.

- A Microsoft PowerPoint- és az Adobe PDF-fájlok kezeléséről további részletek: 84. oldal.

Az eszköztár kezelése

- Az eszköztár csak állóképek (vagy indexfájlok) és filmfájlok kiválasztása esetén jelenik meg.
- Az állóképek és a filmfájlok eszköztára eltér egymástól.

1. Az eszköztár a diaképernyő alsó részén, az Enter gomb lenyomásával jeleníthető meg.

2. A ◀ vagy a ▶ gombbal válassza ki a fájlok egyikét, majd nyomja meg az ENTER gombot.

- *Ekkor megtörténik a kiválasztott művelet.*

Az állóképek eszköztárának ikonjai

Név		Leírás	
	ELŐZŐ	Visszalépés az előző képre. A ▲ gombbal ugyanez érhető el.	
	LEJÁTSZÁS	A kép lejátszása Ugyanezzel a gombbal lehet a képlejátszást leállítani és újraindítani is.	
	KÖVETKEZŐ	Továbblépés a következő képre. A ▼ gombbal ugyanez érhető el.	
	JOBB	A kép elforgatása 90°-kal, az óramutató járásával megegyező irányba. • A művelet egy másik mappa kiválasztásával vonható vissza.	
	BAL	A kép elforgatása 90°-kal, az óramutató járásával ellentétes irányba. • A művelet egy másik mappa kiválasztásával vonható vissza.	
MÉRET		LEGJOBB	A kép megjelenítése eredeti méretarányban, a projektorral kivetíthető lehető legnagyobb felbontásban.
		EREDETI	A kép megjelenítése eredeti méretben.
	BEZÁRÁS	Az eszköztár bezárása. • Az eszköztár bezárható az EXIT gomb lenyomásával is.	
	BEFEJEZÉS	A diák vagy a diabemutató leállítása, az eszköztár bezárása, egyben visszatérés az előnézeti képernyőre.	

A filmek eszköztárának ikonjai

Név		Leírás	
	ELŐZŐ	Ugrás a filmfájl elejére. • Közvetlenül a lejátszás megkezdése után való végrehajtáskor ugrás az előző filmfájl elejére.	
	GYV	A filmfájl gyors visszatekerése nagyjából 7 másodperccel.	
LEJÁTSZÁS/SZÜNET		LEJÁTSZÁS	A filmfájl lejátszása.
		SZÜNET	A filmfájllejátszás leállítása.
	GYE	A filmfájl gyors előretekerése nagyjából 7 másodperccel.	
	KÖVETKEZŐ	Ugrás a következő filmfájl elejére.	
	IDŐ	A lejátszásból vagy a szünetből eltelt idő megjelenítése.	
MÉRET		LEGJOBB	A kép megjelenítése eredeti méretarányban, a projektorral kivetíthető lehető legnagyobb felbontásban.
		EREDETI	A kép megjelenítése eredeti méretben.
	BEZÁRÁS	Az eszköztár bezárása. • Az eszköztár bezárható az EXIT gomb lenyomásával is.	
	BEFEJEZÉS	A filmlejátszás leállítása, az eszköztár bezárása, egyben visszatérés az előnézeti képernyőre.	

A Viewer funkció beállítási lehetőségei

• SLIDE SETTING (DIABEÁLLÍTÁSOK)

Az állóképekre és a diákra vonatkozó beállítások.

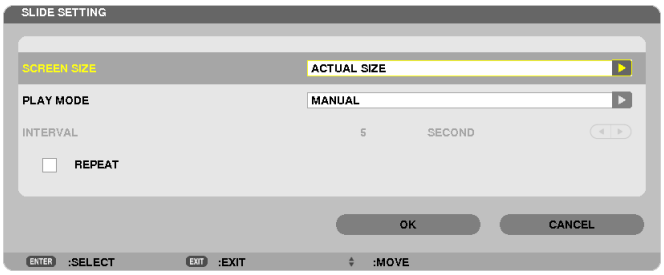

Név	Options (Opciók)	Leírás
SCREEN SIZE (KÉPMÉRET)	LEGJOBB	A kép megjelenítése eredeti méretarányban, a projektorral kivetíthető lehető legnagyobb felbontásban.
	EREDETI	A kép megjelenítése eredeti méretben.
PLAY MODE (LEJÁTSZÁSI MÓD)	MANUAL (KÉZI)	Kézi lejátszás.
	AUTO (AUTOMATIKUS)	Automatikus lejátszás.
INTERVAL (IDŐKÖZ)	5–300 másodperc	A PLAY MODE (LEJÁTSZÁSI MÓD) paraméter AUTO (AUTOMATIKUS) értéke mellett alkalmazandó időköz.
REPEAT (ISMÉTLÉS)	Jelölőnégyzet	Az ismétlési funkció be- és kikapcsolása.

TIPP:

- *Azonos mappába helyezve egyszerre egynél több dia is levetíthető.*

• MOVIE SETTING (FILMBEÁLLÍTÁSOK)

A filmlejátszásra vonatkozó beállítások.

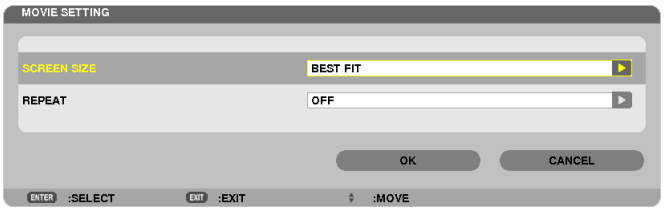

Név	Options (Opciók)	Leírás
SCREEN SIZE (KÉPMÉRET)	LEGJOBB	A kép megjelenítése eredeti méretarányban, a projektorral kivetíthető lehető legnagyobb felbontásban.
	EREDETI	A kép megjelenítése eredeti méretben.
REPEAT (ISMÉTLÉS)	OFF (KI)	Az ismétlési funkció be- és kikapcsolása.
	ONE REPEAT (EGY ISMÉTLÉSE)	Csak egy fájl ismétlése.
	ALL REPEAT (AZ ÖSSZES ISMÉTLÉSE)	Az aktuális mappa összes fájljának ismétlése.

TIPP:

- *A REPEAT (ISMÉTLÉS) funkció bekapcsolt állapota mellett a filmek közötti szünetekben a kivetített kép fekete.*

• AUTO PLAY SETTING (AUTOMATIKUS LEJÁTSZÁS BEÁLLÍTÁSA)

Az USB-adathordozóknak a projektor USB-portjába való csatlakoztatásakor és a SOURCE (FORRÁS) menü VIEWER tételének kiválasztásakor automatikusan meginduló diavetítésre vonatkozó beállítás.

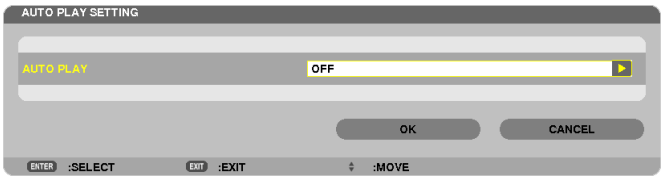

Név	Options (Opciók)	Leírás
AUTO PLAY SETTING (AUTOMATIKUS LEJÁTSZÁS)	OFF (KI)	—
	PICTURE (KÉP)	A meghajtón talált első állókép kivetítése.
	MOVIE (FILM)	A meghajtón talált első film levetítése.
	PowerPoint	A meghajtón talált első PowerPoint-fájl levetítése.

TIPP:

- *USB-adathordozóknak a projektor USB-portjába való csatlakoztatásakor az automatikus lejátszás nem ugyanúgy működik, mint a SOURCE (FORRÁS) menü VIEWER tételének kiválasztásakor.*
- *Automatikusan az elsőként megtalált olyan fájl lejátszása kezdődik meg, amelynek típusa megfelel az Auto Play (Automatikus lejátszás) funkció beállításaiban meghatározott típussal. A projektor a fájlt a gyökérmappában és az alsóbb szinteken is keresi.*
- *A SOURCE (FORRÁS) menü VIEWER tételének kiválasztásakor a projektor – ha megtalálja – a legutóbb kiválasztott fájlt játssza le automatikusan, vagy a legutóbb kiválasztott mappában elsőként megtalált fájlt.*
  Ha egy adott, USB-adathordozón lévő fájlt kívánt automatikusan lejátszani, akkor tárolja azt önállóan, vagy nevezze át úgy, hogy az elsőként megtalált fájl legyen.

• SORT SETTING (RENDEZÉSI BEÁLLÍTÁS)

A bélyegképek és diák megjelenítési sorrendjére vonatkozó beállítás.

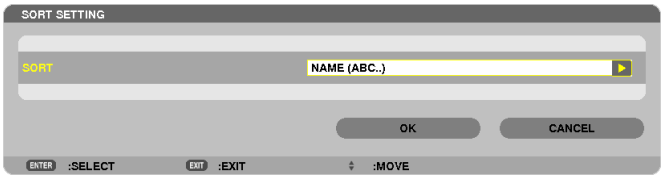

Név	Options (Opciók)	Leírás
SORT (RENDEZÉS)	NAME (ABC..) (NÉV (ABC..))	A fájlok növekvő ábécésorrendben való megjelenítése.
	NAME (ZYX..) (NÉV (ZYX..))	A fájlok csökkenő ábécésorrendben való megjelenítése.
	EXT. (ABC..) (KITERJ. (ABC..))	A fájlok kiterjesztés szerinti, növekvő ábécésorrendben való megjelenítése.
	EXT (ZYX..) (KITERJ. (ZYX..))	A fájlok kiterjesztés szerinti, csökkenő ábécésorrendben való megjelenítése.
	DATE (NEW) (DÁTUM (ÚJ))	A fájlok fordított idősorrendben való megjelenítése.
	DATE (OLD) (DÁTUM (RÉGI))	A fájlok idősorrendben való megjelenítése.
	SIZE (BIG) (MÉRET (NAGY))	A fájlok méret szerinti, csökkenő sorrendbe való rendezése.
	SIZE (SMALL) (MÉRET (KICSI))	A fájlok méret szerinti, növekvő sorrendbe való rendezése.

❹ Megosztott mappában lévő adatok vetítése

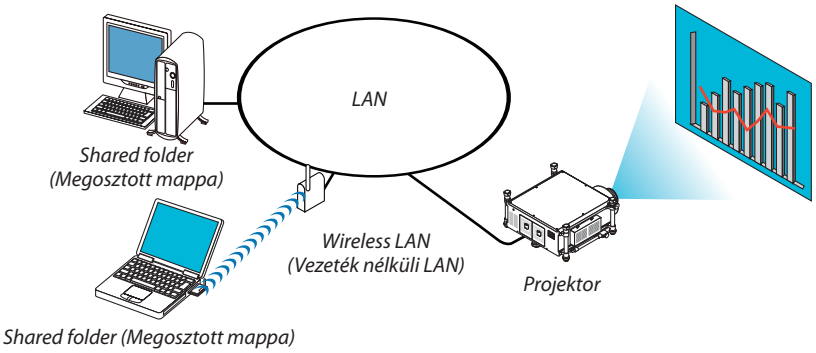

Előkészítés

A projektoron: Csatlakoztassa a projektort a számítógéphez.
A számítógépen: Helyezze a kivetítendő fájlokat egy megosztott mappába, majd rögzítse az utóbbi elérési útját. Az útvonalat a későbbi alkalmazás céljára jegyezze meg vagy írja fel.

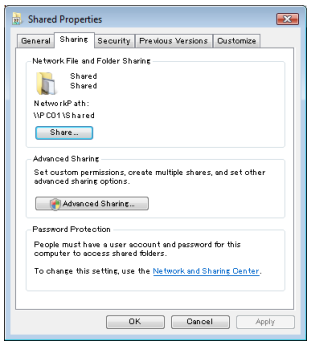

- A mappamegosztásra vonatkozóan felvilágosítást a Windows számítógéphez tartozó felhasználói útmutatóban vagy súgófájlban talál.
- A billentyűzet használatával adjon a megosztott mappának alfanumerikus karakterekből álló nevet.
- Ha az alhálózaton kívüli megosztott mappát szeretne felcsatolni, akkor a menü WINS CONFIGURATION (WINS KONFIGURÁCIÓ) és NETWORK SETTINGS (HÁLÓZATI BEÁLLÍTÁSOK) pontja alatt végezze el a szükséges beállításokat.
- A digitális aláírások (SMB-aláírások) nem támogatottak.

A projektor csatlakoztatása a megosztott mappához

1. Nyomja meg a távirányító VIEWER gombját.

Ekkor megjelenik a meghajtólista.

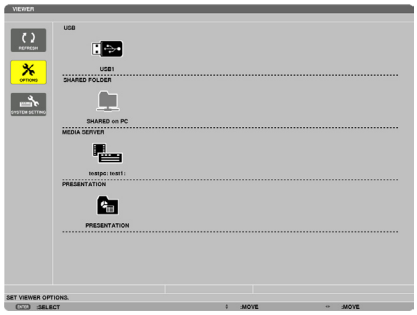

- *A VIEWER funkció elindítható a projektor dobozán található SOURCE (Forrás) gomb néhány alkalommal történő lenyomásával is. (→ 22. oldal)*

2. *Jelenítse meg az OPTIONS (OPCIÓK) menüt.*

A ▼ gomb lenyomásával válassza ki az OPTIONS (OPCIÓK) ikont (OPTIONS), majd nyomja meg az ENTER gombot.

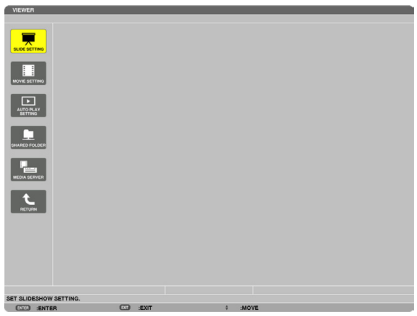

- *Mindaddig, amíg az OPTIONS (OPCIÓK) menü aktív, a meghajtólista nem látható.*

3. *Jelenítse meg a SHARED FOLDER SETTING (MEGOSZTOTTMAPPA-BEÁLLÍTÁSOK) párbeszédablakot.*

A ▼ gomb lenyomásával válassza ki a SHARED FOLDER SETTING (MEGOSZTOTTMAPPA-BEÁLLÍTÁSOK) ikont, majd nyomja meg az ENTER gombot.

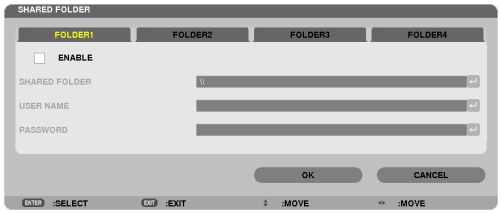

4. *Válasszon ki egy mappaszámot, és engedélyezze azt.*

A ◀ és a ▶ gombbal válassza ki a megosztottmappa-számok egyikét, majd a ▼ gombbal válassza ki az ENABLE (ENGEDÉLYEZÉS) lehetőséget, végül nyomja meg az ENTER gombot.

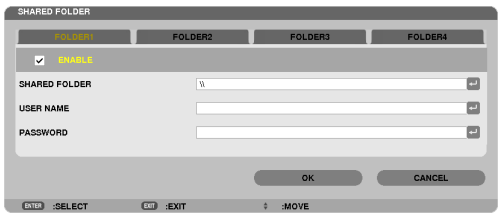

5. *Adja meg a megosztott mappa elérési útvonalát, valamint az ahhoz tartozó felhasználónevet és jelszót.*

A ▼ gomb lenyomásával válassza ki a SHARED FOLDER (MEGOSZTOTT MAPPA) mezőt. Ekkor megjelenik a képernyő-billentyűzet.

A képernyő-billentyűzet használatáról részletesebb felvilágosítás a következő helyen található: 157. oldal.

- *Ha a számítógépet nem védi jelszó, akkor a jelszó bevitele szükségtelen.*
- *Legfeljebb négy megosztott mappa adható meg.*
- *A megosztott mappa elérési útvonalának leírásán belül a számítógépnév legfeljebb 15, a mappanév legfeljebb 23 karakter hosszú lehet.*

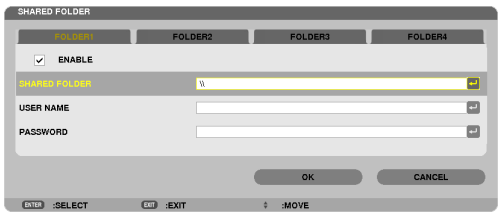

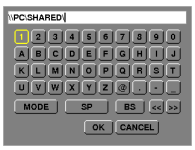

6. Lépjen ki a beállítási párbeszédablakból.

A ▼ gomb lenyomásával válassza ki az OK gombot, majd nyomja meg az ENTER gombot.

Ekkor a SHARED FOLDER (MEGOSZTOTT MAPPA) párbeszédablak bezárul.

- *Ha hibaüzenet jelenik meg, akkor a beállítások nem helyesek. Próbálkozzon újra.*

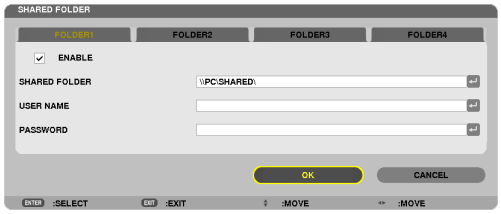

Megosztott mappa lecsatolása a projektorról

- ***A lecsatlakoztatni kívánt megosztott mappa számának letiltása***

  A ▼ gomb lenyomásával válassza ki az ENABLE (ENGEDÉLYEZÉS) beállítást, majd nyomja meg az ENTER gombot.

MEGJEGYZÉS:

- *PowerPoint- vagy PDF-fájl vetítése közben a LAN-kábelt ne válassza le. Ha így tesz, a Viewer funkció nem fog működni.*

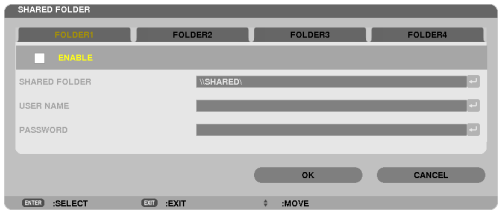

TIPP:

- *Megosztott mappák csatlakoztatási beállításai*
  Egyszerre legfeljebb négy mappa beállításai menthetők el.
  A projektor újraindítását követően az előzőleg elmentett beállításokkal csatlakoztatott megosztott mappákat a meghajtólistán szürke színű mappaikonok jelzik.
  A szürke ikonok kiválasztásával a mappaelérési útvonalak bevitele kihagyható.
- *A sikertelenül csatlakoztatott megosztott mappák ikonján „x" jelzés látható. Ilyenkor ellenőrizze a mappa beállításait.*

❺ Adatok vetítése médiakiszolgálóról

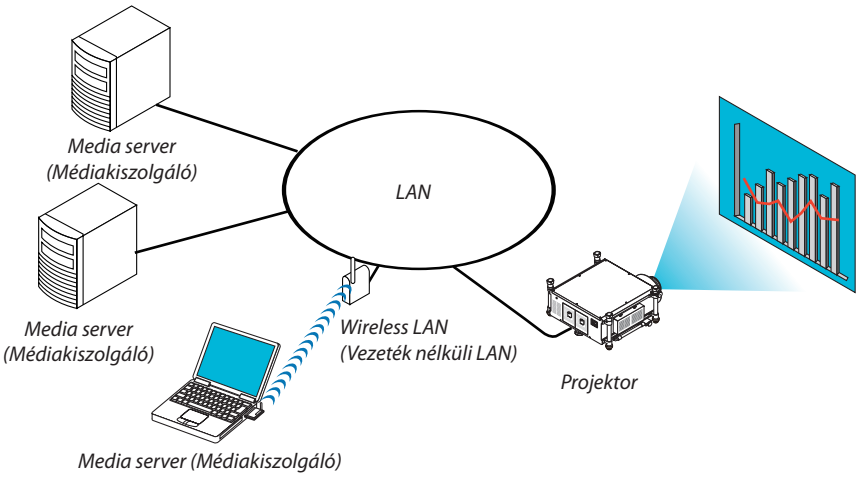

Előkészítés
A projektoron: Csatlakoztassa a projektort a számítógéphez.
A számítógépen: Készítse elő a kivetítendő kép- vagy filmfájlokat, és állítsa be a Windows Media Player 11 vagy a Windows Media Player 12 „Médiafájlok megosztása” szolgáltatását.

MEGJEGYZÉS:
- *A projektornak és a médiakiszolgálónak azonos alhálózaton kell lennie. Az alhálózaton kívüli médiakiszolgálók nem csatlakozathatók.*
- *A megosztható kép- és filmfájltípusok köre a Windows verzió függvényében változó.*

A Windows Media Player 11 „Médiafájlok megosztása” szolgáltatásának beállítása

1. Indítsa el a Windows Media Player 11 programot.

2. Válassza ki a „Médiatár” menü „Médiafájlok megosztása” pontját.

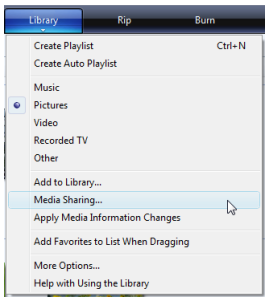

Ekkor megjelenik a „Médiafájlok megosztása” párbeszédablak.

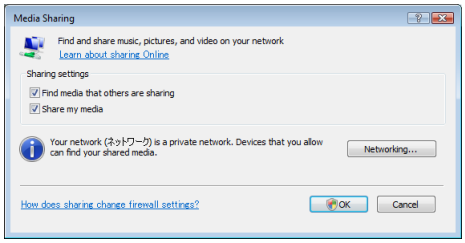

3. *Jelölje be a „Saját média megosztása” négyzetet, majd kattintson az OK gombra.*

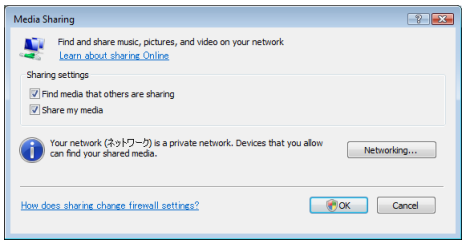

Ekkor megjelenik az elérhető eszközök listája.

4. *Válassza ki a „PH1400 Series” ikont, majd kattintson az „Engedélyezés” gombra.*

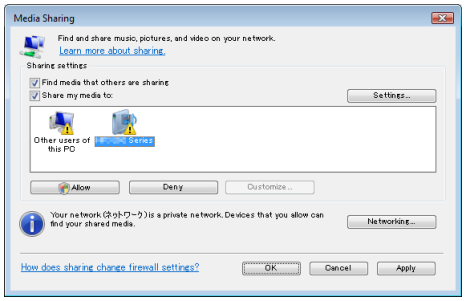

Ekkor a „PH1400 Series” ikonon egy pipa jelenik meg.

- *A „PH1400 Series” kifejezés a NETWORK SETTINGS (HÁLÓZATI BEÁLLÍTÁSOK) párbeszédablakon megadható projektornév.*

5. *Kattintson az „OK” gombra.*

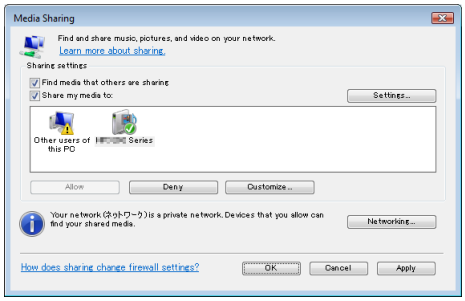

Ezután a „Médiatárban” tárolt képek és videók elérhetők lesznek a projektorról.

A Windows Media Player 12 „Médiafájlok megosztása” szolgáltatásának beállítása

1. ***Indítsa el a Windows Media Player 12 programot.***

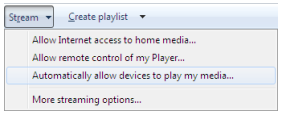

2. ***Válassza ki az Adatfolyam legördülő menü „A médiafájlok lejátszásának automatikus engedélyezése eszközökön” tételét.***

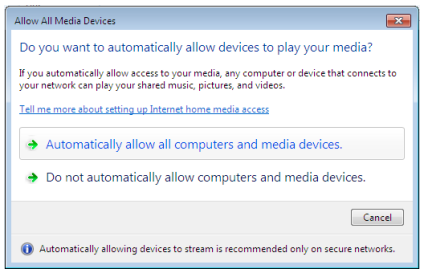

Ekkor megnyílik a „Minden lejátszóeszköz engedélyezése” párbeszédablak.

3. ***Válassza ki a „Minden számítógép és lejátszóeszköz automatikus engedélyezése” lehetőséget.***

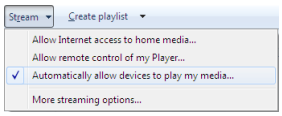

Ezután a „Médiatárban” tárolt grafikus és filmfájlok használhatók lesznek a projektorról.

A projektor csatlakoztatása a médiakiszolgálóhoz

Nyomja meg a távirányító VIEWER gombját.
Ekkor elindul a VIEWER funkció.

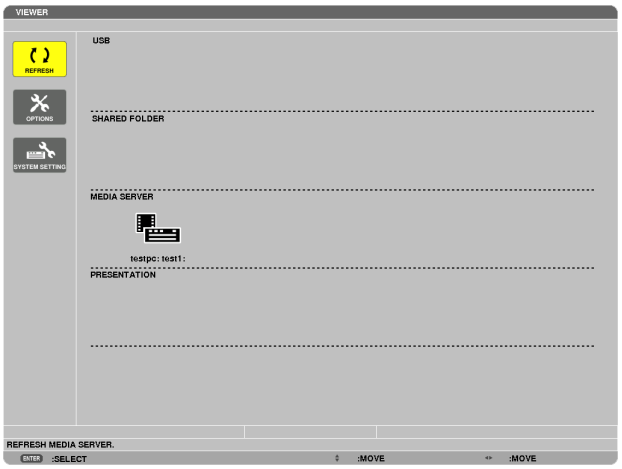

- A VIEWER funkció elindítható a projektor dobozán található SOURCE (Forrás) gomb néhány alkalommal történő lenyomásával is. (→ 22. oldal)
- Ezzel a művelettel a megkezdődik azoknak a hálózaton lévő számítógépeknek a keresése, amelyeken a „Médiafájlok megosztása” szolgáltatás engedélyezett, valamint hozzáadásuk az előnézeti képernyő „Media server” (Médiakiszolgáló) kategóriájához.

  Ugyanez érhető el az előnézeti képernyőn a kurzort a „Media server” (Médiakiszolgáló) kategóriára helyezve, majd a REFRESH (FRISSÍTÉS) gombot kiválasztva, végül az ENTER gombot lenyomva.

MEGJEGYZÉS:

- *Egyszerre legfeljebb négy elérhető médiakiszolgáló kereshető meg és sorolható fel automatikusan. Az ötödik és annál további eszközök a listán nem fognak szerepelni.*

(→ 82. oldal)

A projektor leválasztása a médiakiszolgálóról

1. ***Jelenítse meg az OPTIONS (OPCIÓK) menüt.***

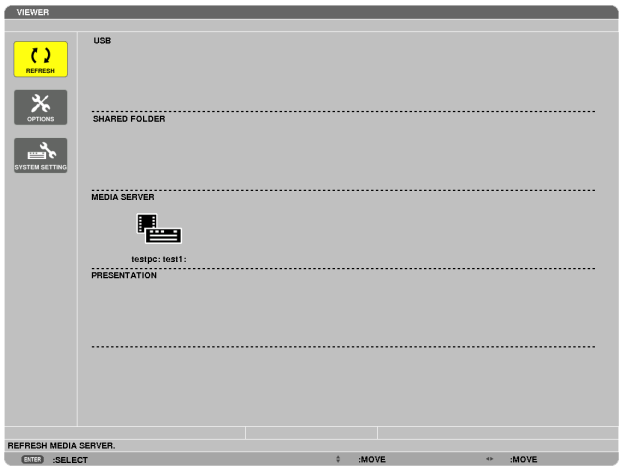

A ▼ gomb lenyomásával válassza ki a OPTIONS (OPCIÓK) ikont, majd nyomja meg az ENTER gombot.

2. ***Jelenítse meg a MEDIA SERVER (MÉDIAKISZOLGÁLÓ) beállítási párbeszédablakot.***

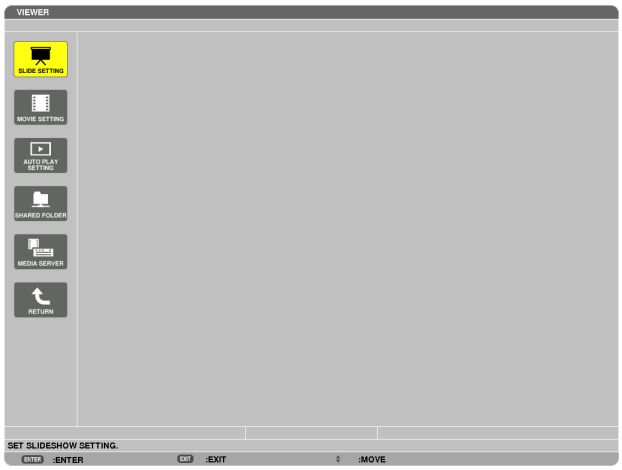

A ▼ gomb lenyomásával válassza ki a MEDIA SERVER (MÉDIAKISZOLGÁLÓ) ikont, majd nyomja meg az ENTER gombot.

3. ***Tiltsa le a kapcsolatot.***

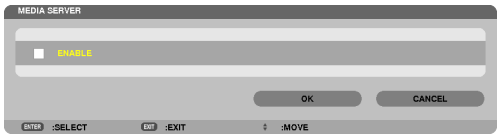

A kapcsolatot az ENTER gomb lenyomásával tilthatja le – ekkor törlődik a négyzetjelölés is.

A ▼ gomb lenyomásával válassza ki az OK gombot, majd az ENTER gomb lenyomásával lépjen ki a MEDIA SERVER (MÉDIAKISZOLGÁLÓ) beállítási párbeszédablakból.

❻ A megjeleníthető fájlokra érvényes korlátozások

A Viewer funkcióval a PowerPoint- és a PDF-fájlok leegyszerűsített módon jeleníthetők meg.
Egyszerűsített mivoltából adódóan azonban a megjelenítés az esetenként eltérhet a számítógépes alkalmazásban látottól.

Néhány, a PowerPoint-fájlokra vonatkozó korlátozás

- A betűtípusokat automatikusan a projektorra telepített betűtípusok váltják fel. Elképzelhető, hogy a betűtípusok méretben vagy szélességben eltérnek egymástól, így az elrendezés szétesik.

  Bizonyos karakterek és betűtípusok nem feltétlenül jelennek meg.
- Bizonyos betűtípusokhoz kapcsolódó funkciók nem támogatottak.

  Példa: Az animációkra, a kiválasztásra és a hivatkozásokra bizonyos korlátozások érvényesek.
- Elképzelhető, hogy az oldalak betöltése tovább tart, mint a számítógépen.
- A Microsoft PowerPoint 97–2003 formátumú fájlok bizonyos esetekben nem feltétlenül jelennek meg.

Néhány, a PDF-fájlokra vonatkozó korlátozás

- A PDF-fájlba létrehozáskor nem beágyazott betűtípusok nem feltétlenül jelennek meg.
- Bizonyos betűtípusokhoz kapcsolódó funkciók nem támogatottak.

  Példa: A megjegyzésekre, a kiválasztásra, az űrlapokra és a színterekre bizonyos korlátozások érvényesek.
- Elképzelhető, hogy az oldalak betöltése tovább tart, mint a számítógépen.
- Bizonyos Adobe Acrobat formátumú fájlok nem feltétlenül jelennek meg.

5. A projektor menüjének használata

❶ A menük használata

MEGJEGYZÉS: A váltott soros mozgóképek levetítése során a projektor menüje nem feltétlenül jelenik meg helyesen.

1. ***A menü a projektor készülékdobozán vagy a távirányítón található MENU gomb lenyomásával vetíthető ki.***

MEGJEGYZÉS: A műveletek végrehajtásához éppen kiadható olyan parancsok gombjainak a listája, mint például az ENTER, EXIT (KILÉPÉS), ▲▼, ◀▶, a menü alján mindig látható.

2. ***Az almenük a projektor készülékdobozán vagy a távirányítón található ◀▶ gombok lenyomásával érhetők el.***

3. ***Az első fül vagy az aktuális lista első eleme a projektor készülékdobozán vagy a távirányítón található ENTER gomb lenyomásával jelölhető ki.***

4. ***A beállítani vagy módosítani kívánt menüponthoz a projektor készülékdobozán vagy a távirányítón található ▲▼ gombokkal lehet elnavigálni.***

   A kívánt fület kiválasztani a projektor készülékdobozán vagy a távirányítón található ◀▶ gombokkal lehet.

5. ***Az almenü ablaka a projektor készülékdobozán vagy a távirányítón található ENTER gomb lenyomásával nyitható meg.***

6. ***A kívánt szintet beállítani, a kiválasztott lehetőséget be- vagy kikapcsolni a projektor készülékdobozán vagy a távirányítón található ▲▼◀▶ gombokkal lehet.***

   A módosításokat a projektor a következő átállításig eltárolja.

7. ***További beállítási műveletet elvégezni a 2–6. lépések megismétlésével, a menüt bezárni pedig a projektor készülékdobozán vagy a távirányítón található EXIT gomb lenyomásával lehet.***

MEGJEGYZÉS: A menü és az üzenetek kivetítése során a kapott jel és a beállítások függvényében több sornyi információ is elveszhet.

8. ***A menü a MENU gomb lenyomásával zárhat be.***

   A menü előző pontjára visszatérni az EXIT gomb lenyomásával lehet.

❷ A menüelemek

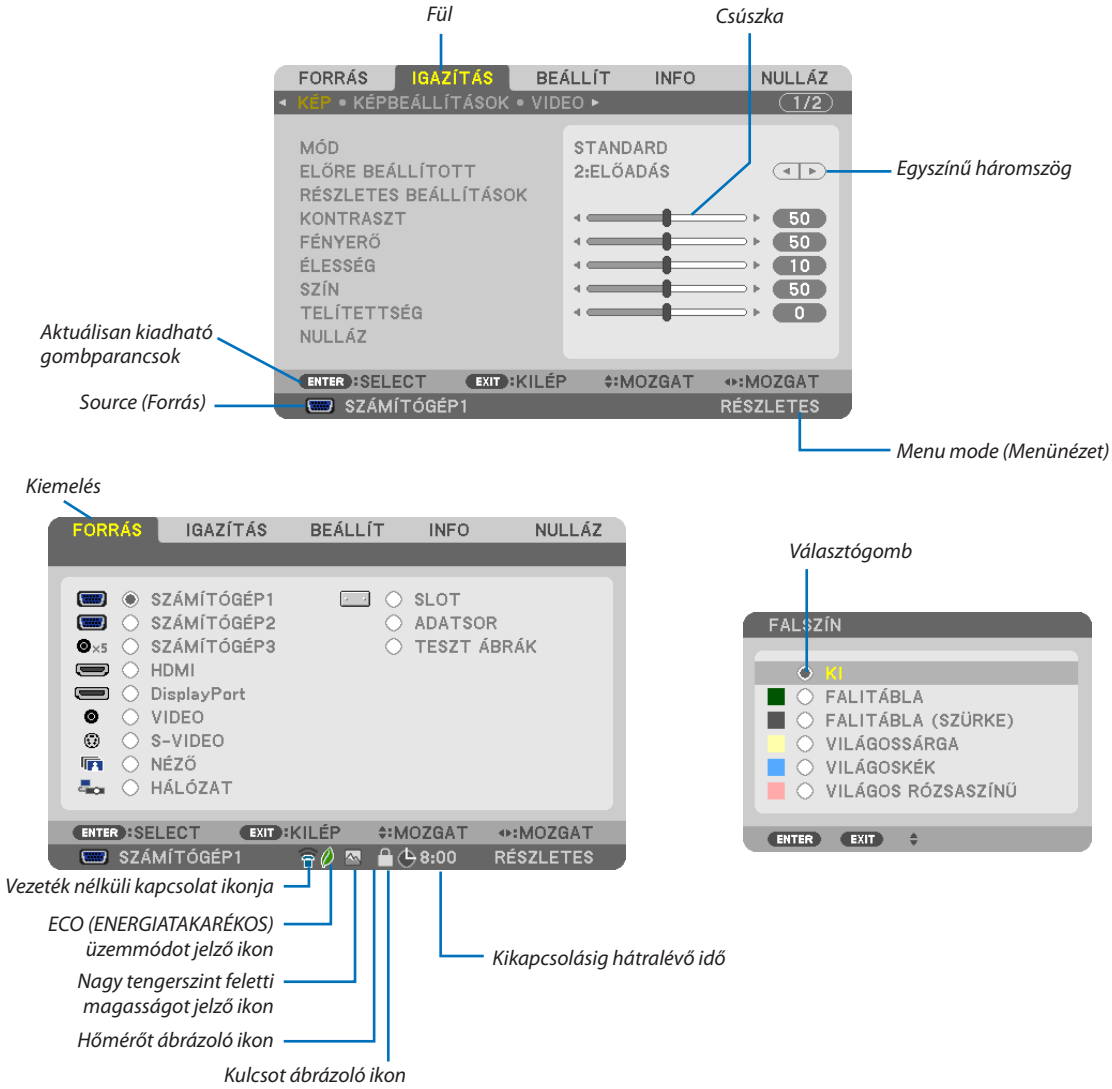

A menü fülei és a párbeszédablakok jellemzően a következő elemekből állnak:

Kiemelés ..... A kiválasztott menü vagy elem megjelölése

Egyszínű háromszög ..... További elérhető választási lehetőségek jelzése. A kiemelt háromszög aktív elemet jelöl.

Fül ..... A menün belüli funkciócsoport. Valamely adott fül kiválasztásakor az abba tartozó funkciók oldala kerül előtérbe.

Választógomb ..... Egy-egy adott lehetőség kiválasztása a párbeszédablakokon belül.

Source (Forrás) ..... Az éppen kiválasztott bemeneti forrást beazonosító ikon.

Menu mode (Menünézet) ..... Az aktuális menünézet: – BASIC (ALAP) vagy ADVANCED (HALADÓ) – kijelzése.

Kikapcsolásig hátralévő idő ..... Az OFF TIMER (IDŐZÍTŐ KI) funkció beállításakor megkezdett visszaszámlálásból hátralévő idő

Csúszka ..... A beállított érték és a beállítási irányok

ECO (ENERGIATAKARÉKOS) üzemmódot jelző ikon .... A beállított ECO MODE-ot (ENERGIATAKARÉKOS ÜZEMMÓDOT) beazonosító ikon

Kulcsot ábrázoló ikon ..... A CONTROL PANEL LOCK (VEZÉRLŐGOMBZÁR) bekapcsolt állapotának jelzése

Hőmérőt ábrázoló ikon ..... Az ECO MODE (TAKARÉKOS ÜZEMMÓD) túl magas belső hőmérséklet miatt kikényszerített bekapcsolásának jelzése

Nagy tengerszint feletti magasságot jelző ikon ..... A FAN MODE (VENTILÁTOR MÓD) menüpont HIGH ALTITUDE (NAGY MAGASSÁG) beállításának jelzése

Vezeték nélküli kapcsolat ikonja ..... A vezeték nélküli LAN-kapcsolat engedélyezett állapotának jelzése

❸ A menüelemek listája

• *A Basic (Alap) menü elemeinek neve árnyalt háttérrel szerepel.*

Bizonyos elemek a bemeneti jel függvényében nem mindig érhetők el.

Menüelem				Alapértelmezett érték	Options (Opciók)
SOURCE (FORRÁS)	COMPUTER1 (1. SZÁMÍTÓGÉP)			*	
	COMPUTER2 (2. SZÁMÍTÓGÉP)			*	
	COMPUTER3 (3. SZÁMÍTÓGÉP)			*	
	HDMI			*	
	DisplayPort			*	
	VIDEO			*	
	S-VIDEO			*	
	VIEWER (NÉZŐ)			*	
	NETWORK (HÁLÓZAT)			*	
	NYÍLÁS				
	ENTRY LIST (BEJEGYZÉSLISTA)				
	TEST PATTERN (TESZTMINTA)				
ADJUST (KÉPSZABÁLYOZÁS)	PICTURE (KÉP)	MODE (ÜZEMMÓD)		STANDARD (SZOKÁSOS)	STANDARD (SZOKÁSOS), PROFESSIONAL (PROFESSZIONÁLIS)
		PRESET (ELŐBEÁLLÍTÁS)		*	HIGH-BRIGHT (TELJES FÉNYERŐ), PRESENTATION (PREZENTÁCIÓ), VIDEO, MOVIE (FILM), GRAPHIC (GRAFIKA), sRGB, DICOM SIM. (DICOM SZIMULÁCIÓ)
		DETAIL SETTINGS (RÉSZLETES BEÁLLÍTÁS)	GENERAL (ÁLTALÁNOS)		
			REFERENCE (REFERENCIA)	*	HIGH-BRIGHT (TELJES FÉNYERŐ), PRESENTATION (PREZENTÁCIÓ), VIDEO, MOVIE (FILM), GRAPHIC (GRAFIKA), sRGB, DICOM SIM. (DICOM SZIMULÁCIÓ)
			GAMMA CORRECTION (GAMMAKORREKCIÓ)		DYNAMIC (DINAMIKUS), NATURAL (TERMÉSZETES), BLACK DETAIL (FEKETE RÉSZLETEK)
			SCREEN SIZE (KÉPERNYŐ MÉRETE)*1	*	LARGE (NAGY), MEDIUM (KÖZEPES), SMALL (KICSI)
			COLOR TEMPERATURE (SZÍNHŐMÉRSÉKLET)*2	*	5000, 6500, 7800, 8500, 9300, 10500
			DYNAMIC CONTRAST (DINAMIKUS KONTRASZT)	*	OFF (KI), ON (BE)
			WHITE BALANCE (FEHÉREGYENSÚLY)		
			CONTRAST R (PIROS KONTRASZT)	0	
			CONTRAST G (ZÖLD KONTRASZT)	0	
			CONTRAST B (KÉK KONTRASZT)	0	
			BRIGHTNESS R (PIROS FÉNYERŐ)	0	
			BRIGHTNESS G (ZÖLD FÉNYERŐ)	0	
			BRIGHTNESS B (KÉK FÉNYERŐ)	0	
			SATURATION (SZÍNTELÍTETTSÉG)		
			RED (PIROS)	0	
			GREEN (ZÖLD)	0	
			BLUE (KÉK)	0	
			YELLOW (SÁRGA)	0	
			MAGENTA (BÍBOR)	0	
			CYAN (CIÁNKÉK)	0	
		CONTRAST (KONTRASZT)		50	
		BRIGHTNESS (FÉNYERŐ)		50	
		SHARPNESS (ÉLESSÉG)		10	
		COLOR (SZÍN)		50	
		HUE (ÁRNYALAT)		0	
		RESET (VISSZAÁLLÍTÁS)			
	IMAGE OPTIONS (KIVETÍTÉSI BEÁLLÍTÁSOK)	CLOCK (ÓRAJEL)		*	
		PHASE (FÁZIS)		*	
		HORIZONTAL (VÍZSZINTES)		*	
		VERTICAL (FÜGGŐLEGES)		*	
		BLANKING (ÜRES)		*	TOP (FENT), BOTTOM (LENT), LEFT (BALRA), RIGHT (JOBBRA)
		OVERSCAN (TÚLPÁSZTÁZÁS)		*	AUTO (AUTOMATIKUS), 0(%), 5(%), 10(%)
		ASPECT RATIO (MÉRETARÁNY)		*	(COMPUTER1/2/3, azaz 1./2./3. SZÁMÍTÓGÉP) AUTO (AUTOMATIKUS), 4:3, 5:4, 16:9, 15:9, 16:10, NATIVE (EREDETI)
				*	(COMPONENT (KOMPONENS)/VIDEO/S-VIDEO) AUTO (AUTOMATIKUS), 4:3, LETTERBOX, WIDE SCREEN (SZÉLES), ZOOM
				*	(COMPONENT (KOMPONENS)/VIDEO/S-VIDEO) AUTO (AUTOMATIKUS), 4:3 WINDOW (4:3 ABLAK), LETTERBOX, WIDE SCREEN (SZÉLES), 4:3 FILL (4:3 KITÖLTÉS)
		RESOLUTION (KÉPFELBONTÁS)		*	–
	VIDEO	NOISE REDUCTION (KÉPZAJCSÖKKENTÉS)	RANDOM NR (VÉLETLEN ZAJ CSÖKKENTÉSE)	*	OFF (KI), LOW (ALACSONY), MEDIUM (KÖZEPES), HIGH (MAGAS)
			MOSQUITO NR (MOSZKITÓZAJ CSÖKKENTÉSE)	OFF (KI)	OFF (KI), LOW (ALACSONY), MEDIUM (KÖZEPES), HIGH (MAGAS)
			BLOCK NR (BLOKKOSODÁS CSÖKKENTÉSE)	OFF (KI)	OFF (KI), ON (BE)
		DEINTERLACE (VÁLTOTTSOROSSÁG-SZŰRŐ)		AUTO (AUTOMATIKUS)	AUTO (AUTOMATIKUS), VIDEO, FILM
		3D Y/C SEPARATION (3D FÉNYSŰRŰSÉG/ SZÍNTELÍTETTSÉG SZÉTVÁLASZTÁSA)		ON (BE)	OFF (KI), ON (BE)
		DETAIL ENHANCEMENT (RÉSZLETGAZDAGÍTÁS)		*	
		SIGNAL TYPE (JELTÍPUS)		RGB	RGB, COMPONENT (KOMPONENS)
		VIDEO LEVEL (VIDEOSZINT)		AUTO (AUTOMATIKUS)	AUTO (AUTOMATIKUS), NORMAL (NORMÁL), ENHANCED (FELJAVÍTOTT)
	LENS MEMORY (LENCSEMEMÓRIA)	STORE (TÁROLÁS)			
		MOVE (MOZGATÁS)			
		RESET (VISSZAÁLLÍTÁS)			

* A csillaggal (*) jelölt elemek alapértelmezett beállítása a bemeneti jel függvényében változó.

*1 A SCREEN SIZE (KÉPMÉRET) elem olyankor érhető el, amikor a REFERENCE (REFERENCIA) menüből kiválasztott tétel a DICOM SIM. (DICOM SZIMULÁCIÓ).

*2 A COLOR TEMPERATURE (SZÍNHŐMÉRSÉKLET) lehetőség nem érhető el olyankor, amikor a REFERENCE (REFERENCIA) menüből előzőleg kiválasztott tétel a PRESENTATION (BEMUTATÓ) vagy a HIGH-BRIGHT (TELJES FÉNYERŐ).

Menüelem				Alapértelmezett érték	Options (Opciók)
SETUP (BEÁLLÍTÁSOK)	BASIC (ALAP)	KEYSTONE (TRAPÉZTORZÍTÁS)	HORIZONTAL (VÍZSZINTES)	0	
			VERTICAL (FÜGGŐLEGES)	0	
		CORNERSTONE (SARKPONTOK)			
		PIP/PICTURE BY PICTURE (KÉP A KÉPBEN/EGYMÁS MELLETT)	PIP/PBP MODE (KÉP A KÉPBEN/EGYMÁS MELLETT MÓD)	PIP (KÉP A KÉPBEN)	PIP (KÉP A KÉPBEN), PICTURE BY PICTURE (EGYMÁS MELLETT)
			PIP POSITION (KÉP A KÉPBEN POZÍCIÓ)	BOTTOM-RIGHT (JOBBRA LENT)	TOP-LEFT (BALRA FENT), TOP-RIGHT (JOBBRA FENT), BOTTOM LEFT (BALRA LENT), BOTTOM RIGHT (JOBBRA LENT)
			PIP/PBP SOURCE (KÉP A KÉPBEN/EGYMÁS MELLETT FORRÁS)	OFF (KI)	OFF (KI), VIDEO, S-VIDEO.
		WALL COLOR (FALSZÍN)		OFF (KI)	OFF (KI), BLACKBOARD (FALITÁBLA), BLACKBOARD (GRAY) (SZÜRKE TÁBLA), LIGHT YELLOW (VILÁGOSSÁRGA), LIGHT BLUE (VILÁGOSKÉK), LIGHT ROSE (VILÁGOS RÓZSASZÍN)
		LAMP MODE (LÁMPA ÜZEMMÓD)	ECO MODE (TAKARÉKOS ÜZEMMÓD)	OFF (KI)	OFF (KI), ON (BE)
			LAMP SELECT (LÁMPA KIVÁLASZTÁSA)	DUAL (KETTŐS)	DUAL (KETTŐS), SINGLE (EGY), LAMP1 ONLY (CSAK AZ 1. LÁMPA), LAMP2 ONLY (CSAK A 2. LÁMPA)
			LAMP INTERVAL MODE (LÁMPA INTERVALLUM MÓD)	OFF (KI)	OFF (KI), 12 HOURS (12 ÓRA), 24 HOURS (24 ÓRA), 1 WEEK (1 HÉT)
			LAMP SWITCHING TIME (LÁMPAVÁLTÁS IDEJE)	00:00	00:00 - 24:00
			LAMP SWITCHING DAY (LÁMPAVÁLTÁS NAPJA)	SUN (VAS)	SUN, MON, TUE, WED, THU, FRI, SAT (VAS, HÉT, KED, SZE, CSÜ, PÉN, SZO)
		CLOSED CAPTION (ZÁRT FELIRATOZÁS)		OFF (KI)	OFF, CAPTION1 (1. FELIRAT), CAPTION2 (2. FELIRAT), CAPTION3 (3. FELIRAT), CAPTION4 (4. FELIRAT), TEXT1 (1. SZÖVEG), TEXT2 (2. SZÖVEG), TEXT3 (3. SZÖVEG), TEXT4 (4. SZÖVEG)
		OFF TIMER (IDŐZÍTŐ KI)		OFF (KI)	OFF (KI), 0:30, 1:00, 2:00, 4:00, 8:00, 12:00, 16:00
		TOOLS (ESZKÖZÖK)			ADMINISTRATOR MODE (ADMINISZTRÁTORI MÓD), (PROGRAMIDŐZÍTŐ), TIME (IDŐ), MOUSE (EGÉR)
		LANGUAGE (NYELV)		ENGLISH	ENGLISH, DEUTSCH, FRANÇAIS, ITALIANO, ESPAÑOL, SVENSKA, 日本語
					DANSK, PORTUGUÊS, ČEŠTINA, MAGYAR, POLSKI, NEDERLANDS, SUOMI
					NORSK, TÜRKÇE, РУССКИЙ, عربي, Ελληνικά, 中文, 한국어
					ROMÂNĂ, HRVATSKA, БЪЛГАРСКИ, INDONESIA, हिन्दी, ไทย
	MENU (MENÜ)	COLOR SELECT (SZÍNÖSSZEÁLLÍTÁS)		COLOR (SZÍN)	COLOR (SZÍNES), MONOCHROME (FEKETE-FEHÉR)
		SOURCE DISPLAY (FORRÁSAZONOSÍTÓ)		ON (BE)	OFF (KI), ON (BE)
		MESSAGE DISPLAY (ÜZENETMEGJELENÍTÉS)		ON (BE)	OFF (KI), ON (BE)
		ID DISPLAY (AZONOSÍTÓMEGJELENÍTÉS)		ON (BE)	OFF (KI), ON (BE)
		ECO MESSAGE (ENERGIATAKARÉKOSSÁGI ÜZENETEK)		OFF (KI)	OFF (KI), ON (BE)
		DISPLAY TIME (MEGJELENÍTÉSI IDŐTARTAM)		AUTO 45 SEC (AUTOMATIKUS, 45 MP)	MANUAL (MANUÁLIS), AUTO 5 SEC (AUTOMATIKUS, 5 MP), AUTO 15 SEC (AUTOMATIKUS, 15 MP), AUTO 45 SEC (AUTOMATIKUS, 45 MP)
		BACKGROUND (HÁTTÉR)		LOGO (LOGÓ)	BLUE (KÉK), BLACK (FEKETE), LOGO (LOGÓ)
		FILTER MESSAGE (SZŰRŐEMLÉKEZTETŐ)		OFF (KI)	OFF (KI), 100[H], 500[H], 1000[H], 2000[H], 5000[H]
	INSTALLATION (1) (TELEPÍTÉS (2))	ORIENTATION (ORIENTÁCIÓ)		DESKTOP FRONT (ASZTALON, ELÖL)	DESKTOP FRONT (ASZTALON, ELÖL), CEILING REAR (MENNYEZETEN, HÁTUL), DESKTOP REAR (ASZTALON, HÁTUL), CEILING FRONT (MENNYEZETEN, ELÖL)
		SCREEN (KÉP)	SCREEN TYPE (VETÍTÉSI FELÜLET TÍPUSA)	4:3 SCREEN (4:3 FELÜLET)	4:3 SCREEN (4:3 FELÜLET), 16:9 SCREEN (16:9 FELÜLET), 16:10 SCREEN (16:10 FELÜLET)
		GEOMETRIC CORRECTION (GEOMETRIAI KORREKCIÓ)		OFF (KI)	OFF (KI), 1, 2, 3
		MULTI-SCREEN COMP. (TÖBB FELÜLET KOMPENZÁCIÓJA)	MODE (ÜZEMMÓD)	OFF (KI)	OFF (KI), ON (BE)
			CONTRAST (KONTRASZT)	0	
			BRIGHTNESS (FÉNYERŐ)	0	
		REF. WHITE BALANCE (REF. FEHÉREGYENSÚLY)	CONTRAST R (PIROS KONTRASZT)	0	
			CONTRAST G (ZÖLD KONTRASZT)	0	
			CONTRAST B (KÉK KONTRASZT)	0	
			BRIGHTNESS R (PIROS FÉNYERŐ)	0	
			BRIGHTNESS G (ZÖLD FÉNYERŐ)	0	
			BRIGHTNESS B (KÉK FÉNYERŐ)	0	
			UNIFORMITY R (PIROS EGYSÉGESSÉG)	0	
			UNIFORMITY B (KÉK EGYSÉGESSÉG)	0	
		REF. LENS MEMORY (REF. LENCSEMEMÓRIA)	STORE (TÁROLÁS)		
			MOVE (MOZGATÁS)		
			RESET (VISSZAÁLLÍTÁS)		
			LOAD BY SIGNAL (BETÖLTÉS JEL SZERINT)	OFF (KI)	OFF (KI), ON (BE)
			FORCED MUTE (KÉNYSZERÍTETT NÉMÍTÁS)	OFF (KI)	OFF (KI), ON (BE)
			CALIBRATION (KALIBRÁCIÓ)		
	INSTALLATION (2) (TELEPÍTÉS (2))	NETWORK SETTINGS (HÁLÓZATI BEÁLLÍTÁSOK)			WIRED LAN (VEZETÉKES LAN), WIRELESS LAN (VEZETÉK NÉLKÜLI LAN), WPS, NETWORK INFORMATION (HÁLÓZAT ADATAI), PROJECTOR NAME (PROJEKTORNÉV), DOMAIN (TARTOMÁNY), ALERT MAIL (E-MAIL ÉRTESÍTŐ), NETWORK SERVICE (HÁLÓZATI SZOLGÁLTATÁSOK)
		CONTROL PANEL LOCK (VEZÉRLŐGOMBZÁR)		OFF (KI)	OFF (KI), ON (BE)
		SECURITY (BIZTONSÁG)		OFF (KI)	OFF (KI), ON (BE)
		COMMUNICATION SPEED (ADATÁTVITELI SEBESSÉG)		38 400 bps	4800 bps, 9600 bps, 19200 bps, 38400 bps, 115200 bps
		REMOTE SENSOR (TÁVIRÁNYÍTÓ-ÉRZÉKELŐ)		FRONT/BACK (ELÖL/HÁTUL)	FRONT/BACK (ELÖL/HÁTUL), FRONT (ELÖL) és BACK (HÁTUL).
		CONTROL ID (TÁVIRÁNYÍTÓ-AZONOSÍTÓ)	CONTROL ID NUMBER (TÁVIRÁNYÍTÓ-AZONOSÍTÓSZÁM)	1	1–254
			CONTROL ID (TÁVIRÁNYÍTÓ-AZONOSÍTÓ)	OFF (KI)	OFF (KI), ON (BE)

* A csillaggal (*) jelölt elemek alapértelmezett beállítása a bemeneti jel függvényében változó.

Menüelem				Alapértelmezett érték	Options (Opciók)
SETUP (BEÁLLÍTÁSOK)	OPTIONS(1) (OPCIÓK(1))	AUTO ADJ. (AUTOMATA BEÁLLÍTÁS)		NORMAL (NORMÁL)	OFF (KI), NORMAL (NORMÁL), FINE (FINOM)
		FAN MODE (VENTILÁTOR MÓD)		AUTO (AUTOMATIKUS)	MODE (ÜZEMMÓD): AUTO (AUTOMATIKUS), HIGH (MAGAS), HIGH ALTITUDE (NAGY MAGASSÁG)
				FLOOR (Padló)	SETTING (Beállítás): FLOOR (Padló), CEILING (Plafon), VERTICAL TILT UP (Függőleges döntés fel), VERTICAL TILT DOWN (Függőleges döntés le) A ([FÜGGŐLEGES DÖNTÉS FEL] és a [FÜGGŐLEGES DÖNTÉS LE] opciók ennél a projektornál nem elérhetők.)
		SIGNAL SELECT (COMP3) (JELVÁLASZTÁS, 3. SZGÉP)		RGB/COMPONENT (RGB/KOMPONENS)	RGB/COMPONENT (RGB/KOMPONENS), VIDEO
		SEAMLESS SWITCHING (ZÖKKENŐMENTES VÁLTÁS)		OFF (KI)	OFF (KI), ON (BE)
		COLOR SYSTEM (SZÍNRENDSZER)	VIDEO	AUTO (AUTOMATIKUS)	AUTO (AUTOMATIKUS), NTSC3.58, NTSC4.43, PAL, PAL-M, PAL-N, PAL60, SECAM
			S-VIDEO	AUTO (AUTOMATIKUS)	AUTO (AUTOMATIKUS), NTSC3.58, NTSC4.43, PAL, PAL-M, PAL-N, PAL60, SECAM
			COMPUTER3 (VIDEO) (3. SZÁMÍTÓGÉP (VIDEO))	AUTO (AUTOMATIKUS)	AUTO (AUTOMATIKUS), NTSC3.58, NTSC4.43, PAL, PAL-M, PAL-N, PAL60, SECAM
		NYÍLÁS ÁRAMELLÁTÁSA	PROJECTOR ON (PROJEKTOR BE)	ON (BE)	OFF (KI), ON (BE)
			PROJECTOR STANDBY (PROJEKTOR KÉSZENLÉT)	ENABLE (ENGEDÉLYEZÉS)	DISABLE (TILTÁS), ENABLE (ENGEDÉLYEZÉS)
	OPTIONS(2) (OPCIÓK(2))	STANDBY MODE (KÉSZENLÉTI ÜZEMMÓD)		NORMAL (NORMÁL)	NORMAL (NORMÁL), POWER-SAVING (ALACSONY ÁRAMIGÉNYŰ), NETWORK STANDBY (HÁLÓZATI KÉSZENLÉTI)
		DIRECT POWER ON (KÖZVETLEN BEKAPCSOLÁS BE)		OFF (KI)	OFF (KI), ON (BE)
		AUTO POWER ON(COMP1/3) (AUTOMATIKUS BEKAPCSOLÁS(COMPUTER1/COMPUTER3))		OFF (KI)	OFF (KI), COMPUTER1 (1. SZÁMÍTÓGÉP), COMPUTER3 (3. SZÁMÍTÓGÉP)
		AUTO POWER OFF (AUTOMATIKUS KIKAPCSOLÁS)		OFF (KI)	OFF (KI), 0:05, 0:10, 0:20, 0:30
		DEFAULT SOURCE SELECT (ALAPÉRTELMEZETT FORRÁS)		LAST (LEGUTÓBBI)	LAST (LEGUTÓBBI), AUTO (AUTOMATIKUS), COMPUTER1 (1. SZÁMÍTÓGÉP), COMPUTER2 (2. SZÁMÍTÓGÉP), COMPUTER3 (3. SZÁMÍTÓGÉP), HDMI, DisplayPort, VIDEO, S-VIDEO, VIEWER (NÉZŐ), NETWORK (HÁLÓZAT)
	EDGEBLENDING (KÉPSZÉLILLESZTÉS)	MODE (ÜZEMMÓD)		OFF (KI)	OFF (KI), ON (BE) (BE: TOP (FENT), BOTTOM (LENT), LEFT (BALRA), RIGHT (JOBBRA), BLACK LEVEL (FEKETE SZINT)
INFO (INFORMÁCIÓK)	USAGE TIME (HASZNÁLATI IDŐ)	LAMP 1 LIFE REMAINING (1. LÁMPA HÁTRALÉVŐ ÉLETTARTAMA)			
		LAMP 2 LIFE REMAINING (2. LÁMPA HÁTRALÉVŐ ÉLETTARTAMA)			
		LAMP 1 HOURS USED (1. LÁMPA ELTELT ÜZEMÓRÁINAK SZÁMA)			
		LAMP 2 HOURS USED (2. LÁMPA ELTELT ÜZEMÓRÁINAK SZÁMA)			
		FILTER HOURS USED (SZŰRŐ ELTELT ÜZEMÓRÁINAK SZÁMA)			
		TOTAL CARBON SAVINGS (TELJES SZÉNDIOXID-MEGTAKARÍTÁS)			
	SOURCE(1) (2. FORRÁS)	INPUT TERMINAL (BEMENETI ALJZAT)			
		RESOLUTION (KÉPFELBONTÁS)			
		HORIZONTAL FREQUENCY (VÍZSZINTES FREKVENCIA)			
		FREQUENCY (FÜGGŐLEGES FREKVENCIA)			
		SYNC TYPE (SZINKRONJELTÍPUS)			
		SYNC POLARITY (SZINKRONJEL-POLARITÁS)			
		SCAN TYPE (PÁSZTÁZÁSTÍPUS)			
		SOURCE NAME (FORRÁS NEVE)			
		ENTRY NO. (BEJEGYZÉS SZÁMA)			
	SOURCE(2) (2. FORRÁS)	SIGNAL TYPE (JELTÍPUS)			
		VIDEO TYPE (VIDEOTÍPUS)			
		BIT DEPTH (BITMÉLYSÉG)			
		VIDEO LEVEL (VIDEOSZINT)			
		LINK RATE (KAPCSOLATI RÁTA)			
		LINK LANE (KAPCSOLATI CSATORNA)			
	WIRED LAN (VEZETÉKES LAN)	IP ADDRESS (IP-CÍM)			
		SUBNET MASK (ALHÁLÓZATI MASZK)			
		GATEWAY (ÁTJÁRÓ)			
		MAC ADDRESS (MAC-CÍM)			
	WIRELESS LAN(1) (VEZETÉK NÉLKÜLI LAN(1))	IP ADDRESS (IP-CÍM)			
		SUBNET MASK (ALHÁLÓZATI MASZK)			
		GATEWAY (ÁTJÁRÓ)			
		MAC ADDRESS (MAC-CÍM)			
	WIRELESS LAN(2) (VEZETÉK NÉLKÜLI LAN(2))	SSID			
		NETWORK TYPE (HÁLÓZATTÍPUS)			
		WEP/WPA			
		CHANNEL (CSATORNA)			
		SIGNAL LEVEL (TÉRERŐ)			
	VERSION(1) (VERZIÓ(1))	FIRMWARE			
		DATA (ADAT)			
		FIRMWARE2			
	VERSION(2) (VERZIÓ(2))	FIRMWARE3			
	OTHERS (EGYEBEK)	PROJECTOR NAME (PROJEKTORNÉV)			
		MODEL NO. (MODELLSZÁM)			
		SERIAL NUMBER (SOROZATSZÁM)			
		LAN UNIT TYPE (A LAN-EGYSÉG TÍPUSA)			
		CONTROL ID (TÁVIRÁNYÍTÓ-AZONOSÍTÓ, ha be van állítva)			
RESET (VISSZAÁLLÍTÁS)	CURRENT SIGNAL (AKTUÁLIS JEL)				
	ALL DATA (MINDEN ADAT)				
	ALL DATA (INCLUDING ENTRY LIST) (MINDEN ADAT, A BEJEGYZÉSLISTA IS)				
	CLEAR LAMP 1 HOURS (1. LÁMPA-ÜZEMÓRASZÁM LENULLÁZÁS)				
	CLEAR LAMP 2 HOURS (2. LÁMPA-ÜZEMÓRASZÁM LENULLÁZÁS)				
	(A SZŰRŐ-ÜZEMÓRASZÁM NULLÁZÁSA)				

❹ Menüleírások és funkciók: SOURCE (FORRÁS)

COMPUTER 1, 2 és 3 (1., 2. és 3. SZÁMÍTÓGÉP)

A COMPUTER 1, 2, illetve a COMPUTER 3 bemeneti jel-csatlakozóba kötött számítógép kiválasztása.

MEGJEGYZÉS: Ha a komponens bemeneti jelet a COMPUTER 1 IN, COMPUTER 2 IN, illetve a COMPUTER 3 IN csatlakozóba kötötte be, akkor az annak megfelelő [COMPUTER1] (1. SZÁMÍTÓGÉP), [COMPUTER2] (2. SZÁMÍTÓGÉP), illetve [COMPUTER3] (3. SZÁMÍTÓGÉP) menüpontot válassza ki. A projektor képes automatikusan meghatározni, hogy a COMPUTER1, 2, vagy 3 (1., 2. vagy 3. SZÁMÍTÓGÉP) bemeneten RGB vagy komponens jel érkezik-e.

HDMI

A HDMI IN csatlakozóba bekötött HDMI-kompatibilis eszköz kiválasztása.

DisplayPort

A DisplayPort bemeneten keresztül csatlakoztatott eszköz képének kivetítése.

VIDEO

A VIDEO-bemenetbe kötött eszköz – videomagnó, DVD-lejátszó vagy dokumentumkamera – kiválasztása.

S-VIDEO

Az S-VIDEO-bemenetbe kötött eszköz – videomagnó vagy DVD-lejátszó – kiválasztása.

MEGJEGYZÉS: A VIDEO- vagy S-VIDEO-bemeneti forrásból érkező képek gyors előre- vagy visszatekeréskor esetenként rövid időre kimerevednek.

VIEWER (NÉZŐ)

Ez a funkció diákat tároló USB-adathordozók használatával tartott bemutatókra biztosít lehetőséget.
(→ 78. oldal, „4.A Viewer (Néző) funkció használata”)

NETWORK (HÁLÓZAT)

A LAN-portról (RJ-45) vagy a telepített USB-s, vezeték nélküli LAN-egységről (az Európában, Ausztráliában, Ázsiában és más nem észak-amerikai országokban forgalmazott modellek választható tartozéka) érkező jel kiválasztása.

NYÍLÁS (az opcionális kártya számára)

Megjeleníti az opcionális HD/SD-SDI kártya (SB-01HC vagy egyéb NEC interfészkártya) jelét, amennyiben a kártya telepítve van.

ENTRY LIST (BEJEGYZÉSLISTA)

A bemeneti jel-konfigurációk listájának megjelenítése. Bővebb részletek az itt következő oldalakon.

TEST PATTERN (TESZTMINTA)

A tesztminta megjelenítése.

MEGJEGYZÉS:

- *A tesztminta megjeleníthető a menü megjelenítésekor is. A nem használható menüelemek szürkén jelennek meg.*

Az Entry List (Bejegyzéslista) használata

Az Entry List (Bejegyzéslista) funkció a bemeneti forrásokra és a lencsememóriára vonatkozó beállítások valamennyi módosítását automatikusan rögzíti. A bemeneti jelekre vonatkozó (a módosított beállításokat magukba foglaló) leírások az Entry List (Bejegyzéslista) ablakból bármikor betölthetők.
Az Entry List (Bejegyzéslista) funkció ugyanakkor legfeljebb 100 konfiguráció rögzítésére alkalmas. A 100. minta rögzítése után az Entry List (Bejegyzéslista) funkció hibaüzenetet jelenít meg, és további konfigurációk nem rögzíthetők. Ilyenkor a módosított beállításokat magukba foglaló leírások közül törölni kell azokat, amelyek már szükségtelenné váltak.

Az Entry List (Bejegyzéslista) ablak megjelenítése

1. ***Nyomja meg a MENU (MENÜ) gombot.***

   Megjelenik a projektor menüje.

2. ***Nyomja le a ◀ vagy a ▶ gombot a SOURCE (FORRÁS) kiválasztásához.***

   Megjelenik a SOURCE (FORRÁS) lista.

3. ***A ◀, a ▶, a ▲ vagy a ▼ segítségével válassza ki az ENTRY LIST (BEJEGYZÉSLISTA) értékét, majd nyomja meg az ENTER gombot.***

   Ekkor megjelenik az ENTRY LIST (BEJEGYZÉSLISTA) ablak.

   Ha az ENTRY LIST (BEJEGYZÉSLISTA) ablak nem jelenik meg, akkor állítsa át a menüt ADVANCED (HALADÓ) nézetre.

   A menü ADVANCED (HALADÓ) és BASIC (ALAP) nézete között az APPLICATION MENU (ALKALMAZÁS MENÜ) → TOOLS (ESZKÖZÖK) → ADMINISTRATOR MODE (ADMINISZTRÁTORI MÓD) pontja alatt lehet váltani. (→ 162. oldal)

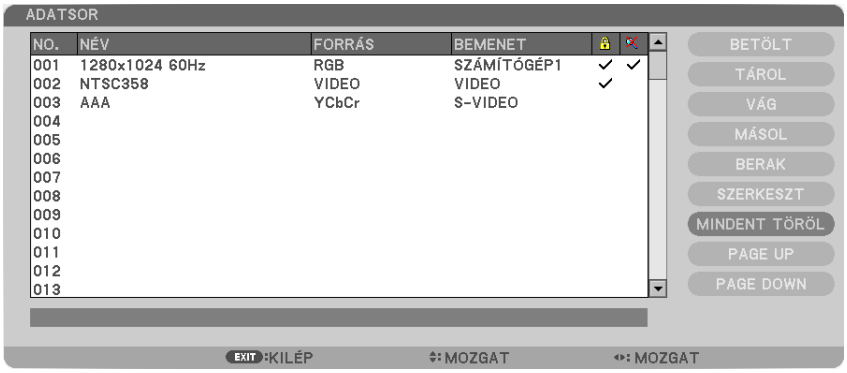

Az aktuálisan kivetített jel konfigurációjának rögzítése az Entry List (Bejegyzéslista) funkcióval: STORE (TÁROLÁS)

1. ***A ▲ vagy a ▼ gomb használatával válassza ki a számok egyikét.***
2. ***A ◀ vagy a ▶ gomb lenyomásával válassza ki a STORE (TÁROLÁS) választógombot, majd nyomja meg az ENTER gombot.***

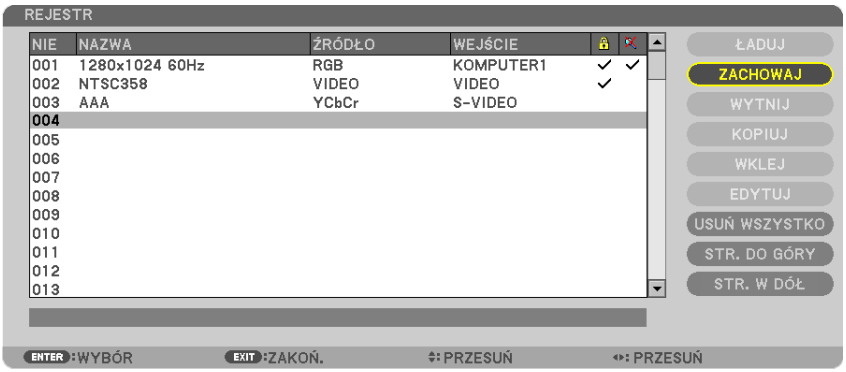

Az Entry List (Bejegyzéslista) funkcióval eltárolt jelkonfiguráció behívása: LOAD (BETÖLTÉS)
A ▲ vagy a ▼ gomb lenyomásával válassza ki a jelet, majd nyomja meg az ENTER gombot.

Az Entry List (Bejegyzéslista) funkcióval eltárolt jelkonfiguráció szerkesztése: EDIT (SZERKESZTÉS)

1. ***A ▲ és a ▼ gombbal válassza ki a szerkeszteni kívánt jelet.***
2. ***A ◀, ▶, ▲ vagy a ▼ gomb lenyomásával válassza ki az EDIT (SZERKESZTÉS) választógombot, majd nyomja meg az ENTER gombot.***

   Megjelenik az Edit (Szerkesztés) ablak.

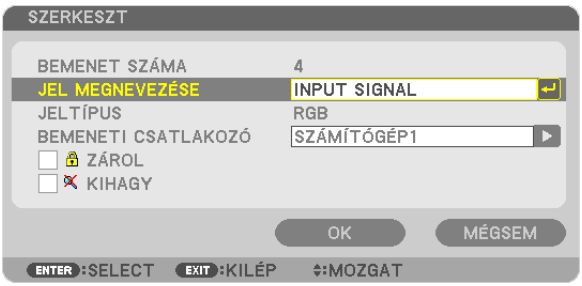

SOURCE NAME (FORRÁS NEVE)	Adja meg a konfiguráció legfeljebb 18 alfanumerikus karakterből álló nevét.
INPUT TERMINAL (BEMENETI ALJZAT)	Válassza ki a bemeneti forrást.
LOCK (ZÁROLÁS)	Beállításával meggátolható, hogy az ALL DELETE (AZ ÖSSZES TÖRLÉSE) parancs végrehajtásakor az adott konfiguráció is törlődjön. A LOCK (ZÁROLÁS) utasítás végrehajtása után megadott módosítások nem menthetőek.
SKIP (KIHAGYÁS)	Engedélyezett állapota mellett az érintett konfigurációt a projektor az automatikus keresés során kihagyja.

3. ***Állítsa be a fenti paramétereket, majd válassza ki az OK gombot, végül nyomja le az ENTER gombot.***

MEGJEGYZÉS: Az Input Terminal (Bemeneti aljzat) beállítás értéke nem állítható át az aktuálisan kivetített jelre.

Az Entry List (Bejegyzéslista) funkcióval eltárolt jelkonfiguráció kivágása: CUT (KIVÁGÁS)

1. ***A ▲ és a ▼ gombbal válassza ki a törölni kívánt jelet.***
2. ***A ◀, ▶, ▲ vagy a ▼ gomb lenyomásával válassza ki a CUT (KIVÁGÁS) választógombot, majd nyomja meg az ENTER gombot.***
   A jel ekkor törlődik a bejegyzések listájáról, ezzel együtt megjelenik az az alatt található vágólapon.

MEGJEGYZÉS:
- *Az aktuálisan kivetített jel nem törölhető.*
- *A zárolt jelek nem érhetők el, ezért kiválasztáskor szürke színben jelennek meg.*

TIPP:
- *A vágólapon lévő adatok hozzáadhatók a bejegyzések listájához.*
- *A vágólapon lévő adatok az Entry List (Bejegyzéslista) ablak bezárásakor sem vesznek el.*

Az Entry List (Bejegyzéslista) funkcióval eltárolt jelkonfiguráció másolása és beillesztése: COPY (MÁSOLÁS) / PASTE (BEILLESZTÉS)

1. ***A ▲ és a ▼ gombbal válassza ki a másolni kívánt jelet.***
2. ***A ◀, ▶, ▲ vagy a ▼ gomb lenyomásával válassza ki a COPY (MÁSOLÁS) választógombot, majd nyomja meg az ENTER gombot.***
   A jel ekkor átmásolódik a bejegyzések listája alatt található vágólapra.
3. ***A ◀ vagy a ▶ gomb lenyomásával álljon át a listára.***
4. ***A ▲ vagy a ▼ gomb használatával válassza ki a jelek egyikét.***
5. ***A ◀, ▶, ▲ vagy a ▼ gomb lenyomásával válassza ki a PASTE (BEILLESZTÉS) választógombot, majd nyomja meg az ENTER gombot.***
   Ekkor a vágólapon lévő adatok bekerülnek a kiválasztott jelkonfiguráció helyére.

Az Entry List (Bejegyzéslista) funkcióval eltárolt összes jelkonfiguráció törlése: ALL DELETE (AZ ÖSSZES TÖRLÉSE)

1. ***A ◀, ▶, ▲ vagy a ▼ gomb lenyomásával válassza ki az ALL DELETE (AZ ÖSSZES TÖRLÉSE) választógombot, majd nyomja meg az ENTER gombot.***
   Ekkor megerősítést kérő üzenet jelenik meg.
2. ***A ◀ vagy a ▶ gomb lenyomásával válassza ki a yes (IGEN) választógombot, majd nyomja meg az ENTER gombot.***

MEGJEGYZÉS: A zárolt jelek nem törölhetők.

❺ Menüleírások és funkciók: ADJUST (IGAZÍTÁS)

PICTURE (KÉP)

MODE (ÜZEMMÓD)

Ezzel a funkcióval meghatározható az egyes bementekre vonatkozó PRESET (ELŐBEÁLLÍTÁS) konfigurációk DETAIL SETTINGS (RÉSZLETES BEÁLLÍTÁSOK) ablakban megadott értékeinek elmentési módja.

STANDARD (SZOKÁSOS).....A beállítások elmentése a PRESET (ELŐBEÁLLÍTÁS) menü minden egyes (1–7) konfigurációjára vonatkozóan.

PROFESSIONAL (PROFESSZIONÁLIS) .....A PICTURE (KÉP) fül összes beállításának elmentése az egyes bemenetekre vonatkozóan.

PRESET (ELŐRE BEÁLLÍTOTT)

Ezen a funkcion keresztül a kivetített képre optimalizált beállítások választhatók ki.
A sárga, a cián és a bíborvörös szín semleges telítettsége szabályozható.
Hétféle, különböző típusú képekre optimalizált gyári előbeállítás közül lehet választani, emellett a DETAIL SETTINGS (RÉSZLETES BEÁLLÍTÁSOK) menüpont kiválasztása után a felhasználó által szabályozható paraméterek beállításával testre szabhatók az egyes gamma- és színértékek is.
A beállítások a PRESET 1 – PRESET 7 (ELŐRE BEÁLLÍTOTT 1–7.) pontok alatt tárolhatók el.

HIGH-BRIGHT (TELJES FÉNYERŐ) .....Erős fénnyel megvilágított helyiségben való használatra javasolt.

PRESENTATION (BEMUTATÓ) .....A PowerPoint-fájlok használatával megtartott bemutatókhoz javasolt.

VIDEO.....Szokásos TV-adások megtekintéséhez javasolt.

MOVIE (FILM) .....Filmekhez javasolt.

GRAPHIC (GRAFIKUS) .....Grafikákhoz javasolt.

sRGB .....Szabványos színértékek

DICOM SIM. .....A DICOM szimulációs formátumhoz javasolt.

MEGJEGYZÉS:

- *A DICOM SIM. funkció kizárólag képzési és referenciacélokat szolgál; valódi diagnosztikai célokra való használata tilos.*
- *A DICOM (Digital Imaging and Communications in Medicine, azaz Digitális képkezelés és kommunikáció az orvostudományban) rövidítés az ACR (American College of Radiology, azaz Amerikai Radiológusok Társasága) és a NEMA (National Electrical Manufacturers Association, azaz Elektronikai Gyártók Országos Szövetsége) által kifejlesztett szabványt takarja.*
  A szabvány digitális képadatok rendszerek közötti átvitelét írja le.

DETAIL SETTINGS (RÉSZLETES BEÁLLÍTÁSOK)

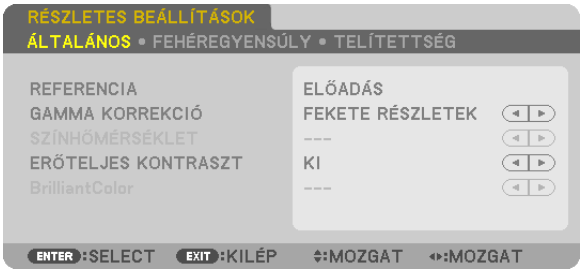

GENERAL (ÁLTALÁNOS)

Az egyéni beállítások eltárolása: REFERENCE (REFERENCIA)

A funkció használatával a PRESET 1 – PRESET 7 (ELŐRE BEÁLLÍTOTT 1–7) pontok alatt tárolt egyéni beállítások adhatók meg. Először a REFERENCE (REFERENCIA) menüpont alatt válassza ki a kiindulási alapként használni kívánt előbeállítást, majd állítsa be a GAMMA CORRECTION (GAMMA KORREKCIÓ) és a COLOR TEMPERATURE (SZÍNHŐMÉRSÉKLET) értéket.

HIGH-BRIGHT (TELJES FÉNYERŐ) .....Erős fénnyel megvilágított helyiségben való használatra javasolt.

PRESENTATION (BEMUTATÓ) .....A PowerPoint-fájlok használatával megtartott bemutatókhoz javasolt.

VIDEO.....Szokásos TV-adások megtekintéséhez javasolt.

MOVIE (FILM) .....Filmekhez javasolt.

GRAPHIC (GRAFIKUS) .....Grafikákhoz javasolt.

sRGB .....Szabványos színértékek.

DICOM SIM. .....A DICOM szimulációs formátumhoz javasolt.

A gammakorrekciós mód kiválasztása: GAMMA CORRECTION (GAMMAKORREKCIÓ)

Az ajánlott módok a következők:

DYNAMIC (DINAMIKUS).....Erős képkontrasztot biztosít.

NATURAL (TERMÉSZETES).....A kép természetes reprodukálása.

BLACK DETAIL (FEKETE RÉSZLETEK) .....A sötét árnyalatú képterületek részletesebb megjelenítése.

Képméret kiválasztása a DICOM SIM előbeállításhoz: SCREEN SIZE (KÉPERNYŐ MÉRETE)

Ez a funkció a képméretnek megfelelő gammakorrekciót valósítja meg.

LARGE (NAGY)..... 200 hüvelykes (508 cm-es) képmérethez

MEDIUM (KÖZEPES)..... 150 hüvelykes (381 cm-es) képmérethez

SMALL (KICSI) ..... 100 hüvelykes (254 cm) képmérethez

MEGJEGYZÉS: Ez a lehetőség csak a DICOM SIM. előbeállításnak a DETAIL SETTINGS (RÉSZLETES BEÁLLÍTÁSOK) képernyőn való módosításakor érhető el.

A színhőmérséklet beállítása: COLOR TEMPERATURE (SZÍNHŐMÉRSÉKLET)

Ez a funkció a kívánt színhőmérséklet beállítását teszi lehetővé.

MEGJEGYZÉS:

- *Ez a lehetőség nem érhető el olyankor, amikor a REFERENCE (REFERENCIA) menüből előzőleg kiválasztott tétel a PRESENTATION (BEMUTATÓ) vagy a HIGH-BRIGHT (TELJES FÉNYERŐ).*
- *Ez a lehetőség nem érhető el akkor, amikor a WALL COLOR (FALSZÍN) beállítás értéke nem OFF (KI).*

Fényerő- és kontrasztszabályozás: DYNAMIC CONTRAST (DINAMIKUS KONTRASZT)

Ez a funkció az optikai kontrasztnak a beépített írisz használatával való szabályozását teszi lehetővé.
A kontrasztarány az ON (BE) lehetőség kiválasztásával fokozható.

A fehéregyensúly szabályozása: WHITE BALANCE (FEHÉREGYENSÚLY)

Itt a fehéregyensúly szabályozható. A CONTRAST R, CONTRAST G és a CONTRAST B (PIROS KONTRASZT, ZÖLD KONTRASZT és KÉK KONTRASZT) csúszkákkal a kép fehérszintje, míg a BRIGHTNESS R, BRIGHTNESS G és a BRIGHTNESS B (PIROS FÉNYERŐ, ZÖLD FÉNYERŐ és KÉK FÉNYERŐ) csúszkákkal a kép feketeszintje állítható be.

SATURATION (SZÍNTELÍTETTSÉG)

A színtelítettség valamennyi bemeneti jelre érvényes korrekciója.
A piros, zöld, kék, sárga, bíbor és ciánkék színek színtelítettségének beállítása.

RED (PIROS) ..... A piros területek színének beállítása, középen a piros színnel.
GREEN (ZÖLD)..... A zöld területek színének beállítása, középen a zöld színnel.
BLUE (KÉK) ..... A kék területek színének beállítása, középen a kék színnel.
YELLOW (SÁRGA)..... A sárga területek színének beállítása, középen a sárga színnel.
MAGENTA (BÍBOR)..... A bíbor területek színének beállítása, középen a bíbor színnel.
CYAN (CIÁNKÉK) ..... A ciánkék területek színének beállítása, középen a ciánkék színnel.

CONTRAST (KONTRASZT)

A kép intenzitásának beállítása a bemeneti jelnek megfelelően.

BRIGHTNESS (FÉNYERŐ)

A háttérraszter-intenzitás fényerőszintjének beállítása.

SHARPNESS (ÉLESSÉG)

A kép részletességének szabályozása.

COLOR (SZÍN)

A színtelítettségi szint növelése vagy csökkentése.

HUE (ÁRNYALAT)

A színszint módosítása +/– zöld és +/– kék szélsőértékek között. A piros szint referenciaként szolgál.

Bemeneti jel	CONTRAST (KONTRASZT)	BRIGHTNESS (FÉNYERŐ)	SHARPNESS (ÉLESSÉG)	COLOR (SZÍN)	HUE (ÁRNYALAT)
COMPUTER/DisplayPort/HDMI (RGB)	Igen	Igen	Igen	Nem (Igen: SDTV/HDTV)	Nem (Igen: SDTV/HDTV)
COMPUTER/DisplayPort/HDMI (COMPONENT)	Igen	Igen	Igen	Igen	Igen
VIDEO/S-VIDEO/COMPONENT (KOMPONENS)	Igen	Igen	Igen	Igen	Igen
VIEWER (NÉZŐ)/NETWORK (HÁLÓZAT)	Igen	Igen	Igen	Nem	Nem

Igen = szabályozható, Nem = nem szabályozható

RESET (VISSZAÁLLÍTÁS)

A PICTURE (KÉP) menüben megadott beállítási értékek és paraméterek visszaállítása a gyári alapértelmezés szerintiekre, az előre beállított számok és a PRESET (ELŐBEÁLLÍTÁS) menün belüli REFERENCE (REFERENCIA) almenü kivételével.
A DETAIL SETTINGS (RÉSZLETES BEÁLLÍTÁS) menüben megadott beállítási értékek és paraméterek – az aktuálisan kiválasztott PRESET (ELŐBEÁLLÍTÁS) kivételével – nem állnak vissza.

IMAGE OPTIONS (KIVETÍTÉSI BEÁLLÍTÁSOK)

Az órajel és a fázis beállítása: CLOCK (ÓRAJEL) és PHASE (FÁZIS)

Ezzel a két beállítással az órajel és a fázis szabályozható manuálisan.

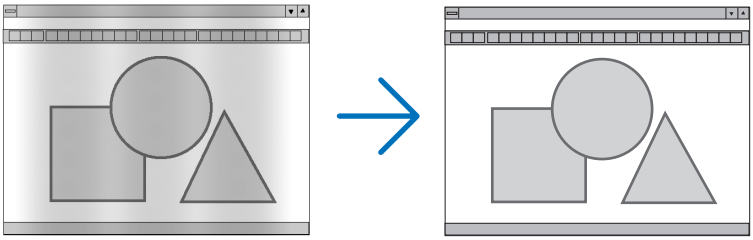

CLOCK (ÓRAJEL)..... A funkció használatával a számítógépes képek finomhangolása végezhető el, és az esetleg megjelenő függőleges sávok távolíthatók el. A funkcióval kiigazíthatók a kép vízszintes sávozását meggátoló órajel-frekvenciák.

A beállítás a számítógép első alkalommal való csatlakoztatásakor válhat szükségessé.

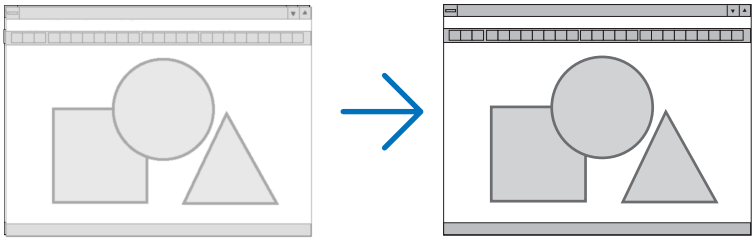

PHASE (FÁZIS) ..... Ennek a funkciónak a használatával az órajel fázis igazítható ki, és a képzaj, a képpont-interferencia, valamint a szellemképhatás mértéke csökkenthető. (Nyilvánvalóan ez utóbbiról van szó akkor, ha a kép egy része vibrálva jelenik meg.)

A PHASE (FÁZIS) beállításhoz csak a CLOCK (ÓRAJEL) beállítás elvégzése után kezdjen hozzá.

MEGJEGYZÉS: A PHASE (FÁZIS) és a CLOCK (ÓRAJEL) menüpontok csak az RGB-jelek esetében érhetők el.

A vízszintes és a függőleges pozíció beállítása: HORIZONTAL (VÍZSZINTES) és VERTICAL (FÜGGŐLEGES)

A kép vízszintes és függőleges helyzetének szabályozása.

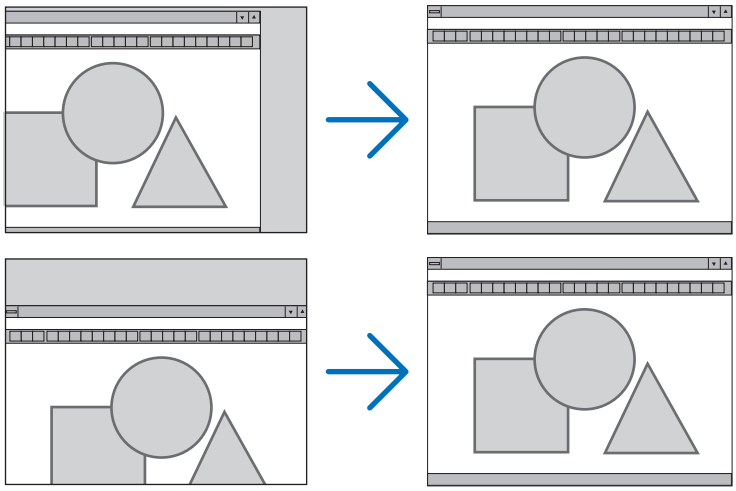

- A PHASE (FÁZIS) és a CLOCK (ÓRAJEL) paraméter beállítása során a kép esetenként eltorzulhat. Ez nem hiba.
- A PHASE (FÁZIS), CLOCK (ÓRAJEL), HORIZONTAL (VÍZSZINTES) és VERTICAL (FÜGGŐLEGES) paraméterek értékeit az aktuális bemeneti jelre vonatkozóan a készülék memóriájában eltárolja, majd az azonos felbontású, vízszintes és függőleges frekvenciájú jel következő alkalommal való kivetítésekor a vonatkozó beállításokat előhívja és alkalmazza.

  A memóriában tárolt, kiigazított értékekről a RESET (VISSZAÁLLÍTÁS) menü → CURRENT SIGNAL (AKTUÁLIS JEL) pontját kiválasztva, majd a kiigazításokat törölve lehet visszaállni.

BLANKING (ÜRES)

A megjelenítési tartomány (az üresen maradó sávok) beállítása a bemeneti jel felső, alsó, bal és jobb szélénél.

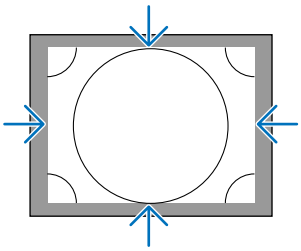

A túlpásztázási arány beállítása: OVERSCAN (TÚLPÁSZTÁZÁS)

A bemeneti jelre vonatkozó túlpásztázási arány (Auto, azaz Automatikus, illetve 0%, 5% vagy 10%) megválasztása.

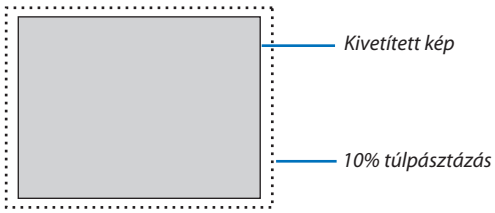

MEGJEGYZÉS:

- *Az OVERSCAN (TÚLPÁSZTÁZÁS) funkció nem érhető el:*
  - ha az ASPECT RATIO (KÉP MÉRETARÁNY) menüben beállított érték a NATIVE (EREDETI),
  - ha a SOURCE (FORRÁS) menüből kiválasztott tétel a VIEWER (NÉZŐ) vagy a NETWORK (HÁLÓZAT)

A kép méretarányának kiválasztása: ASPECT RATIO (KÉP MÉRETARÁNYA)

Ennek a funkciónak a használatával a kép függőleges és vízszintes méretaránya választható ki.
A kép méretarányának beállítása előtt a megfelelő menüpontban állítsa be a megjelenítési felület típusát (4:3 felület, 16:9 felület vagy 16:10 felület). (→ 128. oldal)
A bemeneti jel beazonosítását, az optimális kép méretarány beállítását a projektor automatikusan elvégzi.

Számítógéptől érkező bemeneti jel esetében

A Component/Video/S-Video bemeneti jelek esetében

Ha a beállított képméretarány 4:3

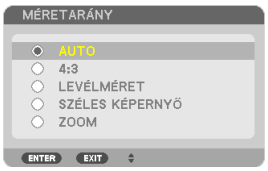

Ha a beállított képméretarány 16:9 vagy 16:10

Resolution (Képfelbontás)		Aspect Ratio (Méretarány)
VGA	640 × 480	4:3
SVGA	800 × 600	4:3
XGA	1024 × 768	4:3
WXGA	1280 × 768	15:9
WXGA	1280 × 800	16:10
HD(FWXGA)	1366 × 768	Kb. 16:9
WXGA+	1440 × 900	16:10
SXGA	1280 × 1024	5:4
SXGA+	1400 × 1050	4:3
WXGA++	1600 × 900	16:9
UXGA	1600 × 1200	4:3
WSXGA+	1680 × 1050	16:9
FHD(1080P)	1920 × 1080	16:9
WUXGA	1920 × 1200	16:10

Options (Opciók)	Funkció
AUTO (AUTOMATIKUS)	A projektor a bemeneti jel tulajdonságait automatikusan azonosítja, és azt a méretarány módosítása nélkül jeleníti meg. A bemeneti jel függvényében elképzelhető, hogy a projektor a kép méretarányát hibásan azonosítja be. Ilyen esetben a kép helyes méretaránya az alábbi menüpontok közül választható ki.
4:3	A kép 4:3 méretarányban jelenik meg.
5:4	A kép 5:4 méretarányban jelenik meg.
16:9	A kép 16:9 méretarányban jelenik meg.
15:9	A kép 15:9 méretarányban jelenik meg.
16:10	A kép 16:10 méretarányban jelenik meg.

NATIVE (EREDETI)	A projektor az aktuális képet akkor is eredeti felbontásában jeleníti meg, ha a számítógéptől érkező bemeneti jel felbontása a saját felbontásánál alacsonyabb vagy magasabb (→ 2. és 227. oldal) Ha a számítógéptől érkező bemeneti jel felbontása a projektor saját natív felbontásánál magasabb, akkor a projektor a kép közepét jeleníti meg. 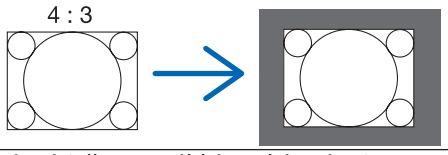
LETTERBOX	A letterbox (16:9) méretarányú jelben továbbított kép vízszintesen és függőlegesen egyenlő mértékben nyúlik meg úgy, hogy a keretet kitöltse. 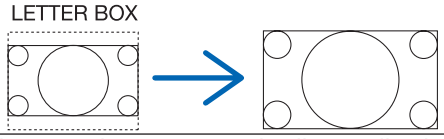
WIDE SCREEN (SZÉLES FELÜLET)	Az összenyomott (16:9) jel képe 16:9 képméretarány-beállítás mellett balra és jobbra nyúlik meg. 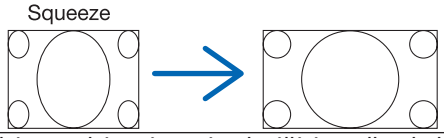
ZOOM	Az összenyomott (16:9) jel képe 4:3 képméretarány-beállítás mellett balra és jobbra nyúlik meg. A megjelenített képnek a vetítési felület bal és jobb szélén kívül eső részeit a projektor levágja, így azok nem láthatók. 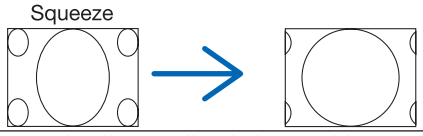
4:3 FILL (4:3 KITÖLTÉS)	A 4:3 jel képe 16:9 képméretarány-beállítás mellett balra és jobbra nyúlik meg. 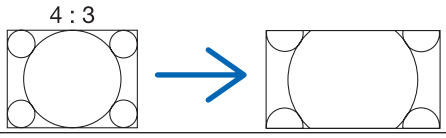

TIPP:

- *A 16:9, 15:9 és a 16:10 képméretarány kiválasztása esetén a függőleges pozíció a POSITION (POZÍCIÓ) menüpont alatt beállítható.*
- *A „letterbox" fogalom a 4:3 méretarányúnál szélesebb, a videoforrások esetében szabványosnak tekinthető képeket takarja.*
  A letterbox bemeneti jelek méretaránya a szélesvásznú filmekének (1,85:1) vagy az extra szélesvásznú mozifilmekének (2,35:1) felel meg.
- *Az „összenyomott" kifejezés azt a zsugorítást takarja, amelynek a révén a 16:9 méretarányú képek 4:3 vetítési felületen jeleníthetők meg.*

RESOLUTION (KÉPFELBONTÁS)

Ezzel a funkcióval a kivetített kép felbontása állítható be akkor, ha az automatikus érzékelés nem működik megfelelően.

VIDEO

A képzajcsökkentés alkalmazása: NOISE REDUCTION (KÉPZAJCSÖKKENTÉS)

Ennek a funkciónak a révén a képzaj csökkenthető.

RANDOM NR (VÉLETLEN ZAJ CSÖKKENTÉSE).....A kép véletlenszerű, villogó zajának csökkentése.

MOSQUITO NR (MOSZKITÓZAJ CSÖKKENTÉSE) .....A DVD-k lejátszásakor a kép határolóvonalainál tapasztalható zaj csökkentése.

BLOCK NR (BLOKKOSODÁS CSÖKKENTÉSE) .....Bekapcsolásával a kép blokkosodása, a mozaikszerű mintázatok megjelenése szorítható vissza.

A váltott soros képeket progresszívvé alakító feldolgozási mód kiválasztása: DEINTERLACE (VÁLTOTTSOROSSÁG-SZŰRŐ)

Ennek a funkciónak a révén a váltott soros videojelekre alkalmazott, progresszív képet eredményező átalakítási folyamat választható ki.

AUTO (AUTOMATIKUS) ..... A váltott soros kép progresszívvé való átalakítását lehetővé tévő, megfelelő folyamat automatikus megválasztása.

VIDEO..... A váltott soros kép progresszívvé való átalakítása a szokásos folyamat alkalmazásával.

FILM..... A telecine jelek automatikus beazonosítási módjának alkalmazása. Ez a lehetőség mozifilmek esetében ajánlott.

MEGJEGYZÉS: Ez a funkció az RGB jelek esetében nem érhető el.

A 3D jelek dimenzionális szétválasztásának be- és kikapcsolása: 3D Y/C SEPARATION (3D FÉNYSŰRŰSÉG/ SZÍNTELÍTETTSÉG SZÉTVÁLASZTÁSA)

A VIDEO bemeneten érkező jelek kivetítése esetén a legjobb képminőség az ON (BE) érték kiválasztásával érhető el.

OFF (KI) ..... A 3D dimenzionális szétválasztási funkció kikapcsolása.

ON (BE) ..... A 3D dimenzionális szétválasztási funkció bekapcsolása.

MEGJEGYZÉS: Csak az NTSC 3.58 videojelekre alkalmazható.

DETAIL ENHANCEMENT (RÉSZLETGAZDAGÍTÁS)

Ezzel a funkcióval komponens jelek kivetítésekor emelhetők ki a kép kontúrjai.

MEGJEGYZÉS:
A jeltől vagy a képernyő beállításától függően előfordulhat, hogy ez a funkció nem érhető el.

SIGNAL TYPE (JELTÍPUS)

A képmegjelenítés érdekében a projektor automatikusan határozza meg, hogy a COMPUTER 1 (1. SZÁMÍTÓGÉP), a COMPUTER 2 (2. SZÁMÍTÓGÉP), illetve a COMPUTER 3 (3. SZÁMÍTÓGÉP)* bemeneten RGB vagy komponens jel érkezik-e. Ha azonban a kép színei nem természetesek, meg lehet próbálkozni a beállítás átváltásával.
* A COMPUTER 3 (3. SZÁMÍTÓGÉP) bemenet esetében a számítógépes és a videojel között a SIGNAL SELECT COMP3 (JELVÁLASZTÁS, 3. SZGÉP) pont alatt lehet választani.

RGB.....Átváltás RGB bemeneti jelre.

COMPONENT (KOMPONENS).....Átváltás komponens bemeneti jelre.

VIDEO LEVEL (VIDEOSZINT)

Ezzel a funkcióval a videojel szintje választható meg olyankor, amikor a projektor HDMI vagy DisplayPort bemeneti aljzatához csatlakozik külső eszköz.

AUTO (AUTOMATIKUS) .....A videoszintváltás a jelet küldő eszközről érkező információk alapján, automatikusan történik.
A csatlakoztatott eszköz függvényében elképzelhető, hogy az így elért beállítás nem helyes. Ilyenkor az optimális megtekintési beállítás a menü NORMAL (NORMÁL) vagy ENHANCED (FELJAVÍTOTT) értékére való átváltással adható meg.

NORMAL (NORMÁL) .....A feljavított mód letiltása.

ENHANCED (FELJAVÍTOTT) .....A kép kontrasztjának feljavítása, a sötét és a világos részek dinamikusabb kiemelése.

A LENS MEMORY (LENCSEMEMÓRIA) funkció használata

Ez a funkció a LENS SHIFT, ZOOM és FOCUS gombok használatakor minden egyes bemeneti jel módosított értékeinek tárolására szolgál. A módosított értékek alkalmazhatók az Ön által kiválasztott jelre. Ennek köszönhetően nem kell beállítani a lencsét, a fókuszt és a nagyítást a forrásválasztásnál.

STORE (TÁROLÁS) .....Az egyes bemeneti jelek aktuálisan beállított értékeit a memóriában tárolja.

MOVE (MOZGATÁS).....Alkalmazza a beállított értékeket az aktuális jelen.

RESET (VISSZAÁLLÍTÁS).....Visszaállítja a beállított értékeket a legutóbbi állapotra.

MEGJEGYZÉS:

- *A lencse állítás, zoom és fókuszálás beállítását a távirányítóval végezheti el. (→ 27., 29., 30. oldal)*
- *A valamennyi bemeneti forrásra vonatkozó közös értékek tárolására használja a REF. LENS MEMORY (REF. LENCSEMEMÓRIA) funkciót. Lásd: 49., 130. oldal.*
- *Az ENTRY LIST (BEJEGYZÉSLISTA) funkció a lencsememória-beállítások módosításait automatikusan rögzíti. Ezek a lencsememória-beállítások az ENTRY LIST-ből (BEJEGYZÉSLISTA) betölthetők. (→ 110. oldal)*
  Érdemes megjegyezni, hogy az ENTRY LIST (BEJEGYZÉSLISTA) funkción belüli CUT (KIVÁGÁS) vagy ALL DELETE (AZ ÖSSZES TÖRLÉSE) művelet végrehajtásakor a lencsememória-beállítások és a bemeneti forrásokra vonatkozó beállítások egyaránt törlődnek. A törlés csak egyéb beállítások betöltésekor lép hatályba.

❻ Menüleírások és funkciók: SETUP (BEÁLLÍTÁSOK)

BASIC (ALAP)

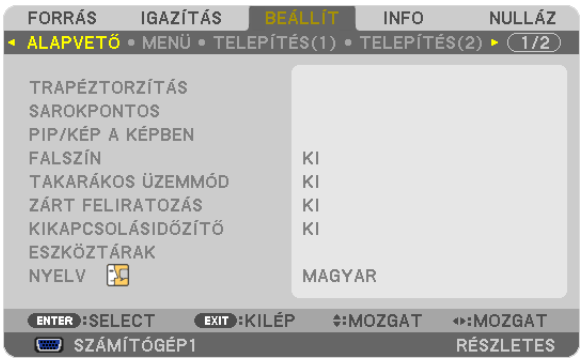

A trapéz alakú deformáció manuális korrigálása: KEYSTONE (TRAPÉZTORZÍTÁS)

A függőleges torzítás manuálisan is korrigálható. (→ 31. oldal)

TIPP: A menüpont kijelölése után a beállításra szolgáló csúszka az ENTER gomb lenyomásával jeleníthető meg.

A sarkpontok megválasztása: CORNERSTONE (SARKPONTOK)

Ezen a lehetőségen keresztül a trapéz alakú torzítás korrigálható.
Ennek a tételnek a kiválasztásával a sarkpontok beállítási képernyője jeleníthető meg. (→ 41. oldal)

MEGJEGYZÉS: A CORNERSTONE (SARKPONTOK) tétel a KEYSTONE (TRAPÉZTORZÍTÁS) és a GEOMETRIC CORRECTION (GEOMETRIAI KORREKCIÓ) funkció használata esetén nem érhető el.

A Kép-a-képben/egymás mellett funkció használata: PIP/PICTURE BY PICTURE (KÉP A KÉPBEN/EGYMÁS MELLETT)

Ezzel a funkcióval két különböző jel képe jeleníthető meg egyszerre. (→ 44. oldal)

MODE (ÜZEMMÓD):

Ebben a pontban a kétféle üzemmód – PIP (KÉP A KÉPBEN) és PICTURE BY PICTURE (EGYMÁS MELLETT) – között lehet választani.
PIP (KÉP A KÉPBEN): Ebben az üzemmódban a nagyobb képen belül jelenik meg egy másik, kisebb kép.
PICTURE BY PICTURE (EGYMÁS MELLETT): Ebben az üzemmódban két kép egymás mellett jelenik meg.

POSITION (POZÍCIÓ):

A MODE (ÜZEMMÓD) paraméter PIP (KÉP A KÉPBEN) értéke mellett ez alatt a pont alatt határozható meg a kisebb képnek a nagyobb képen belüli pozíciója.
A választható lehetőségek a következők: TOP-LEFT (BALRA FENT), TOP-RIGHT (JOBBRA FENT), BOTTOM LEFT (BALRA LENT) és BOTTOM RIGHT (JOBBRA LENT).

MEGJEGYZÉS: A PICTURE BY PICTURE (EGYMÁS MELLETT) paraméterérték mellett a POSITION (POZÍCIÓ) paraméter nem állítható.

SOURCE (FORRÁS):

Ebben a pontban a kisebb kép forrása választható ki.
A választható lehetőségek a következők: OFF (KI), VIDEO és S-VIDEO.
Az OFF (KI) lehetőség kiválasztása a PIP/PICTURE BY PICTURE (KÉP A KÉPBEN/EGYMÁS MELLETT) funkció kikapcsolását, egyben a szokásos megjelenítéshez való visszatérést eredményezi.

A falszínkorrekció használata: WALL COLOR (FALSZÍN)

Ez a funkció adaptív színkorrekciót tesz lehetővé azokban a helyzetekben, amelyekben a vetítés céljára igénybevett felület nem fehér színű.

LAMP MODE (LÁMPA ÜZEMMÓD)

A projektor két lámpa kezelésére képes (kétlámpás rendszer).

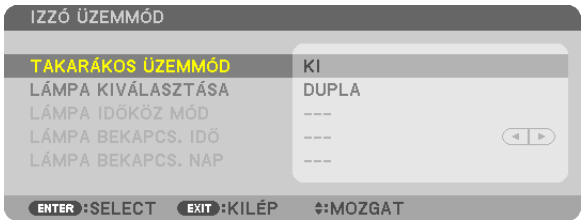

Ez a kétlámpás rendszer hosszabb lámpaélettartamot, nagyobb fényerőt vagy plusz lámpát biztosít (kibővített élettartamú lámpa)
A LAMP MODE (LÁMPA MÓD) pontnál három lehetőség közül lehet választani: ECO MODE (TAKARÉKOS ÜZEMMÓD), LAMP SELECT (LÁMPA KIVÁLASZTÁSA) és LAMP INTERVAL MODE (LÁMPASZÜNET MÓD).

MEGJEGYZÉS: Győződjön meg arról, hogy az 1-es és 2-es lámpa típusa azonos legyen.

Az energiatakarékos üzemmód beállítása: ECO MODE (TAKARÉKOS ÜZEMMÓD)

Az energiatakarékos üzemmódban hosszabb a lámpa élettartama, ezzel együtt alacsonyabb az áramfogyasztás és a CO_2-kibocsátás is.
A lámpa fényereje a két üzemmód egyikének kiválasztásával állítható be: OFF (KI) és az ON (BE) üzemmód.
(→ 39. oldal)

A használni kívánt lámpa kiválasztása a A LAMP SELECT (LÁMPA KIVÁLASZTÁSA) funkcióval

Ennek a funkciónak a révén kiválasztható a használni kívánt lámpa.

MEGJEGYZÉS: Ez a beállítás nem érhető el a Basic (Alap) menüből.

DUAL (KETTŐS).....Kiválasztásával egyszerre két lámpa használható a fényerő növelésének érdekében.

SINGLE (EGY).....Az 1-es és 2-es lámpa közül csak a legutóbb használt bekapcsolása. Ez a beállítás kiválasztja továbbá az 1. vagy 2. lámpát is a Lamp Interval (Lámpaintervallum) beállításnál megadott időérték alapján.

LAMP 1 ONLY (CSAK AZ 1-ES LÁMPA) .....A két lámpa közül csak a 1-es lámpát használja a projektor. (Az 1-es lámpa a készülék hátuljának jobb oldalán található.)

LAMP 2 ONLY (CSAK A 2-ES LÁMPA) .....A két lámpa közül csak a 2-es lámpát használja a projektor. (A 2-es lámpa a készülék hátuljának bal oldalán található.)

TIPP:

A LAMP SELECT (LÁMPAVÁLASZTÁS) menü SINGLE (EGYSZERES) tételének kiválasztásáról

- *A lámpa jellemzőinek egyike, hogy fényereje elöregedésével csökken. A két lámpa fényereje közötti különbséget tartsa a minimumon LAMP SELECT (LÁMPAVÁLASZTÁS) menü SINGLE (EGYSZERES) tételének kiválasztásával.*
- *A lámpák hasznos élettartama lecsökken akkor, ha a projektor menüjén beállított intervallumaik rövidek. Ajánlott a hosszabb lámpaintervallumok kiválasztása.*

A lámpaintervallum beállítása – LAMP INTERVAL MODE (LÁMPAINTERVALLUM MÓD)

Lehetővé teszi annak megadását, hogy milyen időközönként váltson a projektor a két lámpa között. Ez a lehetőség csak akkor érhető el, ha a LAMP SELECT (LÁMPAVÁLASZTÁS) menüből előzőleg kiválasztott tétel a SINGLE (EGYSZERES).

OFF (KI) ..... A lámpaintervallum üzemmód kikapcsolása.

12 HOURS (12 ÓRA), 24 HOURS (24 ÓRA), 1 WEEK (1 HÉT) ..... Válasszon a három lehetőség közül az időköz megadásához.

MEGJEGYZÉS:

- *Ez a lehetőség csak akkor érhető el, ha a LAMP SELECT (LÁMPAVÁLASZTÁS) menüből előzőleg kiválasztott tétel a SINGLE (EGYSZERES).*
- *A LAMP INTERVAL MODE (LÁMPAINTERVALLUM MÓD), a LAMP SWITCHING TIME (LÁMPAVÁLTÁSI IDŐ) és a LAMP SWITCHING DAY (LÁMPAVÁLTÁSI NAP) paraméter beállítása előtt a feltétlenül állítsa be pontosan a projektor belső naptárát és óráját. A projektor belső naptára és órája a menü APPLICATION MENU (ALKALMAZÁS MENÜ) → TOOLS (ESZKÖZÖK) → DATE AND TIME (DÁTUM ÉS IDŐ) pontja alatt állítható be. (→ 166. oldal)*

A lámpa LAMP SWITCHING TIME (LÁMPAVÁLTÁSI IDŐ) idejének beállítása.

Beállítja, hogy milyen időközönként szeretne a lámpák között váltani.

Példa – A SINGLE (EGYSZERES) mód kiválasztása a LAMP SELECT (LÁMPA KIVÁLASZTÁSA) pontban, és a 24 HOURS (24 ÓRA) érték megadása a LAMP INTERVAL MODE (LÁMPAINTERVALLUM MÓD) pontban:

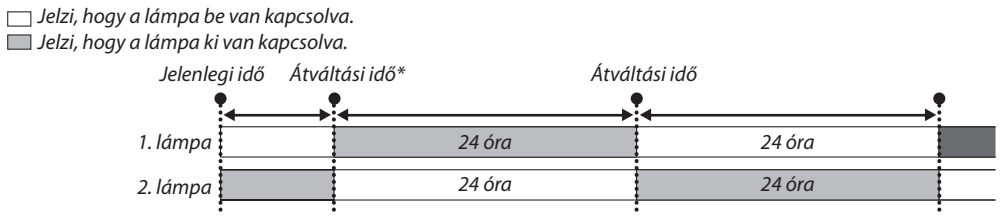

(*) Miután megadta a Current Time (Jelenlegi idő) értékét, amennyiben a Current Time (Jelenlegi idő) és a Switching Time (Átváltási idő) között kevesebb, mint öt (5) perc van, akkor az első lámpaváltás nem történik meg.

A lámpa LAMP SWITCHING DAY (LÁMPAVÁLTÁSI NAP) idejének beállítása

Beállítja, hogy melyik napon szeretné kicserélni a lámpát.
A választható lehetőségek a következők: SUN (vasárnap), MON (hétfő), TUE (kedd), WED (szerda), THU (csütörtök), FRI (péntek) és SAT (szombat).

MEGJEGYZÉS:
- *Ez a lehetőség csak akkor érhető el, ha a LAMP INTERVAL MODE (LÁMPAINTERVALLUM MÓD) menüből előzőleg kiválasztott tétel az 1 WEEK (1 HÉT).*

A zárt feliratozás beállítása: CLOSED CAPTION (ZÁRT FELIRATOZÁS)

Ebben a menüben számos olyan feliratozási mód közül lehet választani, amelyekben a Videó vagy S-Video forrásból érkező képekre szövegek vetíthetők rá.

OFF (KI) .....Kilépés a zárt feliratozási módból.

CAPTION 1–4 (1–4. FELIRATOZÁS) .....Szöveg rávetítése a képre.

TEXT 1–4 (1–4. SZÖVEG).....Szövegmegjelenítés.

A kikapcsolásidőzítő használata: OFF TIMER (IDŐZÍTŐ KI)

1. ***Válassza ki a 30 perc és 16 óra közötti tartományba eső időhosszok – OFF (KI), 0:30, 1:00, 2:00, 4:00, 8:00, 12:00, 16:00 – közül a kívánságának megfelelőt.***
2. ***Nyomja meg a távirányító ENTER gombját.***
3. ***Megkezdődik a hátralévő idő visszaszámlálása.***
4. ***A visszaszámlálás végén a projektor automatikusan kikapcsol.***

MEGJEGYZÉS:
- *A visszaszámlálás az időzítési menü OFF (KI) pontjának kiválasztásával vagy a projektor manuális kikapcsolásával szakítható meg.*
- *Amikor a projektor automatikus kikapcsolásáig hátralévő idő hossza 3 percre csökken, a vetítési felületen megjelenik a THE PROJECTOR WILL TURN OFF WITHIN 3 MINUTES (A PROJEKTOR 3 PERCEN BELÜL KIKAPCSOL) üzenet.*

TOOLS (ESZKÖZÖK)

Lásd az „APPLICATION MENU (ALKALMAZÁS MENÜ)" című részt a 144. oldalon.

A menü nyelvének kiválasztása: LANGUAGE (NYELV)

A vetítési felületen megjelenő utasítások nyelve 27 lehetőség közül választható ki.

MEGJEGYZÉS: Ezt a beállítást a RESET (VISSZAÁLLÍTÁS) menüből kiadott parancsok nem befolyásolják.

MENU (MENÜ)

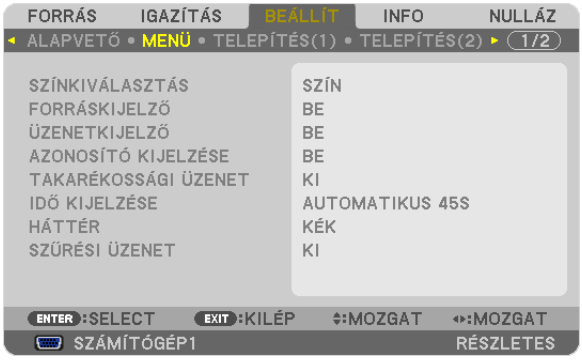

A menü színösszeállításának kiválasztása: COLOR SELECT (SZÍNÖSSZEÁLLÍTÁS)

Kétféle színösszeállítás – COLOR (SZÍNES) és MONOCHROME (FEKETE-FEHÉR) – választható.

A bementi forrás beazonosításának engedélyezése és letiltása: SOURCE DISPLAY (FORRÁSAZONOSÍTÓ)

Ezen a menüponton keresztül a bemeneti forrásoknak – COMPUTER 1 (1. SZÁMÍTÓGÉP), COMPUTER2 (2. SZÁMÍTÓGÉP), COMPUTER3 (3. SZÁMÍTÓGÉP), HDMI, DisplayPort, VIDEO, S-VIDEO, VIEWER (NÉZŐ), NETWORK (HÁLÓZAT) – a vetítési felület jobb felső részén való megjelenítése engedélyezhető és tiltható le.

Az üzenetek be- és kikapcsolása: MESSAGE DISPLAY (ÜZENETMEGJELENÍTÉS)

Ezen a lehetőségen keresztül eldönthető, hogy megjelenjenek-e a projektor üzenetei a kivetített képen.
A biztonsági zárolásról szóló figyelmeztető üzenet még az OFF (KI) érték mellett is megjelenik. Ez utóbbi a biztonsági zárolás törlésekor tűnik el.

A távirányító-azonosító be- és kikapcsolása: ID DISPLAY (AZONOSÍTÓ MEGJELENÍTÉS)

ID DISPLAY (AZONOSÍTÓMEGJELENÍTÉS) ...Ezen a menüponton keresztül a távirányító ID SET gombjának lenyomásakor megjelenő azonosítószám engedélyezhető és tiltható le. (→ 131. oldal)

Az energiatakarékossági üzenetek engedélyezése és tiltása: ECO MESSAGE (ENERGIATAKARÉKOSSÁGI ÜZENETEK)

Ezen a menüponton keresztül az alábbi, a projektor bekapcsolásakor megjelenő üzenetek kapcsolhatók be és ki.

Az energiatakarékossági üzenetek az erőforrások kímélésére szólítják fel a felhasználót. Ha az ECO MODE (TAKARÉKOS ÜZEMMÓD) menüben beállított érték az OFF (KI), akkor az üzenet az ON (BE) üzemmód kiválasztását kéri.

Az ON (BE) üzemmódnak az ECO MODE (TAKARÉKOS ÜZEMMÓD) menüből való kiválasztása után

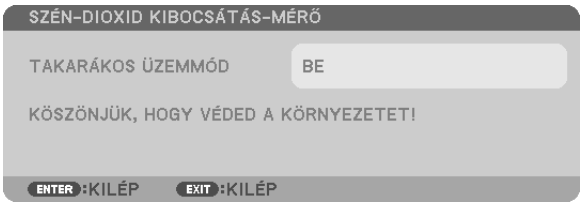

Az üzenet bármelyik gomb megnyomásával bezárható. Az üzenet akkor is eltűnik, ha 30 másodpercig egyetlen gombot sem nyomnak le.

Az OFF (KI) üzemmódnak az ECO MODE (TAKARÉKOS ÜZEMMÓD) menüből való kiválasztása után

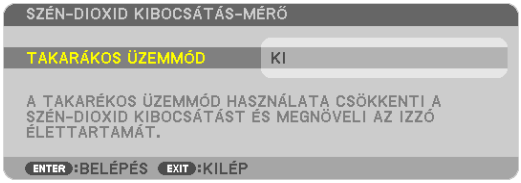

Az ENTER gombbal az ECO MODE (TAKARÉKOS ÜZEMMÓD) menü jeleníthető meg. (→ 39. oldal)
Az üzenet az EXIT gombbal zárható be.

A menü megjelenítési időtartamának beállítása: DISPLAY TIME (MEGJELENÍTÉSI IDŐTARTAM)

Ezen a menüponton keresztül az állítható be, mennyit várjon a projektor a menü kikapcsolásával az utolsó gomblenyomás után. Az előre beállított választási lehetőségek a következők: MANUAL (MANUÁLIS), AUTO 5 SEC (AUTOMATIKUS, 5 MP), AUTO 15 SEC (AUTOMATIKUS, 15 MP), valamint AUTO 45 SEC (AUTOMATIKUS, 45 MP). A gyári alapértelmezés szerinti érték az AUTO 45 SEC (AUTOMATIKUS, 45 MP).

A háttérszín vagy -logó megválasztása: BACKGROUND (HÁTTÉR)

Ennek a funkciónak a használatával kék/fekete színű háttér vagy logó vetíthető ki olyankor, amikor a projektor nem kap bemeneti jelet. Az alapértelmezett háttér a LOGO (LOGÓ).

MEGJEGYZÉS:

- *Két képnek a PIP/PICTURE BY PICTURE (KÉP A KÉPBEN/EGYMÁS MELLETT) funkció használatával való megjelenítése esetén beérkező jel hiányában még akkor is a kék háttér látható, ha a kiválasztott háttér a logó.*

A szűrőemlékeztető megjelenítési időközének kiválasztása: FILTER MESSAGE (SZŰRŐEMLÉKEZTETŐ)

Ezen a menüponton keresztül a szűrőbetétek kitisztítására emlékeztető üzenet két megjelenítése között eltelő kívánt időtartam állítható be. A „PLEASE CLEAN FILTER" (KÉREM, TISZTÍTSA KI A SZŰRŐT) üzenet megjelenéskor hajtsa végre az abban foglalt utasítást. (→ 184. oldal)
Hat beállítási lehetőség választható ki: OFF (KI), 100[H], 500[H], 1000[H], 2000[H], 5000[H]
Az alapértelmezett beállítás az OFF (KI).

MEGJEGYZÉS: Ezt a beállítást a RESET (VISSZAÁLLÍTÁS) menüből kiadott parancsok nem befolyásolják.

INSTALLATION (1) (TELEPÍTÉS (1))

A projektor helyzetének meghatározása: ORIENTATION (ORIENTÁCIÓ)

Ebben a menüpontban a kép orientációja állítható be a projektor elhelyezésének megfelelően. A választható lehetőségek a következők: DESKTOP FRONT (ASZTALON, ELÖL), CEILING REAR (MENNYEZETEN, HÁTUL), DESKTOP REAR (ASZTALON, HÁTUL) vagy CEILING FRONT (MENNYEZETEN, ELÖL).

MEGJEGYZÉS:
Amikor megváltoztatja a projektor tájolását, változtassa meg a [FAN MODE] (Ventilátor üzemmód) [SETTING] (Beállítás) opcióját is. (→ 133. oldal)

DESKTOP FRONT (ASZTALON, ELÖL)	CEILING REAR (MENNYEZETEN, HÁTUL)
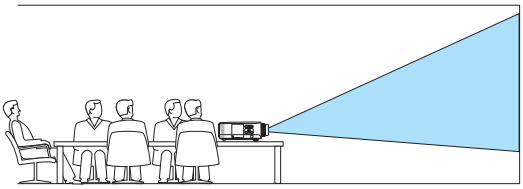	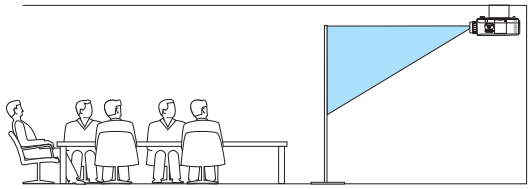
DESKTOP REAR (ASZTALON, HÁTUL)	CEILING FRONT (MENNYEZETEN, ELÖL)
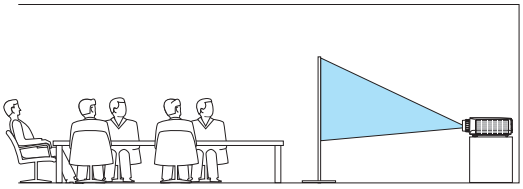	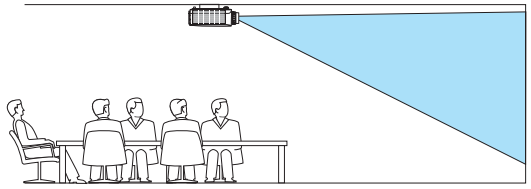

A vetítési felület méretarányának és a kép pozíciójának megválasztása: SCREEN (KÉP)

Screen type (Vetítési felület típusa)	A vetítési felület méretarányának meghatározása. 4:3 felület — 4:3 méretarányú felülethez 16:9 felület — 16:9 méretarányú felülethez 16:10 felület — 16:10 méretarányú felülethez
Kép helyzete	A képtartomány függőleges helyzetének meghatározása a 16:9 vagy 16:10 méretarányúra állított vetítési felületen. Lefelé 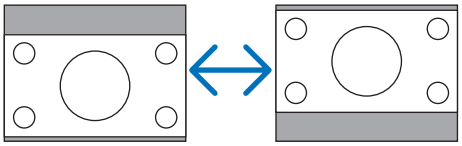 Felfelé

MEGJEGYZÉS:
- *A felülettípus módosítása után ellenőrizze a menü ASPECT RATIO (KÉP MÉRETARÁNY) pontja alatti értéket.*
  (→ 118. oldal)

A geometriai korrekció használata: GEOMETRIC CORRECTION (GEOMETRIAI KORREKCIÓ)

Ezzel a funkcióval a projektor memóriájában tárolt geometriai adatok olvashatók ki.
A geometriai adatoknak összesen három előre rögzített készlete létezik. A funkció az OFF (KI) érték kiválasztásával kapcsolható ki.

MEGJEGYZÉS:
- *Geometriai adatok alkalmazása mellett a CORNERSTONE (SARKPONTOK) és a KEYSTONE (TRAPÉZTORZÍTÁS) beállítási lehetőségek nem érhetők el.*
- *A geometriai adatok a 3D REFORM (3D ÁTALAKÍTÁS) gombot legalább 2 másodpercen át lenyomva tartva törölhetők.*
- *A GEOMETRIC CORRECTION (GEOMETRIAI KORREKCIÓ) funkció elektronikus módszerrel valósul meg, így a kép kis mértékű elmosódását okozhatja.*

Több felület kompenzációjának alkalmazása: MULTI-SCREEN COMP. (TÖBB FELÜLET KOMPENZÁCIÓJA)

Ezzel a funkcióval több projektor képének fényereje hangolható össze.
A MULTI-SCREEN COMP. (TÖBB FELÜLET KOMPENZÁCIÓJA) funkció használata előtt egymáshoz kell hangolni az egyes projektorokból kivetített képek színeit.

MODE (ÜZEMMÓD)..... OFF (KI): A funkció kikapcsolása.
ON (BE): A funkció bekapcsolása. A CONTRAST (KONTRASZT) és a BRIGHTNESS (FÉNYERŐ) értékek állíthatók.
CONTRAST (KONTRASZT) ..... A kép világos részének beállítása.
BRIGHTNESS (FÉNYERŐ) ..... A kép sötét részének beállítása.

Beállítás

1. *Készítsen elő a számítógép képernyőjén megjeleníthető fekete és fehér színű képeket.*
2. *Jelenítse meg a fekete képet a számítógép képernyőjén, majd vetítse ki a projektorral.*
3. *Válassza ki a MULTI-SCREEN COMP. (TÖBB FELÜLET KOMPENZÁCIÓJA) → MODE (ÜZEMMÓD) → ON (BE) beállítást.*
4. *Állítsa be a képek sötét részeit.*

   A ▼ gombbal válassza ki a BRIGHTNESS (FÉNYERŐ) csúszkát, majd a ◀ vagy▶ gomb használatával igazítsa a sötét részt hozzá egy másik projektorhoz.
5. *Jelenítse meg a számítógép képernyőjén a fehér képet.*

   Vetítse ki a képet két vagy több projektorról.
6. *Állítsa be a képek fényes részeit.*

   A ▼ gombbal válassza ki a CONTRAST (KONTRASZT) csúszkát, majd a ◀ vagy▶ gomb használatával igazítsa a világos részt hozzá egy másik projektorhoz.

   Előfordulhat, hogy a csúszkának a skála + (plusz) szélsőértéke felé való mozgatása során a kép fehér része megváltozik. Ha így történik, akkor a csúszkát a skála [–] (mínusz) szélsőértéke felé mozgatva igazítsa ki a fényerőt.

TIPP:
- *Több projektor használata esetén azokat egyetlen távirányítóról külön-külön vagy együttesen vezérelni a CONTROL ID (TÁVIRÁNYÍTÓ-AZONOSÍTÓ) funkcióval lehet. (→ 131. oldal)*
- *Ezt a beállítást a RESET (VISSZAÁLLÍTÁS) menüből kiadott parancsok nem befolyásolják.*

REF. WHITE BALANCE (REF. FEHÉREGYENSÚLY)

Ezzel a funkcióval az összes jel fehéregyensúlya szabályozható együttesen.
A jel fehér és fekete szintjének beállítása az optimális színvisszaadás célját szolgálja.
Ha a megjelenő kép vízszintes (bal/jobb) irányában a fehér szín piros (R) és kék (B) összetevője egyenetlen, kiigazítható az egységesség is.

BRIGHTNESS R/BRIGHTNESS G/BRIGHTNESS B (PIROS FÉNYERŐ/ZÖLD FÉNYERŐ/KÉK FÉNYERŐ)
.....Itt a kép fekete színe igazítható ki.
CONTRAST R/CONTRAST G/CONTRAST B (PIROS KONTRASZT/ZÖLD KONTRASZT/KÉK KONTRASZT)
.....Itt a kép fehér színe igazítható ki.
UNIFORMITY R (PIROS EGYSÉGESSÉG) .....Minél közelebb áll ez a csúszka a + szélsőértékhez, annál erősebb a kép bal oldalának piros összetevője (a bal szél felé fokozódva). Ezzel párhuzamosan gyengül a kép jobb szélének piros összetevője (a jobb szél felé csökkenve).
A – szélsőérték felé haladva az előbbiek fordítottja történik.
UNIFORMITY B (KÉK EGYSÉGESSÉG).....Minél közelebb áll ez a csúszka a + szélsőértékhez, annál erősebb a kép bal oldalának kék összetevője (a bal szél felé fokozódva). Ezzel párhuzamosan gyengül a kép jobb szélének kék összetevője (a jobb szél felé csökkenve).
A – szélsőérték felé haladva az előbbiek fordítottja történik.

A REF. LENS MEMORY (REFERENCIA LENCSEMEMÓRIA) funkció használata

Ezzel a funkcióval tárolhatja a bemeneti források közös módosított értékét olyankor, amikor a projektor vagy a távirányító LENS SHIFT (LENCSEVÁLTÁS) vagy FOCUS (FÓKUSZ) gombjait használja. A memóriában tárolt módosított értékeket alkalmazza a rendszer az aktuális képen.

STORE (TÁROLÁS) .....Tárolja az aktuálisan beállított értékeket a memóriában.

MOVE (MOZGATÁS).....Alkalmazza az aktuális jelnél a STORE (TÁROLÁS) funkcióval tárolt beállított referenciaértékeket.

RESET (VISSZAÁLLÍTÁS).....Visszaállítja a beállított referenciaértékeket a gyári alapértelmezett állapotra.

LOAD BY SIGNAL (BETÖLTÉS JEL SZERINT).....Ha azt szeretné, hogy a módosítás a forrásválasztásnál életbe lépjen, válassza a YES (IGEN) beállítást.

FORCED MUTE (KÉNYSZERÍTETT NÉMÍTÁS).....Ha a lencseváltás során ki szeretné kapcsolni a képet, válassza a YES (IGEN) beállítást.

CALIBRATION (KALIBRÁCIÓ) .....A nagyítás és a fókusz állítási tartományának korrigálása.

A nagyítás és a fókusz állítási tartománya a használatában lévő lencse függvényében változik. Lencsecserét követően a CALIBRATION (KALIBRÁCIÓ) műveletet feltétlenül végezze el.

MEGJEGYZÉS:
A következő lencséket kell kalibrálni:
- *NP26ZL, NP27ZL, NP28ZL, NP29ZL, NP32ZL*

MEGJEGYZÉS:
- *A REF.LENS MEMORY (REF. LENCSEMEMÓRIA) módosított értékei nem állnak alaphelyzetbe olyankor, amikor a menüből a RESET (VISSZAÁLLÍTÁS) lehetőséget választja a CURRENT SIGNAL (JELENLEGI JEL) vagy ALL DATA (MINDEN ADAT) vonatkozásában.*
- *Az egyes bemeneti forrásokra vonatkozó értékek tárolására használja a Lens Memory (Lencsememória) funkciót. (→ 49. és 121. oldal)*

INSTALLATION (2) (TELEPÍTÉS (2))

[HÁLÓZATI BEÁLLÍTÁSOK]

Lásd az „APPLICATION MENU (ALKALMAZÁS MENÜ)" című részt a 144. oldalon.

A készülékdoboz gombjainak hatástalanítása: CONTROL PANEL LOCK (VEZÉRLŐGOMBZÁR)

Ezen a menüponton keresztül a CONTROL PANEL LOCK (VEZÉRLŐGOMBZÁR) funkció kapcsolható be és ki.

MEGJEGYZÉS:
- *A CONTROL PANEL LOCK (VEZÉRLŐGOMBZÁR) beállítása a távvezérlő működésére nincs hatással.*
- *A vezérlőgombok zárolása a projektor EXIT gombját körülbelül 10 másodpercen át lenyomva tartva oldható fel.*

TIPP: A CONTROL PANEL LOCK (VEZÉRLŐGOMBZÁR) bekapcsolt állapotát a menü jobb alsó részén látható ikon jelzi.

A jelszavas védelem bekapcsolása: SECURITY (BIZTONSÁG)

Ezen a menüponton keresztül a SECURITY (BIZTONSÁG) funkció állítható be.
A projektor csak a helyes kód megadása után vetít képet. (→ 46. oldal)

MEGJEGYZÉS: Ezt a beállítást a RESET (VISSZAÁLLÍTÁS) menüből kiadott parancsok nem befolyásolják.

Az adatátviteli sebesség beállítása: COMMUNICATION SPEED (ADATÁTVITELI SEBESSÉG)

Ebben a menüpontban a D-Sub 9P típusú PC CONTROL port átviteli sebessége állítható be. A port a 4800 és 115200 bps közötti tartományba eső sebességértékeket támogatja, az alapértelmezett érték a 38400 bps. A sebességértéket a csatlakoztatni kívánt eszköznek megfelelően válassza meg (az eszköztípus függvényében elképzelhető, hogy nagyobb kábelhossz mellett ajánlott alacsonyabb átviteli sebességet választani).

MEGJEGYZÉS:
- *Felhasználói támogató programok használata esetén legfeljebb 38400 bps-os sebességet válasszon.*
- *Az adatátviteli sebességre vonatkozó beállítást a RESET (VISSZAÁLLÍTÁS) menüből kiadott parancsok nem befolyásolják.*

A távirányító érzékelőinek be- és kikapcsolása: REMOTE SENSOR (TÁVIRÁNYÍTÓ-ÉRZÉKELŐ)

Ezen a menüponton keresztül a projektor vezeték nélküli használatban rendelkezésre álló érzékelői választhatók meg.
A választható lehetőségek a következők: FRONT/BACK (ELÖL/HÁTUL), FRONT (ELÖL) és BACK (HÁTUL).
Ha a távirányítónak a projektoron lévő érzékelőjét közvetlen napfény vagy erős megvilágítás éri, és így a távirányítási rendszer nem működik, váltson át más lehetőségre.

A projektor azonosítójának beállítása: CONTROL ID (TÁVIRÁNYÍTÓ-AZONOSÍTÓ)

Egyetlen CONTROL ID (TÁVIRÁNYÍTÓ-AZONOSÍTÓ) funkcióval működő távirányítóval több projektor is egymástól függetlenül, önállóan vezérelhető, azokhoz közös azonosítót rendelve pedig kényelmes párhuzamos vezérlésük valósítható meg. Mindehhez az egyes projektorokba be kell vinni az azonosítószámokat.

CONTROL ID NUMBER (TÁVIRÁNYÍTÓ-AZONOSÍTÓSZÁM)..... 1 és 254 között válassza ki a projektorhoz hozzárendelni kívánt számot.

CONTROL ID (TÁVIRÁNYÍTÓ-AZONOSÍTÓ) ..... Az OFF (KI) érték kiválasztásával a CONTROL ID (TÁVIRÁNYÍTÓ-AZONOSÍTÓ) funkció letiltható, míg az ON (BE) érték kiválasztásával engedélyezhető.

MEGJEGYZÉS:

- *A CONTROL ID (TÁVIRÁNYÍTÓ-AZONOSÍTÓ) funkció ON (BE) beállítása mellett a projektor csak az azt támogató távirányítóval, vagy ilyen hiányában a készülékdobozon lévő gombokkal vezérelhető.*
- *Ezt a beállítást a RESET (VISSZAÁLLÍTÁS) menüből kiadott parancsok nem befolyásolják.*
- *A CONTROL ID (TÁVIRÁNYÍTÓ-AZONOSÍTÓ) funkció kikapcsolására szolgáló menü a projektor ENTER gombját mintegy 10 másodpercen át lenyomva tartva jeleníthető meg.*

Távirányító-azonosító hozzárendelése és módosítása

1. ***Kapcsolja be a projektort.***
2. ***Nyomja meg a távirányító ID SET gombját.***

   Megjelenik a CONTROL ID (TÁVIRÁNYÍTÓ-AZONOSÍTÓ) párbeszédablak.

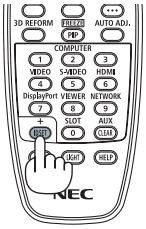

   Ha a projektor vezérelhető az aktuális távirányító-azonosítóval, akkor a párbeszédablakban az ACTIVE (AKTÍV) felirat, míg ha nem, akkor az INACTIVE (INAKTÍV) felirat látható. Az inaktív projektorhoz a vezérléshez szükséges távirányító-azonosító az alábbi eljárás (3. lépés) lebonyolításával rendelhető hozzá.

3. ***A távirányítón az ID SET gomb nyomva tartása mellett nyomja meg a számbillentyűk valamelyikét.***

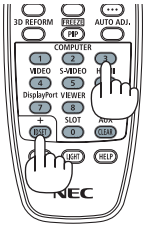

   Példa:

   A 3-as szám a távirányító 3-as számbillentyűjének lenyomásával osztható ki.

   A No ID (Nincs azonosító) felirat azt jelenti, hogy valamennyi projektor egyetlen távirányítóval, párhuzamosan vezérelhető. Ez az érték a „000" szám bevitelével vagy a CLEAR (TÖRLÉS) gomb lenyomásával adható meg.

   TIPP: Az azonosítók az 1 és 254 közötti tartományba esnek.

4. ***Engedje fel az ID SET gombot.***

   A CONTROL ID (TÁVIRÁNYÍTÓ-AZONOSÍTÓ) párbeszédablakban megjelenik az új érték.

MEGJEGYZÉS:

- *Az elemek lemerülését vagy eltávolítását követően az azonosítók néhány nap alatt törlődnek.*
- *Az elemek eltávolítása után a megadott azonosítók a távirányító bármely gombjának szándékolatlan lenyomásakor törlődnek.*

OPTIONS(1) (OPCIÓK(1))

Az automatikus beállítási mód kiválasztása: AUTO ADJUST (AUTOMATA BEÁLLÍTÁS)

Ezen a menüponton keresztül az automatikus beállítási mód választható ki, így a számítógépről érkező bemeneti jel a zaj és a stabilitás függvényében automatikusan és manuálisan egyaránt kiigazítható. Az automatikus beállításnak kétféle módja létezik: a NORMAL (NORMÁL) és a FINE (FINOM).

OFF (KI) ..... A számítógépről érkező bemeneti jelet a projektor nem igazítja ki automatikusan. A bemeneti jel manuálisan optimalizálható.

NORMAL (NORMÁL) ..... Alapértelmezett beállítás. A számítógépről érkező bemeneti jelet a projektor automatikusan kiigazítja. Szokásos helyzetekben ezt a lehetőséget válassza ki.

FINE (FINOM) ..... Ezzel a beállítással a bemeneti forrásra való átváltáshoz több idő szükséges, mint a NORMAL (NORMÁL) beállítás mellett – akkor válassza ki, ha finom beállításra van szükség.

A ventilátor-üzemmód kiválasztása: FAN MODE (VENTILÁTOR MÓD)

A FAN MODE (VENTILÁTOR MÓD) beállítással a belső hűtőventilátor sebessége szabályozható.

MODE (ÜZEMMÓD)..... Három üzemmód – AUTO (AUTOMATIKUS), HIGH (MAGAS) és HIGH ALTITUDE (NAGY MAGASSÁG) – közül lehet választani.
AUTO (Automatikus): A beépített ventilátor automatikusan mindig a belső hőmérsékletnek megfelelő fordulatszámon működik.
HIGH (MAGAS): A beépített ventilátor magas fordulatszámon működik.
HIGH ALTITUDE (NAGY MAGASSÁG): A beépített ventilátor magas fordulatszámon működik. Ezt a lehetőséget akkor válassza, ha a projektort a tengerszint felett legalább mintegy 1600 méterrel fekvő helyen használja.

SETTING (BEÁLLÍTÁS) ..... Válassza a két opció egyikét ([PADLÓ], [PLAFON]) a projektor elhelyezkedésének megfelelően.

MEGJEGYZÉS:

- *A [FÜGGŐLEGES DÖNTÉS FEL] és a [FÜGGŐLEGES DÖNTÉS LE] opciók ennél a projektornál nem elérhetők. Még abban az esetben is, ha a [VENTILÁTOR ÜZEMMÓD] lehetőségnél kiválasztja a [FÜGGŐLEGES DÖNTÉS FEL] vagy a [FÜGGŐLEGES DÖNTÉS LE] opciót, a beállítás letiltásra kerül.*
- *A [SETTING] (Beállítás) opció kiválasztásánál ügyeljen arra, hogy a projektor tájolásának megfelelő lehetőséget válassza ki. Ennek elmulasztása a termék hibás működéséhez vezethet. Ha a projektort a plafonra telepíti, miközben asztalon tartja, a [BEÁLLÍTÁSOK] lehetőségnél válassza a [PADLÓ] opciót.*

Ha szeretné a projektor belső hőmérsékletét gyorsan lecsökkenteni, akkor válassza ki a HIGH (MAGAS) üzemmódot.

MEGJEGYZÉS:
- *A FAN MODE (VENTILÁTOR MÓD) menüpont HIGH ALTITUDE (NAGY MAGASSÁG) beállítását a menü alján látható ikon jelzi.*
- *A projektor több napon át tartó folyamatos használata esetén ajánlott a HIGH (MAGAS) üzemmódot kiválasztani.*
- *Ha a projektort a tengerszint felett legalább mintegy 1600 méterrel fekvő helyen használja, akkor válassza ki a [FAN MODE] (VENTILÁTOR MÓD) menüpont [HIGH ALTITUDE] (NAGY MAGASSÁG) értékét.*
- *A tengerszint felett mintegy 1600 méterrel vagy annál magasabban fekvő helyeken a [HIGH ALTITUDE] (NAGY MAGASSÁG) üzemmód beállítása nélkül a projektorhasználat túlmelegedéshez, majd a projektor leállásához vezethet. Ilyenkor a projektort néhány perces várakozás után kapcsolja vissza.*
- *A tengerszint felett mintegy 1600 méternél nem magasabban fekvő helyeken a HIGH ALTITUDE (NAGY MAGASSÁG) üzemmód beállítása a projektorhasználat során a lámpa túlságos lehűléséhez, így a kép vibrálásához vezethet. A FAN MODE (VENTILÁTOR MÓD) menüpontban váltson át az AUTO (AUTOMATIKUS) üzemmódra.*
- *A projektor tengerszint felett mintegy 1600 méterrel vagy annál magasabban fekvő helyeken való használata során esetenként lerövidülhet az olyan részegységek élettartama, mint például a lámpa.*
- *Ezt a beállítást a RESET (VISSZAÁLLÍTÁS) menüből kiadott parancsok nem befolyásolják.*

A bemeneti jel formátumának kiválasztása: SIGNAL SELECT (COMP3) (JELVÁLASZTÁS (3. SZGÉP))

Itt a COMPUTER 3 video bemeneti aljzatokon keresztül csatlakozó kimeneti eszköz jele azonosítható be.

RGB/COMPONENT (RGB/KOMPONENS).....Az RGB és a komponens jelek beazonosítása automatikus.

VIDEO.....Átváltás video jelre.

MEGJEGYZÉS: Kivetíthető a COMPUTER 3 (3. SZÁMÍTÓGÉP) bemeneti aljzatcsoport G/Y aljzatához a kereskedelemben kapható videokábelen keresztül érkező videojelek képe. Ilyen esetben a VIDEO lehetőséget válassza ki.

SEAMLESS SWITCHING (ZÖKKENŐMENTES VÁLTÁS)

A bemeneti aljzatok közötti váltást megelőzően az aktuális kép kimerevedik, így az új kép megjelenése előtt elmarad a jelhiányból adódó szünet.

COLOR SYSTEM (SZÍNRENDSZER)

Ezen a ponton keresztül az országonként eltérő televíziós jelszabványok (NTSC, PAL stb.) között lehet választani.
A gyári alapértelmezés szerint beállított érték az AUTO (AUTOMATIKUS) – ezt akkor módosítsa, ha a projektor az automatikus beazonosításra nem képes.

Az opcionális kártya SLOT POWER (NYÍLÁS TÁPELLÁTÁSA) beállítása

A foglalatba behelyezett olyan opcionális kártya használata esetén, mint például az SB-01HC, állítsa be a következő paramétereket.

PROJECTOR ON (PROJEKTOR BE) .....Ezzel a funkcióval az opcionális kártya tápellátása kapcsolható be és ki.

OFF (KI): A foglalatba behelyezett opcionális kártya tápellátásának kikényszerített kikapcsolása.

ON (BE) (Alapértelmezett): A foglalatba behelyezett opcionális kártya tápellátásának bekapcsolása.

PROJECTOR STANDBY (PROJEKTOR KÉSZENLÉT).....Ezzel a funkcióval automatikusan engedélyezheti vagy tilthatja a foglalatba helyezett opcionális kártya tápellátását a projektor készenléti üzemmódjában.

DISABLE (LETILTÁS): Válassza ezt a beállítást, ha le szeretné tiltani az opcionális kártyát a projektor készenléti üzemmódjában.

ENABLE (ENGEDÉLYEZÉS) (Alapértelmezett): Válassza ezt a beállítást, ha a projektor készenléti üzemmódjában engedélyezni szeretné az opcionális kártyát.

MEGJEGYZÉS:
- *Válassza az OFF (KI) beállítást, ha nincs opcionális kártya helyezve a foglalatba.*

OPTIONS(2) (OPCIÓK(2))

Az alacsony áramigényű STANDBY MODE (KÉSZENLÉTI ÜZEMMÓD) kiválasztása

A projektoron háromféle – NORMAL (NORMÁL), POWER-SAVING (ALACSONY ÁRAMIGÉNYŰ) és NETWORK STANDBY (HÁLÓZATI KÉSZENLÉTI) – készenléti üzemmód közül lehet választani.
A POWER-SAVING (ALACSONY ÁRAMIGÉNYŰ) üzemmódban a projektor olyan állapotra áll át, amelyben kevesebb áramot fogyaszt, mint a NORMAL (NORMÁL) üzemmódban. A gyári alapértelmezés szerint beállított projektorokon a NORMAL (NORMÁL) üzemmód van érvényben.

NORMAL (NORMÁL) .....Power (Tápellátás) jelzőfény: narancs színű fény/STATUS (ÁLLAPOT) jelzőfény: zöld színű fény

POWER-SAVING (ALACSONY ÁRAMIGÉNYŰ) .....Power (Tápellátás) jelzőfény: piros színű fény/STATUS (ÁLLAPOT) jelzőfény: OFF (KI)
Az utóbbi üzemmódban nem használhatók a következő csatlakozók, gombok és funkciók:
– MONITOR OUT (COMP. 1) csatlakozó
– a LAN és a Mail Alert (E-mail értesítő) funkció
– A készülék dobozának gombjai, kivéve a POWER gombot
– A távirányító gombjai, kivéve a POWER ON gombot
– A Virtual Remote Tool (virtuális távirányító eszköz) funkció
– Az AUTO POWER ON (COMP1/3) (AUTOMATIKUS BEKAPCSOLÁS (COMPUTER1/COMPUTER3)) funkció
– A bekapcsolást kivéve a számítógépes vezérlési parancsok

NETWORK STANDBY (HÁLÓZATI KÉSZENLÉT) ....Készenléti állapotban a POWER (Bekapcsolás) jelzőfény narancssárgán világít, a STATUS (Állapot) jelzőfény viszont nem világít. Ebből látható, hogy a projektor tápellátása vezetékes LAN-hálózaton keresztül bekapcsolható.
Készenléti üzemmódban nem használhatók a következő aljzatok, gombok és funkciók:
– MONITOR OUT (COMP. 1) csatlakozó
– A vezeték nélküli LAN-egység
– Az AUTO POWER ON (COMP1/3) (AUTOMATIKUS BEKAPCSOLÁS (COMPUTER1/COMPUTER3)) funkció
– A készülék dobozának gombjai, kivéve a POWER gombot
– A távirányító gombjai, kivéve a POWER ON gombot
– A bekapcsolást kivéve a számítógépes vezérlési parancsok

Figyelem!

- *A CONTROL PANEL LOCK (VEZÉRLŐGOMBZÁR) vagy a CONTROL ID (TÁVIRÁNYÍTÓ-AZONOSÍTÓ) funkció bekapcsolt állapota mellett, továbbá az AUTO POWER ON(COMP1/3) (AUTOMATIKUS BEKAPCSOLÁS(COMPUTER1/COMPUTER3)) beállítás COMPUTER 1 (1. SZÁMÍTÓGÉP) vagy COMPUTER 3 (3. SZÁMÍTÓGÉP) értéke mellett a STANDBY MODE (KÉSZENLÉTI ÜZEMMÓD) beállítás érvényét veszíti.*
  Ez azt jelenti, hogy a projektor ugyanolyan állapotban van, mint a STANDBY MODE (KÉSZENLÉTI ÜZEMMÓD) paraméter NORMAL (NORMÁL) értéke mellett.

MEGJEGYZÉS:

- *A PC CONTROL porton keresztül még a POWER-SAVING (ALACSONY ÁRAMIGÉNYŰ) értéknek a STANDBY MODE (KÉSZENLÉTI ÜZEMMÓD) menüpontban való kiválasztását követően is lehetséges a projektor be- és kikapcsolása.*
- *A CO_2-kibocsátás csökkentését leíró érték kiszámításakor a projektor a készenléti üzemmódban fogyasztott áram mennyiségét nem veszi figyelembe.*
- *Ezt a beállítást a RESET (VISSZAÁLLÍTÁS) menüből kiadott parancsok nem befolyásolják.*

A közvetlen bekapcsolás engedélyezése: DIRECT POWER ON (KÖZVETLEN BEKAPCSOLÁS)

A projektor automatikus bekapcsolása a tápkábel aktív hálózati aljzatba való csatlakoztatásakor – így szükségtelen minden egyes alkalommal lenyomni vagy a távirányítón, vagy a projektor dobozán található POWER gombot.

A projektor bekapcsolása számítógépről érkező bemeneti jel érzékelésekor: AUTO POWER ON(COMP1/3) (AUTOMATIKUS BEKAPCSOLÁS(COMPUTER1/COMPUTER3))

A projektor bekapcsolása a készenléti üzemmódból a COMPUTER1 IN vagy a COMPUTER3 IN bemenethez csatlakoztatott számítógépről érkező jel érzékelésekor, egyben a számítógép képének kivetítése.
Ennek a funkciónak köszönhetően szükségtelen minden alkalommal vagy a távirányítón, vagy a projektor dobozán található POWER gombot lenyomni.
A funkció csak akkor használható, ha a projektorhoz számítógép csatlakozik, maga a projektor pedig elektromos hálózati csatlakozóaljzatból kap tápellátást.

MEGJEGYZÉS:

- *A számítógépről érkező bemeneti jel leválasztásakor a projektor nem kapcsol ki. Ezt a funkciót ajánlott az AUTO POWER OFF (AUTOMATIKUS KIKAPCSOLÁS) funkcióval együtt használni.*
- *A funkció nem érhető el a következő helyzetekben:*
  - *amikor a COMPUTER1 IN vagy a COMPUTER3 IN aljzaton keresztül komponens jel érkezik,*
  - *amikor a projektor zöld jelre ültetett RGB-szinkronjelet vagy kompozit szinkronjelet kap.*
- *Az AUTO POWER ON(COMP1/3) (AUTOMATIKUS BEKAPCSOLÁS(COMPUTER1/COMPUTER3)) funkció aktív állapota mellett a STANDBY MODE (KÉSZENLÉTI ÜZEMMÓD) beállítás érvényét veszíti. Ez azt jelenti, hogy a projektor ugyanolyan állapotban van, mint a STANDBY MODE (KÉSZENLÉTI ÜZEMMÓD) paraméter NORMAL (NORMÁL) értéke mellett.*
- *A projektor kikapcsolása után az AUTO POWER ON(COMP1/3) (AUTOMATIKUS BEKAPCSOLÁS(COMPUTER1/COMPUTER3)) funkció 3 másodperces várakozást követően, a projektorhoz számítógépről érkező bemeneti jelet csatlakoztatva vehető igénybe.*
  Ha a projektor kikapcsolásakor a számítógépről még mindig érkezik jel, akkor az AUTO POWER ON(COMP1/3) (AUTOMATIKUS BEKAPCSOLÁS(COMPUTER1/COMPUTER3)) funkció nem vehető igénybe, azaz a projektor készenléti üzemmódban marad.

Az energiagazdálkodás engedélyezése: AUTO POWER OFF (AUTOMATIKUS KIKAPCSOLÁS)

Ennek a funkciónak a bekapcsolását követően a projektor automatikusan kikapcsol, ha a megadott (5, 10, 20 vagy 30 perc) hosszúságú időtartam anélkül telik el, hogy akár legalább az egyik bemenetén jelet kapna, akár felhasználói műveletre kerülne sor.

MEGJEGYZÉS:

- *A SOURCE (FORRÁS) menü VIEWER (NÉZŐ) és NETWORK (HÁLÓZAT) értéke mellett az AUTO POWER OFF (AUTOMATIKUS KIKAPCSOLÁS) funkció nem működik.*

Az alapértelmezett bemeneti forrás kiválasztása: DEFAULT SOURCE SELECT (ALAPÉRTELMEZETT FORRÁS)

Alapértelmezettként a projektor minden egyes bekapcsoláskor egy adott bemenetről vár jelet – ugyanakkor erre a szerepre bármely bemenet kijelölhető.

LAST (LEGUTÓBBI).....A projektor minden egyes bekapcsoláskor vagy az előzőleg használt, vagy a legutóbbi aktív bemenetről érkező jelet tekinti alapértelmezettnek.

AUTO (AUTOMATIKUS) .....A projektor a következő sorrendben keres jelet a bemeneteken: COMPUTER1 → COMPUTER2 → COMPUTER3 → HDMI → DisplayPort → VIDEO → S-VIDEO → VIEWER (NÉZŐ) → COMPUTER1. Megjeleníteni az elsőként megtalált aktív jel képét fogja.

COMPUTER1 (1. SZÁMÍTÓGÉP).....A projektor minden egyes bekapcsoláskor a COMPUTER 1 IN aljzaton keresztül érkező jel képét vetíti ki.

COMPUTER2 (2. SZÁMÍTÓGÉP).....A projektor minden egyes bekapcsoláskor a COMPUTER 2 IN aljzaton keresztül érkező jel képét vetíti ki.

COMPUTER3 (3. SZÁMÍTÓGÉP).....A projektor minden egyes bekapcsoláskor a COMPUTER 3 IN aljzaton keresztül érkező jel képét vetíti ki.

HDMI.....A projektor minden egyes bekapcsoláskor a HDMI IN aljzaton keresztül érkező jel képét vetíti ki.

DisplayPort .....A projektor minden egyes bekapcsoláskor a DisplayPort aljzaton keresztül érkező jel képét vetíti ki.

VIDEO.....A projektor minden egyes bekapcsoláskor a VIDEO IN aljzaton keresztül érkező jel képét vetíti ki.

S-VIDEO.....A projektor minden egyes bekapcsoláskor az S-VIDEO IN aljzaton keresztül érkező jel képét vetíti ki.

VIEWER (NÉZŐ) .....A projektor minden egyes bekapcsoláskor az USB-adathordozón tárolt képeket jeleníti meg, vagy az ott található filmfájlokat vetíti le.

NETWORK (HÁLÓZAT).....A projektor a LAN (RJ-45) porton vagy a felszerelt (külön kapható) vezeték nélküli LAN-egységen keresztül számítógépről érkező adatok képét vetíti ki.

NYÍLÁS .....Az opcionális HD/SD-SDI kártya (SB-01HC vagy egyéb NEC interfészkártya) jelének kivetítése, amennyiben a kártya telepítve van.

EDGE BLENDING (LAPSZÉLILLESZTÉS)

A funkció beállítja az egyes projektorokról vetített képek egymást átfedő széleit, hogy egységesítse a többképernyős képeket.

Az Edge Blending funkció be- és kikapcsolása. MODE (ÜZEMMÓD)

A MODE (üzemmód) bekapcsolásával elérhető lesz a TOP (fent), BOTTOM (lent), LEFT (bal), RIGHT (jobb) és BLACK LEVEL (fekete szint) opció. (Alapértelmezett érték: KI).

Kiválasztható a képernyő felső, alsó, bal és jobb oldali széle az Edge Blending funkció elvégzéséhez. TOP (FENT), BOTTOM (LENT), LEFT (BALRA), RIGHT (JOBBRA)

A CONTROL (vezérlés) bekapcsolása elérhetővé teszi a MARKER (jelölés), RANGE (tartomány) és POSITION (helyzet) elemeket. (→ 53. oldal)

VEZÉRLÉS ..... A TOP (fent), BOTTOM (lent), LEFT (balra) és RIGHT (jobbra) opció be- vagy kikapcsolása.

JELZŐ ..... A tartomány és a helyzetbeállítás jelölésének be- vagy kikapcsolása. A MARKER (jelölés) bekapcsolása esetén a tartomány bíbor színnel, a helyzet pedig zöld színnel látható.

RANGE (TARTOMÁNY) ..... Az Edge Blending (képszélillesztés) tartományának (szélességének) beállítása.

POSITION (POZÍCIÓ)..... Az Edge Blending (képszélillesztés) kezdő helyzetének beállítása.

A 9 szegmenses részek fényerejének beállítása. BLACK LEVEL (FEKETE SZINT)

A 9 szegmenses részek a következők: TOP-LEFT (balra fent), TOP-CENTER (középen fent), TOP-RIGHT (jobbra fent), CENTER-LEFT (balra középen), CENTER (középen), CENTER-RIGHT (jobbra középen), BOTTOM-LEFT (balra lent), BOTTOM-CENTER (középen lent) és BOTTOM-RIGHT (jobbra lent). (→ 56. oldal)

❼ Menüleírások és funkciók: INFO (INFORMÁCIÓK)

Az aktuális bemeneti jel és a lámpahasználat állapotának megjelenítése. Ezen a lapon kilenc alfül található. A közölt információk a következők:

TIPP: Az INFO (INFORMÁCIÓ) lap megjeleníthető a távirányító HELP gombjának lenyomásával.

USAGE TIME (HASZNÁLATI IDŐ)

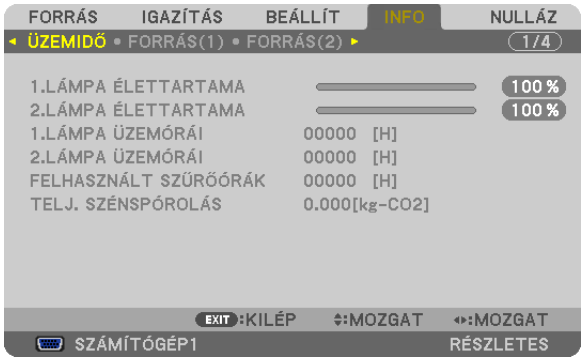

LAMP 1 LIFE REMAINING (1. LÁMPA HÁTRALÉVŐ ÉLETTARTAMA) (%)*
LAMP 2 LIFE REMAINING (2. LÁMPA HÁTRALÉVŐ ÉLETTARTAMA) (%)*
LAMP 1 HOURS USED (1. LÁMPA ELTELT ÜZEMÓRÁINAK SZÁMA)
LAMP 2 HOURS USED (2. LÁMPA ELTELT ÜZEMÓRÁINAK SZÁMA)
FILTER HOURS USED (SZŰRŐ ELTELT ÜZEMÓRÁINAK SZÁMA)
TOTAL CARBON SAVINGS (TELJES SZÉN-DIOXID-MEGTAKARÍTÁS (kg))

* A folyamatjelző sávról a lámpa hátralévő élettartama százalékos arányban olvasható le.

Az érték tájékoztatást ad a hátralévő használat idejéről. Amikor a lámpa hátralévő élettartama eléri a 0 értéket, a LAMP LIFE REMAINING (LÁMPA HÁTRALÉVŐ ÉLETTARTAMA) folyamatjelző sáv 0%-ról 100 órára vált át, ezután pedig megkezdődik a visszaszámlálás.

Miután a lámpa hátralévő élettartamának ideje elérte a 0 órát, a projektort nem lehet bekapcsolni.

- Úgy a projektor bekapcsolásakor, mint a magán a projektoron vagy a távirányítón található POWER gomb lenyomásakor egy percen át üzenet látható, amely a lámpa vagy a szűrőbetétek cseréjének szükségességre hívja fel a figyelmet.

  Ez az üzenet a projektor vagy a távirányító bármely gombjának lenyomásával elutasítható.

Lámpa élettartama (órákban)		Cserelámpa
ECO MODE (TAKARÉKOS ÜZEMMÓD)		
OFF (KI)	ON (BE)	
2500	3000	NP25LP

- TOTAL CARBON SAVINGS (TELJES SZÉN-DIOXID-MEGTAKARÍTÁS)

  A becsült szén-dioxid-megtakarítási adat kilogrammban. A szén-dioxid-megtakarítás számításában lévő szén-dioxid-kibocsátási tényező az OECD 2008-os kiadványán alapul. (→ 40. oldal)

SOURCE 1 (1. FORRÁS)

INPUT TERMINAL (BEMENETI ALJZAT)
HORIZONTAL FREQUENCY (VÍZSZINTES FREKVENCIA)
SYNC TYPE (SZINKRONJELTÍPUS)
SCAN TYPE (PÁSZTÁZÁSTÍPUS)
ENTRY NO. (BEJEGYZÉS SZÁMA)

RESOLUTION (KÉPFELBONTÁS)
FREQUENCY (FÜGGŐLEGES FREKVENCIA)
SYNC POLARITY (SZINKRONJEL-POLARITÁS)
SOURCE NAME (FORRÁS NEVE)

SOURCE 2 (2. FORRÁS)

SIGNAL TYPE (JELTÍPUS)
BIT DEPTH (BITMÉLYSÉG)
LINK RATE (KAPCSOLATI RÁTA)

VIDEO TYPE (VIDEOTÍPUS)
VIDEO LEVEL (VIDEOSZINT)
LINK LANE (KAPCSOLATI CSATORNA)

WIRED LAN (VEZETÉKES LAN)

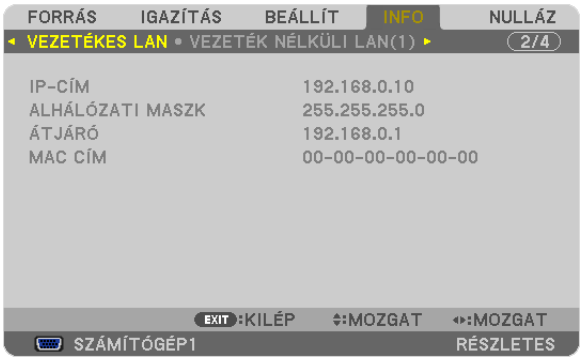

IP ADDRESS (IP-CÍM)
GATEWAY (ÁTJÁRÓ)

SUBNET MASK (ALHÁLÓZATI MASZK)
MAC ADDRESS (MAC-CÍM)

WIRELESS LAN(1) (VEZETÉK NÉLKÜLI LAN(1))

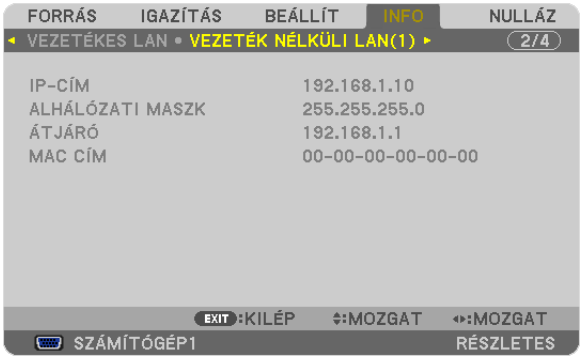

IP ADDRESS (IP-CÍM)
GATEWAY (ÁTJÁRÓ)
SUBNET MASK (ALHÁLÓZATI MASZK)
MAC ADDRESS (MAC-CÍM)

WIRELESS LAN(2) (VEZETÉK NÉLKÜLI LAN(2))

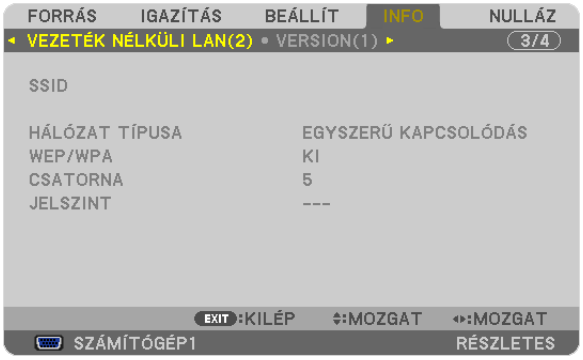

SSID
WEP/WPA
SIGNAL LEVEL (TÉRERŐ)
NETWORK TYPE (HÁLÓZATTÍPUS)
CHANNEL (CSATORNA)

VERSION(1) (VERZIÓ(1))

FIRMWARE
FIRMWARE2
DATA (ADAT)

VERSION(2) (VERZIÓ(2))

FIRMWARE3

OTHERS (EGYEBEK)

PROJECTOR NAME (PROJEKTORNÉV)
SERIAL NUMBER (SOROZATSZÁM)
CONTROL ID (TÁVIRÁNYÍTÓ-AZONOSÍTÓ, ha be van állítva)
MODEL NO. (MODELLSZÁM)
LAN UNIT TYPE (A LAN-EGYSÉG TÍPUSA)

❽ Menüleírások és funkciók: RESET (VISSZAÁLLÍTÁS)

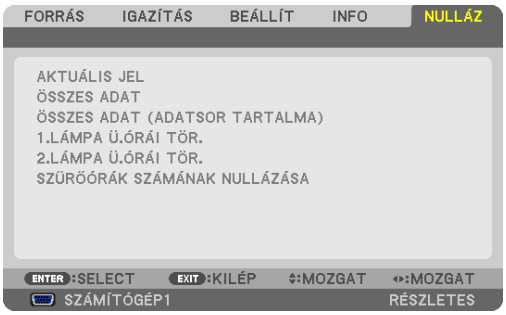

Visszaállás a gyári alapértelmezésekre: RESET (VISSZAÁLLÍTÁS)

A RESET (VISSZAÁLLÍTÁS) funkció használatával egy adott vagy az összes bemeneti forrás paraméterei és beállításai visszaállíthatók a gyári alapértelmezésekre, kivéve a következőket:

CURRENT SIGNAL (AKTUÁLIS JEL)
Az aktuális bemeneti jel paramétereinek visszaállítása a gyári alapértelmezés szerinti szintekre.
A visszaállítható tételek a következők: PRESET (ELŐBEÁLLÍTÁS), CONTRAST (KONTRASZT), BRIGHTNESS (FÉNYERŐ), COLOR (SZÍN), HUE (ÁRNYALAT), SHARPNESS (ÉLESSÉG), ASPECT RATIO (KÉP MÉRETARÁNY), HORIZONTAL (VÍZSZINTES), VERTICAL (FÜGGŐLEGES), CLOCK (ÓRAJEL), PHASE (FÁZIS) és OVERSCAN (TÚLPÁSZTÁZÁS).

[ALL DATA] (MINDEN ADAT)
Az összes bemeneti jelre vonatkozó minden paraméter és beállítás visszaállítása a gyári alapértelmezés szerinti szintekre.
Valamennyi tétel visszaállítható, **KIVÉVE** a következőket: ENTRY LIST (BEJEGYZÉSLISTA), LANGUAGE (NYELV), BACKGROUND (HÁTTÉR), FILTER MESSAGE (SZŰRŐEMLÉKEZTETŐ), SCREEN (KÉP), GEOMETRIC CORRECTION (GEOMETRIAI KORREKCIÓ), MULTI-SCREEN COMP. (TÖBB FELÜLET KOMPENZÁCIÓJA), REF.WHITE BALANCE (REF. FEHÉREGYENSÚLY), CONTROL PANEL LOCK (VEZÉRLŐGOMBZÁR), SECURITY (JELSZÓ), COMMUNICATION SPEED (ADATÁTVITELI SEBESSÉG), CONTROL ID (TÁVIRÁNYÍTÓ-AZONOSÍTÓ), SEAMLESS SWITCHING (ZÖKKENŐMENTES VÁLTÁS), STANDBY MODE (KÉSZENLÉTI ÜZEMMÓD), FAN MODE (VENTILÁTOR MÓD), EDGE BLENDING (LAPSZÉLILLESZTÉS), REF. LENS MEMORY (REF. LENCSEMEMÓRIA), DATE AND TIME (DÁTUM ÉS IDŐ), LAMP LIFE REMAINING (LÁMPA HÁTRALÉVŐ ÉLETTARTAMA), LAMP HOURS USED (LÁMPA ELTELT ÜZEMÓRÁINAK SZÁMA), FILTER HOURS USED (SZŰRŐ ELTELT ÜZEMÓRÁINAK SZÁMA), TOTAL CARBON SAVINGS (TELJES SZÉN-DIOXID MEGTAKARÍTÁS), WIRED LAN (VEZETÉKES LAN), valamint WIRELESS LAN (VEZETÉK NÉLKÜLI LAN).
A lámpahasználati időértékek nullára állításáról az alábbi „A lámpa üzemóraszámának törlése: CLEAR LAMP HOURS (LÁMPA-ÜZEMÓRASZÁM LENULLÁZÁS)" fejezetben olvasható tájékoztatás.

ALL DATA (INCLUDING ENTRY LIST) (MINDEN ADAT, A BEJEGYZÉSLISTA IS)

Valamennyi jel összes beállítási és beállítási értékének visszaállítása a gyári alapértelmezés szerintiekre, kivéve a következőket: LANGUAGE (NYELV), BACKGROUND (HÁTTÉR), FILTER MESSAGE (SZŰRŐEMLÉKEZTETŐ), SCREEN (KÉP), MULTI-SCREEN COMP. (TÖBB FELÜLET KOMPENZÁCIÓJA), REF. WHITE BALANCE (REF. FEHÉREGYENSÚLY), CONTROL PANEL LOCK (VEZÉRLŐGOMBZÁR), SEAMLESS SWITCHING (ZÖKKENŐMENTES VÁLTÁS), SECURITY SETTINGS (BIZTONSÁGI BEÁLLÍTÁSOK), COMMUNICATION SPEED (ADATÁTVITELI SEBESSÉG), CONTROL ID (TÁVIRÁNYÍTÓ-AZONOSÍTÓ), FAN MODE (VENTILÁTOR MÓD), EDGE BLENDING (LAPSZÉLILLESZTÉS), GEOMETRIC CORRECTION (GEOMETRIAI KORREKCIÓ), REF. LENS MEMORY (REF. LENCSEMEMÓRIA), DATE AND TIME (DÁTUM ÉS IDŐ), STANDBY MODE (KÉSZENLÉTI ÜZEMMÓD), LAMP LIFE REMAINING (LÁMPA HÁTRALÉVŐ ÉLETTARTAMA), LAMP HOURS USED (LÁMPA ELTELT ÜZEMÓRÁINAK SZÁMA), FILTER HOURS USED (SZŰRŐ ELTELT ÜZEMÓRÁINAK SZÁMA), TOTAL CARBON SAVINGS (TELJES SZÉN-DIOXID MEGTAKARÍTÁS), WIRED LAN (VEZETÉKES LAN), valamint WIRELESS LAN (VEZETÉK NÉLKÜLI LAN).
A törlés kiterjed az ENTRY LIST (BEJEGYZÉSLISTA) tételeire, a gyári alapértelmezésekre való visszatérésre is.

MEGJEGYZÉS: Az Entry list (Bejegyzéslista) ablak zárolt tételei nem törölhetők.

A lámpa üzemóraszámának törlése CLEAR LAMP 1 HOURS/CLEAR LAMP 2 HOURS (1. LÁMPA-ÜZEMÓRASZÁM LENULLÁZÁSA/2. LÁMPA-ÜZEMÓRASZÁM LENULLÁZÁSA)

A lámpahasználatot mérő óra visszaállítása nullára. Ennek a lehetőségnek a kiválasztásakor megerősítési almenü jelenik meg. Válassza ki a YES (IGEN) lehetőséget, majd nyomja meg az ENTER gombot.

MEGJEGYZÉS: A lámpa eltelt üzemóráinak számlálását a RESET (VISSZAÁLLÍTÁS) menüből kiadott parancsok nem befolyásolják.

MEGJEGYZÉS: A lámpa élettartamának leteltét követő további 100 órás használat után a projektor kikapcsol és készenléti üzemmódba lép. Ebben a helyzetben az üzemórákat számláló óra a menüből nem állítható vissza nullára. Ebben a helyzetben a lámpa üzemóráit számláló óra a távirányító HELP gombját 10 másodpercen át lenyomva tartva állítható vissza nullára. A műveletre feltétlenül a lámpa kicserélése után kerítsen sort.

A szűrő üzemóraszámának törlése: CLEAR FILTER HOURS (A SZŰRŐ-ÜZEMÓRASZÁM NULLÁZÁSA)

A szűrőhasználatot mérő óra visszaállítása nullára. Ennek a lehetőségnek a kiválasztásakor megerősítési almenü jelenik meg. Válassza ki a YES (IGEN) lehetőséget, majd nyomja meg az ENTER gombot.

Átadáskor a FILTER MESSAGE (SZŰRŐEMLÉKEZTETŐ) menüpont OFF (KI) értéke van érvényben. Az OFF (KI) érték kiválasztását követően a szűrőhasználatot mérő órát nem szükséges visszaállítani.

MEGJEGYZÉS: A szűrő eltelt üzemóráinak számlálását a RESET (VISSZAÁLLÍTÁS) menüből kiadott parancsok nem befolyásolják.

❾ Application Menu (Alkalmazás menü)

A SOURCE (FORRÁS) menü NETWORK (HÁLÓZAT) tételének kiválasztásakor megjelenik az APPLICATION MENU (ALKALMAZÁS MENÜ).
Az Alkalmazás menüből a felhasználói támogató programok, a NETWORK SETTINGS (HÁLÓZATI BEÁLLÍTÁSOK) és a TOOLS (ESZKÖZÖK) almenü érhető el.
A felhasználói támogató programok webhelyünkről tölthetők le.
Az ADMINISTRATOR MODE (ADMINISZTRÁTORI MÓD) pont alatt beállítható, hogy az ADVANCED (HALADÓ) menük is megjelenjenek-e, vagy csak a BASIC (ALAP) menük. (→ 162. oldal)
A BASIC (ALAP) menük csak a legszükségesebb menüpontokból és parancsokból állnak.

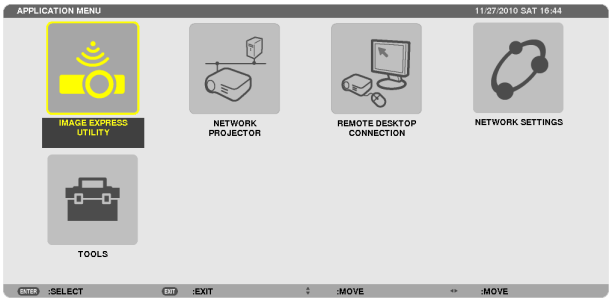

IMAGE EXPRESS UTILITY

Ezen a menüponton keresztül az Image Express Utility használatához szükséges adatok jeleníthetők meg, azaz a projektor neve, a felbontás értéke és a hálózat típusa (wired, azaz vezetékes vagy wireless, azaz vezeték nélküli).
A számítógépet ezeknek az adatoknak megfelelően kell beállítani.

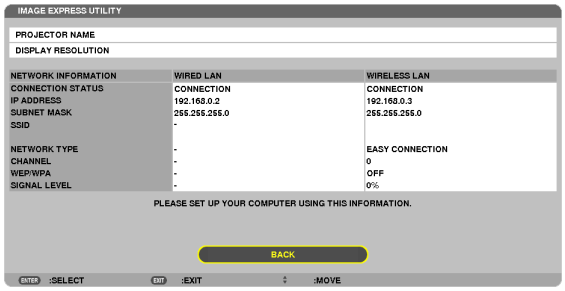

NETWORK PROJECTOR (HÁLÓZATI PROJEKTOR)

Ezen a menüponton keresztül a Network Projector (Hálózati projektor) funkció használatához szükséges adatok jeleníthetők meg, azaz a projektor neve, a felbontás értéke és a hálózat típusa (wired, azaz vezetékes vagy wireless, azaz vezeték nélküli).
A számítógépet ezeknek az adatoknak megfelelően kell beállítani.

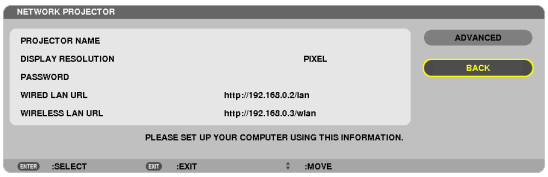

REMOTE DESKTOP CONNECTION (TÁVOLI ASZTALI KAPCSOLAT)

Ezen a menüponton keresztül a távoli asztali kapcsolattal elérni kívánt számítógép neve és az asztal kivetített képének megjelenésére vonatkozó beállítások adhatók meg.

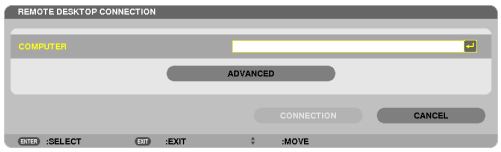

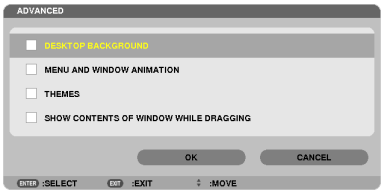

MEGJEGYZÉS:

- *A távoli asztali kapcsolat beállításához USB-billentyűzet szükséges.*

NETWORK SETTINGS (HÁLÓZATI BEÁLLÍTÁSOK)

Figyelem!

- *Ezeket a beállításokat egyeztesse a hálózati rendszergazdával.*
- *A vezetékes LAN-kapcsolat használatának megkezdése előtt csatlakoztassa a projektor LAN-portjába (RJ-45) a LAN-kábelt (Ethernet-kábelt). (→ 177. oldal)*

TIPP: A megadott hálózati paramétereket a RESET (VISSZAÁLLÍTÁS) menüből kiadott parancsok nem befolyásolják.

Tanácsok a LAN-kapcsolat beállításához

A projektor beállítása LAN-kapcsolat kialakításához:
Válassza a WIRED LAN (VEZETÉKES LAN) (vagy WIRELESS LAN (VEZETÉK NÉLKÜLI LAN)) → PROFILES (PROFILOK) → PROFILE 1 (1. PROFIL) vagy PROFILE 2 (2. PROFIL) lehetőséget.
A vezetékes és a vezeték nélküli LAN-hálózatra vonatkozóan két-kétféle beállításkészlet (profil) állítható be.
Ezután kapcsolja a DHCP lehetőséget be, vagy kapcsolja azt ki. Az utóbbi választás esetén töltse ki az IP ADDRESS (IP-CÍM), a SUBNET MASK (ALHÁLÓZATI MASZK) és a GATEWAY (ÁTJÁRÓ) mezőket, végül az OK lehetőség kiválasztása után nyomja le az ENTER gombot. (→ 147. oldal)
Az adott profilban tárolt LAN-beállítások visszahívása:
Válasszon a használni kívánt (vezetékes vagy vezeték nélküli) LAN hálózatnak megfelelő PROFILE 1 (1. PROFIL) és PROFILE 2 (2. PROFIL) választógombok között, majd jelölje be az OK lehetőséget, végül nyomja le az ENTER gombot. (→ 147. oldal)
Csatlakozás DHCP-kiszolgálóhoz:
Kapcsolja be a vezetékes vagy a vezeték nélküli LAN-hálózat DHCP-ügyfelét, azaz válassza ki az ON (BE) lehetőséget, majd nyomja meg az ENTER gombot. Ha az IP-címet DHCP kiszolgáló használata nélkül szeretné beállítani, akkor a DHCP ügyfelet kapcsolja ki. (→ 148. oldal)
Csak a vezeték nélküli hálózatra vonatkozóan megadandó beállítások (NETWORK TYPE, azaz HÁLÓZATTÍPUS és WEP/WPA)
Válasszon a használni kívánt vezeték nélküli LAN-hálózatnak megfelelő PROFILE 1 (1. PROFIL) és PROFILE 2 (2. PROFIL) választógombok között, és jelölje be az ADVANCED (HALADÓ), majd az OK lehetőséget, végül nyomja le az ENTER gombot. Megjelenik a projektor Advanced (Haladó) menüje. (→ 149. oldal)
SSID választása:
Válassza ki az ADVANCED (HALADÓ) → SITE SURVEY (ELÉRHETŐ HÁLÓZATOK KERESÉSE) lehetőséget, majd nyomja meg az ENTER gombot.
Válassza ki a talált SSID-azonosítók egyikét, majd a > gombbal az OK lehetőséget, végül nyomja meg az ENTER gombot.
Ha nem kívánja a SITE SURVEY (ELÉRHETŐ HÁLÓZATOK KERESÉSE) funkciót használni, akkor gépelje be a kívánt SSID-t, majd válassza ki az INFRASTRUCTURE (INFRASTRUKTÚRA) vagy az AD HOC (ALKALMI) lehetőséget. (→ 149. oldal)
A lámpacsere esedékessé válására figyelmeztető és a hibákról szóló e-mail üzenetek beállítása:
Válassza ki az ALERT MAIL (E-MAIL ÉRTESÍTŐ) alfület, ezután pedig töltse ki a SENDER'S ADDRESS (FELADÓ CÍME), SMTP SERVER NAME (SMTP-KISZOLGÁLÓ NEVE) és a RECIPIENT'S ADDRESS (RENDELTETÉSI CÍM) mezőket. Végül válassza ki az OK lehetőséget, és nyomja meg az ENTER gombot. (→ 160. oldal)
Az EASY CONNECTION (EGYSZERŰ KAPCSOLÓDÁS) funkció alkalmazása az Image Express Utility 2.0 vagy az Image Express Utility 2 for Mac program használatával:
Az Image Express Utility program révén az EASY CONNECTION (EGYSZERŰ KAPCSOLÓDÁS) funkció alkalmazásával a számítógép és a projektor a vezeték nélküli LAN-hálózaton keresztül a bonyolult beállítások elvégzése nélkül is összeköthető.
Az Image Express Utility 2.0 és az Image Express Utility 2.0 for Mac program a NEC projektorhoz mellékelt CD-ROM-on található meg.
Az EASY CONNECTION (EGYSZERŰ KAPCSOLÓDÁS) funkció a WIRELESS LAN (VEZETÉK NÉLKÜLI LAN) → PROFILES (PROFILOK) → EASY CONNECTION (EGYSZERŰ KAPCSOLÓDÁS) menüponton keresztül érhető el.

MEGJEGYZÉS: Az EASY CONNECTION (EGYSZERŰ KAPCSOLÓDÁS) funkció a Windows 7, a Windows Vista és a Windows XP SP3 operációs rendszereken érhető el.

A WIRED LAN (VEZETÉKES LAN) és a WIRELESS LAN (VEZETÉK NÉLKÜLI LAN) párbeszédablakok mezői (az utóbbiak csak az ADVANCED, azaz HALADÓ módban érhetők el)

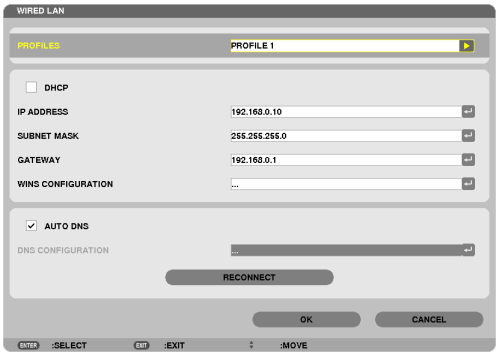

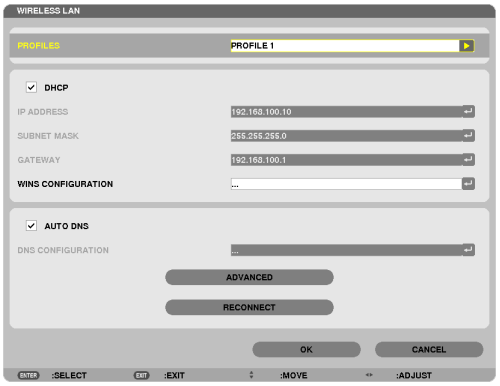

* A vezeték nélküli LAN-funkciók használata a külön kapható vezeték nélküli LAN-egységnek a projektorhoz való csatlakoztatásával tehető lehetségessé. (→ 178. oldal)

PROFILES (PROFILOK)	• A projektor memóriájában a vezetékes LAN-portra és az USB-s, vezeték nélküli LAN-egységre vonatkozóan két-kétféle beállításkészlet (profil) állítható be. Összesen négyféle beállításkészlet tárolható el. Ötféle beállításkészlet tárolható: a beépített LAN-portra és a vezeték nélküli LAN-portra vonatkozóan kettő-kettő, és egy további a WPS-protokollra vonatkozóan. • Válasszon a PROFILE 1 (1. PROFIL) és a PROFILE 2 (2. PROFIL) választógombok, majd a DHCP pont alatti két lehetőség között, végül adja meg a többi beállítást is. Ha végzett a fentiekkel, válassza ki az OK lehetőséget, és nyomja meg az ENTER gombot. Ekkor az eszköz eltárolja a beállításokat a memóriájába. • A beállításkészletek előhívása a memóriából: A PROFILES (PROFILOK) lista PROFILE 1 (1. PROFIL) vagy PROFILE 2 (2. PROFIL) választógombjának kiválasztása után lehetséges. Válassza ki az OK lehetőséget, és nyomja meg az ENTER gombot. • Az USB-s, vezeték nélküli LAN-egység rádióhullám-kibocsátása a PROFILES (PROFILOK) lista DISABLE (TILTÁS) választógombjának kiválasztásával kapcsolható ki. • A SIMPLE ACCESS POINT (EGYSZERŰ HOZZÁFÉRÉSI PONT) választógomb bejelölése esetén a projektor képes saját infrastruktúra-hálózatot kialakítani. Az SSID-azonosító automatikusan jön létre. Ha a projektor IP-címe megváltozik, akkor az új cím egy-két perc múlva lép automatikusan érvénybe. A csatlakozott számítógép IP-címe az„Obtain an IP Address Automatically” (IP-cím automatikus lekérése) lehetőség kiválasztásával állítható be. A számítógép megváltozott IP-címének érvénybe lépéséhez a Windows 7/Windows Vista operációs rendszereken néhány másodpercre, míg a Windows XP operációs rendszereken egy-két percre van szükség. Ha a számítógéppel a profil elmentésének céljával csatlakozik, és a Windows operációs rendszerben a kiválasztott profil Tulajdonságok lapján bejelöli a „Csatlakozás ehhez a hálózathoz, ha az hatótávolságon belül van” négyzetet, akkor a vezeték nélküli LAN-hálózathoz való hozzáférés megvalósul a következő feltételek mellett: • a számítógép vagy a projektor bekapcsolásakor • feltéve, hogy a számítógép a vezeték nélküli LAN-hálózat hatótávolságán belül elérhető. A vezeték nélküli és a vezetékes LAN-hálózat közötti adatátvitel nem lehetséges. Ha a SIMPLE ACCESS POINT (EGYSZERŰ HOZZÁFÉRÉSI PONT) csatlakozási módot képek küldésére használja, akkor ajánlott csak egy számítógépet csatlakoztatnia.	—

	• A WPS lehetőség kiválasztása esetén a hálózati csatlakozás a WPS funkcióval automatikusan eltárolt beállítások alkalmazásával jön létre. A WPS lehetőség kiválasztása lehetővé teszi a projektor számára a WPS protokollon keresztül automatikusan eltárolt beállítások alkalmazásával való csatlakozást.	
DHCP	A négyzet bejelölt állapota mellett a DHCP-kiszolgáló automatikusan rendel IP-címet a projektorhoz. A négyzet bejelöletlen állapota mellett a rendszergazdától kapott IP-cím és alhálózati maszk vihető be közvetlenül.	—
IP ADDRESS (IP-CÍM)	Ha a DHCP-ügyfél nincs bekapcsolva, akkor itt adja meg a projektornak a csatlakoztatott hálózaton belüli IP-címét.	Legfeljebb 12 számjegy
SUBNET MASK (ALHÁLÓZATI MASZK)	Ha a DHCP-ügyfél nincs bekapcsolva, akkor itt adja meg a projektorhoz csatlakoztatott hálózat alhálózati maszkját.	Legfeljebb 12 számjegy
GATEWAY (ÁTJÁRÓ)	Ha a DHCP-ügyfél nincs bekapcsolva, akkor itt adja meg a projektorhoz csatlakoztatott hálózat alapértelmezett átjárójának címét.	Legfeljebb 12 számjegy
WNS CONFIGURATION (WNS-KONFIGURÁCIÓ)	Ha a DHCP-ügyfél nincs bekapcsolva, akkor itt adja meg a projektorhoz csatlakoztatott hálózat WINS-kiszolgálójának címét.	Legfeljebb 12 számjegy
AUTO DNS (AUTOMATIKUS DNS)	A négyzet bejelölt állapota mellett a projektor a hozzá csatlakoztatott hálózat DHCP-kiszolgálójának IP-címét automatikusan kérdezi le. A négyzet bejelöletlen állapota mellett a projektorhoz csatlakoztatott hálózat DHCP-kiszolgálójának IP-címe közvetlenül vihető be.	Legfeljebb 12 számjegy
DNS CONFIGURATION (DNS-KONFIGURÁCIÓ)	Ha az AUTO DNS (AUTOMATIKUS DNS) lehetőség nincs bekapcsolva, akkor itt adja meg a projektorhoz csatlakoztatott hálózat DNS-kiszolgálójának címét.	Legfeljebb 12 számjegy
ADVANCED (HALADÓ)*	Ebben a menüben a vezeték nélküli LAN-kapcsolat különféle paraméterei (hálózattípus, jelszó) adhatók meg.	—
RECONNECT (ÚJRACSATLAKOZÁS)	A projektor hálózathoz való csatlakoztatásának újbóli megkísérlése. A profilok valamelyikének módosítása után próbálja meg ezt a parancsot kiadni.	—

* Az ADVANCED (HALADÓ) beállítások képernyője csak a WIRELESS LAN (VEZETÉK NÉLKÜLI LAN) esetében érhető el.

MEGJEGYZÉS:

- *A PROFILES (PROFILOK) lista EASY CONNECTION (EGYSZERŰ KAPCSOLÓDÁS) tételének kiválasztása esetén a DHCP paraméter és az ahhoz kapcsolódó mezők közül egyedül az ADVANCED (HALADÓ) menüben található CHANNEL (CSATORNA) pont értékét lehet módosítani.*

Advanced Settings (Haladó beállítások) (csak a külön kapható vezeték nélküli LAN-egység használatának esetén szükségesek) (csak az ADVANCED (HALADÓ) menüben érhetők el)

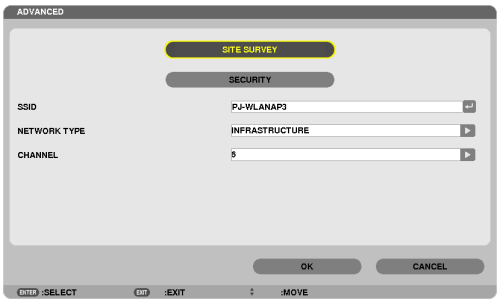

SITE SURVEY (ELÉRHETŐ HÁLÓZATOK KERESÉSE)	Az elérhető vezeték nélküli LAN-hálózatok listájának megjelenítése, amelyről aztán kiválasztható az ismert hozzáférési adatokkal működő hálózat SSID-je. A kívánt SSID-azonosító az SSID menüpont kijelölésével, ezután pedig a SELECT ▶ (Kijelölés) gomb használatával az OK lehetőséget kiválasztva, majd az ENTER gombot lenyomva választható ki. ..... Vezeték nélküli hozzáférési pont ..... (Alkalmi számítógép) ..... WEP vagy WPA engedélyezve	—
SECURITY (BIZTONSÁG)	Itt a biztonságos adatátvitelt lehetővé tévő titkosítási protokollok kapcsolhatók be és ki. A titkosítás használatához meg kell adni a WEP vagy egyéb titkosítási kulcsot. A titkosítási protokollt a számítógépnek és a vezeték nélküli LAN-egységnek megfelelően válassza meg. DISABLE (LETILTÁS)..... A titkosítási funkció kikapcsolása. Ebben az esetben a kommunikációt bármely kívülálló fél nyomon követheti. WEP (64bit) ..... Az adatátvitel biztosítása 64 bites kulcs használatával. WEP (128bit) ..... Az adatátvitel biztosítása 128 bites kulcs használatával. Ez a megoldás a 64 bites kulcs alkalmazásával végzett titkosításhoz képest fokozott adatvédelmet és biztonságot nyújt. WPA-PSK/WPA2-PSK/WPA-EAP/WPA2-EAP ..... Ezek a protokollok a WEP-protokollnál nagyobb biztonságot nyújtanak. *MEGJEGYZÉS:* • *A titkosítási protokollra, a WEP vagy egyéb titkosítási kulcsra vonatkozóan megadott beállításoknak a vezeték nélküli LAN-hálózatba kapcsolt egyéb olyan kommunikációs eszközökével, mint például a számítógépek és a hozzáférési pontok, azonosnak kell lenniük.* • *A SECURITY (BIZTONSÁG) funkció alkalmazása együtt jár a képátviteli sebesség csökkentésével.* • *A WPA-PSK, WPA-EAP, WPA2-PSK és a WPA2-EAP titkosítási protokoll a NETWORK TYPE (HÁLÓZATTÍPUS) paraméter AD HOC (ALKALMI) értéke mellett nem alkalmazható.*	—
SSID	A vezeték nélküli LAN-hálózat azonosítója (SSID). A vezeték nélküli LAN-hálózaton csak az azonos SSID-t használó eszközök képesek egymással kommunikálni.	Legfeljebb 32 alfanumerikus karakter, a kis- és nagybetűk különbözőnek számítanak
NETWORK TYPE (HÁLÓZATTÍPUS)	A vezeték nélküli LAN-hálózat használata során alkalmazni kívánt kommunikációs módszer kiválasztása. INFRASTRUCTURE (INFRASTRUKTÚRA) .....Ezt a lehetőséget akkor válassza ki, ha a vezeték nélküli/vezetékes LAN-hálózatba kapcsolt egy vagy több eszköz Wi-Fi-hozzáférési ponton keresztül kommunikál. AD HOC (ALKALMI)..... Ezt a lehetőséget a vezeték nélküli LAN-hálózatba kapcsolt számítógéppel közvetlenül (egyenrangú félként) megvalósított kommunikáció esetén válassza ki.	—
CHANNEL (CSATORNA)	Csatornaválasztás. A rendelkezésre álló csatornák köre országonként és régiónként változó. Az INFRASTRUCTURE (INFRASTRUKTÚRA) lehetőség kiválasztása esetén gondoskodjon arról, hogy a hozzáférési pont, az AD HOC (ALKALMI) lehetőség kiválasztása esetén pedig arról, hogy a számítógép a projektorral azonos csatornát használjon.	—

A SECURITY TYPE (BIZTONSÁGI PROTOKOLL) paraméter WEP(64bit) és WEP(128bit) értéke mellett

<table>
<tr><td>KEY SELECT
(KULCSVÁLASZTÁS)</td><td>Választás az alábbi négy WEP-kulcs között.</td></tr>
<tr><td>KEY1 (1. KULCS),
KEY2 (2. KULCS),
KEY3 (3. KULCS),
KEY4 (4. KULCS)</td><td>Adja meg a WEP-kulcsot.
• A karakterek számának maximuma
<table>
<tr><td>Opció</td><td>Alfanumerikus (ASCII)</td><td>Hexadecimális (HEX)</td></tr>
<tr><td>WEP (64bit)</td><td>5</td><td>10</td></tr>
<tr><td>WEP (128bit)</td><td>13</td><td>26</td></tr>
</table></td></tr>
</table>

A SECURITY TYPE (BIZTONSÁGI PROTOKOLL) paraméter WPA-PSK, WPA-EAP, WPA2-PSK és WPA2-EAP értéke mellett

ENCRYPTION TYPE (TITKOSÍTÁS TÍPUSA)	Válasszon a TKIP és az AES lehetőség közül.
KEY (KULCS)	Adja meg a 8 és 63 karakter közötti hosszúságú titkosítási kulcsot.

AUTHENTICATION (HITELESÍTÉS, csak vezeték nélküli kapcsolathoz szükséges)

Ezeknek a beállítási lépéseknek az elvégzésére a WPA-EAP és a WPA2-EAP titkosítási protokoll használatához van szükség.

A beállítás előkészítése

Válasszon ki egy a vezeték nélküli LAN-protokollal kompatibilis WPA-EAP vagy WPA2-EAP kulcsot, és telepítse az azt tartalmazó digitális tanúsítványt a projektorra.

1. ***A projektor DATE AND TIME (DÁTUM ÉS IDŐ) párbeszédablakában állítsa be a pontos időt. (→ 166. oldal)***
2. ***Számítógépről másolja a WPA-EAP vagy a WPA2-EAP titkosításhoz szükséges beállításokat tartalmazó digitális tanúsítványokat (fájlokat) USB-adathordozóra.***

   A másolás befejezése után távolítsa el az USB-adathordozót a számítógépből.

Figyelem!
- *A projektor csak a DER és a PKCS#12 fájlformátumú digitális tanúsítványokat támogatja.*
- *A 8 kB-nál nagyobb fájlméretű digitális tanúsítványokat a projektor nem képes kezelni.*
- *A CRL-listák (a visszavont tanúsítványok listái) nem támogatottak.*
- *Az ügyféltanúsítvány-láncok nem támogatottak.*

3. ***Csatlakoztassa be az USB-adathordozót a projektor USB-portjába.***

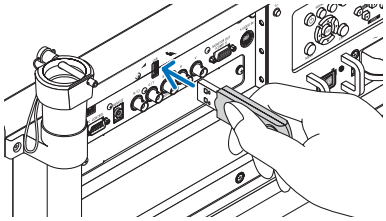

Beállítási eljárások

1. ***Válassza ki a NETWORK SETTINGS (HÁLÓZATI BEÁLLÍTÁSOK) → WIRELESS LAN (VEZETÉK NÉLKÜLI LAN) lehetőséget.***

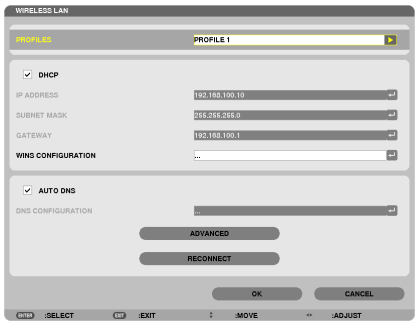

2. ***Az adott helyzetnek megfelelően végezze el a PROFILES (PROFILOK), DHCP, IP ADDRESS (IP-CÍM), SUBNET MASK (ALHÁLÓZATI MASZK) és egyéb pontok alatti beállításokat.***
   - *Válassza ki a PROFILES (PROFILOK) lista PROFILE 1 (1. PROFIL) vagy PROFILE 2 (2. PROFIL) választógombját. A WPA-PSK, WPA2-PSK, WPA-EAP és a WPA2-EAP protokoll az EASY CONNECTION (EGYSZERŰ KAPCSOLÓDÁS) funkcióval egyidejűleg nem választható ki.*
3. ***Válassza ki az ADVANCED (HALADÓ) lehetőséget, majd nyomja meg az ENTER gombot.***

   Megjelenik az ADVANCED (HALADÓ) beállítási párbeszédablak.

4. Válassza ki az SITE SURVEY (ELÉRHETŐ HÁLÓZATOK KERESÉSE) lehetőséget, majd nyomja meg az ENTER gombot.

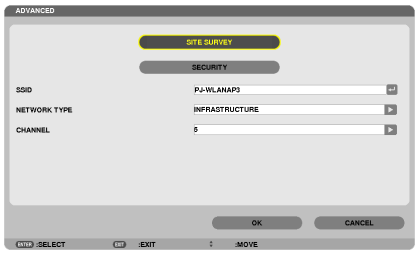

Megjelenik az SSID-azonosítók listája.

5. Válassza ki a csatlakoztatni kívánt hozzáférési pont SSID-azonosítóját, majd az OK lehetőséget.

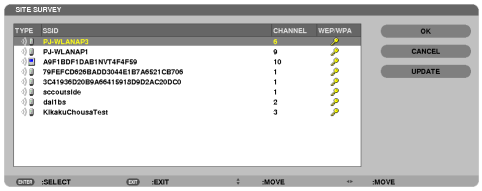

Végül nyomja meg az ENTER gombot.

- *Olyan hozzáférési pont SSID-azonosítóját válassza ki, amelynek van beállított WPA-PSK vagy WPA2-PSK kulcsa.*
- *A NETWORK TYPE (HÁLÓZATTÍPUS) oszlopban INFRASTRUKTÚRA ikonnal ( ) jelölt SSID-azonosítót válasszon ki. A WPA-PSK, WPA2-PSK, WPA-EAP és a WPA2-EAP protokoll az ALKALMI hálózatokkal ( ) egyidejűleg nem választható ki.*

6. Válassza ki a SECURITY (BIZTONSÁG) fület.

Megjelenik a SECURITY (BIZTONSÁG) párbeszédablak.

7. Válassza ki a SECURITY TYPE (BIZTONSÁGI PROTOKOLL) mezőt, majd nyomja meg az ENTER gombot.

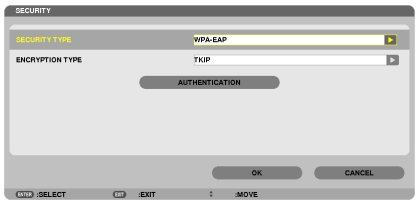

Megjelenik a legördülő lista.

8. Válassza ki a WPA-EAP vagy a WPA2-EAP tételt, majd nyomja meg az ENTER gombot.

9. Válassza ki a TKIP/AES listát, majd nyomja meg az ENTER gombot.

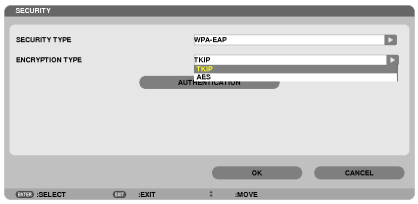

Megjelenik a legördülő lista.

10. Válasszon a TKIP és az AES lehetőség között, majd nyomja meg az ENTER gombot.

A TKIP és az AES lehetőség között a hozzáférési pont beállításainak megfelelően válasszon.

11. Válassza ki az AUTHENTICATION (HITELESÍTÉS) fület.

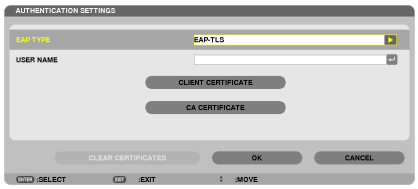

Megjelenik az AUTHENTICATION (HITELESÍTÉS) párbeszédablak.

Válassza ki az EAP TYPE (EAP-TÍPUS) legördülő menü EAP-TLS vagy PEAP-MSCHAPv2 tételét. A beállítandó értékek köre EAP-típusonként változó.

Lásd az alábbi táblázatot.

EAP-típus	Beállítandó érték	Megjegyzés:
EAP-TLS	User Name (Felhasználónév)	Legalább 1, legfeljebb 32 karakter
	Client Certificate (Ügyféltanúsítvány)	PKCS#12 formátumú fájl
	CA Certificate (Hitelesítésszolgáltatói tanúsítvány)	DER formátumú fájl
PEAP-MSCHAPv2	User Name (Felhasználónév)	Legalább 1, legfeljebb 32 karakter
	Password (Jelszó)	Legalább 1, legfeljebb 32 karakter
	CA Certificate (Hitelesítésszolgáltatói tanúsítvány)	DER formátumú fájl

☒ Az EAP TYPE (EAP-TÍPUS) legördülő menü EAP-TLS tételének kiválasztása esetén:

Az itt következő szakasz az EAP-TLS tétel kiválasztása esetén végrehajtandó műveleteket írja le.

A PEAP-MSCHAPv2 tétel esetében ugorjon tovább a 12.lépésre, melynek leírása a 155. oldalon található.

12. Válassza ki a USER NAME (FELHASZNÁLÓNÉV) mezőt, majd nyomja meg az ENTER gombot.

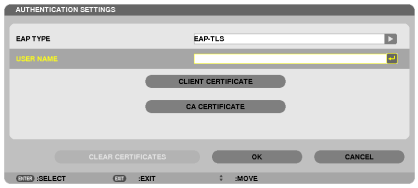

Ekkor megjelenik a karakterbeviteli ablak (képernyő-billentyűzet). Állítsa be a felhasználónevet.

- *A felhasználóneveknek legalább 1, legfeljebb 32 karakterből kell állniuk.*
  (→ 157. oldal)

13. Válassza ki a CLIENT CERTIFICATE (ÜGYFÉLTANÚSÍTVÁNY) lehetőséget, majd nyomja meg az ENTER gombot.

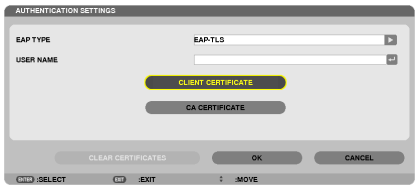

Ekkor egy fájllista (pontosabban az előnézeti képernyő) jelenik meg.

- *Az előnézeti képernyő kezeléséről részletesebb leírás a Használati útmutató (PDF) 4., „A Viewer (Néző) funkció használata" című fejezetében található.*
- *Az AUTHENTICATION (HITELESÍTÉS) párbeszédablakba visszatérni az EXIT gomb lenyomásával lehet.*

MEGJEGYZÉS:

Digitális tanúsítványok telepítése

Az 1. (és a 2.) profilhoz tartozó egyes digitális tanúsítványok (az ügyféltanúsítvány és a legfelső szintű hitelesítésszolgáltatói tanúsítvány) fájlonként telepíthetők fel.

- *Hitelesítésszolgáltatói tanúsítványként legfelső szintű hitelesítésszolgáltatói tanúsítványt telepítsen.*
- *Ha az eszközön már létezik telepített digitális tanúsítvány, akkor az újabb digitális tanúsítvány telepítése maga után vonja annak felülírását.*
- *A már telepített digitális tanúsítványok adatai még a WPA-EAP vagy a WPA2-EAP titkosítás beállításának megszakításával sem törölhetők.*

14. Az előnézeti képernyőn válassza ki az USB-adathordozóra másolt PKCS#12 fájlformátumú digitális tanúsítványok egyikét, majd nyomja meg az ENTER gombot.

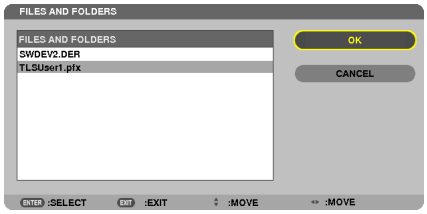

Ekkor megjelenik a jelszóbeviteli párbeszédablak.

15. Válassza ki a PASSWORD (JELSZÓ) mezőt, majd nyomja meg az ENTER gombot.

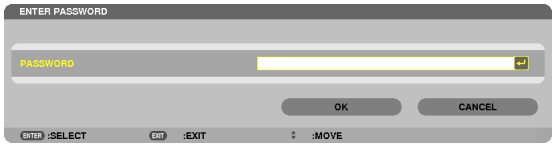

Ekkor megjelenik a karakterbeviteli ablak (képernyő-billentyűzet). Adja meg a titkos kulcshoz tartozó jelszót. A jelszónak legalább 1, legfeljebb 32 karakterből kell állnia.

Ezzel megtörténik a kiválasztott digitális tanúsítványnak a projektorra való telepítése.

- *Ha a 14. lépésben kiválasztott fájl nem foglal magába legfelső szintű hitelesítésszolgáltatói tanúsítványt, akkor a 16., ellenkező esetben közvetlenül a 18. lépésre térjen át.*

16. Válassza ki a CA CERTIFICATE (CA TANÚSÍTVÁNY) lehetőséget, majd nyomja meg az ENTER gombot.

Ekkor megjelenik a meghajtólista.

17. Az előnézeti képernyőn válassza ki az USB-adathordozóra másolt DER fájlformátumú digitális tanúsítványok egyikét, majd nyomja meg az ENTER gombot.

- *Ebben a lépésben a legfelső szintű hitelesítésszolgáltatói tanúsítványt válassza ki.*

  Ezzel megtörténik a kiválasztott digitális tanúsítványnak a projektorra való telepítése.

18. A szükséges beállítási műveletek elvégzése után válassza ki az OK lehetőséget, majd nyomja meg az ENTER gombot.

Ismét a WIRELESS LAN (VEZETÉK NÉLKÜLI LAN) párbeszédablak jelenik meg.

19. Válassza ki a RECONNECT (ÚJRACSATLAKOZÁS) lehetőséget, és nyomja meg az ENTER gombot.

20. Válassza ki az OK lehetőséget, és nyomja meg az ENTER gombot.

Ezzel a WPA-EAP vagy a WPA2-EAP protokollban használt EAP-TLS típusú EAP hitelesítés beállítása elkészült.

TIPP:

A projektorra telepített digitális tanúsítvány törlése

A projektorra telepített digitális tanúsítványok törlése az itt következő lépéssorozaton keresztül hajtható végre.
Az alábbi eljárás lefolytatásával az aktuálisan megjelenített profilhoz tartozó valamennyi digitális tanúsítvány törlése történik meg.

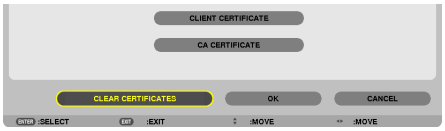

1. ***Válassza ki az ADVANCED (HALADÓ) beállítási párbeszédablak bal alsó részén található CLEAR CERTIFICATES (TANÚSÍTVÁNYOK TÖRLÉSE) lehetőséget, majd nyomja meg az ENTER gombot.***

   Ekkor egy megerősítési párbeszédablak jelenik meg.

2. ***Válassza ki a YES (IGEN) lehetőséget, majd nyomja meg az ENTER gombot.***

   Ekkor megtörténik a digitális tanúsítványok törlése.

TIPP:

- *A PKCS#12 fájlformátumú digitális tanúsítványokban tárolt hitelesítésszolgáltatói tanúsítványokat a rendszer legfelső szintű hitelesítésszolgáltatói tanúsítványként telepíti.*

⊠ Az EAP TYPE (EAP-TÍPUS) legördülő menü PEAP-MSCHAPv2 tételének kiválasztása esetén:

12. Válassza ki az AUTHENTICATION (HITELESÍTÉS) párbeszédablak EAP TYPE (EAP-TÍPUS) legördülő menüjét, majd nyomja meg az ENTER gombot.

Megjelenik a legördülő lista.

13. Válassza ki a PEAP-MSCHAPv2 tételt, majd nyomja meg az ENTER gombot.

14. Válassza ki a USER NAME (FELHASZNÁLÓNÉV) mezőt, majd nyomja meg az ENTER gombot.

Ekkor megjelenik a karakterbeviteli ablak (képernyő-billentyűzet). Állítsa be a felhasználónevet.

- *A felhasználónév legfeljebb 32 karakterből kell állhat.*

(→ 157. oldal)

15. A felhasználónév beállítása után válassza ki a PASSWORD (JELSZÓ) mezőt, majd nyomja meg az ENTER gombot.

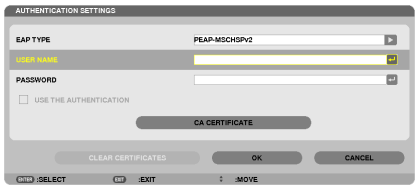

Ekkor megjelenik a karakterbeviteli ablak (képernyő-billentyűzet). Állítsa be a jelszót.

- *A jelszó legfeljebb 32 karakterből kell állhat.*

16. A jelszó beállítása után válassza ki a CA CERTIFICATE (CA TANÚSÍTVÁNY) lehetőséget, majd nyomja meg az ENTER gombot.

Ekkor megjelenik a meghajtólista.

- *Az előnézeti képernyő kezeléséről részletesebb leírás a Használati útmutató (PDF) 4., „A Viewer (Néző) funkció használata" című fejezetében található.*
- *Az AUTHENTICATION (HITELESÍTÉS) párbeszédablakba visszatérni az EXIT gomb lenyomásával lehet.*

MEGJEGYZÉS:

Digitális tanúsítványok telepítése

Az 1. (és a 2.) profilhoz tartozó egyes digitális tanúsítványok (az ügyféltanúsítvány és a legfelső szintű hitelesítésszolgáltatói tanúsítvány) fájlonként telepíthetők fel.

- *Hitelesítésszolgáltatói tanúsítványként legfelső szintű hitelesítésszolgáltatói tanúsítványt telepítsen.*
- *Ha az eszközön már létezik telepített digitális tanúsítvány, akkor az újabb digitális tanúsítvány telepítése maga után vonja annak felülírását.*
- *A már telepített digitális tanúsítványok adatai még a WPA-EAP vagy a WPA2-EAP titkosítás beállításának megszakításával sem törölhetők.*

---

17. Az előnézeti képernyőn válassza ki az USB-adathordozóra másolt DER fájlformátumú digitális tanúsítványok egyikét, majd nyomja meg az ENTER gombot.

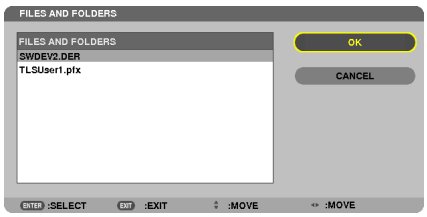

- *Ebben a lépésben a legfelső szintű hitelesítésszolgáltatói tanúsítványt válassza ki.*

  Ezzel megtörténik a kiválasztott digitális tanúsítványnak a projektorra való telepítése.

18. A szükséges beállítási műveletek elvégzése után válassza ki az OK lehetőséget, majd nyomja meg az ENTER gombot.

Ismét a WIRELESS LAN (VEZETÉK NÉLKÜLI LAN) párbeszédablak jelenik meg.

19. Válassza ki a RECONNECT (ÚJRACSATLAKOZÁS) lehetőséget, és nyomja meg az ENTER gombot.

20. Válassza ki az OK lehetőséget, és nyomja meg az ENTER gombot.

Ezzel a WPA-EAP vagy a WPA2-EAP protokollban használt PEAP-MSCHAPv2 típusú EAP-hitelesítés beállítása elkészült.

TIPP:

A projektorra telepített digitális tanúsítvány törlése

A projektorra telepített digitális tanúsítványok törlése az itt következő lépéssorozaton keresztül hajtható végre.
Az alábbi eljárás lefolytatásával az aktuálisan megjelenített profilhoz tartozó valamennyi digitális tanúsítvány törlése történik meg.

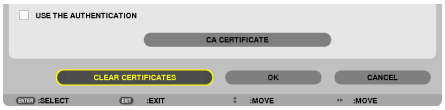

1. ***Válassza ki az ADVANCED (HALADÓ) beállítási párbeszédablak bal alsó részén található CLEAR CERTIFICATES (TANÚSÍTVÁNYOK TÖRLÉSE) lehetőséget, majd nyomja meg az ENTER gombot.***

   Ekkor egy megerősítési párbeszédablak jelenik meg.

2. ***Válassza ki a YES (IGEN) lehetőséget, majd nyomja meg az ENTER gombot.***

   Ekkor megtörténik a digitális tanúsítványok törlése.

TIPP:

WEP-kulcsok bevitele (váltás az alfanumerikus karakterek és a hexadecimális számok között)

A KEY1 (1. KULCS) – KEY4 (4. KULCS) mezők a következőképpen tölthetők ki:

1. ***Válassza ki a KEY1 (1. KULCS), KEY2 (2. KULCS), KEY3 (3. KULCS), KEY4 (4. KULCS) mezők egyikét, majd nyomja meg az ENTER gombot.***

   Ekkor megjelenik a karakterbeviteli ablak (képernyő-billentyűzet).

2. ***A karakterek között válogatni a ▼, ▲, ◀ és a ▶ gombbal, a kijelölt karaktert kiválasztani az ENTER gombbal lehet.***
   - *A WEP-kulcsok és hozzáférési kódok alfanumerikus karakterekkel (ASCII) vagy hexadecimális számokként (HEX) adhatók meg. Az előmegosztott (PSK) kulcsok alfanumerikus karakterekkel (ASCII) adhatók meg.*
   - *Ha a kulcsot ASCII karakterekkel szeretné megadni, akkor nyomja meg a HEX gombot, amellyel átvált az ASCII értékre. A gomb az ASCII és a HEX érték között oda-vissza állítható.*
   - *A kulcs kódja elé vigye be a számból és betűből álló „0x" részt.*
   - *Hexadecimális bevitelhez a 0–9 számjegyek és az A–F betűk használhatók.*

3. ***A WEP-kulcs vagy hozzáférési kód bevitele után a ▼, ▲, ◀ és a ▶ gomb használatával válassza ki az [OK] lehetőséget, majd nyomja meg az ENTER gombot.***

   Ekkor a karakterbeviteli ablak (képernyő-billentyűzet) bezárul.

WPS

Ha a projektorhoz csatlakoztatott vezeték nélküli LAN hozzáférési pontja támogatja a WPS (Wi-Fi Protected Setup TM) védelmi beállító protokollt, akkor a kettő közötti kapcsolat védelme a PIN-kódon és a gomblenyomáson alapuló módszerrel egyaránt beállítható.

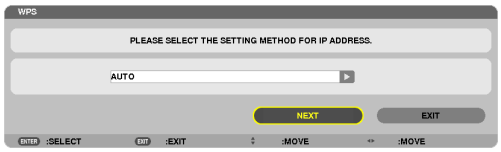

PIN MÓDSZER	Az SSID-védelem beállításához vigye be a hozzáférési ponton a 4 vagy 8 számjegyből álló PIN-kódot.
NYOMÓGOMBOS TÍPUS	Az SSID-védelem beállításához nyomja meg a hozzáférési ponton és a projektor vezeték nélküli LAN-egységén található dedikált gombokat.

NETWORK INFORMATION (HÁLÓZAT ADATAI)

Ha a projektor (vezetékes vagy vezeték nélküli) LAN-hálózatban működik, akkor az itt következő adatok jelennek meg.

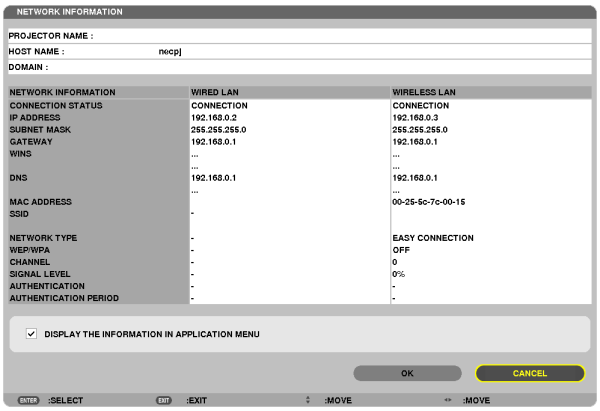

PROJECTOR NAME (PROJEKTORNÉV)	
HOST NAME (KISZOLGÁLÓNÉV)	
DOMAIN (TARTOMÁNY)	
NETWORK INFORMATION (HÁLÓZAT ADATAI, VEZETÉKES LAN/VEZETÉK NÉLKÜLI LAN)	CONNECTION STATUS (KAPCSOLAT ÁLLAPOTA), IP ADDRESS (IP-CÍM), SUBNET MASK (ALHÁLÓZATI MASZK), GATEWAY (ÁTJÁRÓ), WINS, DNS, MAC ADDRESS (MAC-CÍM), SSID, NETWORK TYPE (HÁLÓZATTÍPUS), WEP/WPA, CHANNEL (CSATORNA), SIGNAL LEVEL (TÉRERŐ), AUTHENTICATION (HITELESÍTÉS), AUTHENTICATION PERIOD (HITELESÍTÉSI IDŐSZAK)
DISPLAY THE INFORMATION IN APPLICATION MENU (INFORMÁCIÓK MEGJELENÍTÉSE AZ ALKALMAZÁS MENÜBEN)	A hálózat adatainak megjelenítése és elrejtése.

Az állapotleírók jelentéseinek leírása alább található.

Leíró	Hitelesítés állapota
Authenticated (Hitelesítve)	A hitelesítés megfelelően végbement.
Failure (Hiba)	A hitelesítés nem sikerült.
Authenticating… (Hitelesítés...)	A hitelesítés folyamatban van.
Expired (Lejárt)	A digitális tanúsítvány érvényessége lejárt, vagy a beállított dátum és idő nem helyes.
Time Error (Időhiba)	A dátum- és időbeállítás törlődött. Állítsa be a pontos dátumot és időt.

PROJECTOR NAME (PROJEKTORNÉV, csak az ADVANCED, azaz HALADÓ módban érhető el)

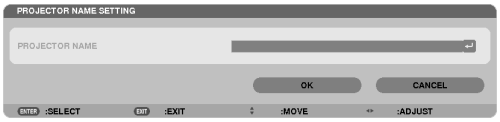

PROJECTOR NAME (PROJEKTORNÉV)	Adja meg a projektor egyedi nevét.	Legfeljebb 16 alfanumerikus karakter és jel

DOMAIN (TARTOMÁNY, csak az ADVANCED, azaz HALADÓ módban érhető el)

Adja meg a projektorhoz tartozó kiszolgáló- és tartománynevet.

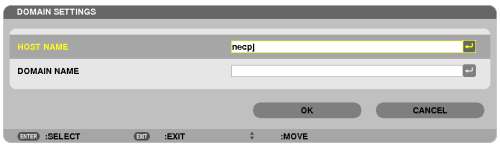

HOST NAME (KISZOLGÁLÓNÉV)	Adja meg a projektorhoz tartozó kiszolgálónevet.	Legfeljebb 15 alfanumerikus karakter
DOMAIN NAME (TARTOMÁNYNÉV)	Adja meg a projektorhoz tartozó tartománynevet.	Legfeljebb 60 alfanumerikus karakter

ALERT MAIL (E-MAIL ÉRTESÍTŐ, csak az ADVANCED, azaz HALADÓ módban érhető el)

ALERT MAIL (E-MAIL ÉRTESÍTŐ)	A vezetékes vagy vezeték nélküli hálózathoz csatlakoztatott projektort a lámpacsere esedékessé válására figyelmeztető és a hibákról tájékoztató e-mail üzenetek elküldésére képessé tévő funkció. Az Alert Mail (E-mail értesítő) funkció a négyzet bejelölésével kapcsolható be. Az Alert Mail (E-mail értesítő) funkció a négyzet jelölésének törlésével kapcsolható ki. **Minta a projektor által küldött üzenetekre:** The lamp and filters are at the end of its usable life. Please replace the lamp. (A lámpa és a szűrőbetétek hasznos élettartamuk végéhez közelednek, az előbbit cserélje ki.) Projector Name: NEC Projector (Projektornév: NEC Projector) Lamp 1 Hours Used: xxxx [H] (1. lámpa eltelt üzemóráinak száma: xxxx óra) Lamp 2 Hours Used: xxxx [H] (2. lámpa eltelt üzemóráinak száma: xxxx óra)	—
HOST NAME (KISZOLGÁLÓNÉV)	Gépeljen be egy kiszolgálónevet.	Legfeljebb 15 alfanumerikus karakter
DOMAIN NAME (TARTOMÁNYNÉV)	Gépelje be a projektorhoz csatlakoztatott hálózat tartománynevét.	Legfeljebb 60 alfanumerikus karakter
SENDER'S ADDRESS (FELADÓ CÍME)	Adja meg a feladó címét.	Legfeljebb 60 alfanumerikus karakter és jel
SMTP SERVER NAME (SMTP-KISZOLGÁLÓ NEVE)	Gépelje be a projektorhoz csatlakoztatandó SMTP-kiszolgáló nevét.	Legfeljebb 60 alfanumerikus karakter
RECIPIENT'S ADDRESS 1, 2, 3 (1., 2., 3. RENDELTETÉSI CÍM)	Gépelje be a rendeltetési címet.	Legfeljebb 60 alfanumerikus karakter és jel
TEST MAIL (TESZTÜZENET)	Ennek a lehetőségnek a révén tesztüzenetet küldhet, így ellenőrizve a beállítások helyességét. *MEGJEGYZÉS:* • *Ha a teszthez megadott e-mail cím téves, akkor a végrehajtása során elküldött üzenet nem ér célba. Ilyenkor ellenőrizze, helyes-e a Recipient's Address (Rendeltetési cím) mezőben megadott cím.* • *A TEST MAIL (TESZTÜZENET) lehetőség csak a SENDER'S ADDRESS (FELADÓ CÍME), SMTP SERVER NAME (SMTP-KISZOLGÁLÓ NEVE) és a RECIPIENT'S ADDRESS 1, 2, 3 (1., 2., 3. RENDELTETÉSI CÍM) mezők valamelyikének kiválasztásával tehető elérhetővé.* • *A TEST MAIL (TESZTÜZENET) elküldése előtt feltétlenül jelölje ki az OK lehetőséget, és nyomja meg az ENTER gombot.*	—

NETWORK SERVICE (HÁLÓZATI SZOLGÁLTATÁSOK, csak az ADVANCED, azaz HALADÓ módban érhető el)

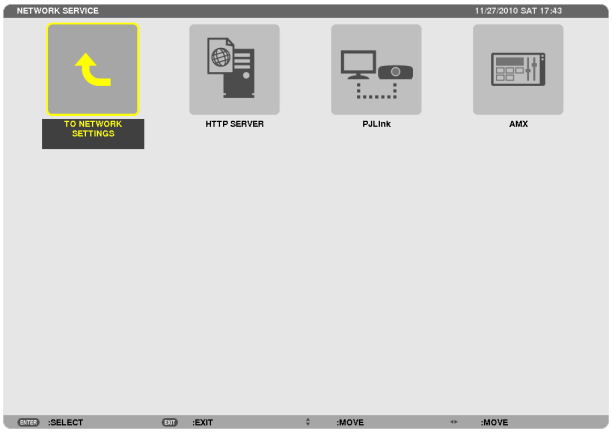

HTTP SERVER (HTTP-KISZOLGÁLÓ)	Állítsa be a HTTP-kiszolgáló elérési jelszavát.	Legfeljebb 10 alfanumerikus karakter
PJLink	Ebben a mezőben a PJLink funkció használata esetén az ahhoz tartozó jelszó adható meg. *MEGJEGYZÉS:* • *Jelszavát ne felejtse el. Ha jelszavát mégis elfelejtené, keresse meg a forgalmazót.* • *Mi az a PJLink protokoll?* *A PJLink a különböző gyártóktól származó projektorok vezérlésének szabványosított protokollja, amelyet a JBMIA (Japan Business Machine and Information System Industries Association, Az Üzleti Gépek és Informatikai Rendszerek Iparágának Japán Szövetsége) rögzített 2005-ben.* *A projektor a PJLink szabvány szerinti 1. osztályba tartozó parancsok mindegyikét támogatja.* • *A PJLink protokollra vonatkozó beállításokat a RESET (VISSZAÁLLÍTÁS) menüből kiadott parancsok nem befolyásolják.*	Legfeljebb 32 alfanumerikus karakter
AMX	Az AMX NetLinx vezérlési rendszerét támogató hálózathoz való csatlakozás során az eszköz feltérképezési szolgáltatás számára az érzékelést lehetővé tévő jel sugárzásának engedélyezése vagy tiltása. *TIPP:* *Az AMX feltérképezési szolgáltatását támogató eszközöket bármely AMX NetLinx vezérlési rendszer felismeri – ezt követően pedig letölti a megfelelő eszköz felismerési modult egy AMX-kiszolgálóról.* A négyzet bejelölésével engedélyezhető az AMX eszköz felismerési szolgáltatás számára a projektor érzékelése. A négyzet jelölésének törlésével megtiltható az AMX eszköz felismerési szolgáltatás számára a projektor érzékelése.	—

TOOLS (ESZKÖZÖK)

ADMINISTRATOR MODE (ADMINISZTRÁTORI MÓD)

Ebben a párbeszédablakban kiválasztható a MENU MODE (MENÜNÉZET), elmenthetők a beállítások, valamint az adminisztrátori módhoz tartozó jelszó módosítható.

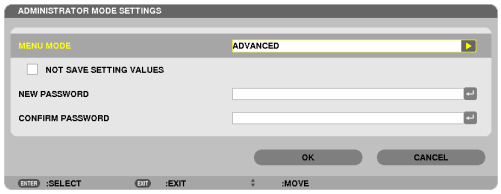

MENU MODE (MENÜNÉZET)	Válasszon a BASIC (ALAP) és az ADVANCED (HALADÓ) lehetőség között. (→ 106. oldal)	—
NOT SAVE SETTING VALUES (BEÁLLÍTOTT ÉRTÉKEK MENTÉSE NÉLKÜL)	Ennek a négyzetnek a bejelölésével a projektorbeállítások mentése hagyható ki. Ha szeretné menteni a projektorbeállításokat, akkor törölje a négyzet jelölését.	—
NEW PASSWORD/ CONFIRM PASSWORD (ÚJ JELSZÓ/JELSZÓ MEGERŐSÍTÉSE)	Társítson jelszót az adminisztrátori módhoz.	Legfeljebb 10 alfanumerikus karakter

MEGJEGYZÉS:
A DEFAULT SOURCE SELECT (ALAPÉRTELMEZETT FORRÁS) menü LAST (LEGUTÓBBI) értéke mellett a NOT SAVE SETTING VALUES (BEÁLLÍTOTT ÉRTÉKEK MENTÉSE NÉLKÜL) négyzet bejelölésével minden egyes bekapcsoláskor a NETWORK (HÁLÓZAT) forrás lesz az alapértelmezett.
A probléma elkerülése érdekében válassza a DEFAULT SOURCE SELECT (ALAPÉRTELMEZETT FORRÁS) menü AUTO (AUTOMATIKUS) értékét, mielőtt bejelölné a NOT SAVE SETTING VALUES (BEÁLLÍTOTT ÉRTÉKEK MENTÉSE NÉLKÜL) lehetőséget.

TIPP:
Az ADVANCED (HALADÓ) menübe a BASIC (ALAP) menüből visszatérni a következőképpen lehet:

1. ***A projektor készülékdobozán található SOURCE (FORRÁS) gomb használatával vagy a távirányító NETWORK (HÁLÓZAT) gombjának lenyomásával a NETWORK (HÁLÓZAT) lehetőséget kiválasztva jelenítse meg az APPLICATION MENU (ALKALMAZÁS MENÜ) ablakot.***
2. ***Válassza ki a TOOLS (ESZKÖZÖK) → ADMINISTRATOR MODE (ADMINISZTRÁTORI MÓD) → MENU MODE (MENÜNÉZET) → ADVANCED (HALADÓ) lehetőséget.***

PROGRAM TIMER (PROGRAMIDŐZÍTŐ)

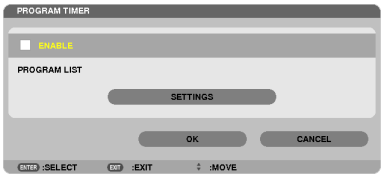

Ezzel a funkcióval a projektor be- vagy kikapcsolása, a videojelek közötti váltás, az ECO (Energiatakarékos) üzemmód kiválasztása adott időpontokban automatikusan hajtatható végre.

MEGJEGYZÉS:

- *A PROGRAM TIMER (PROGRAMIDŐZÍTŐ) funkció használata előtt a DATE AND TIME (DÁTUM ÉS IDŐ) párbeszédablakban feltétlenül végezze el a szükséges beállításokat. (→ 166. oldal)*
- *Ügyeljen arra, hogy a projektor készenléti állapotban, tápkábele pedig csatlakoztatva legyen.*
- *A projektorban beépített óra található. Ez az óra a bemeneti tápellátás kikapcsolása után mintegy két héten át marad működésben. Ha a projektor két héten, vagy annál hosszabb időn át nem kap tápellátást, akkor a beépített óra leáll.*
- *A PROGRAM TIMER (PROGRAMIDŐZÍTŐ) funkció engedélyezett állapota mellett a STANDBY MODE (KÉSZENLÉTI ÜZEMMÓD) pont alatt megadott beállítás érvényét veszíti. Ez azt jelenti, hogy a projektor ugyanolyan állapotban van, mint a STANDBY MODE (KÉSZENLÉTI ÜZEMMÓD) paraméter NORMAL (NORMÁL) értéke mellett.*

Új program időzítése

1. ***A PROGRAM TIMER (PROGRAMIDŐZÍTŐ) párbeszédablakban a ▲ vagy ▼ gombbal válassza ki a SETTINGS (BEÁLLÍTÁSOK) lehetőséget, majd nyomja meg az ENTER gombot.***

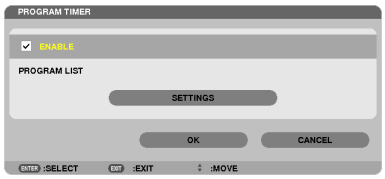

Ekkor megjelenik a PROGRAM LIST (PROGRAMLISTA) párbeszédablak.

2. ***Válassza ki a szabad programsorszámok egyikét, majd nyomja meg az ENTER gombot.***

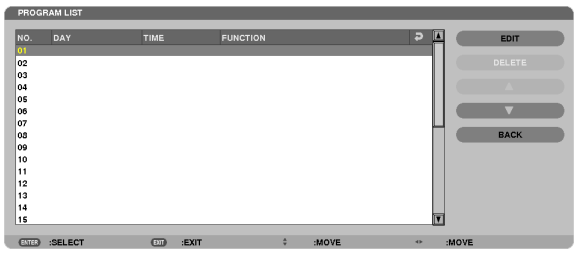

Ekkor megnyílik az EDIT (SZERKESZTÉS) párbeszédablak.

3. ***Adja meg az egyes paraméterek szükség szerinti értékeit.***

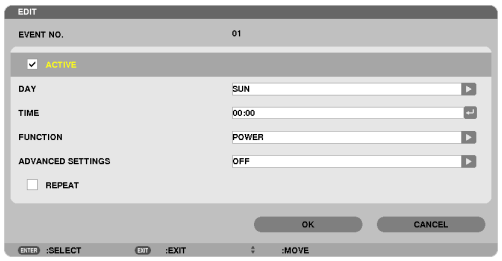

ACTIVE (AKTÍV)..... A program ennek a négyzetnek a bejelölésével engedélyezhető.

DAY (NAP) ..... Időzítse a programot a hét kívánt napjaira. A hétvége kivételével minden nap végrehajtatni kívánt programok esetében a MON-FRI (HÉ–PÉN),

a hét összes napján végrehajtatni kívánt programok esetében pedig az EVERYDAY (MINDEN NAP) lehetőséget válassza ki.

IDŐ..... Állítsa be a program végrehajtásának időpontját. Az időpontot 24 órás formátumban vigye be.

FUNCTION (FUNKCIÓ) ..... Válassza ki az alkalmazandó funkciót. A POWER (TÁPELLÁTÁS) tétel kiválasztása után az ADVANCED SETTINGS (RÉSZLETES BEÁLLÍTÁSOK) legördülő menüben a projektor be- és kikapcsolása, a SOURCE (FORRÁS) tétel kiválasztása után ugyanott a bemeneti videoforrások, az ECO MODE (TAKARÉKOS ÜZEMMÓD) tétel kiválasztása után pedig az energiatakarékos üzemmódok közül lehet választani.

ADVANCED SETTINGS (RÉSZLETES BEÁLLÍTÁSOK)

..... A FUNCTION (FUNKCIÓ) pontban kiválasztott tételnek megfelelően válasszon ki a be és a kikapcsolás, a videoforrások és az ECO MODE (ENERGIATAKARÉKOS ÜZEMMÓD) lehetőségek között.

REPEAT (ISMÉTLÉS) ..... Ezt a négyzetet akkor jelölje be, ha a programot hosszabb időn át szeretné újra és újra lefuttatni. Ha a programot csak egy héten át szeretné alkalmazni, akkor törölje a négyzet jelölését.

4. ***Válassza ki az OK lehetőséget, és nyomja meg az ENTER gombot.***

   Ezzel a beállítási művelet véget ér.

   Ismét a PROGRAM LIST (PROGRAMLISTA) párbeszédablak jelenik meg.

5. ***Válassza ki az BACK (VISSZA) lehetőséget, majd nyomja meg az ENTER gombot.***

   Ismét a PROGRAM TIMER (PROGRAMIDŐZÍTŐ) párbeszédablak jelenik meg.

6. ***Válassza ki az OK lehetőséget, és nyomja meg az ENTER gombot.***

   Ismét a TOOLS (ESZKÖZÖK) párbeszédablak jelenik meg.

MEGJEGYZÉS:

- *Legfeljebb 30 különféle program időzíthető be.*
- *A PROGRAM TIMER (PROGRAMIDŐZÍTŐ) funkció bekapcsolt állapota mellett a projektor a STANDBY MODE (KÉSZENLÉTI ÜZEMMÓD) pont alatt megadott beállítást figyelmen kívül hagyja.*
- *A Program Timer (Programidőzítő) funkció a programokat a beállított időpontok, és nem a listában felvett sorrend szerint hajtja végre.*
- *Ha egy adott program beállításakor a [REPEAT] (ISMÉTLÉS) négyzetet nem jelöli be, akkor lefutása után ACTIVE (AKTÍV) négyzetének jelölése is automatikusan törlődni fog, azaz a továbbiakban letiltott lesz.*
- *Az egyazon időpontra beállított be- és kikapcsolás közül az utóbbi fog érvényesülni.*
- *Két egyazon időpontra beállított bemenetiforrás-váltás közül a magasabb programsorszámú fog érvényesülni.*
- *A hűtőventilátorok működése vagy hibaállapot esetén az időzített bekapcsolás elmarad.*
- *A beállított időpontban éppen nem végrehajtható kikapcsolási műveletek elhalasztódnak a lehető legkorábbi időpontig.*
- *Ha egy adott program EDIT (SZERKESZTÉS) párbeszédablakában az ACTIVE (AKTÍV) négyzet üres, akkor az még a Program Timer (Programidőzítő) funkció engedélyezett állapota mellett sem fog lefutni.*
- *Bekapcsolás időzítése esetén a projektor hosszabb időn át tartó működtetését kikapcsolási időpont időzítésével vagy manuális kikapcsolással kerülje el.*

A Program Timer (Programidőzítő) funkció aktiválása

1. ***Válassza ki a PROGRAM TIMER (PROGRAMIDŐZÍTŐ) párbeszédablak ENABLE (ENGEDÉLYEZÉS) lehetőségét, majd nyomja meg az ENTER gombot.***

   Ekkor az ENABLE (ENGEDÉLYEZÉS) lehetőség aktívvá válik.
2. ***Válassza ki az OK lehetőséget, és nyomja meg az ENTER gombot.***

   A PROGRAM TIMER (PROGRAMIDŐZÍTŐ) párbeszédablak átvált a TOOLS (ESZKÖZÖK) párbeszédablakra.

MEGJEGYZÉS:
- *Az ENABLE (ENGEDÉLYEZÉS) lehetőség törlése még akkor is a Program Timer (Programidőzítő) funkció teljes letiltását jelenti, ha a PROGRAM LIST (PROGRAMLISTA) párbeszédablakban szerepel bejelölt program.*
- *A PROGRAM LIST (PROGRAMLISTA) az ENABLE (ENGEDÉLYEZÉS) lehetőség bejelölt állapota mellett nem szerkeszthető. Programszerkesztés előtt az ENABLE (ENGEDÉLYEZÉS) lehetőség kiválasztásával kapcsolja ki a Program Timer (Programidőzítő) funkciót.*

A programozási beállítások módosítása

1. ***A PROGRAM LIST (PROGRAMLISTA) párbeszédablakban válassza ki a szerkeszteni kívánt programot, majd nyomja meg az ENTER gombot.***
2. ***Az EDIT (SZERKESZTÉS) párbeszédablakban módosítsa a beállításokat.***
3. ***Válassza ki az OK lehetőséget, és nyomja meg az ENTER gombot.***

   Ezzel a módosított programbeállítások érvénybe lépnek.

   Ismét a PROGRAM LIST (PROGRAMLISTA) párbeszédablak jelenik meg.

A programok sorrendjének módosítása

1. ***A PROGRAM LIST (PROGRAMLISTA) párbeszédablakban válassza ki az áthelyezni kívánt programot, majd nyomja meg a ▶ gombot.***
2. ***A ▼ gomb lenyomásával válasszon a ▲ és a ▼ lehetőség között.***
3. ***Az ENTER gomb néhány alkalommal történő lenyomásával válassza ki a program áthelyezés utáni helyét a sorrendben.***

   Ezzel a programok sorrendje megváltozik.

Programok törlése

1. ***A PROGRAM LIST (PROGRAMLISTA) párbeszédablakban válassza ki a törölni kívánt program sorszámát, majd nyomja meg a ▶ gombot.***
2. ***A ▼ gomb lenyomásával válassza ki a DELETE (TÖRLÉS) lehetőséget.***
3. ***Nyomja meg az ENTER gombot.***

   Megjelenik a megerősítési beviteli párbeszédablak.
4. ***Válassza ki a YES (IGEN) lehetőséget, majd nyomja meg az ENTER gombot.***

   A program törlődik.

Ezzel a program törlése lezárul.

DATE AND TIME (DÁTUM ÉS IDŐ)

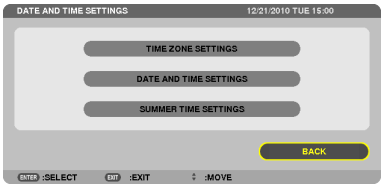

Ebben a párbeszédablakban az aktuális időpont, hónap, nap és év állítható be.

MEGJEGYZÉS: A projektorban beépített óra található. Ez az óra a bemeneti tápellátás kikapcsolása után mintegy két héten át marad működésben. Ha a projektor két héten vagy annál hosszabb időn át nem kap tápellátást, akkor a beépített óra leáll. Ebben az esetben a dátumot és az időt újból be kell állítani. Készenléti üzemmódban a beépített óra nem áll le.

TIME ZONE SETTINGS (IDŐZÓNA-BEÁLLÍTÁSOK)..... Válassza ki az időzónát.

DATE AND TIME SETTINGS (DÁTUM ÉS IDŐ BEÁLLÍTÁSA)..... Állítsa be az aktuális dátumot (HH/NN/ÉÉÉÉ) és időpontot (ÓÓ:PP).

INTERNET TIME SERVER (INTERNETES IDŐKISZOLGÁLÓ) ..... Ennek a négyzetnek a bejelölt állapota mellett a projektor beépített óráját 24 óránként, valamint minden egyes beindításkor internetes időkiszolgálóval szinkronizálja.

UPDATE (FRISSÍTÉS)..... A projektor beépített órájának azonnali szinkronizálása. Az UPDATE (FRISSÍTÉS) gomb csak az INTERNET TIME SERVER (INTERNETES IDŐKISZOLGÁLÓ) négyzet bejelölt állapota mellett érhető el.

SUMMER TIME SETTINGS (AUTOMATIKUS NYÁRI IDŐSZÁMÍTÁS)..... Ennek a négyzetnek a bejelölésével a nyári időszámításra való átállás tehető automatikussá.

MOUSE (EGÉR)

Ezen a ponton keresztül az USB-egérre vonatkozó beállítások módosíthatók. Az egérbeállítási funkció csak USB-egérrel használható. Válassza ki a kívánt beállításokat:

MOUSE BUTTON (GOMBOK FELCSERÉLÉSE) ..... RIGHT HAND (JOBBKEZES) vagy LEFT HAND (BALKEZES)

MOUSE SENSITIVITY (DUPLA KATTINTÁS) ..... FAST (GYORS), MEDIUM (KÖZEPES) vagy SLOW (LASSÚ)

6. Csatlakoztatás más berendezésekhez

❶ Az opcionális lencsék felszerelése

Ezzel a projektorral hat különböző bajonett stílusú objektívet használhat. Jelen leírások a NP27ZL objektívre vonatkoznak. Egyéb objektíveket ugyanígy rögzíthet.

MEGJEGYZÉS:

- *A projektor és a lencsék precíziós alkatrészekből állnak, ezért ütődésnek, komolyabb erőbehatásoknak ne tegye ki azokat.*
- *A külön kapható lencsét a projektor áthelyezése előtt távolítsa el. Ellenkező esetben a lencsét a projektor mozgatása során ütődés érheti, ami a lencse és a lencseállító mechanizmus károsodásához vezethet.*
- *A lencse felhelyezése, illetve eltávolítása előtt kapcsolja ki a tápellátást, és várja meg, amíg a hűtőventilátor leáll, és kapcsolja ki a projektor főkapcsolóját.*
- *Mielőtt leszerelné a lencsét a projektorról, a tápellátás kikapcsolása előtt állítsa a lencse pozícióját alaphelyzetbe. Ennek elmulasztása esetén előfordulhat, hogy a projektor és a lencse között maradt túl kevés terület miatt a lencse nem szerelhető fel, illetve le.*
- *Új lencse felszerelése, illetve a lencse cseréje után a CALIBRATION (Kalibráció) műveletet feltétlenül végezze el. (→ 19., 130. oldal) A kalibrálással a nagyítás és a fókusz állítási tartománya felveszi a helyes szélsőértékeket.*
  A következő lencséket kell kalibrálni:
  - *NP26ZL, NP27ZL, NP28ZL, NP29ZL, NP32ZL*
- *A lencse felületét a projektor működése közben soha ne érintse meg.*
- *Ügyeljen arra, hogy a lencse felületére ne kerüljön por, zsír stb., és az ne karcolódjon meg.*
- *Az alábbi műveleteket a lencse karcolódásának elkerülése érdekében egyenletes felületen, puha ruhadarab felett hajtsa végre.*
- *A hosszabb időn át lencse nélkül tartott projektor belsejét a porvédő kupak felhelyezésével védje meg a portól és a kosztól.*
- *Ha több projektort is használ, ügyeljen a következőkre:*
  - *Az NP25FL, NP26ZL, NP27ZL, NP28ZL, NP29ZL és az NP32ZL típusú lencsék kialakítása kizárólag ennek a projektornak felel meg. Egyéb projektormodellekkel ezek a lencsék nem használhatók.*
  - *Az egyéb külön választható NEC optikai lencsék ezzel a projektormodellel nem használhatók.*

A lencse felszerelése előtt:

- ***Készítsen elő egy csillagfejű (pozidriv) csavarhúzót.***
- ***Távolítsa el a porvédő sapkát a projektorról.***

TIPP:

- *A porvédő sapka a projektorral együtt szállított tartozék.*

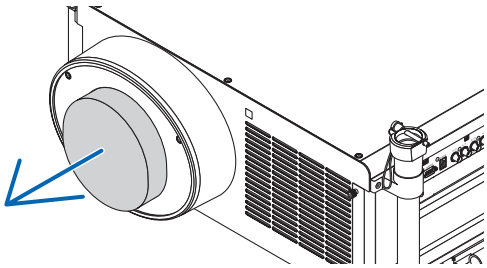

A lencse felszerelése

1. Távolítsa el a lencseköpenyt.

(1) Lazítsa ki a két csavart.

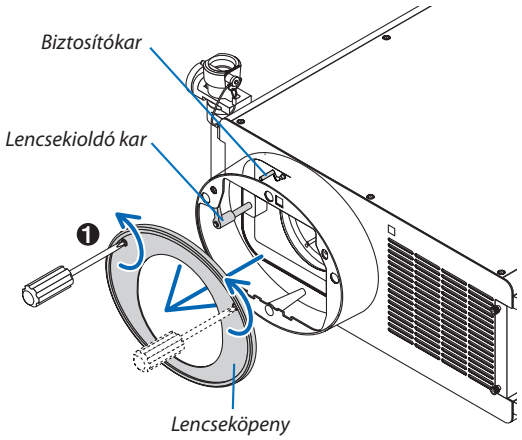

(2) Gondoskodjon arról, hogy a lencsekioldó kar felfelé (a RELEASE, azaz KIOLDÁS jelzés felé) mutasson.

(3) A lencse kiesésének megelőzése érdekében gondoskodjon arról, hogy a biztosítókar UNLOCK (KIOLDOTT) helyzetben legyen.

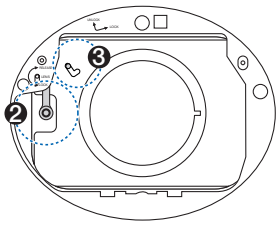

2. *Távolítsa el a lencse hátulján lévő sapkát.*

- *A példában az NP27ZL modell szerepel.*

MEGJEGYZÉS: A hátulján lévő sapkával együtt felszerelve a lencse hibát okozhat a projektor működésében.

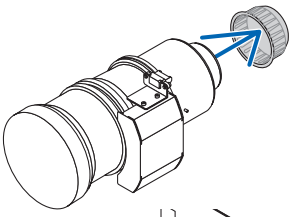

3. *Állítsa a vezetőcsapot a helyes, a lencsefoglalaton lévő vájathoz hozzáigazított irányba, majd helyezze be a lencsét a projektorba.*

Tolja a lencsét óvatosan befelé, egészen addig, amíg teljesen meg nem akad.

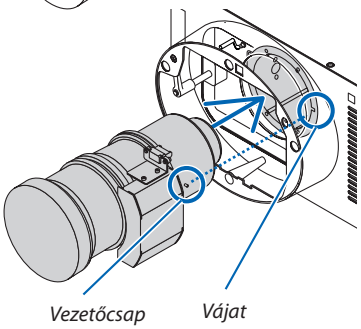

4. *A biztosítókart a jobb oldali, azaz a LOCK (ZÁRT) helyzetbe állítva rögzítse a lencsét.*

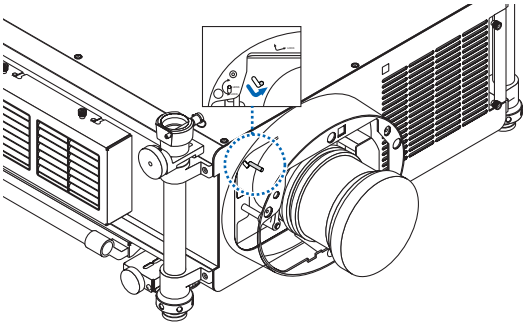

5. *Óvatosan forgassa a lencsekioldó kart az óramutató járásával ellentétes irányba addig, amíg az lefelé nem néz.*

- *A lencsekioldó kart csak a lencse teljesen behelyezett állapota mellett lehet elforgatni.*

  Forgassa vissza a lencsekioldó kart a kioldott helyzetbe, majd tolja be a lencsét projektorba annyira, hogy az teljesen megakadjon.

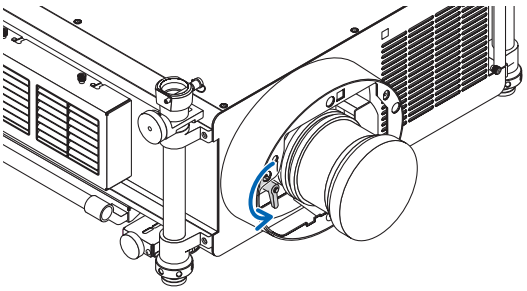

6. ***Helyezze vissza a lencseköpenyt a lencsefoglalatra.***
   - *A két csavar megszorításával rögzítse a lencseköpenyt.*

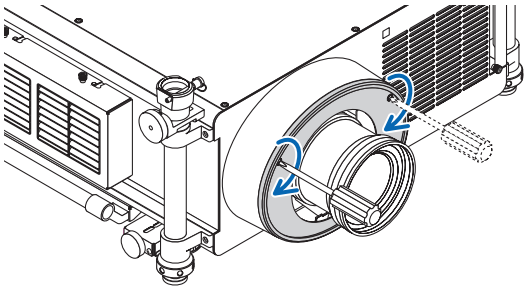

MEGJEGYZÉS:
Új lencse felszerelése, illetve a lencse cseréje után a CALIBRATION (Kalibráció) műveletet feltétlenül végezze el. (→ 19., 130. oldal)

A lencse eltávolítása

A lencse eltávolítása előtt:

1. ***Kapcsolja be a projektort. (→ 18. oldal)***
2. ***Tartsa legalább 2 másodpercen át lenyomva a SHUTTER/HOME POSITION (FÉNYREKESZ/ALAPHELYZET) gombot.***
   Ekkor a lencse visszaáll az alaphelyzetbe. (→ 27. oldal)
3. ***Kapcsolja ki a fő tápellátást, és válassza le a tápkábelt az aljzatról.***
4. ***Várja meg, hogy a projektor eléggé langyos legyen a lencse eltávolításához.***

1. ***Távolítsa el a lencseköpenyt.***
   (→ 167. oldal)
2. ***Óvatosan forgassa a lencsekioldó kart az óramutató járásával egyező irányba addig, amíg az felfelé nem néz.***

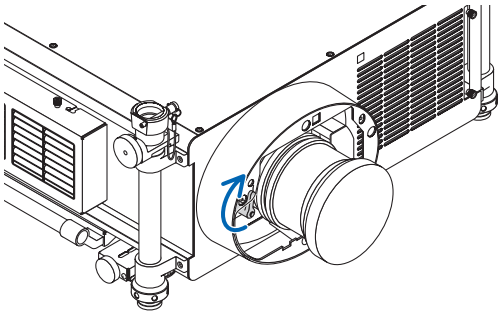

3. ***Állítsa a biztosítókart a bal oldali, azaz az UNLOCK (KIOLDOTT) helyzetbe.***

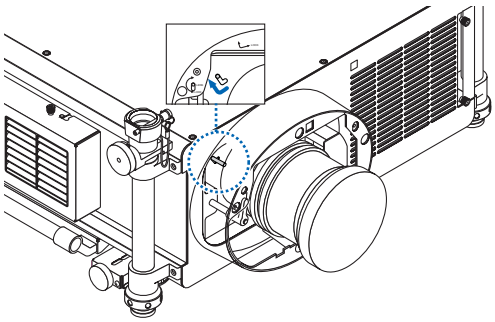

4. ***A lencsét egyenesen kifelé húzva, lassan távolítsa el a projektorból.***
   - *Eltávolítás után a megfelelő tároláshoz helyezze fel a lencsére úgy az első, mint a hátsó sapkát.*
5. ***Helyezze vissza a lencseköpenyt a lencsefoglalatra.***
   - *A két csavar megszorításával rögzítse a lencseköpenyt.*
   - *Ha a projektort lencse nélkül fogja tárolni, akkor helyezze fel a lencsefoglalatra a porvédő fedelet.*

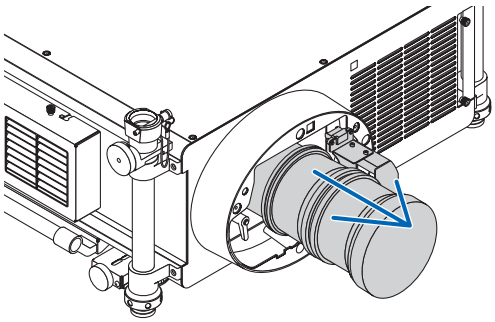

❷ Csatlakozások

A projektor a számítógépkábelen, 5 x BNC kábelen, HDMI-kábelen vagy DisplayPort kábelen keresztül csatlakoztatható a számítógéphez.
Készítsen elő kereskedelemben kapható kábeleket a csatlakoztatáshoz.

Analóg RGB jel csatlakoztatása

- A számítógépes kábellel csatlakoztassa össze a számítógép 15 érintkezős mini D-Sub kijelzőkimenetét és a projektor COMPUTER 1 vagy COMPUTER 2 bemeneti aljzatát.
- Ha a számítógép 15 érintkezős mini D-Sub kijelzőkimenetét a projektor COMPUTER 3 bemenetialjzat-csoportjához kívánja csatlakoztatni, akkor 5 BNC ér → 15 érintkezős mini D-Sub átalakítókábelt használjon.
- A számítógépről való hangsugárzáshoz használjon valamely kereskedelemben kapható audiorendszert.

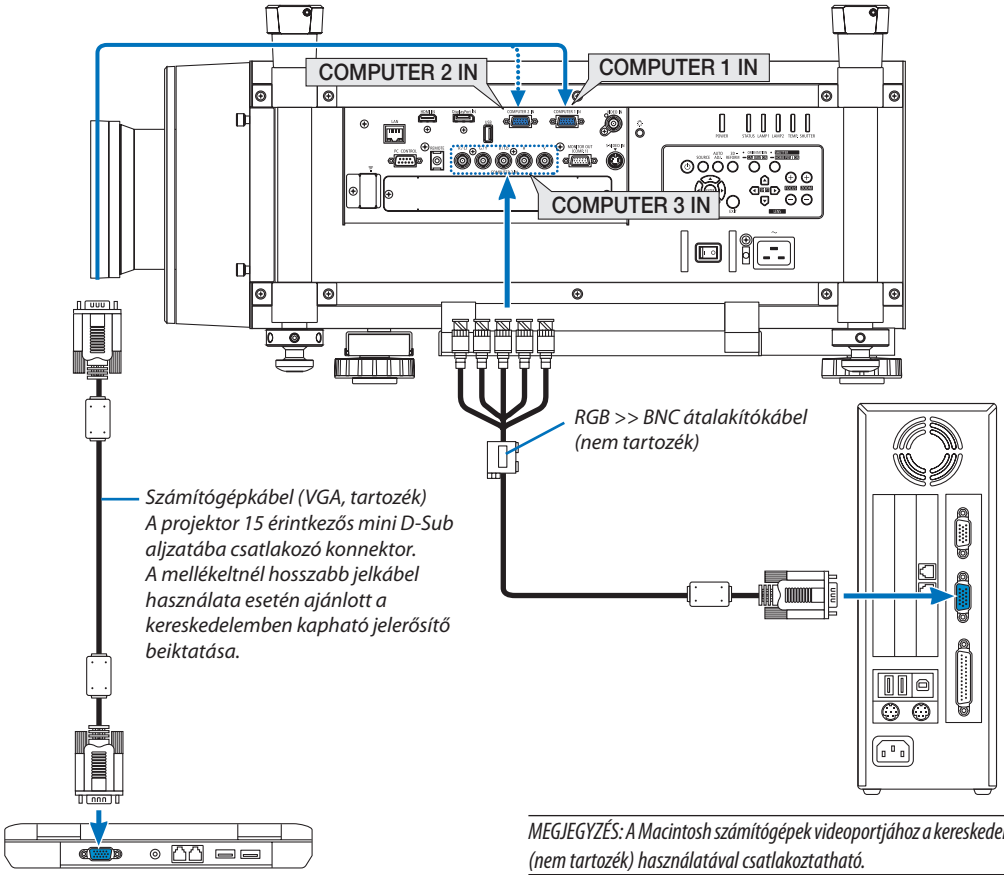

MEGJEGYZÉS: A Macintosh számítógépek videoportjához a kereskedelemben kapható átalakító (nem tartozék) használatával csatlakoztatható.

- A projektor bekapcsolása után válassza ki a bemeneti aljzatnak megfelelő forrásnevet.

Bemeneti aljzat	SOURCE gomb a projektor dobozán	Gomb a távirányítón
COMPUTER 1 IN	COMPUTER 1	COMPUTER 1
COMPUTER 2 IN	COMPUTER 2	COMPUTER 2
COMPUTER 3 IN	×5 COMPUTER 3	COMPUTER 3

Digitális RGB jel csatlakoztatása

- A kereskedelemben kapható HDMI kábellel csatlakoztassa össze a számítógép HDMI kimeneti és a projektor HDMI bemeneti aljzatát.
- A kereskedelemben kapható DisplayPort kábellel csatlakoztassa össze a számítógép DisplayPort kimeneti és a projektor DisplayPort bemeneti aljzatát.

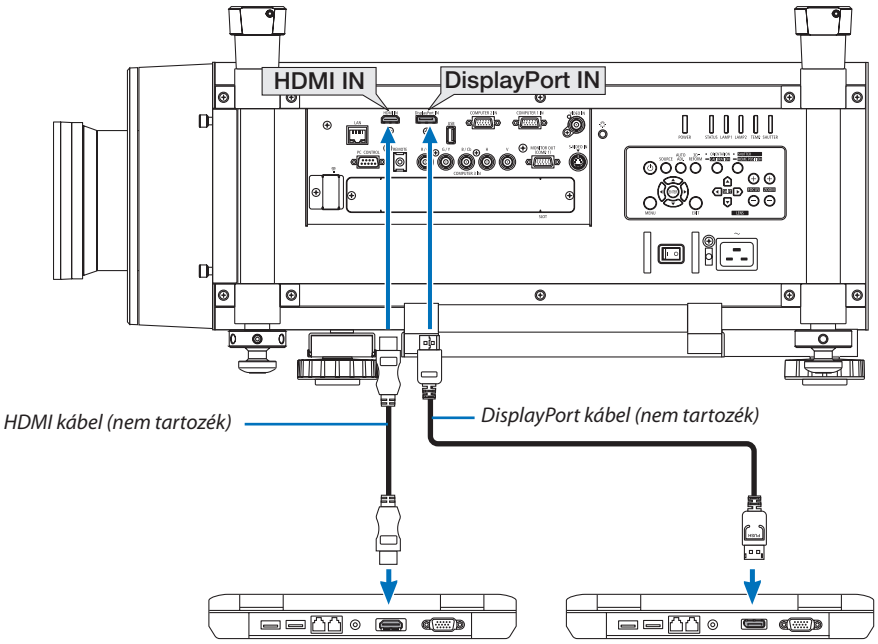

- A projektor bekapcsolása után válassza ki a bemeneti aljzatnak megfelelő forrásnevet.

Bemeneti aljzat	SOURCE gomb a projektor dobozán	Gomb a távirányítón
HDMI IN	HDMI	HDMI
DisplayPort IN	DisplayPort	DisplayPort

MEGJEGYZÉS:
- *Csatlakoztatás előtt a számítógépet és a projektort is kapcsolja ki.*
- *Ez a projektor nem támogatja a NEC videoegységek (modellszám: ISS-6020) dekódolt videokimeneteit.*
- *A scan converteren stb. keresztül csatlakoztatott video deckekről érkező kép gyors előre- vagy visszatekeréskor nem feltétlenül jelenik meg helyesen.*

TIPP:
- *A COMPUTER 1 és a COMPUTER 2 video bemeneti aljzat támogatja a Windows önkonfigurálási (Plug and Play) funkcióját. A COMPUTER 3 video bemeneti aljzat nem támogatja a Windows önkonfigurálási (Plug and Play) funkcióját.*
- *Macintosh számítógép csatlakoztatásához esetenként a kereskedelemben kapható Macintosh jelátalakító szükséges.*
  A Mini DisplayPorttal felszerelt Macintosh számítógépek a projektorhoz a kereskedelemben kapható Mini DisplayPort ⟶ DisplayPort átalakítókábellel csatlakoztathatók.

A HDMI kábel csatlakoztatására vonatkozó figyelmeztetések

- Tanúsítvánnyal ellátott nagy sebességű HDMI® vagy ethernetes nagy sebességű HDMI® kábelt használjon.

A DisplayPort kábel csatlakoztatására vonatkozó figyelmeztetések

- A számítógép függvényében elképzelhető, hogy a kép megjelenéséig eltelik egy kis idő.
- A kereskedelemben kapható DisplayPort kábelek némelyikéhez zármechanizmus tartozik.
- A kábel a csatlakozója tetején található gombot lenyomva húzható ki.
- A DisplayPort bemeneti aljzat a csatlakoztatott eszköz számára tápellátást nem biztosít.
- A jelátalakító adapterrel működő, a DisplayPort bemeneti aljzathoz csatlakoztatott eszközökről érkező kép nem feltétlenül jelenik meg.
- Ha a DisplayPort bemeneti aljzatba számítógép HDMI kimenetét csatlakoztatja, akkor használjon (a kereskedelemben kapható) átalakítót.

A DVI bemeneti jelek használatára vonatkozó figyelmeztetések

- A DVI kimeneti aljzattal felszerelt számítógépek a projektor HDMI bemeneti aljzatához a kereskedelemben kapható átalakítókábellel csatlakoztathatók (csak digitális videojelek továbbíthatók).

  A DVI kimeneti aljzattal felszerelt számítógépek a projektor DisplayPort bemeneti aljzatához a kereskedelemben kapható átalakítókábellel csatlakoztathatók.

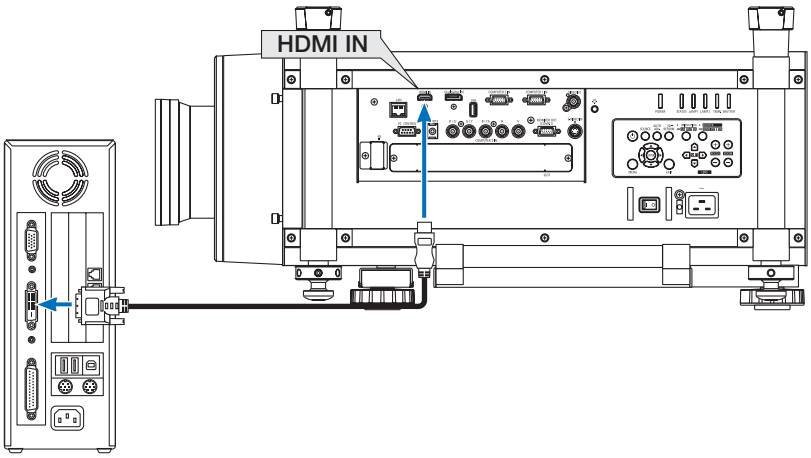

MEGJEGYZÉS: DVI digitális jel képének megtekintése

- *Olyan DVI-HDMI kábelt használjon, mely megfelel a DDWG (Digitális kijelzőkre történő fokozatos átállást kidolgozó munkacsoport) DVI (Digitális vizuális interfész) rev. 1.0 szabványnak. A kábel nem lehet hosszabb 5 méternél.*
- *A DVI-HDMI átalakítókábel csatlakoztatása előtt a projektort és a számítógépet is kapcsolja ki.*
- *A DVI digitális jel kivetítéséhez: Csatlakoztassa a kábeleket, kapcsolja be a projektort, majd válassza ki a HDMI bemeneti jelet. Végül kapcsolja be a számítógépet.*
  Ha nem így tesz, akkor elképzelhető, hogy a számítógép videokártyájának digitális kimenete nem aktiválódik, ezért kép sem jelenik meg. Ebben az esetben indítsa a számítógépet újra.
- *Bizonyos videokártyákon 15 érintkezős D-Sub RGB és DVI (vagy DFP) kimeneti port egyaránt található. Elképzelhető, hogy mindaddig, amíg a 15 érintkezős D-Sub csatlakozó használatban van, a videokártya a digitális kimenetre nem küld jelet.*
- *A DVI-HDMI átalakítókábelt csak olyankor válassza le, amikor a projektor nem működik. A jelkábel leválasztása, majd ezt követő visszacsatlakoztatása után a kép nem feltétlenül jelenik meg helyesen. Ebben az esetben indítsa a számítógépet újra.*

Külső monitor csatlakoztatása

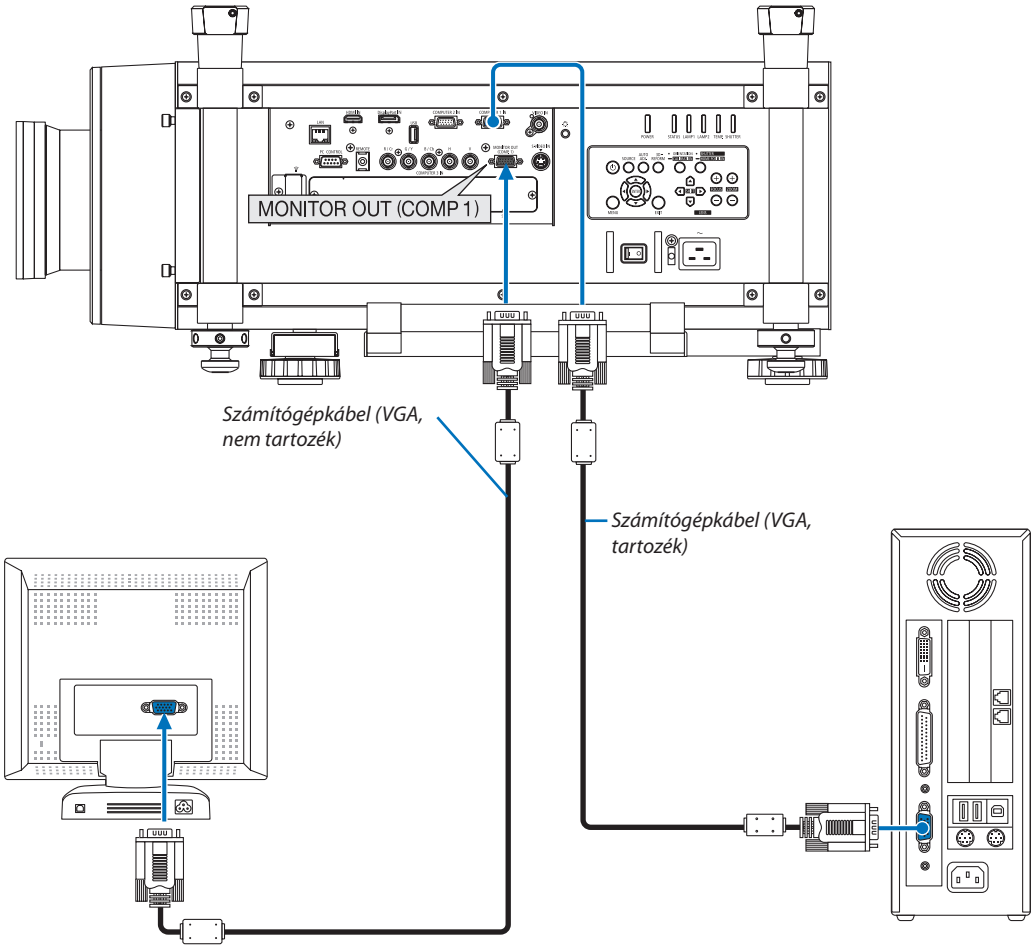

A projektorhoz önálló külső monitor csatlakoztatható, amelyen megtekinthető a kivetített számítógépes analóg kép.

MEGJEGYZÉS:

- *A soros csatlakoztatás nem lehetséges.*
- *A MONITOR OUT (COMP1) kimenetre csak a COMPUTER 1 IN bemenetről érkező jel jut el.*
- *A projektor STANDBY MODE (KÉSZENLÉTI ÜZEMMÓD) menüpontjának POWER-SAVING (ALACSONY ÁRAMIGÉNYŰ) és NETWORK STANDBY (HÁLÓZATI KÉSZENLÉTI) értéke mellett készenléti üzemmódban a projektor a jelet nem küldi ki a MONITOR OUT (COMP1) kimeneten.*
- *A COMPUTER 3 IN bemeneteken érkező jel kivetítése során a projektor a MONITOR OUT (COMP1) kimenetre nem küld jelet.*

DVD-lejátszó vagy más audio-/videoeszköz csatlakoztatása

Video- vagy S-Videobemenet csatlakoztatása

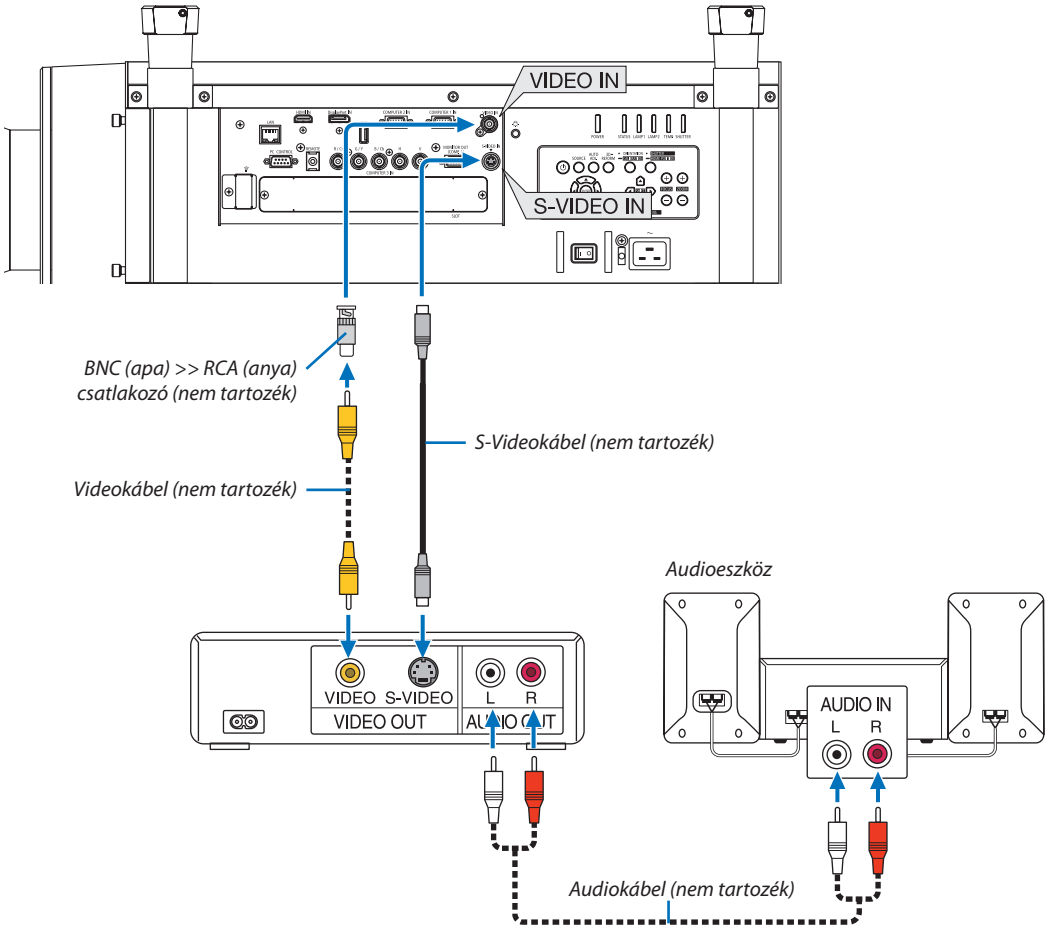

- A projektor bekapcsolása után válassza ki a bemeneti aljzatnak megfelelő forrásnevet.

Bemeneti aljzat	SOURCE gomb a projektor dobozán	Gomb a távirányítón
VIDEO IN	VIDEO	VIDEO
S-VIDEO IN	S-VIDEO	S-VIDEO

MEGJEGYZÉS: A videomagnó kimeneti követelményeiről részletesebben annak használati útmutatójából tájékozódhat.

MEGJEGYZÉS:

- *A scan convertereken keresztül kapott, előre- vagy visszafelé gyorsítva lejátszott Video- és S-Videojelek képe nem feltétlenül jelenik meg helyesen.*
- *Videojelek vetíthetők ki akkor, ha a COMPUTER 3 (3. SZÁMÍTÓGÉP) bemeneti aljzatcsoport G/Y aljzatához a kereskedelemben kapható videokábel csatlakozik. Ilyen esetben állítsa a projektor menüjének SETUP (BEÁLLÍTÁSOK)→ OPTION(1) (OPCIÓ(1)) → SIGNAL SELECT(COMP3) (JELVÁLASZTÁS, 3. SZGÉP) pontját aVIDEO értékre, bemeneti jelként pedig adja meg a Computer 3 (3. számítógép) értéket.*

Komponens bemenet csatlakoztatása

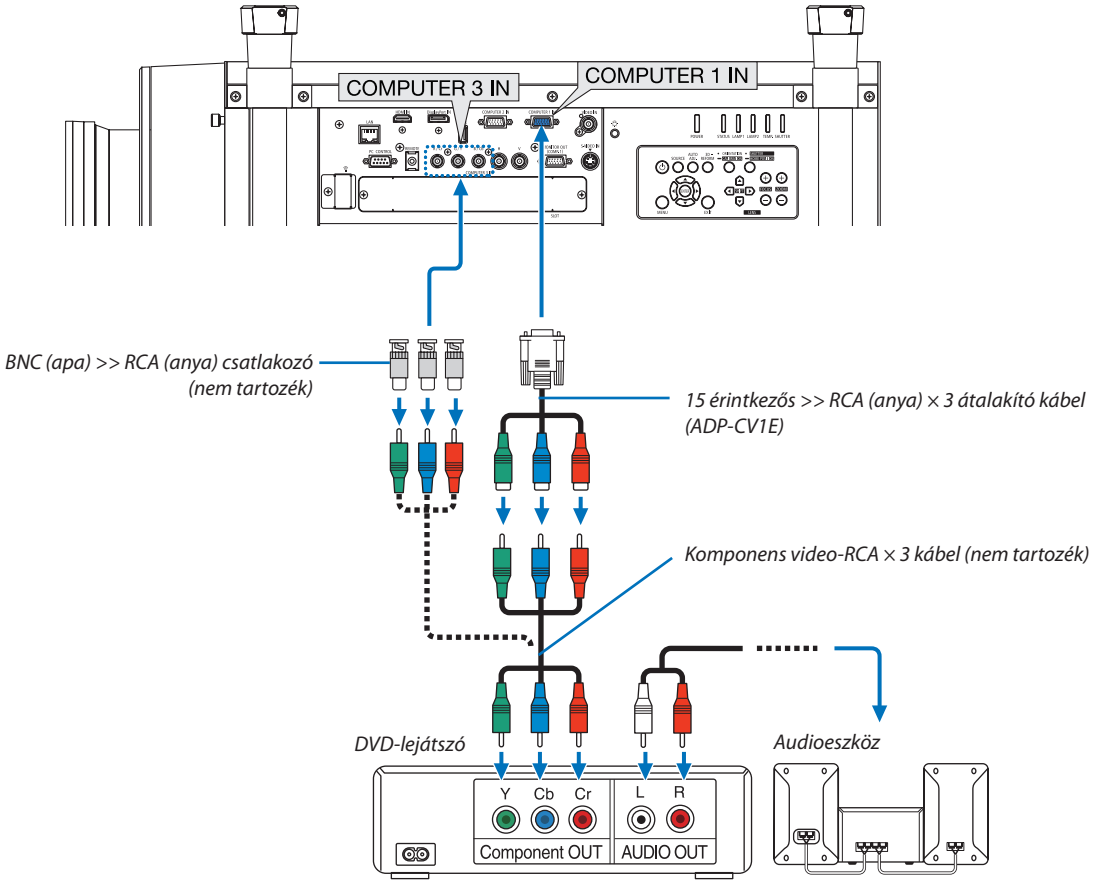

- A projektor bekapcsolása után válassza ki a bemeneti aljzatnak megfelelő forrásnevet.

Bemeneti aljzat	SOURCE gomb a projektor dobozán	Gomb a távirányítón
COMPUTER 1 IN	COMPUTER 1	COMPUTER 1
COMPUTER 2 IN	COMPUTER 2	COMPUTER 2
COMPUTER 3 IN	×5 COMPUTER 3	COMPUTER 3

MEGJEGYZÉS:

- *Szokásos esetben mind a számítógépes, mind a komponens jelek beazonosítása, valamint az azokra való átváltás automatikus. A sikertelenül beazonosított jelek típusa azonban megadható a projektor menüjének ADJUST (IGAZÍTÁS) → VIDEO → SIGNAL TYPE (JELTÍPUS) pontja alatt is. Válassza ki a „COMPUTER" vagy „VIDEO" beállítást a Computer 3 (3. számítógép) videobemeneti csatlakozóhoz a SETUP (BEÁLLÍTÁSOK) → OPTION (1) (1. BEÁLLÍTÁS)→ [SIGNAL SELECT(COMP3) (JELVÁLASZTÁS 3. SZGÉP)] pontban (→ 134. oldal).*
- *D-sub aljzattal felszerelt videoeszközök az azokhoz külön kapható aljzatátalakító adapteren (modellszám: ADP-DT1E) keresztül csatlakozathatók.*

HDMI bemenet csatlakoztatása

A projektor HDMI IN aljzatába DVD-lejátszók, merevlemezes lejátszók, Blu-ray-lejátszók és PC-kompatibilis hordozható számítógépek köthetők.

MEGJEGYZÉS: A HDMI IN aljzat támogatja a Plug & Play (DDC2B) jeleket.

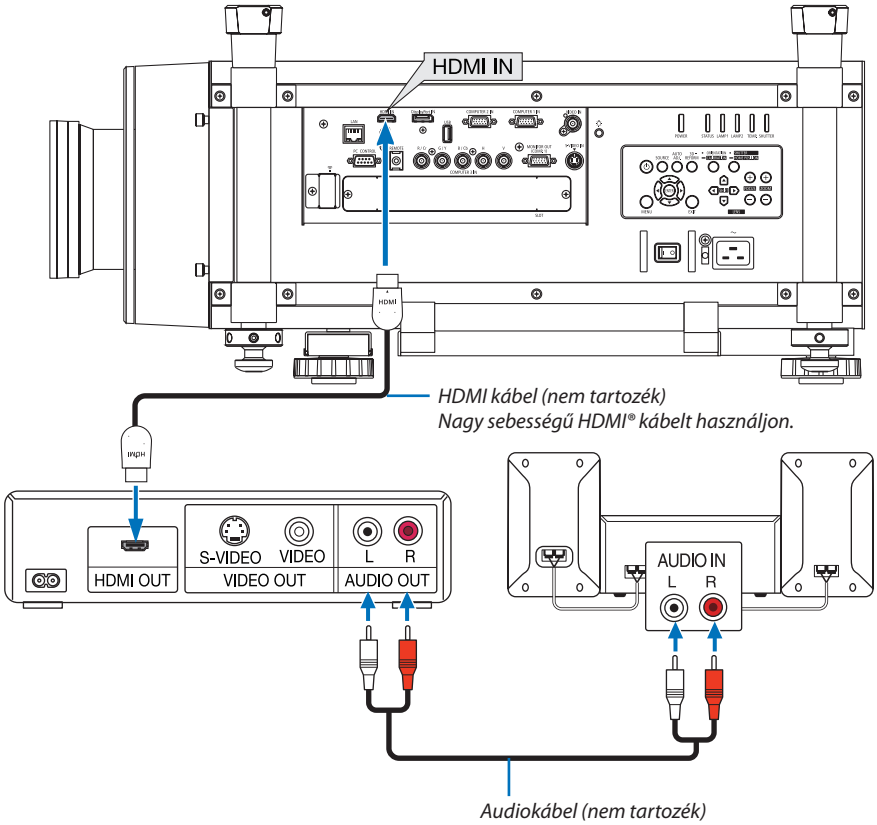

Bemeneti aljzat	SOURCE gomb a projektor dobozán	Gomb a távirányítón
HDMI IN	HDMI	HDMI

TIPP: A HDMI csatlakozóval ellátott audio-/videoeszközök felhasználói számára:
Ha az „Enhanced" (Feljavított) és a „Normal" (Normál) HDMI kimenet is beállítható, akkor az előbbit válassza.
Így a jobb képkontraszt mellett a sötét árnyalatú képterületek részletesebb megjelenítése érhető el.
A beállításokról részletesebben a csatlakoztatandó audio-/videoeszköz használati útmutatójából tájékozódhat.

- A projektor videoszintje beállítható a HDMI IN aljzaton keresztül csatlakoztatott DVD-lejátszó videoszintjével azonos értékre. Válassza ki a menü ADJUST (IGAZÍTÁS) → VIDEO → VIDEO LEVEL (VIDEOSZINT) pontját, majd adja meg a szükséges beállítást.

Csatlakoztatás vezetékes LAN-hálózathoz

A projektornak része a szabványos (RJ-45) LAN-port, amelyen keresztül LAN-kábellel csatlakoztatható a helyi hálózathoz. LAN-kapcsolat használatához a projektor menüjében be kell állítani a hálózat paramétereit. Válassza ki az APPLICATION MENU (ALKALMAZÁS MENÜ) → NETWORK SETTINGS (HÁLÓZATI BEÁLLÍTÁSOK) → WIRED LAN (VEZETÉKES LAN) lehetőséget. (→ 147. oldal)

Példa LAN-kapcsolatra

Példa vezetékes LAN-kapcsolatra

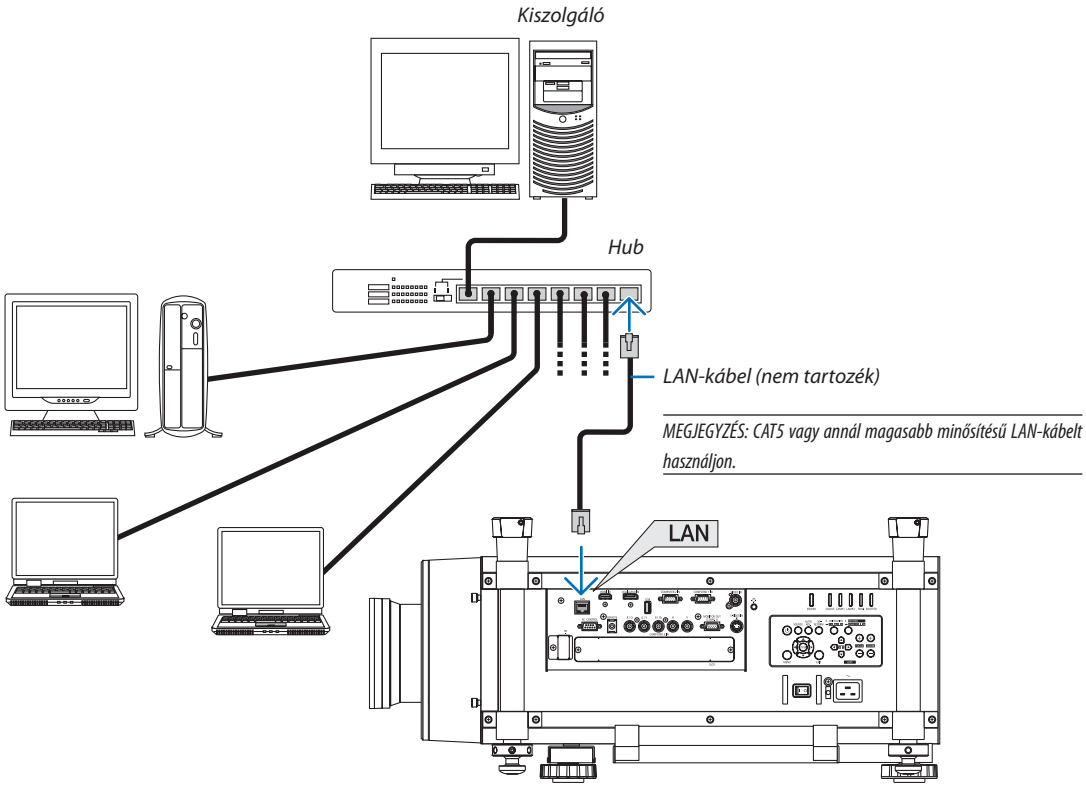

Csatlakoztatás vezeték nélküli LAN-hálózathoz (külön kapható tartozékkal)

A külön kapható vezeték nélküli LAN-egységgel vezeték nélküli LAN-környezetek használhatók ki. A vezeték nélküli LAN-környezetben való használathoz a projektoron be kell állítani az IP-címet és az egyéb paramétereket.

Figyelem!

- Ha az USB-s egységgel felszerelt projektort olyan helyen használja, ahol a vezeték nélküli LAN-eszközök tilalom hatálya alá esnek, akkor válassza azt le a projektorról.
- Az országának, lakóhelyének megfelelő USB-s, vezeték nélküli LAN-egységet vásárolja meg.

MEGJEGYZÉS:
- *Az USB-s, vezeték nélküli LAN-egység működését zöld színű LED-jének villogása jelzi.*
- *A számítógép vezeték nélküli LAN-adapterének (vagy egységének) meg kell felelnie az IEEE802.11b/g/n Wi-Fi-szabványnak.*

A vezeték nélküli hálózat beállításának folyamata

1. lépés: ***Csatlakoztassa az USB-s vezeték nélküli LAN-egységet a projektorhoz. (→ 179. oldal)***

2. lépés: ***Az APPLICATION MENU (ALKALMAZÁS MENÜ) ablakból jelenítse meg a NETWORK SETTINGS (HÁLÓZATI BEÁLLÍTÁSOK) párbeszédablakot. (→ 146. oldal)***

3. lépés: ***Navigáljon el a NETWORK SETTINGS (HÁLÓZATI BEÁLLÍTÁSOK) → PROFILES (PROFILOK) → csoporthoz, majd válasszon az EASY CONNECTION (EGYSZERŰ KAPCSOLÓDÁS), a PROFILE 1 (1. PROFIL) és az PROFILE 2 (2. PROFIL) lehetőségek közül. (→ 147. oldal)***

TIPP:
A webes kezelői felületen válassza ki a NETWORK SETTINGS (HÁLÓZATI BEÁLLÍTÁSOK) → SETTINGS (BEÁLLÍTÁSOK) → WIRELESS LAN (VEZETÉK NÉLKÜLI LAN) → EASY CONNECTION (EGYSZERŰ KAPCSOLÓDÁS), PROFILE1 (1. PROFILE), PROFILE2 (2. PROFIL) választógombjai közül az egyiket.

A vezeték nélküli LAN-egység beszerelése

MEGJEGYZÉS:
- *A vezeték nélküli LAN-egység elülső és hátoldala eltér egymástól, portjába a megfelelő irányban kell behelyezni. A port kialakítása meggátolja a fordított irányban való behelyezést, az egység erővel való bekényszerítése ugyanakkor megrongálódásához vezethet.*
- *A statikus elektromosság által okozott károsodás megelőzése érdekében a vezeték nélküli LAN-egység kezelése előtt valamilyen a közelben lévő, fémből készült tárgy (például egy ajtókilincs vagy alumínium ablakkeret) megérintésével vezesse le testéből a statikus elektromosságot.*
- *Kapcsolja ki a projektor főkapcsolóját, mielőtt beszereli vagy eltávolítja a vezeték nélküli LAN-egységet.*
  A vezeték nélküli LAN-egységnek elektromos feszültség alatt lévő projektorba való beszerelése, illetve onnan való eltávolítása az előbbi károsodásához és az utóbbi hibás működéséhez vezethet. Ha a projektor működésében hiba lép fel, akkor kapcsolja ki, húzza ki az elektromos hálózati csatlakozót az aljzatból, majd csatlakoztassa az utóbbit vissza.
- *Az USB- (LAN-) portba a vezeték nélküli LAN-egységtől eltérő USB-eszközt ne csatlakoztasson. Ne csatlakoztassa továbbá a vezeték nélküli LAN-egységet az aljzatpanel USB-portjába.*

1. A ⏻ gomb lenyomásával állítsa a projektort készenléti üzemmódba, majd kapcsolja ki a projektor főkapcsolóját.

2. Távolítsa el a lapkát (a port fedelét).

Tekerje ki a port fedelét rögzítő csavart.

- *A csavar nem távolítható el.*

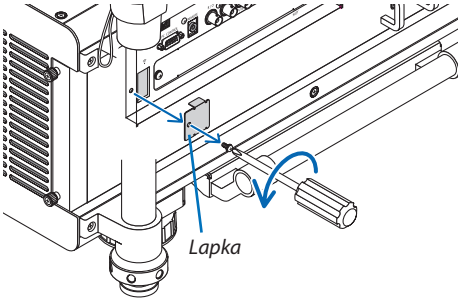

3. Lassan illessze be a vezeték nélküli LAN-egységet az USB- (LAN-) portba ( ).

- *Vegye le a vezeték nélküli LAN-egység sapkáját, fogja meg a hátsó végénél, elülső (azaz a jelzőfénynek helyt adó) oldalával felfelé, majd óvatosan illessze be.*

  Ezután tolja meg a vezeték nélküli LAN-egységet az ujjával.
- *A levett kupakra a vezeték nélküli LAN-egység későbbi eltávolítása esetén szüksége lesz, ezért azt biztonságos helyre tegye félre.*

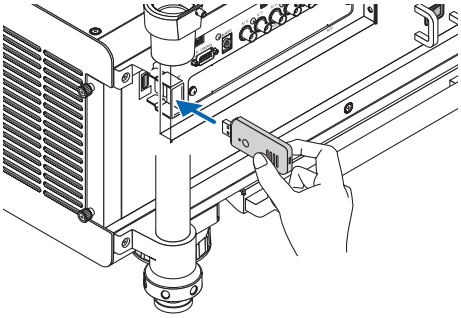

MEGJEGYZÉS: Ha a vezeték nélküli LAN-egység csak nehezen helyezhető be, ne erőltesse.

4. Csatlakoztassa a lopásgátlót a vezeték nélküli LAN-egységhez.

Használja a 2. lépésben eltávolított csavart a biztonsági sapka rögzítéséhez.

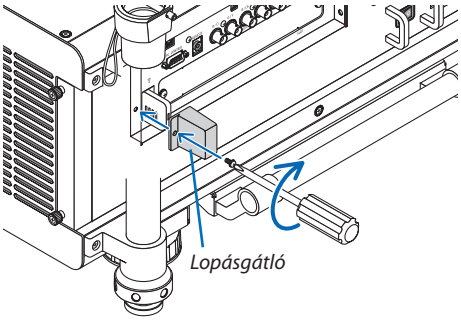

A vezeték nélküli LAN-egység eltávolítása

1. ***A ⏻ gomb lenyomásával állítsa a projektort készenléti üzemmódba, majd kapcsolja ki a projektor főkapcsolóját.***
2. ***Távolítsa el a lopásgátlót.***

   Lazítsa ki a csavarokat, majd távolítsa el a vezeték nélküli LAN-egység biztonsági sapkáját.

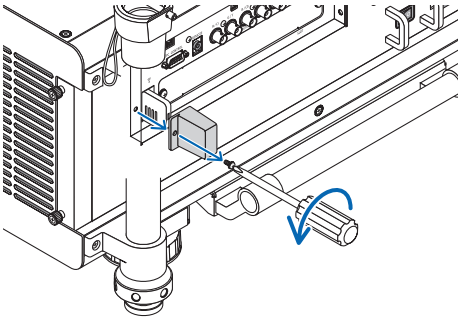

3. ***Húzza ki a vezeték nélküli LAN-egységet az USB (LAN) portból.***

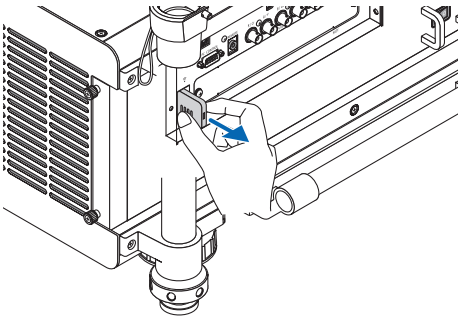

MEGJEGYZÉS:
Ha a vezeték nélküli LAN-egység előreláthatólag hosszabb időn át használaton kívül marad, akkor helyezze vissza a lemezt, és rögzítse a két csavarral.

Példa vezeték nélküli LAN-kapcsolatra:
Network Type (Hálózattípus) → Infrastructure (Infrastruktúra)
(→ 149. oldal)

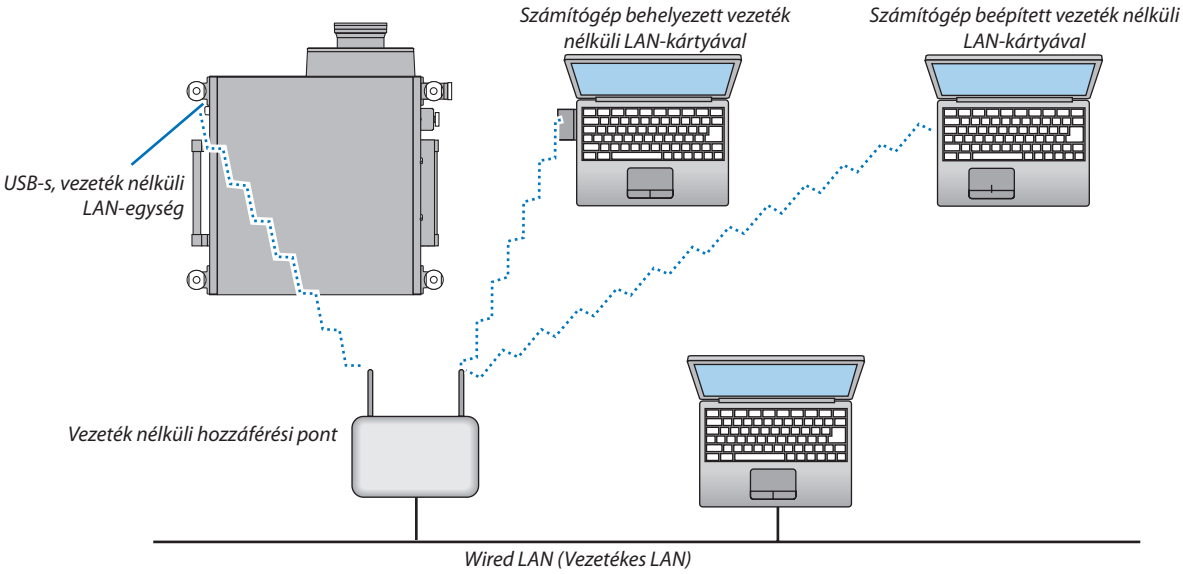

Példa vezeték nélküli LAN-kapcsolatra: Network Type (Hálózattípus) → Ad Hoc (Alkalmi)

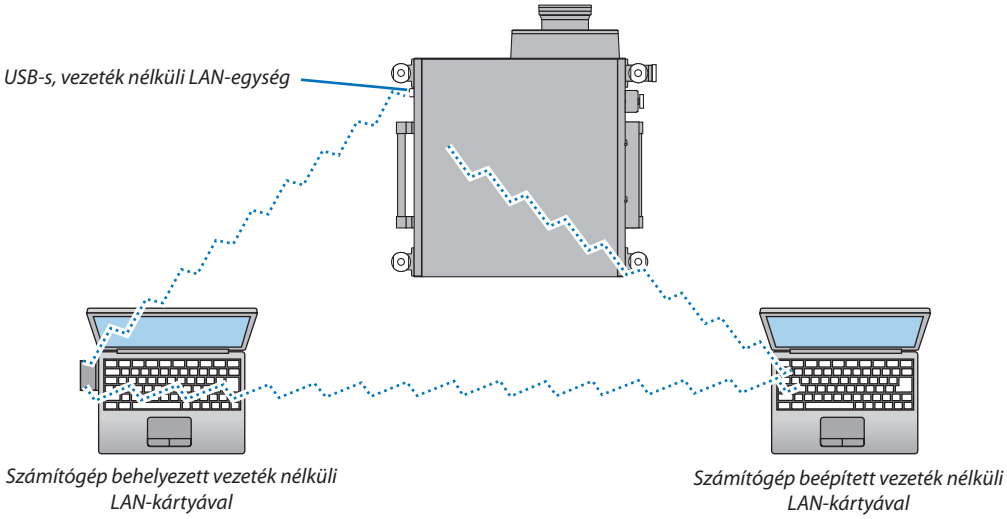

A számítógépek és a projektorok közötti közvetlen (egyenrangú) kapcsolat az Ad Hoc (Alkalmi) üzemmód kiválasztásával tehető lehetségessé. (→ 149. oldal)

Projektorok egymásra helyezése

A kivetített kép fényereje megduplázható két projektor egymásra helyezésével, külső segítség nélkül. Ez úgy nevezzük, hogy „Egymásra helyezett kivetítés".

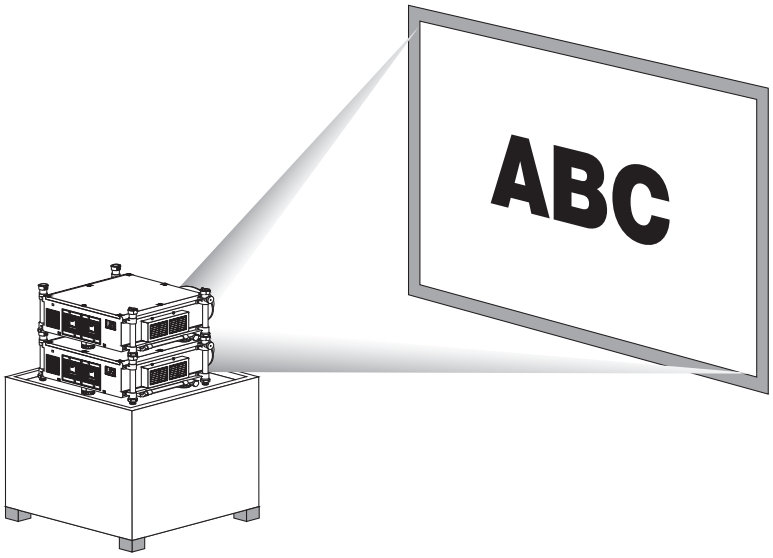

⚠ FIGYELMEZTETÉS:

A projektor szállításához legalább két személy szükséges, különben a projektor leeshet, és ez személyi sérülést okozhat.

MEGJEGYZÉS:

- *A különböző modellszámú projektorok nem helyezhetők egymásra.*
  Az egymásra helyezett kivetítéshez azonos modellszámú optikai lencsék használata szükséges.
- *Az egymás tetejére helyezett kivetítés során az egymás tetejére vetített képek átfedése nem tökéletes, így az apró betűs szövegek és a részletes ábrázolások nem feltétlenül láthatók pontosan.*
- *A jel a két – azaz az elsődleges (felső) és a másodlagos (alsó) – projektor két kimenete között történő megosztásához a kereskedelemben kapható jelerősítő beiktatása szükséges.*
- *Megjegyzések a projektorok egymásra helyezésével kapcsolatban*
  - *Kérje meg szervizképviselőjét a projektorok beállítására.*
  - *A projektorokat olyan helyre, illetve szerkezetre telepítse, amely elég stabil a két készülék együttes súlyának megtartásához. Egy projektor lencsével együtt körülbelül 46 kg tömegű.*
  - *Annak érdekében, hogy a projektorok ne eshessenek le, úgy rögzítse őket, hogy ellenálljanak a földrengéseknek is.*
  - *A projektorok egymásra helyezése esetén a szobahőmérséklet emelkedése várható. Biztosítsa a helyiség megfelelő szellőzését.*
  - *Ne kíséreljen meg projektorokat egymás fölé helyezni mennyezetre szerelt projektor esetén. A projektorok egymás fölé helyezése nem végezhető el a mennyezeten.*
  - *A kívánt kivetítés megkezdése előtt melegítse egy óráig a projektorokat.*
  - *Úgy állítsa be a projektorokat, hogy képeiken a lehető legkisebb mértékű legyen a geometriai torzítás. A lencse más-más geometriai torzítást eredményez széles (+) és keskeny (–) nagyításbeállítás esetén.*
  - *Igazítsa a vízszintes lencseeltolást a lencse középső helyzetéhez.*

Alkatrésznevek és az egymásra helyezési tartóoszlop funkciói

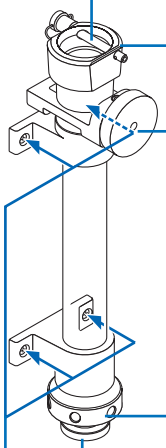

Biztonsági zárócsap (dróttal)
A négy biztonsági zárócsap kihúzását követően helyezze ide a felső projektor lábait, majd a négy csap teljes behelyezésével gátolja meg a lábak további elmozdulását.
Valamennyi biztonsági zárócsap bármely irányból behelyezhető.

Lábtartó
Helyezze a négy láb mindegyikét a megfelelő lábtartóba.

Vízszintes állítógomb
A felső projektor dőlésének finombeállításához. A projektor jobbra döntéséhez az óramutató járásával egyező, annak balra döntéséhez az óramutató járásával ellentétes irányba forgassa.
Maximális forgatási szög: +/– 0.4°

Függőleges állítógyűrű
A projektor függőleges döntéséhez. A függőleges állítógyűrűt a projektor leengedéséhez az óramutató járásával egyező, annak megemeléséhez az óramutató járásával ellentétes irányba forgassa. Ha kézzel nem forgatható, használjon villáskulcsot. A belső csavarokat ne forgassa el.
Legfeljebb 38 mm-es emelkedés érhető el.

Lábak (négy helyen)
A projektort támasztják alá négy ponton.

Csavarok (4 hely × 4 oszlop)
Az egymásra rakható oszlopokat a négy csavar használatával rögzítheti a projektorhoz.
Az egymásra rakható oszlopok eltávolításához lazítsa meg a négy csavart. A csavarok nem eltávolíthatóak.
Az oszlopokat a projektor ugyanazon helyeire kell visszarögzíteni, ha újból szükség van rájuk.

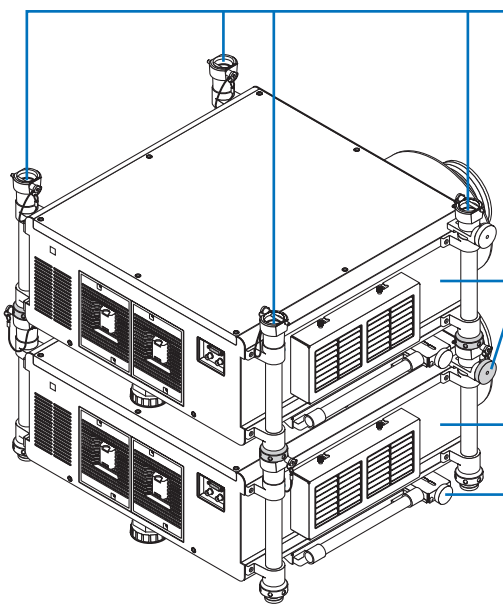

Egymásra helyezési tartóoszlop

Felső projektor

A projektor vízszintes dőlése az alsó projektor vízszintes állítógombjával állítható be.

Alsó projektor

A két projektor vízszintes dőlésének finombeállítása az alsó projektor vízszintes állítógombjával végezhető el.

7. Karbantartás

Ez a szakasz azokat az egyszerű karbantartási eljárásokat írja le, amelyeknek keretén belül a szűrők, a lencsék és a kabinet tisztítását, valamint a lámpa és a szűrők cseréjét el kell végezni.

❶ A szűrők kitisztítása

A levegőszűrő szivacsok megvédik a projektor belsejét a portól és a kosztól. Ha koszosak vagy eltömítődnek, a projektor túlmelegedhet, ezért rendszeres tisztítást igényelnek.

MEGJEGYZÉS: A szűrőbetétek kitisztítására emlékeztető üzenet úgy a projektor bekapcsolása, mint annak kikapcsolása után egy-egy percen át látható. Az üzenet megjelenésekor a szűrőbetéteket tisztítsa ki. Átadáskor a szűrőbetétek kitisztítására emlékeztető üzenet két megjelenítése között eltelő időtartam értéke OFF (KI). (→ 127. oldal)
Az üzenet a projektor dobozán vagy a távirányítón található gombok bármelyikének lenyomásával elutasítható.

⚠ FIGYELEM

- A szűrőbetétek kitisztítása előtt kapcsolja ki a projektort, válassza le a tápkábelt, végül várja meg, amíg a doboz lehűl. Ennek elmulasztása áramütéshez és égési sérülésekhez vezethet.

Előkészület: A szűrők tisztítása előtt tisztítsa ki a bemeneti szellőzőnyílásokat egy porszívó használatával.
Bal oldalon és elöl egy-egy szűrő található, mindkettőt tisztítsa meg. A két szűrő alakja azonos.
A szűrők cseréje esetén vásárolja meg előre az NP03FT modellszámú szűrőt.

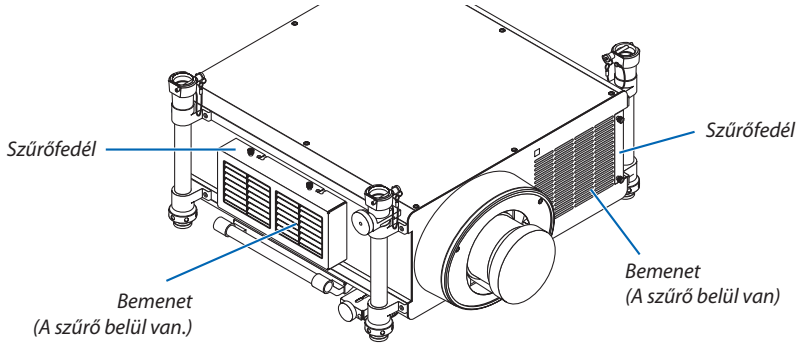

A bal oldali szűrő tisztítása

1. Távolítsa el a szűrőfedelet.

(1) Az óramutató járásával ellentétes irányba csavarva lazítsa ki a két gombot.

- *A gombok nem távolíthatók el.*
- *Ha a gomb a kézzel való elforgatáshoz túl szoros, használjon csillagfejű csavarhúzót.*

(2) Csúsztassa a szűrőfedelet balra, majd kihúzva távolítsa azt el.

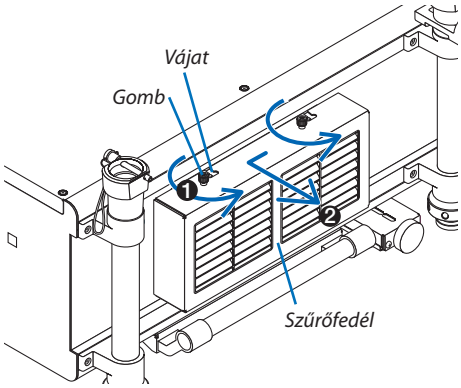

2. *Távolítsa el a szűrőt.*

Húzza a szűrő tetejét felfelé, majd magát a szűrőt felfelé emelve távolítsa azt el.

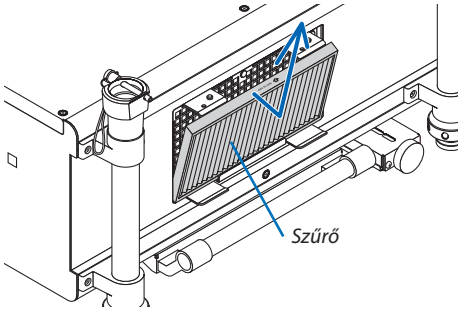

3. *Távolítsa el a szűrő belsejében felgyülemlett összes port porszívóval.*

Szabadítsa meg a harmonikaszűrőt a portól.

- *Távolítsa el a port a szűrőfedél belsejéből és a projektor bemenetéről is.*

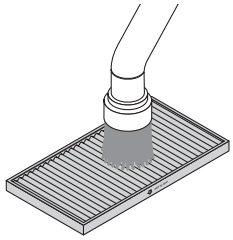

MEGJEGYZÉS:

- *A betétek károsodásának elkerülése érdekében a porszívózáshoz mindig puha kefében végződő fejet használjon.*
- *Ne mossa le vízzel a szűrőbetétet. Ha így tesz, a szűrőmembrán károsodást szenvedhet, és a por összeállhat.*

4. *Tegye a helyére a szűrőt.*

Helyezze be a szűrőt úgy, hogy a „↓ AIR FLOW ↓ (LÉGÁRAM)" felirat a projektor felé mutasson.

(1) Illessze be a szűrőt a perem alá.

(2) Illessze a szűrő felső élét a bemenethez.

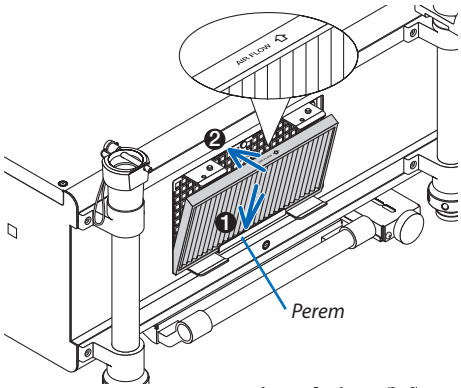

5. *Helyezze vissza a szűrőfedelet a projektor dobozára.*

(1) Illessze be a projektor vezetőcsapjait (négy helyen) a szűrőfedél vájataiba (négy helyen).

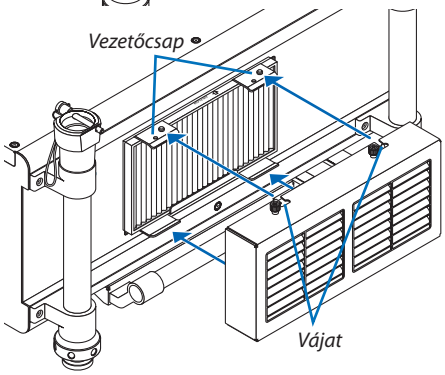

(2) Csúsztassa a szűrőfedelet jobbra, majd az óramutató járásával egyező irányba forgatva szorítsa meg mindkét gombot.

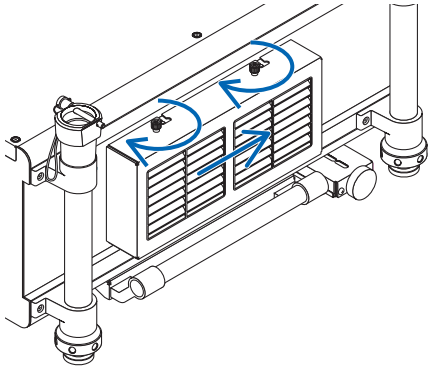

MEGJEGYZÉS:
A szűrő-üzemóraszám lehető legpontosabb megjelenítése érdekében feltétlenül mindkét szűrőt tisztítsa meg (a bal oldalit és az elülsőt is).

Az elülső szűrő tisztítása

1. Távolítsa el a szűrőfedelet.

(1) Az óramutató járásával ellentétes irányba csavarva lazítsa ki a két gombot.

- *A gombok nem távolíthatók el.*
- *Ha a gomb a kézzel való elforgatáshoz túl szoros, használjon csillagfejű csavarhúzót.*

(2) Húzza ki a szűrőfedelet.

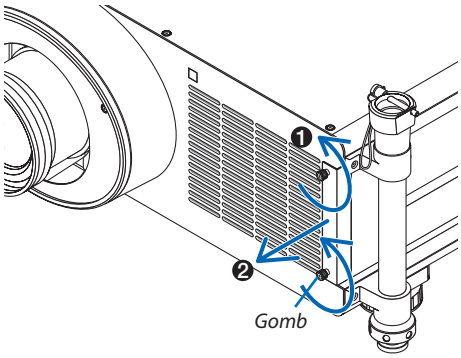

2. Távolítsa el a szűrőt.

Jobb kéz felé húzva távolítsa el a szűrőt.

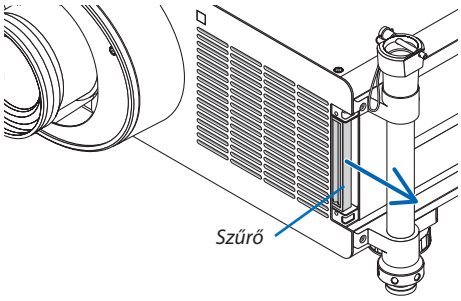

3. Távolítsa el a szűrő belsejében felgyülemlett összes port porszívóval.

Szabadítsa meg a harmonikaszűrőt a portól.

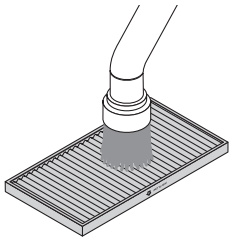

MEGJEGYZÉS:
- *A betétek károsodásának elkerülése érdekében a porszívózáshoz mindig puha kefében végződő fejet használjon.*
- *Ne mossa le vízzel a szűrőbetétet. Ha így tesz, a szűrőmembrán károsodást szenvedhet, és a por összeállhat.*

4. *Tegye a helyére a szűrőt.*

Helyezze be a szűrőt úgy, hogy a „↓ AIR FLOW ↓ (LÉGÁRAM)" felirat a projektor felé mutasson.

(1) Illessze be a szűrőt a bemenetbe.

(2) Illessze a szűrő felső élét a bemenethez.

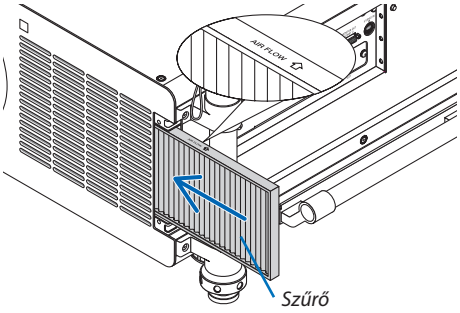

5. *Helyezze vissza a szűrőfedelet a projektor dobozába.*

(1) Igazítsa a gombot (azaz a csavart) a furathoz.

(2) Az óramutató járásával egyező irányba csavarva szorítsa meg mindkét gombot.

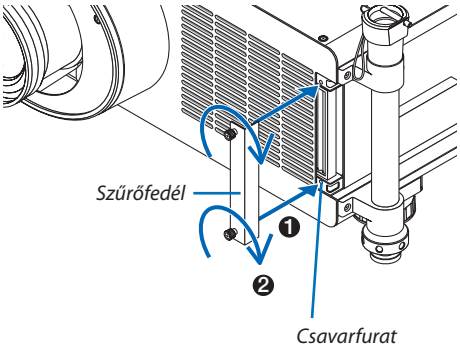

6. *Állítsa vissza nullára a szűrő üzemóráinak számlálóját.*

Csatlakoztassa a tápkábelt a hálózati aljzatba, kapcsolja be a főkapcsolót, majd kapcsolja be a projektort.

Keresse meg a menü RESET (VISSZAÁLLÍTÁS) → CLEAR FILTER HOURS (A SZŰRŐ-ÜZEMÓRASZÁM NULLÁZÁSA) pontját, majd állítsa a szűrő üzemóraszámát nullára. (→ 143. oldal)

❷ A lencse tisztítása

- Tisztítása előtt a projektort kapcsolja ki.
- A lencsét objektívecsettel vagy lencsetisztító papírral tisztítsa, ügyelve arra, hogy felületét ne karcolja vagy sértse meg.

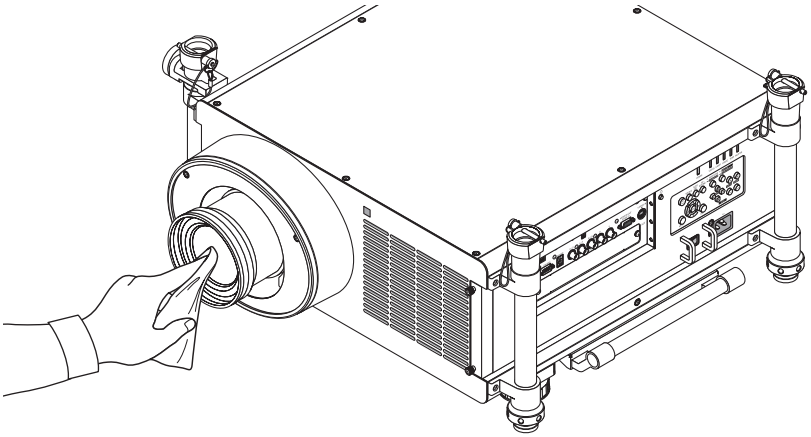

❸ A készülékdoboz tisztítása

Tisztítás előtt a projektort kapcsolja ki, majd válassza le a hálózati tápforrásról.

- A készülékdobozról száraz, puha ronggyal törölje le a port.

  Ha erősen beszennyeződött, használjon enyhe tisztítószert.
- Soha ne használjon erős tisztítószert, illetve olyan oldószereket, mint például az alkohol vagy a hígítók.
- A szellőzőrések és a hangszóró porszívóval való tisztítása során a kefe sörtéit ne nyomja be a résekbe.

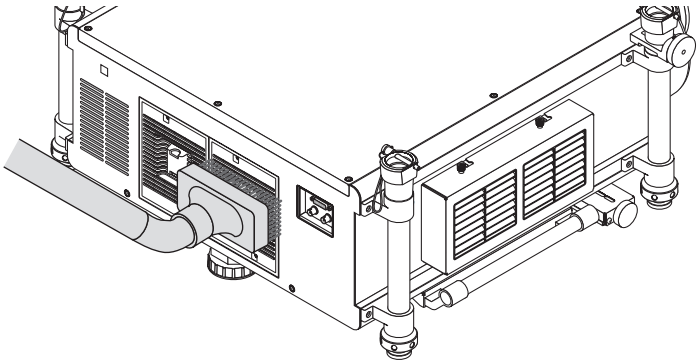

Porszívóval pormentesítse a szellőzőréseket.

- A szellőzőrések eltömítődése a projektor belső hőmérsékletének megemelkedéséhez, ezen keresztül pedig működési hibákhoz vezethet.
- A készülékdobozt se körömmel, se kemény tárgyakkal ne vakarja, ne ütögesse.
- A projektor belsejének kitisztítására a forgalmazók egyikét kérje meg.

MEGJEGYZÉS: A készülékházra, a lencsére és a képvászonra ne jutasson olyan illékony vegyi anyagokat, mint például a rovarirtók. A gumiból és vinilből készült termékek a felület kidolgozásának kopását, a bevonat lepattogzását okozhatják, ezért ilyenekkel ne hagyja huzamosabb időn át érintkezésben.

❹ A lámpa és a szűrők cseréje

A lámpa élettartamának leteltét a dobozon található LAMP (LÁMPA) LED piros fényű villogása és a„THE LAMP HAS REACHED THE END OF ITS USABLE LIFE. PLEASE REPLACE THE LAMP 1 (vagy 2). USE THE SPECIFIED LAMP FOR SAFETY AND PERFORMANCE." (Az 1. (vagy 2.) LÁMPA HASZNOS ÉLETTARTAMA LETELT, CSERÉLJE KI. A BIZTONSÁG ÉS A TELJESÍTMÉNY ÉRDEKÉBEN ELŐÍRÁS SZERINTI LÁMPÁT HASZNÁLJON.) üzenet jelzi (*). Elképzelhető, hogy a lámpa még ilyenkor is működik, a projektor optimális teljesítményének fenntartása érdekében azonban mindenképpen cserélje ki. A lámpa cseréje után ne felejtse el az üzemóráit számláló órát nullára állítani. (→ 142. oldal)

⚠ FIGYELEM

- NE ÉRINTSE MEG A LÁMPÁT közvetlenül használat után. Ilyenkor rendkívül forró. Kapcsolja ki a projektort, majd válassza le a hálózatról a tápkábelt. A lámpát kézbevétel előtt legalább egy órán át hagyja hűlni.

- A biztonság és a jó teljesítmény érdekében az előírt lámpát használja.
- EGYETLEN CSAVART SE TÁVOLÍTSON EL, kivéve a lámpafedél két (2) csavarját és a lámpaház három (3) csavarját. Ellenkező esetben áramütést szenvedhet.
- A lámpaház üvegét ne törje el.

  A lámpaház üvegén ne hagyjon ujjlenyomatot – ez ugyanis nem kívánt árnyékokat és rossz képminőséget okozhat.
- A lámpa élettartamának leteltét követő további 100 órás használat után a projektor kikapcsol és készenléti üzemmódba lép. Ha előáll ez a helyzet, a lámpát mindenképpen cserélje ki. Az élettartamának letelte után tovább használt lámpa égője szétzúzódhat, az üvegcserepek pedig szétszóródhatnak a lámparekeszben. Ez utóbbiakat ne érintse meg, mert sérülést okozhatnak. Ha ez megtörténik, a lámpa cseréjére kérje meg a NEC forgalmazóinak egyikét.

**MEGJEGYZÉS: Ez az üzenet a következő helyzetekben látható:*

- *a projektor bekapcsolását követő első percen át,*
- *a ⏻ projektor készülékdobozán található POWER vagy a távirányítón található POWER OFF gomb lenyomásakor.*

Az üzenet a projektor dobozán vagy a távirányítón található gombok bármelyikének lenyomásával bezárható.

A cseréhez szükséges szerszámok és külön beszerezhető lámpa:

- Csillagfejű csavarhúzó (pozidriv)
- Cserelámpa:
  NP25LP

A lámpa és a szűrők cseréjének folyamata

A következő folyamat a két lámpa egyidejű cseréjét mutatja be.

1. lépés: ***A lámpa cseréje***

2. lépés: ***A szűrőbetétek cseréje (→ 192. oldal)***

3. lépés: ***A lámpa és a szűrőbetétek üzemóráit számláló óra nullára állítása (→ 142. és 143. oldal)***

A lámpa cseréje:

1. Távolítsa el a lámpafedelet.

(1) Tekerje ki a két lámpafedél csavarjait.

• A lámpafedél csavarja nem távolítható el.

(2) Húzza a lámpafedelet saját maga felé, majd távolítsa azt el.

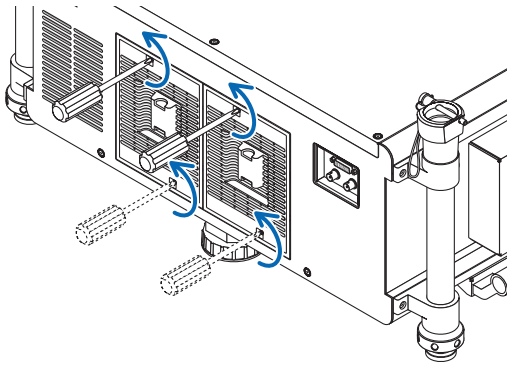

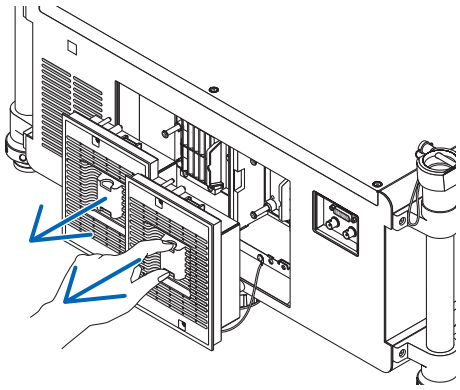

2. Távolítsa el a lámpaházat.

(1) Tekerje kifelé a lámpaházat rögzítő három csillagfejű csavart addig, amíg a csavarhúzóval szabadon nem forgathatók.

• A három csavar nem távolítható el.

• A ventilátor-tápcsatlakozókat ne érintse meg.

(2) Fogja meg a lámpaházat, majd emelje ki.

> ⚠ **FIGYELMEZTETÉS:**
> Eltávolítás előtt győződjön meg arról, hogy a lámpaház nem túl meleg, azaz megfogható szabad kézzel is.

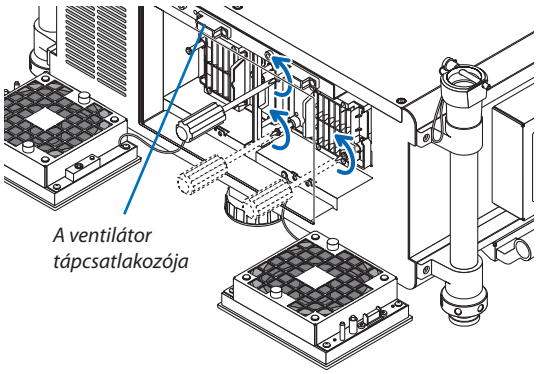

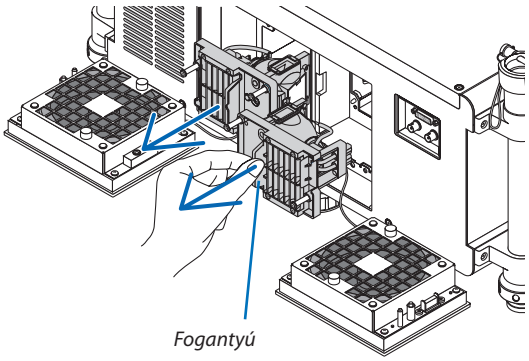

3. Szerelje be az új lámpaházat.

(1) Helyezze be az új lámpaházat úgy, hogy beleilleszkedjen az aljzatba.

(2) A rögzítést erősítse meg a három csavarral.

• A csavarokat feltétlenül húzza meg.

MEGJEGYZÉS:

- *Győződjön meg róla, hogy mind az 1-es, mind a 2-es lámpát telepítette. A projektor nem kapcsol be, ha nincs mindkét lámpa felszerelve.*

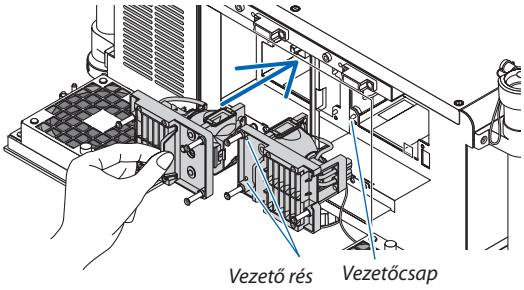

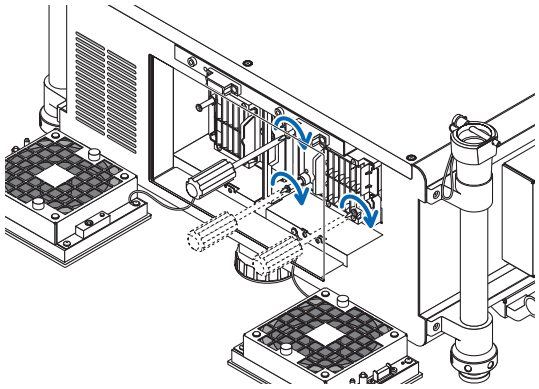

4. Szerelje vissza a lámpafedelet.

(1) Igazítsa egymáshoz a lámpafedél és a lámpaház bal oldalát, majd csatlakoztassa vissza az előbbit. A művelet elvégzése során a vezetéket rendezze el a lámparekeszben úgy, hogy ne csípődhessen a lámpafedél alá.

(2) Tekerje be a lámpafedél két rögzítőcsavarját.

• A csavarokat feltétlenül húzza meg.

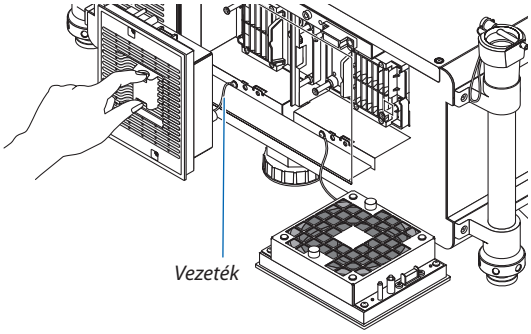

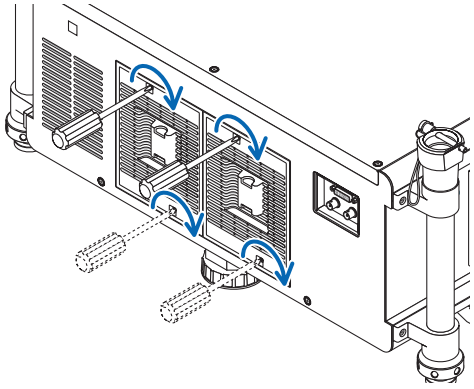

Ezzel a lámpacsere elkészült.
Térjen rá a szűrőbetétek cseréjére.

MEGJEGYZÉS: A lámpa élettartamának leteltét követő további 100 órás használat után a LAMP 1 (1. LÁMPA) és a LAMP 2 (2. LÁMPA) jelzőfény vörösen világít, a projektor már nem kapcsolható be, és a menü sem jeleníthető meg.
Ebben a helyzetben a lámpa üzemóráit számláló óra a távirányító HELP gombját 10 másodpercen át lenyomva tartva állítható vissza nullára.
A lámpa üzemóráit számláló óra nullára állítása után a LAMP (LÁMPA) LED kialszik. Csak egy lámpa lecserélése esetén a lámpahasználat óráinak száma a menü RESET (VISSZAÁLLÍTÁS) pontjának kiválasztásával állítható be. A HELP (SÚGÓ) gombot ne nyomja le.

❺ A szűrők cseréje

A szűrők tisztítása minden 5000 üzemóra után, míg cseréje minden 10 000 üzemóra után ajánlott. Ezek az időtartamok a használati környezet függvényében változhatnak.
A két szűrő közül az egyik a projektor elején, a másik annak oldalán található.
Külön megvásárolható NP03FT szűrők (két szűrő) elérhetők.
Kis szűrő az elejéhez
Nagy szűrő a bal oldalra

MEGJEGYZÉS:
- *A két szűrőbetétet egyszerre cserélje újakra.*
- *Mielőtt kicserélné a szűrőket, egy porszívóval takarítsa ki a koszt és port a projektor bemeneti szellőzőnyílásaiból, és egy száraz, puha ronggyal törölje le a port a projektor készülékdobozáról.*
- *A projektor érzékeny részeket tartalmaz. A szűrőbetétek cseréjének ideje alatt tartsa távol a koszt és a port.*
- *Ne mossa le vízzel a szűrőbetétet. A víz károsítja a szűrő membránját.*
- *Ügyeljen a szűrő megfelelő orientációjú behelyezésére. Ennek elmulasztása esetén kosz és por kerülhet a projektor belsejébe, és ez hibás működéshez vezethet.*

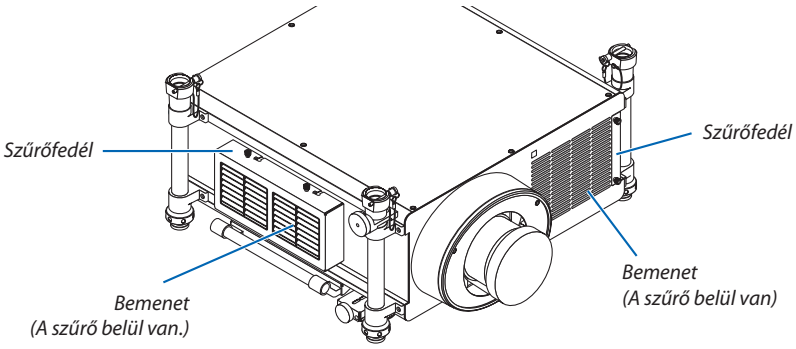

A bal oldali szűrő cseréje

1. Távolítsa el a szűrőfedelet.

(1) Az óramutató járásával ellentétes irányba csavarva lazítsa ki a két gombot.

- *A gombok nem távolíthatók el.*
- *Ha a gomb a kézzel való elforgatáshoz túl szoros, használjon csillagfejű csavarhúzót.*

(2) Csúsztassa a szűrőfedelet balra, majd kihúzva távolítsa azt el.

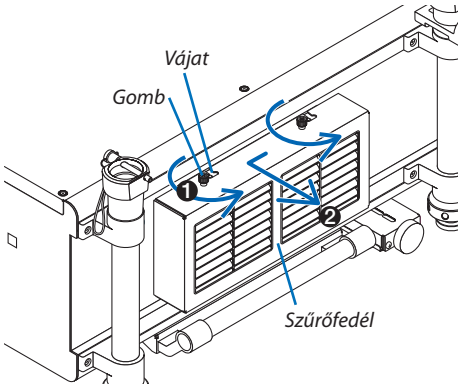

2. *Távolítsa el a szűrőt.*

Húzza a szűrő tetejét felfelé, majd magát a szűrőt felfelé emelve távolítsa azt el.

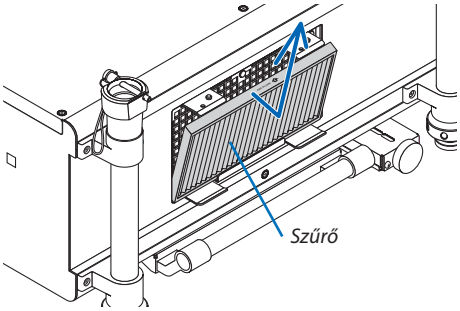

3. *Helyezze be az új szűrőt.*

Helyezze be a szűrőt úgy, hogy a „↓ AIR FLOW ↓ (LÉGÁRAM)" felirat a projektor felé mutasson.

(1) Illessze be a szűrőt a perem alá.

(2) Illessze a szűrő felső élét a bemenethez.

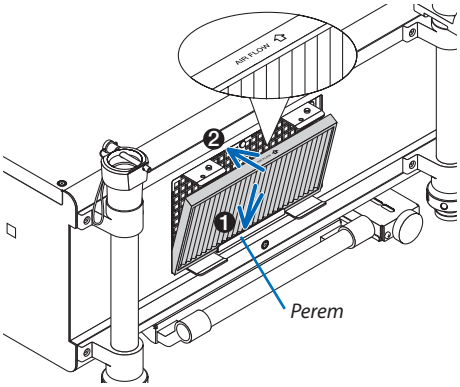

4. *Helyezze vissza a szűrőfedelet a projektor dobozára.*

(1) Illessze be a projektor vezetőcsapjait (négy helyen) a szűrőfedél vájataiba (négy helyen).

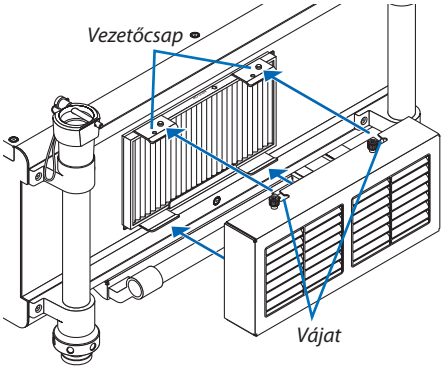

(2) Csúsztassa a szűrőfedelet jobbra, majd az óramutató járásával egyező irányba forgatva szorítsa meg mindkét gombot.

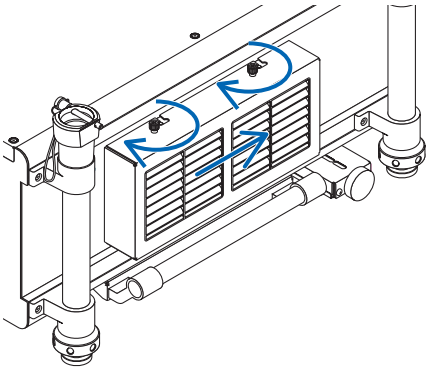

MEGJEGYZÉS:

A szűrő-üzemóraszám lehető legpontosabb megjelenítése érdekében feltétlenül mindkét szűrőt tisztítsa meg (a bal oldalit és az elülsőt is).

Az elülső szűrő cseréje

1. Távolítsa el a szűrőfedelet.

(1) Az óramutató járásával ellentétes irányba csavarva lazítsa ki a két gombot.

- *A gombok nem távolíthatók el.*
- *Ha a gomb a kézzel való elforgatáshoz túl szoros, használjon csillagfejű csavarhúzót.*

(2) Húzza ki a szűrőfedelet.

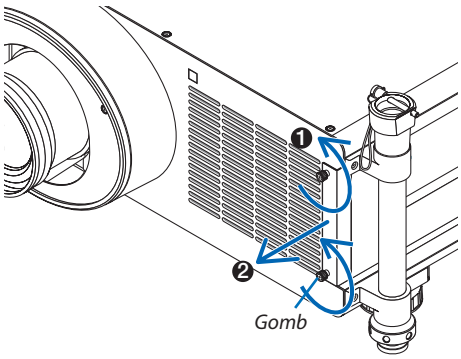

2. Távolítsa el a szűrőt.

Jobb kéz felé húzva távolítsa el a szűrőt.

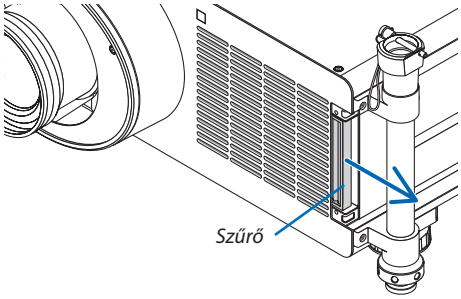

3. Helyezze be az új szűrőt.

Helyezze be a szűrőt úgy, hogy a „↓ AIR FLOW ↓ (LÉGÁRAM)" felirat a projektor felé mutasson.

(1) Illessze be a szűrőt a bemenetbe.

(2) Illessze a szűrő felső élét a bemenethez.

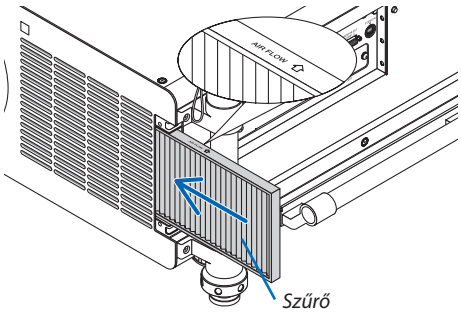

4. Helyezze vissza a szűrőfedelet a projektor dobozába.

(1) Igazítsa a gombot (azaz a csavart) a furathoz.

(2) Az óramutató járásával egyező irányba csavarva szorítsa meg mindkét gombot.

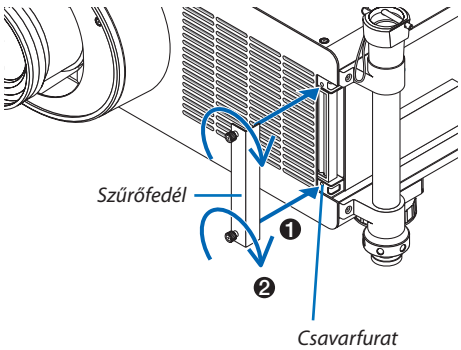

Ezzel a szűrőcsere elkészült.
Térjen rá a lámpa és a szűrő üzemóráit számláló órák nullára állítására.

A lámpa és a szűrő üzemóráit számláló órák nullára állítása:

1. ***Helyezze el a projektort a használati helyén.***
2. ***Csatlakoztassa a tápkábelt a hálózati aljzatba, majd kapcsolja be a projektort.***
3. ***Állítsa nullára a lámpa és a szűrő üzemóráit számláló órákat.***
   1. *Keresse meg a menü RESET (VISSZAÁLLÍTÁS) → CLEAR LAMP HOURS (A LÁMPA-ÜZEMÓRASZÁM NULLÁZÁSA) pontját, majd állítsa az üzemóraszámot nullára. (→ 142. oldal)*
   2. *Válassza ki a CLEAR FILTER HOURS (A SZŰRŐ-ÜZEMÓRASZÁM NULLÁZÁSA) pontot, majd állítsa az üzemóraszámot nullára. (→ 143. oldal)*

8. Felhasználói támogató programok

❶ Programszoftverek telepítése

Windows szoftverek telepítése

A szoftveralkalmazások az Image Express Utility 2 MAC operációs rendszerhez és a PC Control Utility Pro 5 kivételével a Windows 8, Windows 7, Windows Vista és Windows XP operációs rendszereket támogatják.

1. ***A szoftverprogramok legfrissebb verzióit töltse le webhelyünkről (http://www.nec-display.com/dl/en/index.html).***

MEGJEGYZÉS:

- *Az egyes programok telepítéséhez a Windows 8, Windows 7, Windows Vista és a Windows XP operációs rendszeren rendszergazdai jogosultságokat biztosító felhasználói fiókra van szükség.*
- *A telepítés előtt zárja be az összes futó programot. Más programmal párhuzamosan futtatva a telepítési folyamat nem feltétlenül vihető sikeresen végig.*
- *A Virtual Remote Tool vagy a PC Control Utility Pro 4 futtatásához Windows 8 és Windows XP Professional esetében „Microsoft .NET Framework 2.0 verzió" szükséges. A Microsoft .NET Framework 2.0, 3.0 vagy 3.5 verziója a Microsoft weboldalán érhető el. Töltse le és telepítse a számítógépére.*

1. ***Csatlakoztassa számítógépét az internethez, és keresse fel webhelyünket (http://www.nec-display.com/dl/en/index.html).***
2. ***Töltse le a „Download" (Letöltések) pont alatt elérhető támogatott szoftverprogramokat. Az „.exe" kiterjesztésű fájlokat mentse számítógépére.***

   A fájlnév a szoftver verziójától függően más és más lehet.
3. ***Kattintson az „.exe" kiterjesztésű fájlra.***

   Megkezdődik a telepítés folyamata.

   A telepítő párbeszédablakaiban megjelenő utasításokat követve vigye végig a telepítési folyamatot.

TIPP:

Szoftverek eltávolítása

Előkészület:

Eltávolítás előtt az érintett programból lépjen ki. A programok eltávolításához a Windows 8, Windows 7, Windows Vista és a Windows XP operációs rendszeren rendszergazdai jogosultságokat biztosító felhasználói fiókra van szükség.

• Windows 7/Windows Vista operációs rendszer alatt

1 ***Kattintson a Windows „Start" menüjének gombjára, majd a „Vezérlőpult" menüpontra.***

   Megnyílik a Vezérlőpult ablaka.

2 ***Kattintson a „Programok" csoport „Program eltávolítása" elemére.***

   Megnyílik a „Programok és szolgáltatások" panel.

3 ***Válassza ki a programot, és kattintson annak nevére.***

4 ***Kattintson az „Eltávolítás" vagy a „Módosítás" gombra.***

   • Ha megjelenik a „Felhasználói fiókok felügyelete" ablak, kattintson a „Tovább" gombra.

   A telepítő párbeszédablakaiban megjelenő utasításokat követve vigye végig az eltávolítási folyamatot.

• Windows XP operációs rendszer alatt

1 ***Kattintson a Windows „Start" menüjének gombjára, majd a „Vezérlőpult" menüpontra.***

   Megnyílik a Vezérlőpult ablaka.

2 ***Kattintson duplán a „Programok telepítése és törlése" ikonra.***

   Megnyílik a „Programok telepítése és törlése" ablak.

3 ***Kattintson a program listában szereplő nevére, majd a megjelenő „Eltávolítás" gombra.***

   A telepítő párbeszédablakaiban megjelenő utasításokat követve vigye végig az eltávolítási folyamatot.

Macintosh szoftverek telepítése

Az Image Express Utility 2 for Mac program a Mac OS X operációs rendszert támogatja.

1. ***Csatlakoztassa Macintosh számítógépét az internethez, és keresse fel webhelyünket (http://www.nec-display.com/dl/en/index.html).***
2. ***Töltse le az „Image Express Utility 2 Mac operációs rendszerhez(Intel)" vagy az „Image Express Utility 2 Mac operációs rendszerhez (PowerPC)" programot a „Letöltések" szekcióból.***

   A fájlnév a szoftver verziójától függően más és más lehet.
3. ***Az egérrel fogja meg és húzza át az „Image Express Utility 2" mappát az „Applications" (Alkalmazások) mappába.***

TIPP:

• Programok eltávolítása

1. ***Helyezze át az „Image Express Utility 2" mappát a Lomtár ikonra.***
2. ***Helyezze át az „Image Express Utility 2" program konfigurációs fájlját a Trash (Lomtár) ikonra.***
   - *Az Image Express Utility 2 program konfigurációs fájlja a „/user/<felhasználónév>/library/Preferences/jp.co.nec.nevt.ImageExpressUtility.plist" elérési útvonalon található meg.*

A PC Control Utility Pro 5 telepítését/eltávolítását lásd a 210, 211. oldalon.

❷ LAN-hálózaton keresztül érkező képek és videók kivetítése a projektorral (Image Express Utility 2.0)

Az Image Express Utility 2.0 program által biztosított lehetőségek

- Az Image Express Utility 2.0 program használatával a számítógépeken megjelenő képek vezetékes/vezeték nélküli LAN-hálózaton keresztül küldhetők el a projektorra.

  A számítógép kivetített képe nem csupán egy, hanem egyazon időben kettő vagy több projektorra is elküldhető.

  A „Meeting Mode" (Találkozó mód) alkalmazásával a kivetített képek két vagy több számítógép között küldhetők és fogadhatók.

- **A NEC eredeti tömörítési algoritmusán alapuló nagy sebességű, kiváló minőségű képtovábbítás**

  A NEC eredeti tömörítési algoritmusának köszönhetően a képek a hálózaton nagy sebességgel, kiváló minőségben küldhetők át a számítógépről a projektorra.

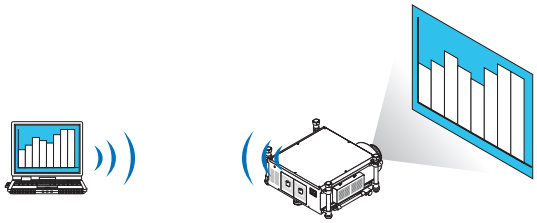

- **Egyidejű vetítés több projektorral**

  A számítógép képe nem csupán egy, hanem egyazon időben kettő vagy több projektorra is elküldhető.

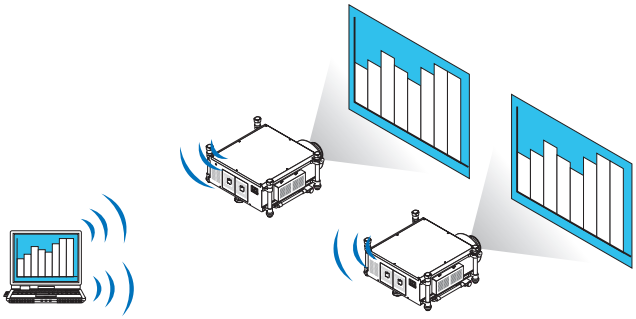

- **„Easy Connection" (Egyszerű kapcsolódás) funkció a vezeték nélküli LAN csatlakoztatásához**

  Az „Easy Connection" (Egyszerű kapcsolódás) funkció*1 alkalmazásával leegyszerűsíthetők a bonyolult hálózati beállítások.

  *1 Ez a funkció a Windows XP operációs rendszeren rendszergazdai jogosultságokkal használható. A Windows 7 és a Windows Vista operációs rendszerek esetenként kérhetik a rendszergazdai jelszót.

- **Számítógépekre küldhető, azokra menthető kivetített képek**

  A „Meeting Mode" (Találkozó mód) alkalmazásával a kivetített képek elküldhetők valamennyi résztvevő (megjelent fél) számítógépére. A fogadott képek a számítógépre – jegyzettel (szöveges adattal) kiegészítve – elmenthetők.

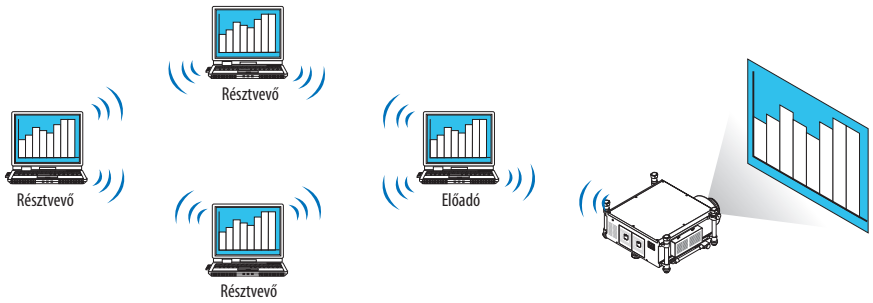

- **Előadói szerepkör átvétele egyetlen kattintással**

  A konferencia során új előadóra való áttéréshez a résztvevőknek (megjelent feleknek) nem kell más tenniük, mint egyszerűen egy gombra kattintani.

- **A kivetítő számítógép központi kezelése**

  A Training Mode (Oktatási mód) alkalmazásával egy adott számítógépről (ez a Manager, azaz Kezelő) határozható meg, mely számítógép (Attendant, azaz résztvevő) legyen a kivetített kép forrása. Elvégezhetők olyan műveletek, mint a képforrásként szolgáló számítógépek közötti váltás vagy a projektorral fenntartott kapcsolat ideiglenes megszakítása.

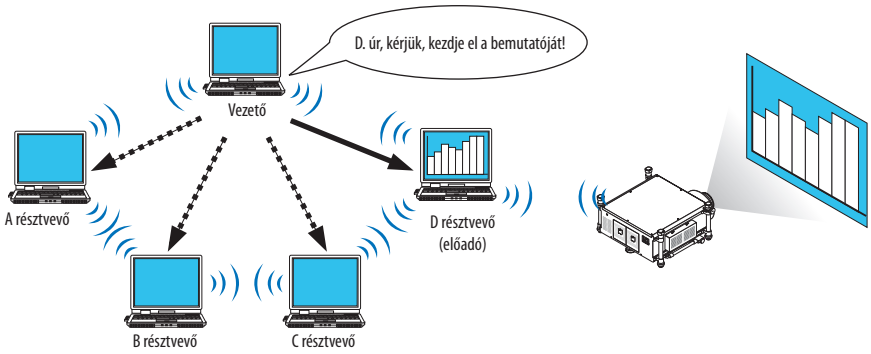

MEGJEGYZÉS:
A Training Mode (Oktatási mód) funkció az Image Express Utility 2.0 „Typical" (Szokásos) módú telepítésével nem kerül fel a számítógépre.
Ha szeretné használni a Training Mode (Oktatási mód) funkciót, akkor az Image Express Utility 2.0 telepítésekor válassza ki az „Extension" (Haladó) telepítési módot, majd a „Training Mode (Attendant)" (Oktatási mód (Résztvevő)) vagy a „Training Mode (Manager)" (Oktatási mód (Kezelő)) lehetőséget.

A projektor csatlakoztatása a LAN-hálózathoz

A projektort a LAN-hálózathoz a „Csatlakoztatás vezetékes LAN-hálózathoz" (→ 177. oldal), „Csatlakoztatás vezeték nélküli LAN-hálózathoz" (→ 178. oldal) és a „9. Application Menu (Alkalmazás menü) – NETWORK SETTINGS (HÁLÓZATI BEÁLLÍTÁSOK)" (→ 146. oldal) címszavak alatt található utasítások végrehajtásával csatlakoztassa.

Az Image Express Utility 2.0 program használatának alapjai

Ez a szakasz az Image Express Utility 2.0 program kezelésének példáiként a következő három lehetőségről ad magyarázatot:

(1) Kép küldése a projektorra

(2) Konferencia rendezése

(3) Konferencián való részvétel

Kép küldése a projektorra

• A projektor csatlakoztatása

1 ***Kapcsolja be a LAN-hálózatban való működéshez konfigurált projektort.***

2 ***Sorrendben kattintson a következőkre: a Windows Start menüjének gombja → Minden program → NEC Projector User Supportware (NEC projektor felhasználói támogató programjai) → Image Express Utility 2.0 → Image Express Utility 2.0 menüpontok.***

Megjelenik a „Selection Of Network Connections" (Választható hálózati kapcsolatok) párbeszédablak.

A listán a számítógéphez csatlakoztatott hálózaton lévő eszközök szerepelnek.

FIGYELEM!

A Windows XP Szervizcsomag 2 (SP2) vagy annál újabb operációs rendszerrel működő számítógépeken megjelenik az alább látható párbeszédablak.
Ha megjelenik, akkor kattintson a „Tiltás feloldása" gombra.

3 ***Válassza ki a használni kívánt hálózati eszközt, majd kattintson az OK gombra.***

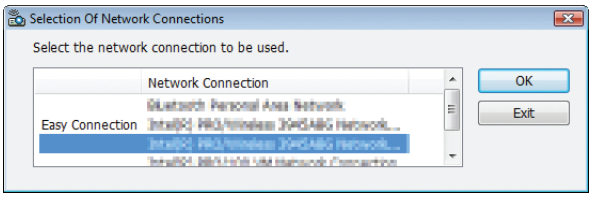

Ha a termék LAN-beállításai az „Easy Connection" (Egyszerű kapcsolódás) funkció használatát írják elő, akkor az ezzel a megjelöléssel azonosított hálózati eszközt válassza ki. Így megnyílik a „Projector List (Projektorlista)" párbeszédablak.

4 *Jelölje be a csatlakoztatandó projektor neve melletti négyzetet (☑), majd kattintson a Connect (Csatlakozás) gombra.*

Ha a csatlakoztatandó projektor neve a listán nem szerepel vagy rejtett, akkor kattintson az Update (Frissítés) gombra.

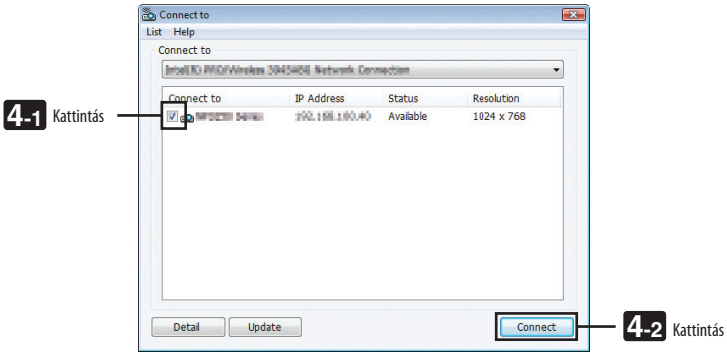

Ekkor a projektor megkezdi a számítógép képének kivetítését.

Ezen a ponton a projektor automatikusan kiválasztja a „NETWORK" (HÁLÓZAT) bemeneti jelet.

MEGJEGYZÉS:

- *A projektor megtalálását a felbontási mezőben megjelenő „1280 × 800" érték jelzi.*

• Képek továbbítása

A projektor a hozzá csatlakoztatott számítógép képét változtatás nélkül jeleníti meg. Ha PowerPoint-fájl használatával szeretne prezentációt tartani, akkor nyissa a fájlt meg, és kezdje meg a prezentációt.

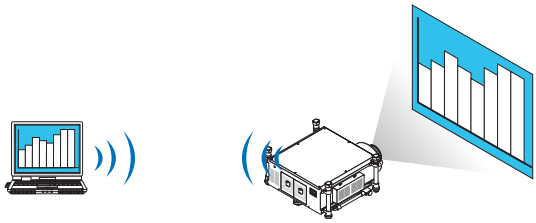

• Képtovábbítás leállítása és újraindítása

A számítógép képének a projektorra való továbbítása ideiglenesen felfüggeszthető, majd ezt követően újraindítható.

1 ***A Windows tálcán kattintson a projektor ikonjára ( ).***

Megjelenik a felugró menü.

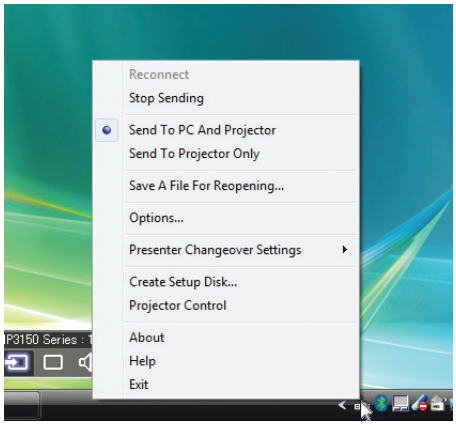

2 ***Kattintson a Stop Sending (Küldés felfüggesztése) pontra.***

Ekkor a projektor tálcán lévő ikonja megváltozik (→).

MEGJEGYZÉS:

Ebben az állapotban a számítógép képnek változásai a projektor által kivetített képen nem érvényesülnek.

A továbbítást a kép módosulásával együtt járó, nem a nyilvánosságnak szánt (a projektoron nem kivetítendő) kezelési műveletek elvégzése előtt függessze fel.

---

3 ***A Windows tálcán kattintson a projektor ikonjára ( ).***

Megjelenik a felugró menü.

4 ***Kattintson a Start Sending (Küldés újraindítása) pontra.***

Ekkor a projektor tálcán lévő ikonja megváltozik (→).

A számítógép képnek továbbítása újraindul, azaz a projektor képe ismét azonos lesz a számítógép aktuális képével.

• A képtovábbítás befejezése

Lépjen ki az Image Express Utility 2.0 programból.

1 ***A Windows tálcán kattintson a projektor ikonjára ( ).***

Megjelenik a felugró menü.

2 ***Kattintson az Exit (Kilépés) pontra.***

Konferencia megtartása

• Konferencia megtartása

1 ***Hajtsa végre a „Kép küldése a projektorra" főcím „A projektor csatlakoztatása" alcíme alatt szereplő 1–4. lépésben leírtakat (→ 200. oldal).***

Ekkor a projektor megkezdi a számítógép képének kivetítését.

• Fájl közzététele a konferencia résztvevőinek számára

MEGJEGYZÉS:
A résztvevők számára közzétett fájlok csak mappánkénti egységekben választhatók ki.
Ebből adódóan azt a mappát, amely kizárólag a konferencia résztvevőinek számára való közzétételre szánt fájlokat tartalmazza, előre létre kell hozni.

1 ***A Windows tálcán kattintson a projektor ikonjára ( ).***

Megjelenik a felugró menü.

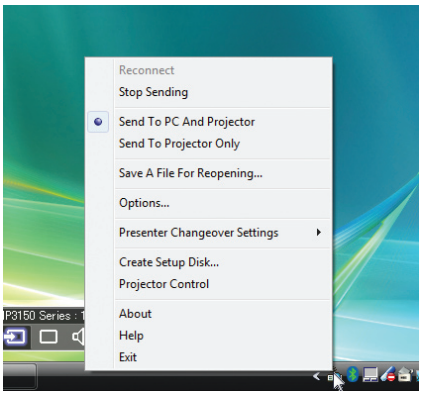

2 ***Mielőtt a Send to PC and Projector (Küldés számítógépre és projektorra) pontra kattintana, ellenőrizze, szerepel-e az előtt a „ • " jel.***

3 ***Kattintson a tálcán látható Image Express Utility 2.0 gombra.***

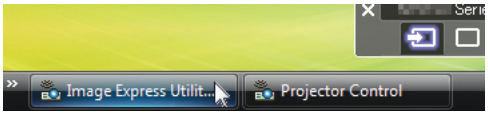

Megnyílik az Image Express Utility 2: Presenter (Image Express Utility 2: Előadó) ablak.

4 ***Kattintson a Select Folder (Mappa kiválasztása) gombra.***

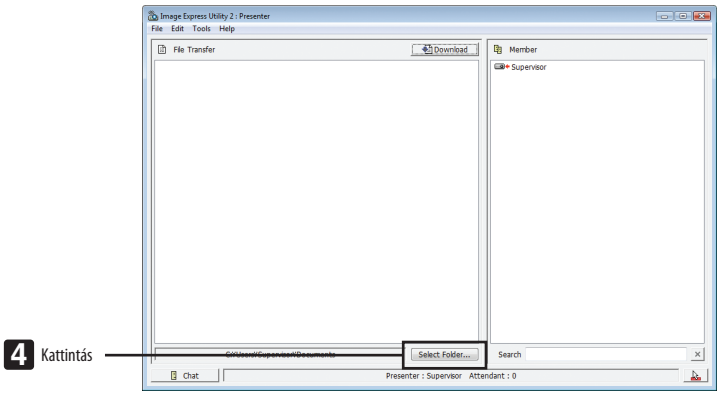

5 Válassza ki a résztvevők számára közzétenni kívánt fájlt tartalmazó mappát, majd kattintson az OK gombra.

A kiválasztott mappában lévő fájl megjelenik a továbbítandó fájlok listáján.

6 Kattintson a Download (Letöltés) lehetőségre.

A fájl megjelenik a résztvevők számára.

MEGJEGYZÉS:

A projektor a hozzá csatlakoztatott számítógépnek a folyamatban lévő műveletekről adott képét is kivetíti. A továbbítást a kép módosulásával együtt járó, elrejtendő (nem kivetítendő) kezelési műveletek elvégzése előtt függessze fel (→ 202. oldal).

• Konferencia lezárása

1 Kattintson az Image Express Utility 2:Presenter (Image Express Utility 2:Előadó) ablak File (Fájl) menüjére, majd az Exit (Kilépés) pontra.

A konferencia lezárható az ablak jobb felső sarkában található × jelre kattintva is.

Konferencián való részvétel

• Konferencián való részvétel

1 Sorrendben kattintson a következőkre: a Windows Start menüjének gombja → Minden program → NEC Projector User Supportware (NEC projektor felhasználói támogató programjai) → Image Express Utility 2.0 → Image Express Utility 2.0 menüpontok.

Megjelenik a „Selection Of Network Connections" (Választható hálózati kapcsolatok) párbeszédablak.

A listán a számítógéphez csatlakoztatott hálózaton lévő eszközök szerepelnek.

FIGYELEM!

A Windows XP Szervizcsomag 2 (SP2) vagy annál újabb operációs rendszerrel működő számítógépeken megjelenik az alább látható párbeszédablak.
Ha megjelenik, akkor kattintson a „Tiltás feloldása" gombra.

2 Válassza ki a használni kívánt hálózati eszközt, majd kattintson az OK gombra.

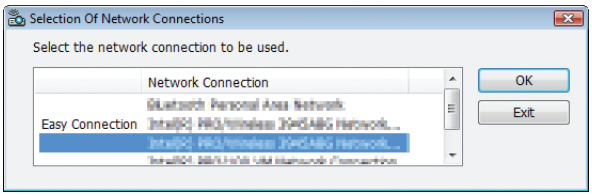

Ha a termék LAN-beállításai az „Easy Connection" (Egyszerű kapcsolódás) funkció használatát írják elő, akkor az ezzel a megjelöléssel azonosított hálózati eszközt válassza ki. Így megnyílik a „Meeting List (Találkozólista)" párbeszédablak.

3 Kattintson annak a találkozónak a nevére, amelyhez csatlakozni kíván, majd a Connect (Csatlakozás) gombra.

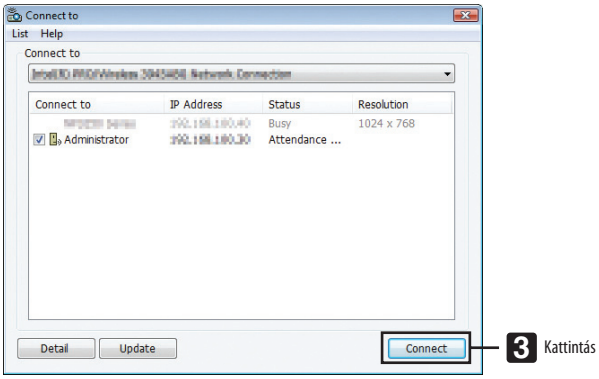

Ekkor a számítógép csatlakozik a kiválasztott konferenciához, ugyanakkor megnyílik az Image Express Utility 2:Attendant (Image Express Utility 2:Résztvevő) ablak is.

Ha az előadó kiválasztja a „Send to PC and Projector" (Küldés számítógépre és projektorra) lehetőséget, akkor a projektor által kivetített kép látható lesz az Image Express Utility 2:Attendant (Image Express Utility 2:Résztvevő) ablakban is.

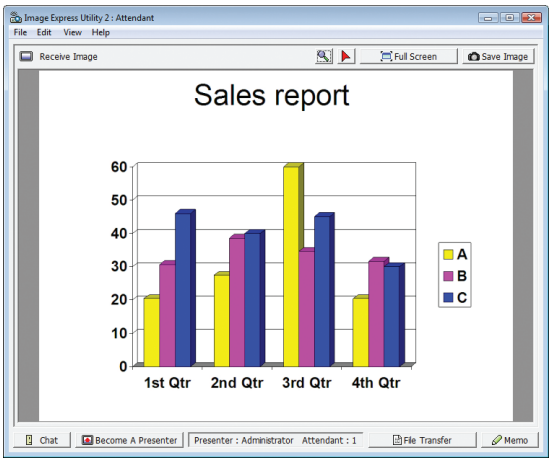

• Fogadott képek mentése

1 ***Kattintson az Image Express Utility 2:Attendant (Image Express Utility 2: Résztvevő) ablak Memo (Jegyzet) gombjára.***

Ekkor megjelenik a jegyzetpanel.

2 ***Kattintson az Image Express Utility 2:Attendant (Image Express Utility 2: Résztvevő) ablak Save Image (Kép mentése) gombjára.***

Ekkor a program menti az ablakban látható képet.

- *Az elmentett kép előnézetével együtt felkerül a Memo (Jegyzet) listára.*
- *A mentett kép jegyzettel egészíthető ki.*

REFERENCIA:

- *Windows XP operációs rendszer alatt, alapértelmezett beállítások mellett a létrehozott fájl a „Dokumentumok\ImageExpress\" elérési útvonalon lesz megtalálható. A Windows 7/Windows Vista operációs rendszerek esetében a létrehozott fájl alapértelmezett mentési helye a „Dokumentumok\ImageExpress\" mappa.*
- *Az alapértelmezett mappán belül új mappa jön létre, amelynek neve a konferencia időpontjára utal. A képfájl ebbe az új mappába kerül.*
  Ha a konferenciára például 2009. május 14-én, 11:20-kor került sor, akkor Windows XP alatt az alapértelmezett mappanév a következő lesz: „Dokumentumok\ImageExpress\2009-05-14_11-20_Meeting Records".
  Ezen a mappán belül jön létre „Meeting Records" néven egy HTML-fájl.
  A mentett kép az „Images" mappába kerül.

• Közzétett fájl letöltése

1 ***Kattintson az Image Express Utility 2:Attendant (Image Express Utility 2: Résztvevő) ablak File Transfer (Fájlátvitel) gombjára.***

Ekkor megnyílik a „File Transfer" (Fájlátvitel) ablak.

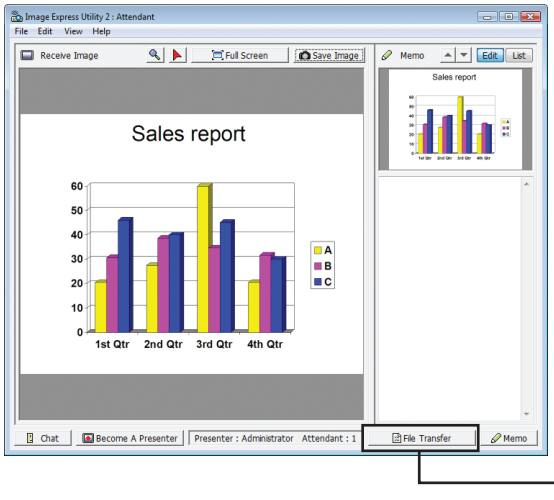

2 ***Válassza ki a letölteni kívánt fájlt, majd kattintson a Download (Letöltés) lehetőségre.***

Megkezdődik a letöltés.

A letöltés előrehaladásáról az ablak bal alsó sarkában látható tájékoztatás.

3 ***A letöltés befejezése után kattintson a „File Transfer" (Fájlátvitel) ablak File (Fájl) menüjére, majd az Exit (Kilépés) pontra.***

Ekkor a „File Transfer" (Fájlátvitel) ablak bezárul.

REFERENCIA:

- *Ha bejelöli az „Open After Downloading" (Fájl megnyitása a letöltés befejezése után) négyzetet, akkor a fájl letöltés után megnyílik a hozzá társított Windows alkalmazásban.*
- *Windows XP operációs rendszer alatt, alapértelmezett beállítások mellett a létrehozott fájl a „Dokumentumok\ImageExpress\" elérési útvonalon lesz megtalálható. A Windows 7/Windows Vista operációs rendszerek esetében a létrehozott fájl alapértelmezett mentési helye a „Dokumentumok\ImageExpress\" mappa.*
- *Az alapértelmezett mappán belül új mappa jön létre, amelynek neve a konferencia időpontjára utal. A képfájl ebbe az új mappába kerül.*
  Ha a konferenciára például 2009. május 14-én, 11:20-kor került sor, akkor Windows XP alatt az alapértelmezett mappanév a következő lesz: „Dokumentumok\ImageExpress\2009-05-14_11-20_Meeting Records".

• Áttérés más előadóra

Az előadóváltásra vonatkozóan háromféle beállítás adható meg:„Not Approved” (Nem jóváhagyott),„Approved” (Jóváhagyott) és „Changing Prohibited” (A váltás tilos). Ezek között csak az előadó választhat.
Az alábbi példában a kiválasztott beállítás a „Not Approved” (Nem jóváhagyott).

- ***Kattintson az Image Express Utility 2:Attendant (Image Express Utility 2: Résztvevő) ablak Become A Presenter (Előadói szerep) gombjára.***

  Ekkor résztvevőből előadóvá válik.

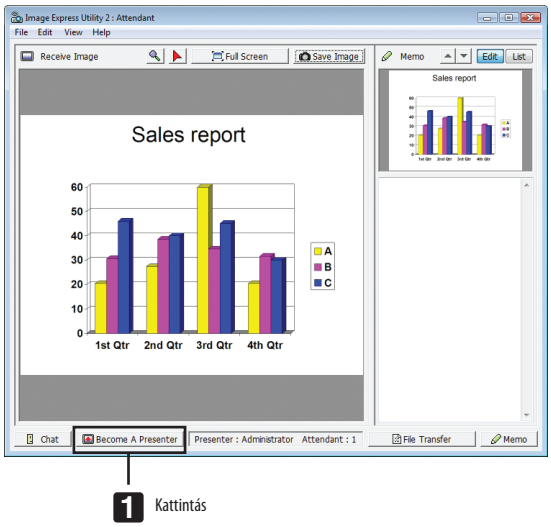

• Konferencia elhagyása

A konferencia az Image Express Utility 2.0 ablak bezárásával hagyható el.

- ***Kattintson az Image Express Utility 2:Attendant (Image Express Utility 2: Résztvevő) ablak File (Fájl) menüjére, majd az Exit (Kilépés) pontra.***

  A konferencia elhagyható az ablak jobb felső sarkában található × jelre kattintva is.

❸ A projektor vezérlése LAN-hálózaton keresztül a PC Control Utility Pro 4 / Pro 5 számítógépes vezérlőeszköz használatával

A „PC Control Utility Pro 4“ vagy a „PC Control Utility Pro 5“ segédprogram használatával a projektor LAN hálózaton keresztül számítógépről vezérelhető.
A PC Control Utility Pro 4 program a Windows rendszerrel kompatibilis. (→ ez az oldal)
A PC Control Utility Pro 5 program a Mac OS rendszerrel kompatibilis. (→ 210. oldal)

Vezérelhető funkciók
A projektor be- és kikapcsolása, a bemeneti jel kiválasztása, képkimerevítés, a kép kikapcsolása, módosítás, hibákról szóló értesítések, eseményütemezés.

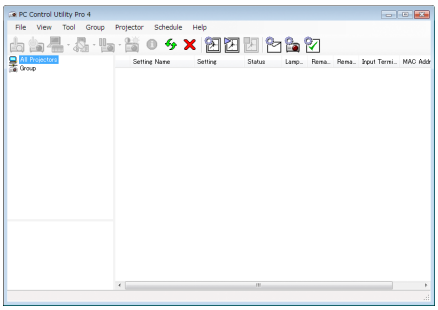

A PC Control Utility Pro 4 számítógépes vezérlőeszköz ablaka

Ez a szakasz a PC Control Utility Pro 4/Pro 5 számítógépes vezérlőeszköz használatának előkészítését vázolja fel. A PC Control Utility Pro 4/Pro 5 számítógépes vezérlőeszköz használatának módjáról részletesebb felvilágosítás annak súgójában található.

TIPP:
- *A PC Control Utility Pro 4 program soros kapcsolaton keresztül is használható.*
- *A PC Control Utility Pro 4 lehetővé teszi a 3D beállítások végrehajtását. (→ 77. oldal)*

Használata Windows rendszeren

A projektor csatlakoztatása a LAN-hálózathoz

A projektort a LAN-hálózathoz a „Csatlakoztatás vezetékes LAN-hálózathoz” (→ 177. oldal), „Csatlakoztatás vezeték nélküli LAN-hálózathoz (Választható: NP02LM sorozat)” (→ 178. oldal) és a „9. Application Menu (Alkalmazás menü) - NETWORK SETTINGS (HÁLÓZATI BEÁLLÍTÁSOK)” (→ 146. oldal) címszavak alatt található utasítások végrehajtásával csatlakoztassa.

A PC Control Utility Pro 4 program elindítása

Sorrendben kattintson a következőkre: a „Start” menü gombja → „Minden program” vagy „Programok” → „NEC Projector User Supportware” (NEC projektor felhasználói támogató programjai) → „PC Control Utility Pro 4” → „PC Control Utility Pro 4” menüpontok.

MEGJEGYZÉS:
- *A PC Control Utility Pro 4 program Schedule (Ütemezés) funkciója csak akkor működik, ha a számítógép aktív, és nincs készenléti vagy alvó állapotban. Az ütemező futtatása előtt keresse meg a Windows Vezérlőpulton az Energiagazdálkodási lehetőségek elemet, majd tiltsa le az alvó és a készenléti állapot funkciókat.*

Windows 7 operációs rendszer alatti példa:
Válassza ki a „Vezérlőpult” → „Rendszer és biztonság” → „Energiagazdálkodási lehetőségek” → „Alvó állapotba lépés idejének módosítása” → „Alvó állapot kezdeményezése” → „Soha” lehetőséget.

MEGJEGYZÉS:
- *Ha a menü STANDBY MODE (KÉSZENLÉTI ÜZEMMÓD) pontjában kiválasztott érték a POWER-SAVING (ALACSONY ÁRAMIGÉNYŰ), akkor a projektor sem vezetékes, sem vezeték nélküli LAN-kapcsolaton keresztül nem kapcsolható be.*
  A STANDBY MODE (KÉSZENLÉTI ÜZEMMÓD) paraméter NETWORK STANDBY (HÁLÓZATI KÉSZENLÉTI) értéke mellett a projektor vezeték nélküli LAN-kapcsolaton keresztül nem kapcsolható be.

TIPP:

A PC Control Utility Pro 4 program súgójának megtekintése

- ***A PC Control Utility Pro 4 program súgójának megjelenítése a program futása közben***
  Sorrendben kattintson a PC Control Utility Pro 4 program ablakának „Help (H)” (Súgó) → „Help (H) …” (Súgó …) elemeire.

Megjelenik a helyi menü.

- ***A súgó megjelenítése a Start menün keresztül***

  Sorrendben kattintson a következőkre: a „Start" menü gombja → „Minden program" vagy „Programok" → „NEC Projector User Supportware" (NEC projektor felhasználói támogató programjai) → „PC Control Utility Pro 4" → „PC Control Utility Pro 4 Help" (A PC Control Utility Pro 4 súgója) menüpontok.

  Megnyílik a súgóablak.

Használata Mac OS rendszeren

1. lépés: A PC Control Utility Pro 5 program telepítése a számítógépre

1. ***Csatlakoztassa számítógépét az internetre és keresse fel weboldalunkat (http://www.nec-display.com/dl/en/index.html).***
2. ***Töltse le weboldalunkról a frissített PC Control Utility Pro 5-t.***
3. ***A Keresőben control-kattintson („control"+kattintás) vagy jobb egérgombbal kattintson a PC Control Utility Pro 5.mpkg-re.***
4. ***A megjelenő felugró menüből válassza a „Megnyitás" lehetőséget.***
5. ***A párbeszédablakban kattintson a „Megnyitás"-ra. Amennyiben szükséges, adja meg a rendszergazdai felhasználónevet és jelszót.***
6. ***Kattintson a „Tovább" gombra.***

   Megjelenik az „END USER LICENSE AGREEMENT" (VÉGFELHASZNÁLÓI LICENCSZERZŐDÉS) párbeszédablak.
7. ***Olvassa el a „VÉGFELHASZNÁLÓI LICENCSZERZŐDÉST" és kattintson a „Tovább" gombra.***

   Ekkor megjelenik a megerősítést kérő ablak.
8. ***Kattintson az „Elfogadom a licencszerződés feltételeit" lehetőségre.***

   A telepítő párbeszédablakaiban megjelenő utasításokat követve vigye végig a telepítési folyamatot.

2. lépés: A projektor csatlakoztatása a LAN-hálózathoz

Csatlakoztassa a projektort a helyi hálózathoz, követve a „Csatlakoztatás vezetékes LAN-hálózathoz" utasításait (→ 177. oldal), „Csatlakoztatás vezetékes LAN-hálózathoz (opcionális: NP02LM sorozat)" (→ 178. oldal) és a "❾ „Application Menu (Alkalmazás menü) - NETWORK SETTINGS (HÁLÓZATI BEÁLLÍTÁSOK)" (→ 146. oldal)

3. lépés: A PC Control Utility Pro 5 program elindítása

1. ***Nyissa meg a Mac OS Alkalmazások mappáját.***
2. ***Kattintson a „PC Control Utility Pro 5" mappára.***
3. ***Kattintson a „PC Control Utility Pro 5" ikonra.***

   A PC Control Utility Pro 5 elindul.

MEGJEGYZÉS:

- *A PC Control Utility Pro 5 program Schedule (Ütemezés) funkciója csak akkor működik, ha a számítógép aktív, és nincs alvó állapotban. Az ütemező futtatása előtt keresse meg a Mac „Rendszerbeállítások" opcióban az „Energiatakarékoskodás" elemet, majd tiltsa le az alvó állapot funkciót.*
- *Ha a menü STANDBY MODE (KÉSZENLÉTI ÜZEMMÓD) pontjában POWER-SAVING (ALACSONY ÁRAMIGÉNYŰ) a kiválasztott érték, akkor a projektor sem vezetékes, sem vezeték nélküli LAN-kapcsolaton keresztül nem kapcsolható be.*
- *Ha [KÉSZENLÉTI ÜZEMMÓD]-ban [HÁLÓZATI KÉSZENLÉT] kerül kiválasztásra, a projektor nem kapcsolható be vezeték nélküli LAN hálózaton.*

TIPP:

A PC Control Utility Pro 5 program súgójának megtekintése

• A PC Control Utility Pro 5 program súgójának megjelenítése a program futása közben.

- ***A menüben kattintson sorrendben → a „Súgó" lehetőségre***

  Megnyílik a súgóablak.

• A súgó megjelenítése a Dockon keresztül

1. ***Nyissa meg a Mac OS „Alkalmazások" mappáját.***
2. ***Kattintson a „PC Control Utility Pro 5" mappára.***
3. ***Kattintson a „PC Control Utility Pro 5" ikonra.***

   Megnyílik a súgóablak.

TIPP:

Szoftveralkalmazás eltávolítása

1. ***Húzza a „PC Control Utility Pro 5" mappát a Lomtár ikonra.***
2. ***Húzza a PC Control Utility Pro 5 konfigurációs fájlt a Lomtár ikonra.***
   - *A PC Control Utility Pro 5 konfigurációs fájl a „/Felhasználók/<felhasználónév>/Alkalmazások adatai/NEC Projector User Supportware/PC Control Utility Pro 5" helyen található.*

❹ A projektorhoz LAN-hálózaton keresztül csatlakoztatott Macintosh számítógép képének kivetítése az Image Express Utility 2 for Mac program használatával

A mellékelt Image Express Utility 2 for Mac program segítségével Macintosh számítógépek felhasználói felületének képe küldhető el (vezetékes vagy vezeték nélküli) LAN-hálózaton keresztül a projektorra.
Az Image Express Utility 2 for Mac program Mac OS X 10.2.8 vagy annál újabb operációs rendszereken futtatható.
Mac OS X (PowerPC) és Mac OS X (Intel) operációs rendszereken egyaránt használható.
A továbbiakban az „Image Express Utility 2 for Mac program" megnevezést a rövidebb „Image Express Utility 2" kifejezés helyettesíti.

Az Image Express Utility 2 program által biztosított lehetőségek

- A Macintosh számítógép képei a hálózaton keresztül elküldhetők a projektorra, amely aztán megjeleníti azokat a vetítési felületen.
- Egy adott számítógép egyszerre egynél több projektorra is küldhet képeket.

Rendszerkövetelmények

Támogatott operációs rendszer

Minimum: Mac OS X 10.2.8 vagy újabb
Ajánlott: Mac OS X 10.3.0 vagy újabb

Processzor (CPU)

Minimum: PowerPC G3 600 MHz
Ajánlott: PowerPC G4 800 MHz vagy annál jobb
vagy
Minimum: Intel Core Solo 1,5 GHz vagy annál jobb

Memória

Minimum: 256 MB

Hálózati környezet

A TCP/IP protokollt támogató vezetékes vagy vezeték nélküli LAN-hálózat szükséges.
Az Image Express Utility 2-vel garantáltan csak az AirPort és az AirPort Extreme vezeték nélküli LAN-kártyák működnek együtt.
Az „Easy Connection" (Egyszerű kapcsolódás) funkció csak az AirPort Extreme kártyákat támogatja.

Támogatott felbontások

Minimum: legalább VGA (640 × 480)
Ajánlott: XGA (1024 × 768)
(Ajánlott: 1024 × 768–1280 × 800)

Támogatott színmélységek

Minimum: 32 bit, 16,7 millió szín
* A 256 vagy annál kevesebb szín nem támogatott.

A projektor csatlakoztatása a LAN-hálózathoz

A projektort a LAN-hálózathoz a „Csatlakoztatás vezetékes LAN-hálózathoz" (→ 177. oldal), „Csatlakoztatás vezeték nélküli LAN-hálózathoz" (→ 178. oldal) és a „9. Application Menu (Alkalmazás menü) – NETWORK SETTINGS (HÁLÓZATI BEÁLLÍTÁSOK)" (→ 146. oldal) címszavak alatt található utasítások végrehajtásával csatlakoztassa.

Az Image Express Utility 2 használata

Csatlakozás projektorhoz

1 ***Győződjön meg arról, hogy a projektor be van kapcsolva.***

2 ***A Macintosh menüsorán kattintson az AirPort állapotikonjára ( ), ezt követően pedig a „Turn AirPort On" (AirPort bekapcsolása) menüpontra.***

Ekkor az AirPort állapotikonja a vagy a képet veszi fel.

- *Az AirPort állapotikon képei és jelentésük*

  ...AirPort: OFF (KI)

  ...AirPort: Be (Infrastructure, azaz Infrastruktúra kapcsolatban)

  ...AirPort: Be (Ad hoc, azaz Alkalmi kapcsolatban)

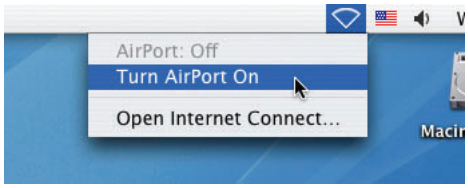

REFERENCIA:

Ha az AirPort állapotikonja (/ /) a menüsoron nem látható:

1 ***Kattintson az Apple menü gombjára ( ), majd a System Preferences... (Rendszerbeállítások...) menüpontra.***

Ekkor megnyílik a „System Preferences" (Rendszerbeállítások...) ablak.

2 ***Kattintson a Network (Hálózat) ikonra.***

Ekkor a Network (Hálózat) fül jelenik meg.

3 ***A Show (Megjelenítés) legördülő menüből válassza ki az AirPort tételt.***

4 ***Kattintson az AirPort alfülre.***

Megjelennek az AirPort konfigurálásának vezérlőelemei.

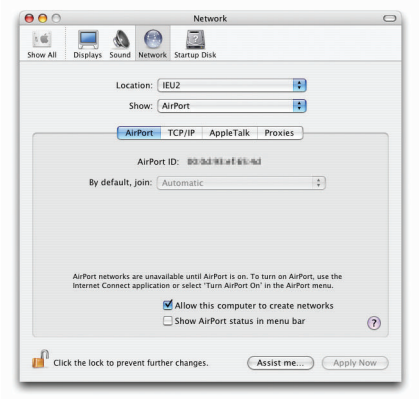

5 ***Jelölje be az ablak alsó részén található „Show AirPort status in menu bar" (AirPort állapotikon megjelenítése a menüsoron) négyzetet.***

Ezután az AirPort állapotikon (/ /) már látható lesz a menüsoron.

6 ***Kattintson a Network (Hálózat) konfigurációs ablak bal felső sarkában található gombra.***

Ekkor a Network (Hálózat) konfigurációs ablak bezárul.

3 *Kattintson duplán az „Image Express Utility 2" mappában található „Image Express Utility 2" ikonra.*

- *Az első elindítás alkalmával megjelenik a „License Agreement" (Licencszerződés) ablak.*

  A képernyőn megjelenő szerződést figyelmesen olvassa végig, majd kattintson az „I accept the terms in the license agreement" (Elfogadom a licencszerződés feltételeit) lehetőségre, végül az OK gombra.

  Ezután az „Authenticate" (Hitelesítés) párbeszédablak nyílik meg.

4 *Adja meg a Macintosh számítógépen érvényes rendszergazdai felhasználónevet és jelszót, majd kattintson az OK gombra.*

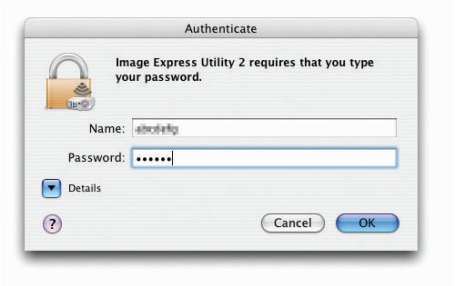

Megjelenik a Projector Selection (Projektorválasztás) ablak.

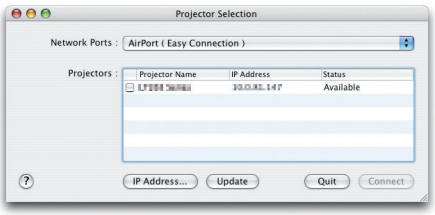

5 *Jelölje be a csatlakoztatandó projektor neve mellett balra lévő négyzetet (☑), majd kattintson a Connect (Csatlakozás) gombra.*

Ekkor a Macintosh számítógép és a projektor között létrejön a vezeték nélküli LAN-kapcsolat, majd az utóbbi megkezdi az előbbi képének kivetítését.

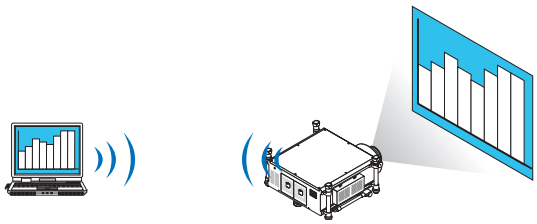

A képtovábbítás felfüggesztése és újraindítása

• A képtovábbítás felfüggesztése

1 ***Kattintson a menüsor Tools (Eszközök) elemére, majd a Stop Sending (Küldés felfüggesztése) pontra.***

Ekkor a képtovábbítás átmenetileg megszakad.

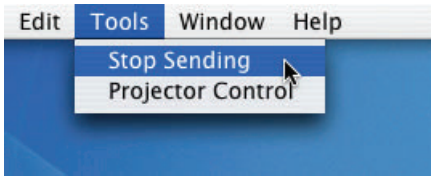

• A képtovábbítás újraindítása

1 ***Kattintson a menüsor Tools (Eszközök) elemére, majd a Start Sending (Küldés újraindítása) pontra.***

Ekkor a képtovábbítás újraindul.

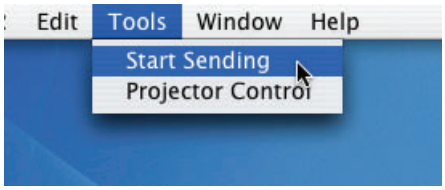

Kilépés az Image Express Utility 2-ből

1 ***Kattintson a menüsor Image Express Utility 2 elemére, majd a Quit Image Express Utility 2 (Kilépés az Image Express Utility 2-ből) menüpontra.***

Ekkor az Image Express Utility 2 bezárul.

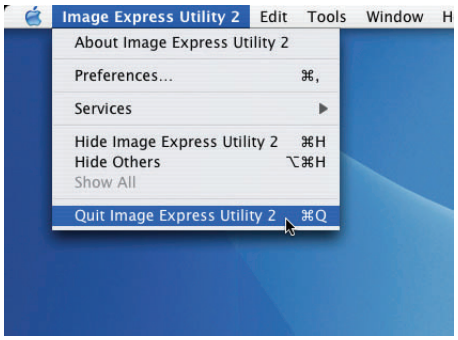

❺ A projektor kezelése LAN hálózaton keresztül (a Virtual Remote Tool virtuális távirányító eszköz)

A webhelyünkről letölthető „Virtual Remote Tool” szoftver használatával a számítógép képernyőjén megjeleníthető a virtuális távirányító vagy az eszköztár.
Ennek segítségével LAN-kapcsolaton keresztül hajthatók végre az olyan műveletek, mint a projektor be- és kikapcsolása vagy a bemeneti jel kiválasztása. Használható továbbá egy adott képnek a projektorra való elküldésére, és ott logóadatként való regisztrálására is. Regisztrálás után a logó módosítása zárolással gátolható meg.

Vezérelhető funkciók
A projektor be- és kikapcsolása, a bemeneti jel kiválasztása, képkimerevítés, a kép kikapcsolása, a logó továbbítása a projektorra, a távirányításos vezérlés a számítógépről.

A virtuális távirányító

A virtuális távirányító ablaka

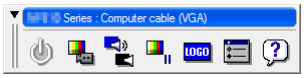

Eszköztár

Ez a szakasz a Virtual Remote Tool virtuális távirányító eszköz használatának előkészítését vázolja fel.
A Virtual Remote Tool virtuális távirányító eszköz használatának módjáról részletesebb felvilágosítás annak súgójában található.

MEGJEGYZÉS:
- *A Virtual Remote Tool virtuális távirányító eszközzel a projektorra küldhető logóadatokra (grafikára) a következő korlátozások érvényesek:*
  - *Fájlméret: legfeljebb 256 KB*
  - *Képméret (felbontás): a projektor natív felbontása*
  - *Fájlformátum: JPEG*
- *A Virtual Remote Tool virtuális távirányító eszközzel a projektorra elküldött logóadatok a kivetített kép közepén, fekete színű kerettel körülvéve jelennek meg.*
- *Ha az alapértelmezett NEC embléma helyett egyszer már kiválasztott egy másik hátteret, akkor az előbbihez még a RESET (VISSZAÁLLÍTÁS) paranccsal sem térhet vissza. Az alapértelmezett NEC emblémához visszatérni kizárólag a NEC projektorhoz mellékelt CD-ROM „\Logo\NEC_logo_black_WUXGA.jpg” elérési útvonalán megtalálható képfájl újraregisztrálásával lehet.*

TIPP:
- *A Virtual Remote Tool virtuális távirányító eszköz soros kapcsolaton keresztül is használható.*
- *A Virtual Remote Tool program letöltéséhez keresse fel webhelyünket, amely a következő címen érhető el: http://www.nec-display.com/dl/en/index.html*

A projektor csatlakoztatása a LAN-hálózathoz

A projektort a LAN-hálózathoz a „Csatlakoztatás vezetékes LAN-hálózathoz” (→ 177. oldal), „Csatlakoztatás vezeték nélküli LAN-hálózathoz (választható tartozék)” (→ 178. oldal) és „9. Application Menu (Alkalmazás menü) – NETWORK SETTINGS (HÁLÓZATI BEÁLLÍTÁSOK)” (→ 146. oldal) címszavak alatt található utasítások végrehajtásával csatlakoztassa.

A Virtual Remote Tool program elindítása

Indítás a parancsikon használatával

- ***Kattintson duplán a Windows Asztalon található parancsikonra.***

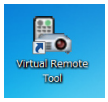

Indítás a Start menüből

- ***Keresse meg a Start menü → Minden program vagy Programok → NEC Projector User Supportware (NEC projektor felhasználói támogató programjai) → Virtual Remote Tool → Virtual Remote Tool menüpontot, majd kattintson rá.***

  A Virtual Remote Tool program első elindításakor az „Easy Setup" (Egyszerű beállítás) ablak nyílik meg.

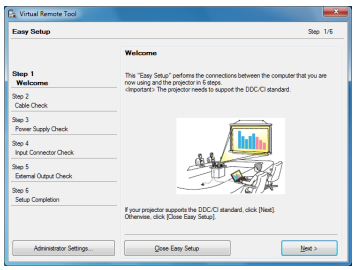

  Az „Easy Setup" (Egyszerű beállítás) funkció ezen a modellen nem érhető el. Kattintson rá a „Close Easy Setup" (Egyszerű beállítás bezárása) lehetőségre.

  Az „Easy Setup" (Egyszerű beállítás) ablak bezárása után megnyílik a „Projector List" (Projektorlista) párbeszédablak.

  Válassza ki a csatlakoztatni kívánt projektort. Ekkor megnyílik a virtuális távirányító ablaka.

TIPP:

- *A virtuális távirányító (vagy az eszköztár) elérhető az „Easy Setup" (Egyszerű beállítás) ablak megjelenítése nélkül is.*
  Ez az „Easy Setup" (Egyszerű beállítás) ablakban, a ☐ „Do not use Easy Setup next time" (A jövőben ne legyen egyszerű beállítás) négyzetet bejelölve állítható be.

MEGJEGYZÉS:

- *Ha a menü STANDBY MODE (KÉSZENLÉTI ÜZEMMÓD) pontjában kiválasztott érték a POWER-SAVING (ALACSONY ÁRAMIGÉNYŰ), akkor a projektor sem vezetékes, sem vezeték nélküli LAN-kapcsolaton keresztül nem kapcsolható be. A STANDBY MODE (KÉSZENLÉTI ÜZEMMÓD) paraméter NETWORK STANDBY (HÁLÓZATI KÉSZENLÉTI) értéke mellett a projektor vezeték nélküli LAN-kapcsolaton keresztül nem kapcsolható be.*

Kilépés a Virtual Remote Tool programból

1 ***Kattintson a Gyorsindítás eszköztáron található virtuális távirányító ikonra.***

Megjelenik a helyi menü.

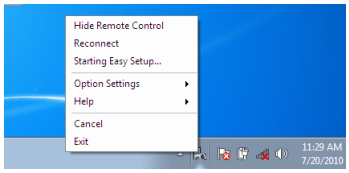

2 ***Kattintson az „Exit" (Kilépés) pontra.***

Ekkor a Virtual Remote Tool program bezárul.

A Virtual Remote Tool program súgójának megtekintése

• A súgó megjelenítése a Gyorsindítás eszköztáron keresztül

1 ***A Virtual Remote Tool program elindítása után kattintson a Gyorsindítás eszköztáron található virtuális távirányító ikonra.***

Megjelenik a helyi menü.

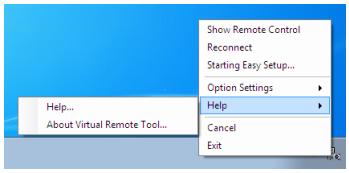

2. ***Kattintson rá a „Help" (Súgó) pontra.***

Megnyílik a súgóablak.

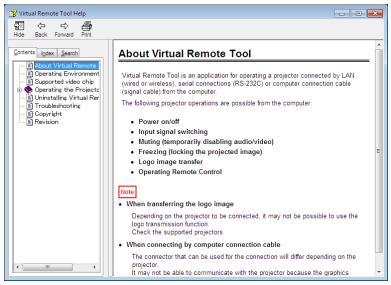

• A súgó megjelenítése a Start menün keresztül

1. ***Sorrendben kattintson a „Start" menü gombjára, majd a „Minden program" vagy „Programok", „NEC Projector User Supportware" (NEC projektor felhasználói támogató programjai), „Virtual Remote Tool", „Virtual Remote Tool Help" (A Virtual Remote Tool súgója) menüpontokra.***

Megnyílik a súgóablak.

9. Függelék

❶ Vetítési távolság és a vetítési felület mérete

Ezen a projektoron hat különböző bajonett stílusú objektívet használhat. Tekintse meg a vonatkozó információkat ezen az oldalon, és használjon a telepítési környezetnek megfelelő (képernyőméret és vetítési távolság) objektívet. Az objektív rögzítésére vonatkozó információkat lásd a 167. oldalon.
Az alábbi táblázatban közölt egyes számok a lencse- és a vetítési felület közötti vetítési távolságoknak felelnek meg.

Lencsetípusok és vetítési távolságok

egység = m

Screen size (Képméret)	Lencsemodell neve					
	NP25FL	NP26ZL	NP27ZL	NP28ZL	NP29ZL	NP32ZL
70"	—	—	—	—	—	1,3 – 1,6
80"	1,1	—	—	—	—	1,5 – 1,9
100"	1,4	2,9 – 4,0	4,0 – 5,5	9,0	12,0 – 15,0	1,9 – 2,3
120"	1,7	3,5 – 4,8	4,8 – 6,6	9,0 – 10,8	12,0 – 18,0	2,3 – 2,8
150"	2,2	4,4 – 6,0	6,0 – 8,2	9,0 – 13,5	13,5 – 22,4	2,9 – 3,5
200"	3,0	5,9 – 8,0	8,0 – 11,0	11,1 – 17,9	17,9 – 29,8	3,9 – 4,7
240"	—	7,1 – 9,6	9,6 – 13,2	13,3 – 21,4	21,4 – 35,7	4,7 – 5,7
300"	—	8,9 – 12,0	12,1 – 16,6	16,5 – 26,8	26,7 – 44,5	5,9 – 7,1
400"	—	11,9 – 16,1	16,1 – 22,1	22,0 – 35,6	35,5 – 59,3	7,9 – 9,5
500"	—	14,9 – 20,1	20,2 – 24,0	27,4 – 44,5	44,3 – 74,0	9,9 – 12,0
600"	—	—	—	—	—	11,9 – 14,4

TIPP:

- *A vetítési távolság kiszámítása a vetítési felület mérete alapján*
  NP25FL lencse vetítési távolsága (m) = H x 0,67: [min. 1,1 m; max. 3,2 m]
  NP26ZL lencse vetítési távolsága (m) = [H x 1,35; H x 1,84]: [min. 2,8 m; max. 24,0 m]
  NP27ZL lencse vetítési távolsága (m) = [H x 1,84; H x 2,54]: [min. 4,0 m; max. 24,0 m]
  NP28ZL lencse vetítési távolsága (m) = [H x 2,62; H x 4,20]: [min. 9,0 m; max. 45,0 m]
  NP29ZL lencse vetítési távolsága (m) = [H x 4,21; H x 6,96]: [min. 12,0 m; max. 80,0 m]
  NP32ZL lencse vetítési távolsága (m) = [H x 0,9; H x 1,1]: [min. 1,33 m; max. 14,35 m]
  H: vízszintes, a vetítési felület szélessége.
  ** A számítás közelítő értékeket ad, amelyek a fenti táblázatban szereplőktől akár több %-kal is eltérhetnek.*
  Pl.: 150 hüvelykes (381 cm-es) átlójú felületre való vetítéshez szükséges távolság NP27ZL lencseegységgel felszerelt projektor használata esetén:
  A „Képméret (referencia)" táblázat (→ 221. oldal) szerint: H (a vetítési felület szélessége) = 323,1 cm.
  A vetítési távolság: [323,1 cm × 1,7; 323,1 cm × 2,3] = [549,3 cm; 743,13 cm] (mivel zoom lencséről van szó).
- *Az NP28ZL lencseegység használata esetén a képméret kissé eltérő, ilyenkor előbb a fókusz, majd a nagyítás beállításával igazítható ki.*

A különféle lencsék vetítési tartományai

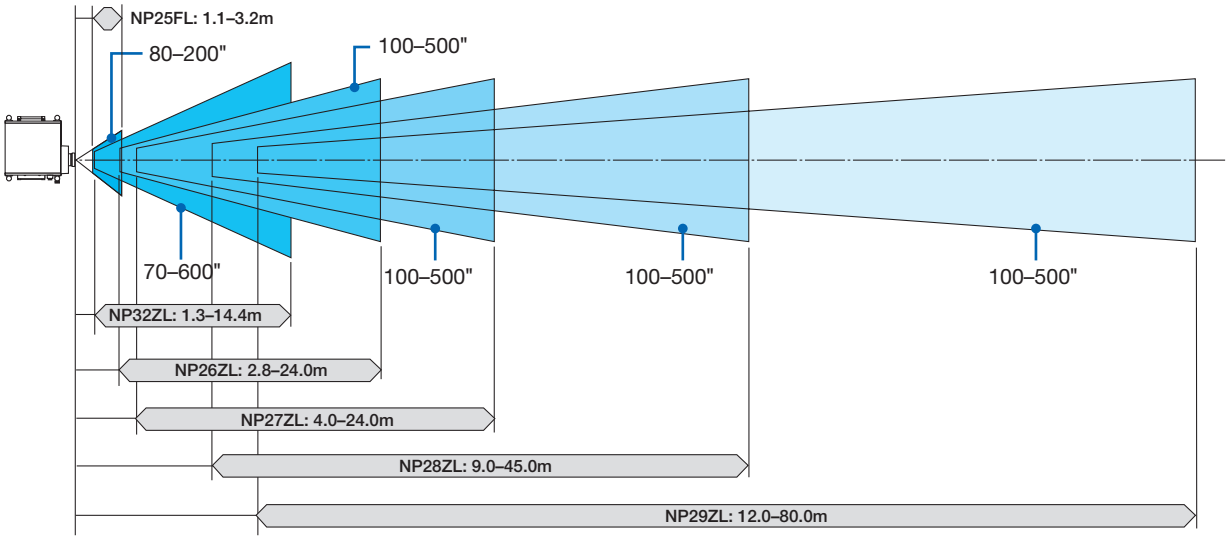

Vetítésifelület-méretek és arányok táblázatai

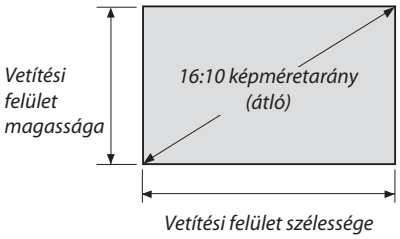

Méret (hüvelyk)	Vetítési felület szélessége		Vetítési felület magassága	
	(hüvelyk)	(cm)	(hüvelyk)	(cm)
50	42,4	107,7	26,5	67,3
60	50,9	129,2	31,8	80,8
70	59,4	150,8	37,1	94,2
80	67,8	172,3	42,4	107,7
100	84,8	215,4	53,0	134,6
120	101,8	258,5	63,6	161,5
150	127,2	323,1	79,5	201,9
200	169,6	430,8	106,0	269,2
240	203,5	516,9	127,2	323,1
300	254,4	646,2	159,0	403,9
350	296,8	753,9	185,5	471,2
400	339,2	861,6	212,0	538,5
450	381,6	969,3	238,5	605,8
500	424,0	1077,0	265,0	673,1
600	508,8	1292,3	318,0	807,7

Lencseeltolási tartományok

A projektor lencsehelyzet-eltolási funkciója lehetővé teszi a kivetített kép helyzetének a LENS SHIFT (LENCSEHELYZET-ÁLLÍTÓ) ▼▲◀▶ gombokkal való beállítását. A lencse az alább jelzett tartományokon belül tolható el.
Jelmagyarázat: V: függőleges, a vetítési felület magassága, H: vízszintes, a vetítési felület szélessége.

MEGJEGYZÉS: A lencsehelyzet-eltolási funkció NP25FL típusú lencse használata esetén nem vehető igénybe.

Vetítés asztalról, elölről

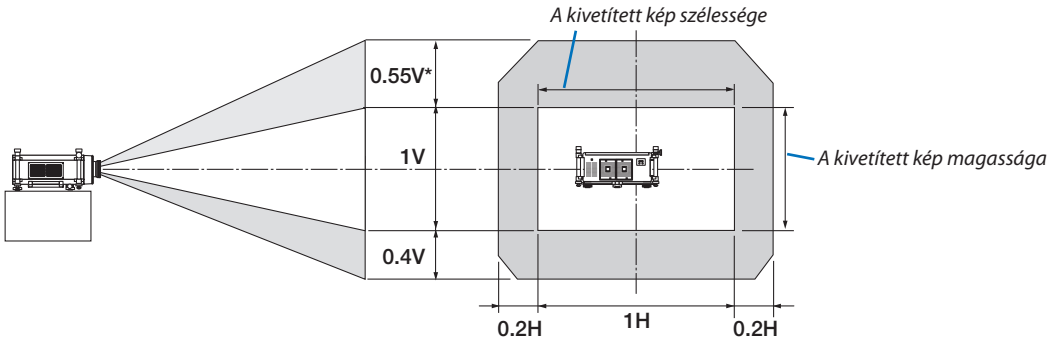

Vetítés mennyezetről, elölről

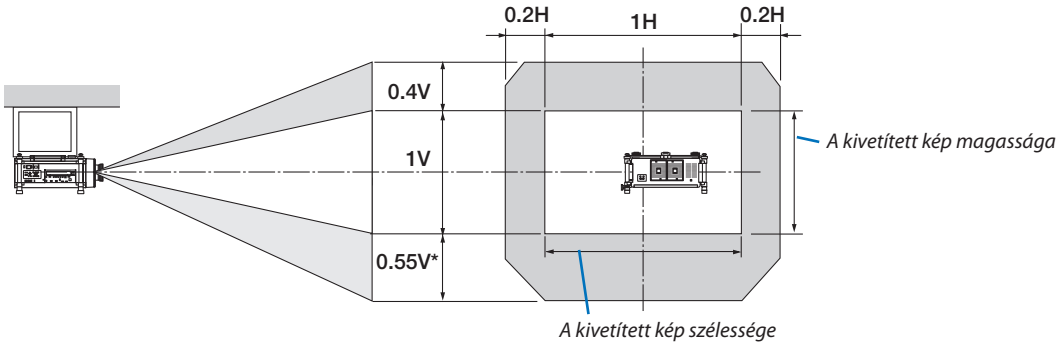

* Az objektíveltolás (V) maximális beállítható tartománya 0,5 V NP32ZL objektív használatakor.

Pl.: Vetítés 150 hüvelyk (381 cm) átmérőjű felületre
A vetítésifelület-méretek és arányok táblázatai szerint 16:10 képarány esetén (→ 221. oldal), H = 323,1 cm, V = 201,9 cm.
Kiigazítási tartomány függőleges irányban: A kivetített kép felfelé 0,55 × 201,9 cm ≈ 111 cm-rel mozdítható el (a lencse középső helyzetéből kiindulva). Mennyezetről, elölről való vetítés esetén a fenti két szám felcserélődik.
Kiigazítási tartomány vízszintes irányban: A kivetített kép balra 0,2 × 323,1 cm ≈ 64,6 cm-rel, jobbra 0,2 × 323,1 cm ≈ 64,6 cm-rel mozdítható el.
* A számítás közelítő jellegű, ezért a kapott értékek a valóságosaktól akár több %-kal is eltérhetnek.

❷ A (külön kapható) kártya felszerelése

FIGYELEM

Mielőtt felszerelné vagy eltávolítaná a külön kapható kártyát, kapcsolja ki a projektort, várja meg, míg leállnak a ventilátorok, majd kapcsolja ki a projektor főkapcsolóját is.

Szükséges eszköz: Csillagfejű csavarhúzó (pozidriv)

A példában az SB-01HC modell szerepel.

1. Kapcsolja ki a projektor főkapcsolóját.

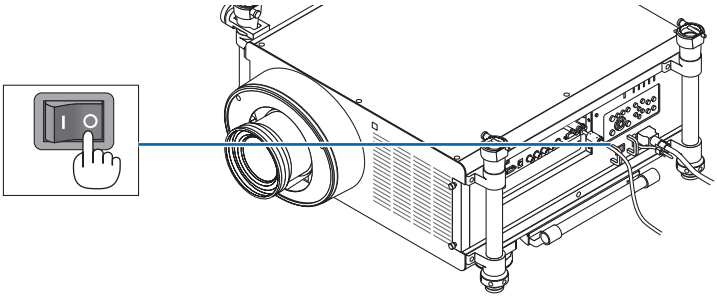

2. Lazítsa meg az aljzatpanel nyílásfedelén található két csavart.

Távolítsa el a két csavart és a nyílás fedelét.

MEGJEGYZÉS: Tartsa meg a két csavart és a nyílás fedelét.

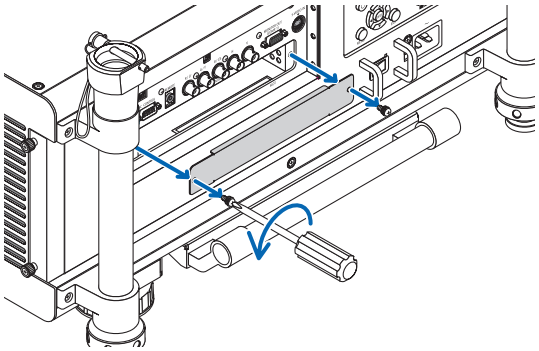

3. Helyezze be a nyílásba az opcionális kártyát.

Ügyeljen arra, hogy a kártyát a megfelelő irányban helyezze be a nyílásba.

A nem megfelelő tájolás helytelen kommunikációhoz vezethet az opcionális kártya és a projektor között.

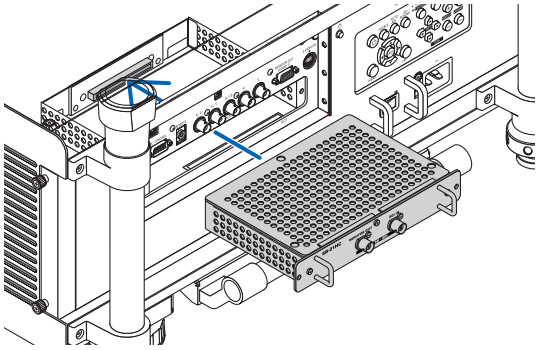

4. Tekerje be a nyílás két oldalán található két csavart.

- *A csavarokat feltétlenül húzza meg.*

Ezzel az opcionális kártya beszerelése lezárul.

A forrás kiválasztásával kapcsolatban tekintse meg a kártyához tartozó felhasználói kézikönyvet.

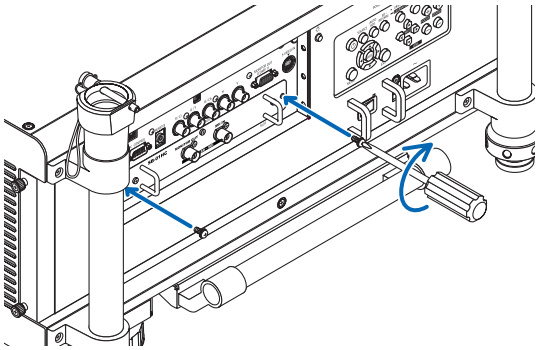

MEGJEGYZÉS:

- *A külön kapható kártya felszerelése után előfordulhat, hogy a ventilátorok hűtés céljából készenléti üzemmódban is járnak. Emellett a ventilátor sebessége esetenként meg is növekszik, hogy a projektor hűtése megfelelő maradjon. Ezek az események nem tekintendők a projektor hibájának.*

❸ Kompatibilis bemeneti jelek táblázata

Analóg RGB

Jel	Felbontás (képpont)	Aspect Ratio (Méretarány)	Képfrissítési gyakoriság (Hz)
VGA	640 × 480	4 : 3	60/72/75/85/iMac
SVGA	800 × 600	4 : 3	56/60/72/75/85/iMac
XGA	1024 × 768	4 : 3	60/70/75/85/iMac
XGA+	1152 × 864	4 : 3	60/70/75/85
WXGA	1280 × 768	15 : 9	60
	1280 × 800	16 : 10	60
	1360 × 768 *1	16 : 9	60
	1366 × 768 *1	16 : 9	60
Quad-VGA	1280 × 960	4 : 3	60/75/85
SXGA	1280 × 1024	5 : 4	60/75/85
SXGA+	1400 × 1050	4 : 3	60/75
WXGA+	1440 × 900	16 : 10	60
WXGA++	1600 × 900	16 : 9	60
UXGA	1600 × 1200	4 : 3	60/65/70/75
WSXGA+	1680 × 1050	16 : 10	60
WUXGA	1920 × 1200	16 : 10	60 (reduced blanking, csökkentett kioltású jel)
HD	1280 × 720	16 : 9	60
Full HD	1920 × 1080	16 : 9	60
MAC 13"	640 × 480	4 : 3	67
MAC 16"	832 × 624	4 : 3	75
MAC 19"	1024 × 768	4 : 3	75
MAC 21"	1152 × 870 *2	4 : 3	75
MAC 23"	1280 × 1024	5 : 4	65

HDMI

Jel	Felbontás (képpont)	Aspect Ratio (Méretarány)	Képfrissítési gyakoriság (Hz)
VGA	640 × 480	4 : 3	60
SVGA	800 × 600	4 : 3	60
XGA	1024 × 768	4 : 3	60
HD	1280 × 720	16 : 9	60
WXGA	1280 × 768	15 : 9	60
	1280 × 800	16 : 10	60
	1366 × 768 *1	16 : 9	60
Quad-VGA	1280 × 960	4 : 3	60
SXGA	1280 × 1024	5 : 4	60
SXGA+	1400 × 1050	4 : 3	60
WXGA+	1440 × 900	16 : 10	60
WXGA++	1600 × 900	16 : 9	60
WSXGA+	1680 × 1050	16 : 10	60
UXGA	1600 × 1200	4 : 3	60
Full HD	1920 × 1080	16 : 9	60
WUXGA	1920 × 1200	16 : 10	60 (reduced blanking, csökkentett kioltású jel)
HDTV (1080p)	1920 × 1080	16 : 9	50/60
HDTV (1080i)	1920 × 1080	16 : 9	50/60
HDTV (720p)	1280 × 720	16 : 9	50/60
SDTV (480p)	720 × 480	4:3 / 16:9	60
SDTV (576p)	720 × 576	4:3 / 16:9	50
SDTV (480i)	1440 × 480	4:3 / 16:9	60
SDTV (576i)	1440 × 576	4:3 / 16:9	50

DisplayPort

Jel	Felbontás (képpont)	Aspect Ratio (Méretarány)	Képfrissítési gyakoriság (Hz)
VGA	640 × 480	4 : 3	60
SVGA	800 × 600	4 : 3	60
XGA	1024 × 768	4 : 3	60
HD	1280 × 720	16 : 9	60
WXGA	1280 × 768	15 : 9	60
	1280 × 800	16 : 10	60
	1366 × 768 *1	16 : 9	60
Quad-VGA	1280 × 960	4 : 3	60
SXGA	1280 × 1024	5 : 4	60
SXGA+	1400 × 1050	4 : 3	60
WXGA+	1440 × 900	16 : 10	60
WXGA++	1600 × 900	16 : 9	60
WSXGA+	1680 × 1050	16 : 10	60
UXGA	1600 × 1200	4 : 3	60
Full HD	1920 × 1080	16 : 9	60
WUXGA	1920 × 1200	16 : 10	60 (reduced blanking, csökkentett kioltású jel)
HDTV (1080p)	1920 × 1080	16 : 9	50/60
HDTV (720p)	1280 × 720	16 : 9	50/60
SDTV (480p)	720 × 480	4:3 / 16:9	60
SDTV (576p)	720 × 576	4:3 / 16:9	50

Component (Komponens)

Jel	Felbontás (képpont)	Aspect Ratio (Méretarány)	Képfrissítési gyakoriság (Hz)
HDTV (1080p)	1920 × 1080	16 : 9	50/60
HDTV (1080i)	1920 × 1080	16 : 9	50/60
HDTV (720p)	1280 × 720	16 : 9	50/60
SDTV (480p)	720 × 480	4:3 / 16:9	60
SDTV (576p)	720 × 576	4:3 / 16:9	50
SDTV (480i)	720 × 480	4:3 / 16:9	60
SDTV (576i)	720 × 576	4:3 / 16:9	50

Kompozit Videó/S-Video

Jel	Aspect Ratio (Méretarány)	Képfrissítési gyakoriság (Hz)
NTSC	4 : 3	60
PAL	4 : 3	50
PAL60	4 : 3	60
SECAM	4 : 3	50

3D (SZTEREÓ DVI)

Jel	Felbontás (képpont)	Aspect Ratio (Méretarány)	Képfrissítési gyakoriság (Hz)
HDTV (1080p)	1920 × 1080 *3	16 : 9	120

*1 Előfordulhat, hogy a projektor nem megfelelően jeleníti meg ezeket a jeleket képernyőn a menü [ASPECT RATIO] (Képarány) pontjának [AUTO] (Automatikus) beállítása esetén.
Az [ASPECT RATIO] (Képarány) gyári beállítása [AUTO] (Automatikus). Ilyen jelek megjelenítéséhez válassza a [16:9] pontot az [ASPECT RATIO] (Képarány) alatt.

*2 Előfordulhat, hogy a projektor nem megfelelően jeleníti meg ezeket a jeleket képernyőn a menü [ASPECT RATIO] (Képarány) pontjának [AUTO] (Automatikus) beállítása esetén.
Az [ASPECT RATIO] (Képarány) gyári beállítása [AUTO] (Automatikus). Ilyen jelek megjelenítéséhez válassza a [4:3] pontot az [ASPECT RATIO] (Képarány) alatt.

*3 A képkockasorrend formátumot a DVI Dual Linkkel szemben.

- A projektorénál nagyobb felbontású jeleket a méretezési technológia kezeli.
- A méretezési technológia alkalmazásakor előfordulhat, hogy a betűk és az egyenes vonalak mérete egyenetlen, valamint a színek is elmosódhatnak.
- A projektor beállításai leszállításkor megfelelnek a szabványos képfelbontásoknak és frekvenciáknak, a számítógéptípusok függvényében azonban esetenként beállításra van szükség.

❹ Műszaki adatok

Ebben a szakaszban a projektor teljesítményét leíró műszaki információk találhatók meg.

Optika

Modellszám	NP-PH1400U
Vetítési rendszer	DMD™ 0.96" × 3 (képméretarány: 16:10)
Felbontás*1	1920 × 1200 képpont (WUXGA)
Lencse	Opció (lásd: 229. oldal) NP25FL NP26ZL NP27ZL NP28ZL NP29ZL NP32ZL
Lencsebeállító áramellátása (NP26ZL, NP27ZL, NP28ZL, NP29ZL, NP32ZL)	–0,4 V és +0,55 V között, +/–0,2 H (NP32ZL: +/–0,5V, +/–0,2H)
Lámpa	465W AC (360W energiatakarékos módban)
Fényáram*2 *3	13500 lumen
	Takarékos: 75%
Kontrasztarány*3 (teljesen fehér: teljesen fekete)	2000:1 a DYNAMIC CONTRAST (DINAMIKUS KONTRASZT) funkció ON (BE) értéke mellett
Képméret (átló)	100–500" (a lencsétől függően, → 220. oldal) 80–200" az NP25FL modellnél, 70–600" az NP32ZL modellnél
Vetítési távolság (min.–max.)	(a lencsétől függően, → 219. oldal)

*1 A valós képpontok aránya 99,99%-nál nagyobb.
*2 A lumenben megadott fényáramértékek az PRESET (ELŐBEÁLLÍTÁS) menüpont HIGH-BRIGHT (TELJES FÉNYERŐ) értéke mellett érvényesek. Eltérő üzemmód kiválasztása esetén a fényáram kevéssel alacsonyabb is lehet.
*3 Az ISO21118-2005 szabványnak megfelelően

Elektronika

Modellszám	NP-PH1400U
Bemenetek	2 × RGB/Komponens (15 érintkezős mini D-Sub), 5 × BNC, 1 × HDMI A típusú (HDMI® csatlakozó) HDCP-támogatással*4, 1 × DisplayPort (20 eres csatlakozó) HDCP-támogatással*4, 1 × S-Video (DIN 4P), 1 × Video (BNC) 1 × SZTEREÓ DVI (DVI-D, Dual Link, 24P), SYNC (BNC) 1 × nyílás opcionális kiegészítőhöz
Kimenetek	1 × RGB (D-Sub 15P), SYNC (BNC)
PC vezérlés	1 × PC vezérlőport (D-Sub 9P)
Vezetékes távirányító	1 × sztereó mini jack aljzat
Vezetékes LAN-port	1 × RJ-45 (10BASE-T/100BASE-TX)
Vezeték nélküli LAN-port (választható tartozék)	IEE 802.11 b/g/n (külön választható NP02LM sorozatú vezeték nélküli LAN-egység szükséges)
USB-port	1 × A típus
Színmegjelenítés	10 bites jelfeldolgozás (1,07 milliárd szín) (VIEWER (NÉZŐ), NETWORK (HÁLÓZAT): színes, 16,7 millió szín)
Kompatibilis jelek*5	Analóg: VGA/SVGA/XGA/XGA+/WXGA/WXGA+/SXGA/SXGA+/UXGA/WUXGA/480i/480p/576i/576p/720p/1080i/1080p HDMI: VGA/SVGA/XGA/WXGA/SXGA/SXGA+/UXGA/WUXGA/480p/576p/720p/1080i/1080p (Képfrissítési gyakoriság: csak 60 Hz)
Vízszintes felbontás	540 TV sor: NTSC/NTSC4.43/PAL/PAL-M/PAL-N/PAL60 300 TV sor: SECAM
Frissítési gyakoriság*6	Vízszintes: 15 kHz–108 kHz (RGB: legalább 24 kHz) Függőleges: 48 Hz–120 Hz (HDMI: 50 Hz–85 Hz)
Szinkronkompatibilitás	Önálló szinkronjel / kompozit szinkronjel / zöldre szinkronizált
Áramigény	200–240V AC, 50/60 Hz
Bemeneti áram	6,2 A (200 - 240 V)

Modellszám		NP-PH1400U
Áramfogyasztás (Jellemző érték)	ECO MODE (TAKARÉKOS ÜZEMMÓD) OFF (KI)	Két lámpa: 1215W Egy lámpa: 705W
	ECO MODE (TAKARÉKOS ÜZEMMÓD) ON (BE)	Két lámpa: 985W Egy lámpa: 585W
	STANDBY (NORMAL) (KÉSZENLÉT (NORMÁL))	90 W
	NETWORK STANDBY (HÁLÓZATI KÉSZENLÉTI)	60 W
	STANDBY (POWER-SAVING) (KÉSZENLÉT (ALACSONY ÁRAMIGÉNYŰ))	0,5 W

*4 HDMI® (Deep Color, Lip Sync)/DisplayPort HDCP-vel
Mi az a HDCP/HDCP technológia?
A HDCP a „High-bandwidth Digital Content Protection" angol kifejezés rövidítése, melynek jelentése: Nagy sávszélességű digitális tartalomvédelem. A HDCP (a széles sávon továbbított digitális tartalom védelme) rendszerrel megelőzhető a HDMI-n (nagy felbontású multimédia-csatoló) küldött videoadatok illegális másolása.
Adott esetben abból, hogy a HDMI és a DisplayPort bemeneten keresztül érkező tartalom nem tekinthető meg, nem feltétlenül lehet a projektor működési hibájára következtetni. A HDCP megvalósítása magával hozza azt az eshetőséget, hogy bizonyos, a technológiával védett tartalmak – a HDCP közösség (Digital Content Protection, LLC) döntésének, szándékának megfelelően – nem jeleníthetők meg.
Videó: Deep Color; 8/10/12-bit, LipSync
Hang: LPCM; akár 2 ch, mintavételezési gyakoriság: 32/44.1/48 KHz, mintavételezési bitmélység: 16/20/24-bit

*5 A projektor az eredeti felbontásánál (1920 × 1200) magasabb és alacsonyabb felbontású képeket méretezési technológia alkalmazásával jeleníti meg.

*6 Egyes beolvasási arányt nem támogat a bemeneti jelének felbontásától függően.

Mechanikai jellemzők

Modellszám	NP-PH1400U
Telepítés Orientation (Orientáció)	asztalon, elöl/asztalon, hátul/mennyezeten, elöl/mennyezeten, hátul
Méretek	22,0" (Szé) × 22,8" (Ma) × 9,3" (Mé)/558 mm (Szé) × 578 mm (Ma) × 235 mm (Mé) (a kiemelkedő részek nélkül)
Súly	39,5 kg (lencse nélkül)
Környezettel szembeni igények	Üzemeltetési hőmérséklet: 0–40 °C *7, 20–80%-os (nem kondenzálódó) páratartalom, tengerszinten Tárolási hőmérséklet: –10–60 °C, 20–80%-os (nem kondenzálódó) páratartalom Működtetési magasság: 0-tól 2600 m (1600-tól 2600 m: Állítsa a [VENTILÁTOR ÜZEMMÓD]-ot [NAGY MAGASSÁG]-ra)
Előírások	UL/C-UL jóváhagyás (UL 60950-1, CSA 60950-1) Megfelel a DOC Canada A osztály követelményeinek Megfelel az FCC A osztály követelményeinek Megfelel az AS/NZS CISPR.22 A osztály követelményeinek Megfelel az EMC irányelv (EN55022, EN55024, EN61000-3-2, EN61000-3-3) követelményeinek Megfelel a kisfeszültségről szóló irányelv (EN60950-1, TÜV GS jóváhagyás) követelményeinek CE

*7 35–40 °C: „Kényszerített energiatakarékos üzemmód"

További információk a következő webhelyeken találhatók:
Egyesült Államok: http://www.necdisplay.com/
Európa: http://www.nec-display-solutions.com/
Nemzetközi: http://www.nec-display.com/global/index.html
Külön választható tartozékainkról bővebb információ webhelyünkön és kiadványunkban található.
A műszaki adatokat a gyártó minden előzetes bejelentés nélkül módosíthatja.

Opcionális lencse

NP25FL	Kézi fókusz
	vetítési arány 0,67:1, F2,5, f=14,6 mm
	Képméret (átló): 80 – 200 inches / 2,03 – 5,08 m
	Vetítési távolság (min,=max,): 1,1 – 3,2 m
NP26ZL	Automatikus zoom és fókusz
	vetítési arány 1,39-1,87:1, F2,5, f=28,9-38,9 mm
	Képméret (átló): 100 – 500 inches / 2,54 – 12,7 m
	Vetítési távolság (min,=max,): 2,8 – 24 m
NP27ZL	Automatikus zoom és fókusz
	vetítési arány 1,87-2,56:1, F2,5, f=39-53,4 mm
	Képméret (átló): 100 – 500 inches / 2,54 – 12,7 m
	Vetítési távolság (min,=max,): 4,0 – 24,0 m
NP28ZL	Automatikus zoom és fókusz
	vetítési arány 2,56-4,16:1, F2,5, f=52,4-85,3 mm
	Képméret (átló): 100 – 500 inches / 2,54 – 12,7 m
	Vetítési távolság (min,=max,): 9,0 – 45,0 m
NP29ZL	Automatikus zoom és fókusz
	vetítési arány 4,16-6,96:1, F2,5, f=84,9-142,0 mm
	Képméret (átló): 100 – 500 inches / 2,54 – 12,7 m
	Vetítési távolság (min,=max,): 12,0 – 80,0 m
NP32ZL	Automatikus zoom és fókusz
	vetítési arány 0,9-1,1:1, F2,5-2,7, f=19,4-23,3 mm
	Képméret (átló): 70 – 600 inches / 1,78 – 15,2 m
	Vetítési távolság (min,=max,): 1,4 – 14,4 m

- Ezek a jellemzők és a termék kialakítása külön értesítés nélkül módosulhatnak.

Hálózati vezeték

Ha a mellékelt tápkábel az üzemeltetés földrajzi helyén nem használható, vagy alkalmatlan a rendelkezésre álló tápfeszültség továbbítására, akkor használjon az alábbi táblázat szerint az elektromossági jellemzőknek és a telepítési ország tápkábeleinek és szabályozásának megfelelő kábelt. További felvilágosítást a forgalmazóktól kérhet.

Tápkábel elektromossági jellemzői

Hálózati feszültség	Tápkábel elektromossági jellemzői
AC 200–240 V	250 V, 16 A vagy magasabb

Tápkábeltípus

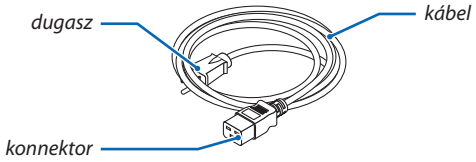

Dugasz és kábel

A dugasznak meg kell felelnie az adott ország biztonsági követelményeinek és aljzattípusának.

Konnektor

A tápkábel konnektorának méretei alább láthatók.

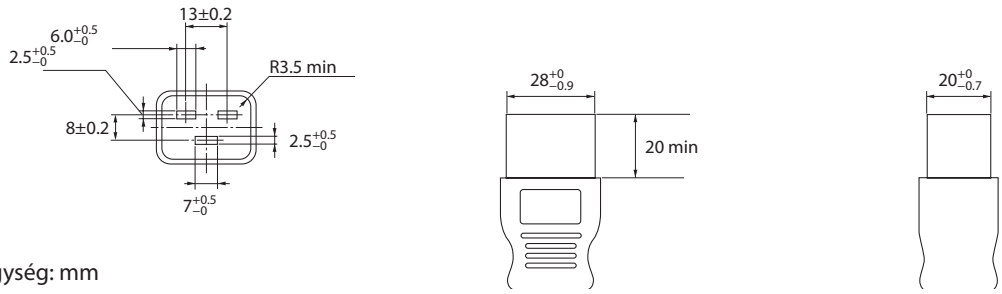

Mértékegység: mm

❺ A készülékdoboz méretei

Mértékegység: mm (hüvelyk)

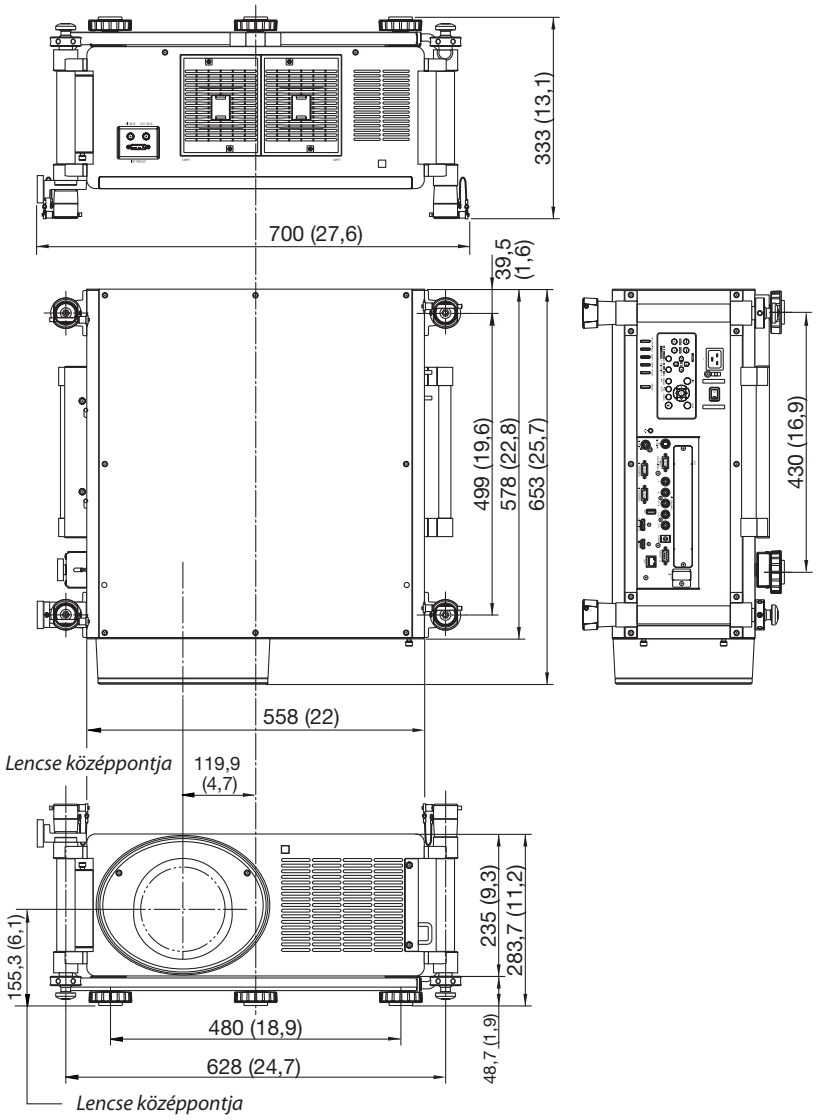

❻ A D-Sub COMPUTER bemeneti aljzat érkiosztása

15 érintkezős mini D-Sub aljzat

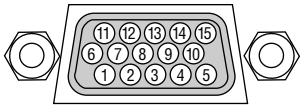

Signal Level (Térerő)
Videojel: 0,7Vp-p (analóg)
Szinkronjel: TTL-szint

Érszám	RGB-jel (analóg)	YCbCr-jel
1	Piros	Cr
2	Zöld vagy Zöldre szink.	Y
3	Blue (Kék)	Cb
4	Föld	
5	Föld	
6	Piros föld	Cr föld
7	Zöld föld	Y föld
8	Kék föld	Cb föld
9	Nem csatlakozik	
10	Szinkronjel föld	
11	Nem csatlakozik	
12	Kétirányú adat (SDA)	
13	Vízszintes szinkr. vagy kompozit szinkr.	
14	Függőleges szinkr.	
15	Adat órajel	

❼ Hibaelhárítás

Ez a szakasz a projektor üzembe helyezése és használata során esetlegesen felmerülő problémák megoldásához nyújt segítséget.

LED jelzések

POWER (TÁPELLÁTÁS) jelzőfény

A jelzőfény működése		A projektor állapota	Eljárás
OFF (KI)		A projektor kikapcsolva.	–
Villog	Kéken (rövid villanásokkal)	Felkészülés a bekapcsolásra	Várjon egy keveset.
	Kéken (hosszú villanásokkal)	Az Off Timer (Időzítő ki) funkció engedélyezve Program Timer (Programidőzítő, kikapcsolt állapot mellett engedélyezve)	–
	Narancs színnel (rövid villanásokkal)	A projektor lehűlőben	Várjon egy keveset.
	Narancs színnel (hosszú villanásokkal)	Program Timer (Programidőzítő, bekapcsolt állapot mellett engedélyezve)	
Folyamatosan világít	Blue (Kék)	Power on (Bekapcsolás)	–
	Narancs színnel	Készenlét (normál vagy hálózati)	–
	Piros	Készenlét (alacsony áramigényű)	–

STATUS (ÁLLAPOT) jelzőfény

A jelzőfény működése		A projektor állapota	Eljárás
OFF (KI)		Nincs probléma, vagy készenlét (alacsony áramigényű vagy hálózati)	–
Villog	Pirosan (egyszeres ciklusokban)	Fedélprobléma	A lámpafedél nincs stabilan a helyén. Szerelje fel helyesen. (→ 191. oldal)
	Pirosan (négyszeres ciklusokban)	Ventilátorprobléma	A hűtőventilátor nem forog. Megjavítását kérje a NEC projektorokkal foglalkozó ügyfélszolgálati központok egyikétől.
Villog	Narancs színnel	Hálózati ütközés	A projektor beépített LAN-egységét és a vezeték nélküli LAN-egységet nem lehet egyszerre ugyanahhoz a hálózathoz csatlakoztatni. Ha a kettőt egyidejűleg szeretné hálózatba kötni, akkor válasszon hozzájuk külön-külön hálózatot.
Folyamatosan világít	Zöld	Készenlét (normál)	–
	Narancs színnel	A projektor valamely gombjának lenyomására a vezérlőgombzár aktív állapota mellett került sor.	A projektor gombjai zároltak, működtetéséhez a beállítást törölni kell. (→ 131. oldal)
		A projektor és a távirányító azonosítószáma eltér egymástól	Ellenőrizze az azonosítószámokat. (→ 131. és 132. oldal)

LAMP 1 (1. LÁMPA)/LAMP 2 (2. LÁMPA) jelzőfénye

A jelzőfény működése		A projektor állapota	Eljárás
OFF (KI)		A lámpa nincs működésben.	–
Villog	Zöld	Felkészülés a lámpa újbóli bekapcsolására világítási hiba után	Várjon egy keveset.
	Piros	Lámpacsere türelmi időszaka	A lámpa elérte hasznos élettartamának végét, jelenleg a csere 100 órás türelmi időszakában van. A lehető leghamarabb cserélje ki. (→ 189. oldal)
	Pirosan (hatszoros ciklusokban)	A lámpa nem gyullad ki	A lámpa nem kapcsolt be. Várjon legalább egy percet, majd kapcsolja vissza a tápellátást. Ha a lámpa még mindig nem gyullad ki, keresse meg a NEC projektorokkal foglalkozó ügyfélszolgálati központok egyikét.
Folyamatosan világít	Piros	A lámpa használati ideje lejárt	A lámpa használati ideje lejárt, kicserélése nélkül a projektor már nem kapcsolható be. (→ 189. oldal)
	Zöld	A lámpa világít	–

Hőm. Jelzőfény

A jelzőfény működése		A projektor állapota	Eljárás
OFF (KI)		Nincs probléma	
Villog	Piros	Hőmérséklet-probléma	A hőmérsékleti védelem aktiválódott. Ha a helyiség hőmérséklete túl magas, helyezze át a projektort hűvösebb környezetbe. Ha a TEMP. (HŐMÉRSÉKLET) jelzőfény világít, pedig a projektor az előírt üzemeltetési hőmérsékletet biztosító környezetben működik, forduljon a NEC projektorokkal foglalkozó ügyfélszolgálati központok egyikéhez.
	Narancs színnel	Bemelegedés	A használati környezet hőmérséklete a projektor üzemi hőmérsékleteténél (0 °C) alacsonyabb. Ebben az esetben növelje a működési környezet hőmérsékletét minimum 0°C-ra, majd kapcsolja be a projektort. Ha 0 °C körüli hőmérsékletben kapcsolja be a projektort, akkor akár 5 perc is eltelhet, mire a projektor bemelegedik. Ezalatt a bemelegedési időszak alatt a TEMP. (HŐMÉRSÉKLET) jelzőfény villog. A bemelegedést követően a TEMP. (HŐMÉRSÉKLET) jelzőfény kialszik.

SHUTTER (FÉNYREKESZ) jelzőfény

A jelzőfény működése		A projektor állapota	Eljárás
Off (Ki)		Világít	–
Villog	Zöld	A lencse kalibrálása folyamatban van.	–
On (Be)	Zöld	A lámpa kialszik	–

Ha a hőmérsékleti védelem aktiválódik

Ha a projektor belső hőmérséklete rendellenes szintre emelkedik, akkor a lámpa kikapcsol, és a Temp. (Hőmérséklet) jelzőfény kétszeres ciklusokban ismétlődő villogásba kezd.
Előfordulhat, hogy ezzel egyidejűleg a projektor hőmérsékleti védelme is aktiválódik, azaz a projektor kikapcsol.
Ha ilyen helyzet áll elő, tegye a következőket:

- Válassza le a tápkábelt a hálózati csatlakozóaljzatról.
- Ha magas környezeti hőmérsékletű helyen van használatban, akkor vigye át a projektort egy másik, hűvösebb helyre.
- Ha a szellőzőnyílások beporosodtak, tisztítsa azokat ki. (→ 184. és 188. oldal)
- Várjon akár egy teljes órát is, amíg a projektor belső hőmérséklete a megfelelő szintre csökken.

Gyakori problémák és megoldásaik

(→„Power (Tápellátás)/Status (Állapot)/Lamp (Lámpa) jelzőfény", 232. oldal)

Probléma	Ellenőrizendő tételek
Nem lehet be- vagy kikapcsolni	• Ellenőrizze, csatlakozik-e a hálózati aljzathoz a tápkábel, és megnyomta-e a projektor készülékdobozán vagy a távirányítón lévő bekapcsológombot. (→ 15., 18. és 19. oldal) • Ellenőrizze, pontosan a helyén van-e a lámpafedél. (→ 191. oldal) • Ellenőrizze, nem melegedett-e túl a projektor. Ha a projektor körül nem megfelelő a szellőzés, vagy a helyiség, amelyben az előadást tartja, kimondottan túl meleg, vigye át a projektort hűvösebb környezetbe. • Ellenőrizze, nem használta-e a projektort a lámpa élettartamának letelte után további 100 órán át. Ha ez a helyzet, cserélje ki a lámpát. A lámpa cseréje után állítsa vissza az üzemóráit számláló órát nullára. (→ 142. oldal) • Elképzelhető, hogy a lámpa nem ad fényt. Várjon egy teljes percet, majd kapcsolja be ismét a tápellátást. • Ha a projektort a tengerszint felett legalább mintegy 1600 méterrel fekvő helyen használja, akkor válassza ki a [FAN MODE] (VENTILÁTOR MÓD) menüpont [HIGH ALTITUDE] (NAGY MAGASSÁG) értékét. A tengerszint felett mintegy 1600 méterrel vagy annál magasabban fekvő helyeken a [HIGH ALTITUDE] (NAGY MAGASSÁG) üzemmód beállítása nélkül a projektorhasználat túlmelegedéshez, majd a projektor leállásához vezethet. Ilyenkor a projektort néhány perces várakozás után kapcsolja vissza. (→ 133. oldal) Ha a projektort közvetlenül a lámpa kialvása után kapcsolja be, akkor a ventilátor egy bizonyos ideig anélkül működik, hogy kép jelenne meg, majd ezután kezdi meg a projektor a vetítést. Várjon egy pillanatot.
Kikapcsol	• Ellenőrizze, nem aktív-e az OFF TIMER (IDŐZÍTŐ KI), az AUTO POWER OFF (AUTOMATIKUS KIKAPCSOLÁS) vagy a PROGRAM TIMER (PROGRAMIDŐZÍTŐ) funkció. (→ 125., 136. és 163. oldal)
Nincs kép	• Ellenőrizze, helyesen választotta-e ki a bemenetet. (→ 22. oldal) Ha még mindig nincs kép, nyomja le újból a SOURCE (FORRÁS) gombot vagy a bemenetek gombjainak valamelyikét. • Ellenőrizze, megfelelő-e a kábelek csatlakoztatása. • A menük használatával állítsa be a fényerőt és a kontrasztot. (→ 115. oldal) • Ellenőrizze, nem maradt-e rajta a fedél a lencsén. (→ 18. oldal) • A menü RESET (VISSZAÁLLÍTÁS) fülén állítsa vissza a paramétereket, beállításokat a gyári alapértelmezés szerinti szintekre. (→ 142. oldal) • Ha a Security (Jelszó) funkció aktív, adja meg jelszavát. (→ 46. oldal) • Ha a HDMI bemenet vagy a DisplayPort jel nem játszható le, próbálja meg a következőket. - Telepítse újra a számítógépbe épített videokártya illesztőprogramját, vagy használjon frissített illesztőprogramot. Az illesztőprogram újratelepítéséről és frissítéséről a videokártya vagy a számítógép felhasználói útmutatójából, valamint a számítógép gyártójának ügyféltámogatási központjában tájékozódhat. A frissített illesztőprogram vagy operációs rendszer telepítésével együtt járó kockázatot Önnek kell vállalnia. Cégünk semmilyen, a telepítésből következő problémáért vagy hibáért nem vonható felelősségre. • Ha hordozható számítógépet használ, akkor azt a projektorhoz az utóbbi készenléti üzemmódjában és az előbbi kikapcsolt állapota mellett csatlakoztassa. A legtöbb hordozható számítógép csak akkor ad kimeneti jelet, ha a projektorhoz való csatlakoztatására bekapcsolása előtt kerül sor. * Előfordulhat, hogy a vetített kép a távirányító használata során eltűnik. Ennek egyik lehetséges oka a számítógép képernyővédőjének vagy energiagazdálkodási szoftverének hibája. • Tekintse át a 236. oldalt is.
A kép hirtelen elsötétül	• Ellenőrizze, nem lépett-e a projektor a túl magas környezeti hőmérséklet miatt kikényszerített energiatakarékos üzemmódba. Ha erről van szó, akkor a FAN MODE (VENTILÁTOR MÓD) menüpont HIGH (MAGAS) értékének beállításával hűtse le a projektort. (→ 133. oldal)
A szín tónusa vagy árnyalata szokatlan	• Ellenőrizze, helyes-e a WALL COLOR (FALSZÍN) menüpontban kiválasztott érték. Ha nem így van, válassza ki a helyes értéket. (→ 123. oldal) • A PICTURE (KÉP) lapon igazítsa ki a HUE (ÁRNYALAT) értéket. (→ 115. oldal)
A vetítési felületen megjelenő kép nem téglalap alakú	• Pozíciója módosításával állítsa a projektort a vetítési felülethez képest megfelelőbb szögbe. (→ 24. oldal) • Korrigálja a trapéz alakú deformációt a Keystone correction (Trapézkorrekció) funkció használatával. (→ 31. oldal)
A kép elmosódott	• Állítsa be a fókuszt. (→ 29. oldal) • Pozíciója módosításával állítsa a projektort a vetítési felülethez képest megfelelőbb szögbe. (→ 24. oldal) • Ellenőrizze, hogy a projektor és a vetítési felület közötti távolság a lencsék beállítási tartományán belülre esik-e. (→ 219. oldal) • Nem tolta el a lencsét a garantált tartományon kívülre? (→ 222. oldal) • A lencsét teljesen, akadásig behelyezte? (→ 167. oldal) • A hideg állapotban meleg helyre vitt, majd ott bekapcsolt projektor lencséjén pára csapódhat le. Ha így történik, a lecsapódás megszűnéséig hagyja állni a projektort.
A kép vibrál	• Ha a projektort a tengerszint felett legfeljebb mintegy 1600 méterrel fekvő helyen használja, akkor a FAN MODE (VENTILÁTOR MÓD) menüpontból a HIGH ALTITUDE (NAGY MAGASSÁG) értéktől eltérő beállítást válasszon ki. A tengerszint felett mintegy 1600 méternél nem magasabban fekvő helyeken a HIGH ALTITUDE (NAGY MAGASSÁG) üzemmód beállítása a projektorhasználat során a lámpa túlságos lehűléséhez, így a kép vibrálásához vezethet. A FAN MODE (VENTILÁTOR MÓD) menüpontban váltson át az AUTO (AUTOMATIKUS) üzemmódra. (→ 133. oldal)
A kép függőlegesen, vízszintesen vagy mindkét irányban szalad	• Ellenőrizze a számítógépen beállított felbontást és frekvenciát, valamint azt is, hogy támogatja-e azokat a projektor. (→ 225. oldal) • Az IMAGE OPTIONS (KIVETÍTÉSI BEÁLLÍTÁSOK) lapon található Horizontal (Vízszintes) és Vertical (Függőleges) menüpontokban állítsa be manuálisan a számítógépről érkező képet. (→ 117. oldal)

A távirányító nem működik	• Helyezzen be új elemeket. (→ 10. oldal) • Gondoskodjon arról, hogy az Ön és a projektor közötti tér szabad legyen. • Ne álljon projektortól 7 méternél messzebb. (→ 10. oldal) • Ha a távirányító vezetékének csatlakozója csatlakoztatva van a REMOTE jack csatlakozóba, akkor a távirányító nem használható vezeték nélkül. (→ 11. oldal) • Győződjön meg arról, hogy a távirányító ID egyezik a projektor ID-vel. (→ 131., 132. oldal)
A jelzőfények egyike világít vagy villog	• Ellenőrizze a POWER (TÁPELLÁTÁS)/STATUS (ÁLLAPOT)/LAMP (LÁMPA) jelzőfényről szóló részt. (→ 232. oldal)
RGB-módban színkeresztezés tapasztalható	• Nyomja meg a projektor készülékházán vagy a távirányítón található AUTO ADJ. gombot. (→ 33. oldal) • Az IMAGE OPTIONS (KIVETÍTÉSI BEÁLLÍTÁSOK) lapon található PHASE (FÁZIS) és a CLOCK (ÓRAJEL) menüpontok használatával igazítsa ki manuálisan a számítógép képét. (→ 116. oldal)
Nincs képernyőmenü	• Ellenőrizze, hogy a képernyőmenü nincs-e letiltva. Engedélyezze a képernyőmenüt, nyomja meg az ON-SCREEN gombot a távirányítón vagy tartsa nyomva legalább 10 másodpercig a projektor vezérlőfelületén lévő MENU gombot. (→ 37. oldal)

További felvilágosítást a forgalmazóktól kérhet.

Ha nincs kép, vagy a kép nem helyesen jelenik meg

- A számítógép és a projektor bekapcsolásának folyamata

  Ha hordozható számítógépet használ, akkor azt a projektorhoz az utóbbi készenléti üzemmódjában és az előbbi kikapcsolt állapota mellett csatlakoztassa.

  A legtöbb hordozható számítógép csak akkor ad kimeneti jelet, ha a projektorhoz való csatlakoztatására bekapcsolása előtt kerül sor.

  MEGJEGYZÉS: Az aktuális jel vízszintes frekvenciája leolvasható a projektor menüjének INFO (INFORMÁCIÓ) lapján. Ha a kijelzett érték „0 kHz", akkor a számítógép nem ad kimeneti jelet. (→ 139. oldal, vagy térjen át a következő lépésre)

- Külső kijelző engedélyezése a számítógépeken

  A PC-kompatibilis hordozható számítógépek esetében a belső kijelzőn való képmegjelenítésből nem feltétlenül lehet következtetni a projektor felé irányuló kimeneti jel küldésére. A PC-kompatibilis hordozható számítógépek használata során a külső kijelzők funkcióbillentyűk lenyomásával kiadott parancsokkal engedélyezhetők és tilthatók le. A külső kijelző be- és kikapcsolása általában az „Fn" billentyű nyomva tartása mellett a 12 funkcióbillentyű egyikét lenyomva oldható meg. A NEC laptopokon például az Fn + F3, míg a Dell laptopokon az Fn + F8 billentyűparanccsal lehet a külső kijelzőkre vonatkozó beállítások között váltogatni.

- Számítógépek által adott, nem szabványos kimeneti jelek

  A hordozható számítógépek által küldött, egyetlen iparági szabványnak sem megfelelő jelek kivetített képe nem feltétlenül jelenik meg helyesen. Ha így alakul, akkor a projektoros kijelzés használatának idejére tiltsa le a számítógép LCD-kijelzőjét. Amint az az előző lépés leírásában is olvasható, a belső LCD-kijelző letiltásának és engedélyezésének módja hordozható számítógépenként eltérő. Részletesebb felvilágosítás a számítógép dokumentációjában található.

- A Mac számítógépek használata során helytelenül megjelenő képek

  Állítsa be a projektorral használt Mac számítógép csatlakoztatására szolgáló (a projektorhoz nem mellékelt) adapter DIP-kapcsolóit a felbontásnak megfelelően. A beállítás után a módosításokat a Mac számítógép újraindításával érvényesítheti.

  A Mac számítógép és a projektor által támogatottól eltérő megjelenítési módok beállítása esetén a Mac adapter DIP-kapcsolóinak átállítása a kép enyhe ugrálását vagy eltűnését eredményezheti. Ha így történne, állítsa a DIP-kapcsolókat 13 hüvelykes rögzített módba, majd indítsa újra a Mac számítógépet. Ezután állítsa be a DIP-kapcsolókon a megjeleníthető módok valamelyikét, majd indítsa ismét újra a Mac számítógépet.

  MEGJEGYZÉS: A MacBook számítógépeken nem található 15 érintkezős mini D-Sub csatlakozóaljzat, ezért ezekhez meg kell vásárolni az Apple Inc. által gyártott videoadapter kábelt.

- Tükrözés a MacBook számítógépeken

  * MacBook számítógép használata esetén a kimenet felbontását esetleg nem lehet beállítani az 1024 × 768 értékre, ha a „tükrözés" funkció nem aktív. A tükrözésről részletesebb tájékoztatás a Mac számítógéphez mellékelt használati útmutatóban található.

- A Mac képernyő elrejtett mappái vagy ikonjai

  Elképzelhető, hogy a mappák vagy az ikonok a képernyőn nem jelennek meg. Ilyenkor válassza ki az Apple menü View (Nézet) → Arrange (Elrendezés) pontját, és rendezze el az ikonokat.

❽ Számítógépes vezérlőkódok és kábelcsatlakozás

Számítógépes vezérlőkódok

Funkció	Kód							
POWER ON (BEKAPCSOLÁS)	02H	00H	00H	00H	00H	02H		
POWER OFF (KIKAPCSOLÁS)	02H	01H	00H	00H	00H	03H		
INPUT SELECT COMPUTER 1 (BEMENETVÁLASZTÁS: COMPUTER 1)	02H	03H	00H	00H	02H	01H	01H	09H
INPUT SELECT COMPUTER 2 (BEMENETVÁLASZTÁS: COMPUTER 2)	02H	03H	00H	00H	02H	01H	02H	0AH
INPUT SELECT COMPUTER 3 (BEMENETVÁLASZTÁS: COMPUTER 3)	02H	03H	00H	00H	02H	01H	03H	0BH
INPUT SELECT HDMI (BEMENETVÁLASZTÁS: HDMI)	02H	03H	00H	00H	02H	01H	1AH	22H
INPUT SELECT DisplayPort (BEMENETVÁLASZTÁS: DisplayPort)	02H	03H	00H	00H	02H	01H	1BH	23H
INPUT SELECT VIDEO (BEMENETVÁLASZTÁS: VIDEÓ)	02H	03H	00H	00H	02H	01H	06H	0EH
INPUT SELECT S-VIDEO (BEMENETVÁLASZTÁS: S-VIDEO)	02H	03H	00H	00H	02H	01H	0BH	13H
INPUT SELECT VIEWER (BEMENETVÁLASZTÁS: KÉPNÉZEGETŐ)	02H	03H	00H	00H	02H	01H	1FH	27H
INPUT SELECT NETWORK (BEMENETVÁLASZTÁS: HÁLÓZAT)	02H	03H	00H	00H	02H	01H	20H	28H
PICTURE MUTE ON (KÉPNÉMÍTÁS: BE)	02H	10H	00H	00H	00H	12H		
PICTURE MUTE OFF (KÉPNÉMÍTÁS: KI)	02H	11H	00H	00H	00H	13H		

MEGJEGYZÉS: A számítógépes vezérlőkódok teljes listája kívánság szerint a helyi forgalmazótól szerezhető be.

Kábelcsatlakozás

Kommunikációs protokoll

Átviteli sebesség .....38 400 bps
Adatbitek .....8 bit
Paritás.....Nincs
Stopbitek .....Egy bit
Átvitelvezérlés .....Nincs
Kommunikációs jelleg.....Teljes duplex

MEGJEGYZÉS: Az eszköztípus függvényében elképzelhető, hogy nagyobb kábelhossz mellett ajánlott alacsonyabb átviteli sebességet választani.

PC vezérlési csatlakozóaljzat (D-SUB 9P)

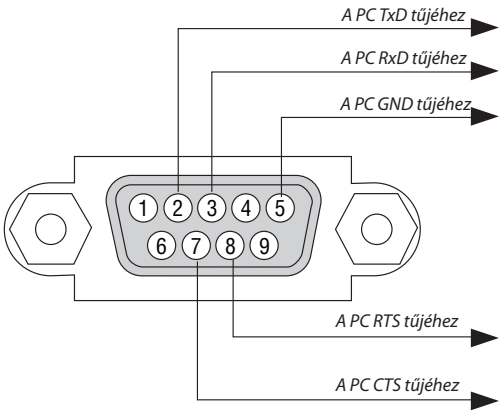

1. MEGJEGYZÉS: Az 1-es, a 4-es, a 6-os és a 9-es ér kihasználatlan.

2. MEGJEGYZÉS: A kábelkapcsolat leegyszerűsítése érdekében az RTS- és a CTS-eret kösse össze a kábel mindkét végén.

3. MEGJEGYZÉS: Nagyobb kábelhossz mellett a projektor menüjéből a 9600 bps-os átviteli sebességet ajánlott kiválasztani.

❾ Hibaelhárító ellenőrzőlista

Mielőtt felvenné a kapcsolatot a forgalmazók egyikével vagy a szerviz munkatársaival, a használati útmutató „Hibaelhárítás” című szakaszának figyelembevételével feltétlenül haladjon végig az alábbi ellenőrzőlista tételein. Ezzel problémájának hatékonyabb megoldásában segít bennünket.
* Az ellenőrzés céljára nyomtassa ki ezt és a következő oldalt.

Előfordulási gyakoriság ☐mindig ☐esetenként (Milyen sűrűn?_____) ☐egyéb (_____)

Teljesítmény-

- ☐ Nincs tápellátás (a Power (Tápellátás) jelzőfény nem világít kék fénnyel) Lásd még a STATUS (ÁLLAPOT) jelzőfényről szóló részt.
  - ☐ A tápkábel dugasza szilárdan illeszkedik a fali csatlakozóaljzatba.
  - ☐ A főkapcsoló ON (BE) helyzetben van.
  - ☐ A lámpafedél pontosan a helyén van.
  - ☐ A Lamp Hours Used (Lámpa eltelt üzemóráinak száma) számláló nullára állítására a lámpacsere után sor került.
  - ☐ Még a POWER gomb 1 másodperces nyomva tartása után sincs tápellátás.
- ☐ A projektor működés közben kikapcsol.
  - ☐ A tápkábel dugasza szilárdan illeszkedik a fali csatlakozóaljzatba.
  - ☐ A lámpafedél pontosan a helyén van.
  - ☐ Az AUTO POWER OFF (AUTOMATIKUS KIKAPCSOLÁS) funkció nem aktív (csak a funkcióval rendelkező modellek esetében).
  - ☐ Az OFF TIMER (IDŐZÍTŐ KI) funkció nem aktív (csak a funkcióval rendelkező modellek esetében).

Kép és hang

- ☐ A projektor nem jeleníti meg a számítógépről vagy a videoeszközről érkező képet.
  - ☐ A számítógépnek a projektorhoz való csatlakoztatása után végrehajtott bekapcsolását követően sincs kép.
  - ☐ A projektorra küldött kimeneti jel engedélyezése a hordozható számítógépen
    - *A külső kijelző billentyűparancsokkal engedélyezhető és tiltható le, azaz általában az „Fn” billentyű nyomva tartása mellett a 12 funkcióbillentyű egyikét lenyomva kapcsolható be és ki.*
  - ☐ Nincs kép (kék vagy fekete háttér, nincs megjelenítés)
  - ☐ Még az AUTO ADJ. gomb lenyomása után sincs kép.
  - ☐ A kép még a RESET (VISSZAÁLLÍTÁS) menüből kiadott parancs hatására sem jelenik meg.
  - ☐ A jelkábel dugasza és a bemeneti aljzat közötti csatlakozás teljesen szilárd.
  - ☐ A vetítési felületen üzenet jelenik meg. (_____)
  - ☐ A projektorhoz csatlakoztatott bemeneti forrás aktív és elérhető.
  - ☐ Még a fényerő és/vagy a kontraszt beállítása után sincs kép.
  - ☐ A bemeneti forrás felbontását és frekvenciáját támogatja a projektor.
- ☐ A kép túl sötét.
  - ☐ Még a fényerő és/vagy a kontraszt beállítása után sem történik változás.
- ☐ A kép torz.
  - ☐ A kép trapéz alakúnak látszik (nem következik be változás a KEYSTONE (TRAPÉZTORZÍTÁS) kiigazító funkció alkalmazása után sem).
- ☐ A kép egyes részei nem láthatók.
  - ☐ Még az AUTO ADJ. gomb lenyomása után sem következik be változás.
  - ☐ Még a RESET (VISSZAÁLLÍTÁS) menüből kiadott parancs hatására sem következik be változás.
- ☐ A kép függőlegesen vagy vízszintesen elcsúszik.
  - ☐ A számítógépről érkező jel függőleges és vízszintes irányú beállítása megfelelő.
  - ☐ A bemeneti forrás felbontását és frekvenciáját támogatja a projektor.
  - ☐ Néhány képpont elvész.
- ☐ A kép vibrál.
  - ☐ Még az AUTO ADJ. gomb lenyomása után sem következik be változás.
  - ☐ Még a RESET (VISSZAÁLLÍTÁS) menüből kiadott parancs hatására sem következik be változás.
  - ☐ A számítógépről érkező jel képe villog, vagy a színek eltolódnak.
  - ☐ Még a FAN MODE (VENTILÁTOR MÓD) menüpont HIGH ALTITUDE (NAGY MAGASSÁG) értékének AUTO (AUTOMATIKUS) üzemmódra való átváltása után sincs változás.
- ☐ A kép elmosódottan, fókuszálatlanul jelenik meg.
  - ☐ Még a jel felbontásának a számítógépen való ellenőrzése, a projektor eredeti felbontásának megfelelő értékre való átállítása után sincs változás.
  - ☐ Még a fókusz beállítása után sincs változás.

Egyéb

- ☐ A távirányító nem működik.
  - ☐ A projektor érzékelője és a távirányító közötti tér szabad.
  - ☐ A projektor közelében nincs az infravörös távirányítók működését megzavaró fénycső.
  - ☐ Az elemek újak, behelyezésük nem az előírt fordítottja.
- ☐ A projektor készülékdobozán található gombok nem használhatók (csak a CONTROL PANEL LOCK (VEZÉRLŐGOMBZÁR) funkcióval ellátott modellek esetében).
  - ☐ A CONTROL PANEL LOCK (VEZÉRLŐGOMBZÁR) funkció nem aktív, vagy a menüben való letiltása megtörtént.
  - ☐ Még a projektor EXIT gombjának mintegy 10 másodperces lenyomása után sem következik be változás.

Az alábbi keretben írja le részletesen a problémát.

A projektor használatára és környezetére vonatkozó információk

Projektor

Modellszám:

Sorozatszám:

Vásárlás dátuma:

A lámpa eltelt üzemóráinak száma:

Eco Mode (TAKARÉKOS ÜZEMMÓD): ☐OFF (KI) ☐ON (BE)

A bemeneti jel adatai:

Vízszintes szinkronfrekvencia [ ] kHz

Függőleges szinkronfrekvencia [ ] Hz

Szinkronpolaritás Vízsz. ☐(+) ☐(–)

Függ. ☐(+) ☐(–)

Szinkronjel típusa ☐Önálló ☐Kompozit

☐Zöld szink.

STATUS (ÁLLAPOT) jelzőfény:

Folyamatosan világít ☐Narancs ☐Zöld

Villog [ ] ciklus

Távirányító modellszáma:

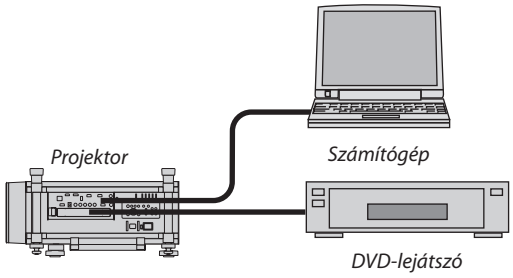

Jelkábel

Normál NEC vagy más gyártótól származó?

Modellszám: Hossz: hüvelyk/m

Jelerősítő

Modellszám:

Videojel-átalakító

Modellszám:

Adapter

Modellszám:

Üzemeltetési környezet

Vetítési felület mérete: hüvelyk

Vetítési felület jellege: ☐Fehér nemez ☐Szemcsés ☐Polarizáló

☐Széles ☐Erősen kontrasztos

Vetítési távolság: láb/hüvelyk/m

Orientáció: ☐Mennyezetre szerelt ☐Asztalon

Csatlakozás az elektromos hálózati kimenethez:

☐ Közvetlen csatlakozás a fali aljzathoz

☐ Hosszabbítón vagy más elosztón keresztüli csatlakozás (a csatlakoztatott eszközök száma:_____)

☐ Kábelcsévélős hosszabbítón vagy más elosztón keresztüli csatlakozás (a csatlakoztatott eszközök száma:_____)

Számítógép

Gyártó:

Modellszám:

Hordozható ☐/Asztali ☐

Eredeti felbontás:

Képfrissítési gyakoriság:

Videokártya:

Egyéb:

Videoeszköz

Videomagnó, DVD-lejátszó, videokamera, videojáték vagy egyéb

Gyártó:

Modellszám:

⑩ REGISZTRÁLJA A PROJEKTORT! (USA, Kanada és Mexikó lakosai részére)

Szánjon időt a projektor regisztrálására. Ezzel aktiválja az alkatrészekre és javítási munkára vonatkozó korlátozott garanciát, valamint az InstaCare javítási programot.
Látogasson el weboldalunkra: www.necdisplay.com, kattintson a support center/register product (ügyfélközpont/termék regisztrálása) pontra, és küldje be online a kitöltött nyomtatványt.
Miután megkaptuk, egy igazoló levelet küldünk Önnek, amiben minden információ megtalálható a gyors, megbízható garanciális és javítási programokkal kapcsolatban az iparágvezető NEC Display Solutions of America, Inc. vállalattól.

NEC

© NEC Display Solutions, Ltd. 2013

7N951921