NEC

Projektör

PH1400U

Kullanıcı Kılavuzu

Model No.
NP-PH1400U

Ver. 1/03/13

- DLP Texas Instruments'ın ticari markasıdır.
- Apple, Mac, Mac OS, iMac ve MacBook Apple Inc'in ABD ve diğer ülkelerde tescil edilmiş ticari markalarıdır.
- Microsoft, Windows, Windows Vista, Internet Explorer, .NET Framework, Excel ve PowerPoint Microsoft Corporation'ın Birleşik Devletler ve/veya diğer ülkelerdeki tescilli ticari markaları veya ticari markalardır.
- Intel ve Intel Core, Intel Corporation'ın B.D.'de ve/veya diğer ülkelerde ticari markalarıdır.
- PowerPC, International Business Machines Corporation'ın kayıtlı ticari markasıdır.
- Adobe, Adobe PDF, Adobe Reader ve Acrobat ABD ve/veya diğer ülkelerde Adobe Systems Incorporated'ın tescilli ticari markaları veya ticari markalarıdır.
- Virtual Remote Tool WinI2C/DDC kitaplığını kullanır, © Nicomsoft Ltd.
- HDMI, HDMI Logosu ve High-Definition Multimedia Interface Amerika Birleşik Devletleri ve diğer ülkelerde HDMI Licensing LLC'nin ticari markası veya tescilli ticari markasıdır.

HDMI®
HIGH-DEFINITION MULTIMEDIA INTERFACE

- Trademark PJLink Japonya, Amerika Birleşik Devletleri ve diğer ülkelerde ve bölgelerde ticari marka hakları için uygulanan bir ticari markadır.
- Wi-Fi®, Wi-Fi Alliance® ve Wi-Fi Protected Access (WPA, WPA2)® Wi-Fi Alliance'ın tescilli ticari markalarıdır.
- Blu-ray Blu-ray Disc Association'ın ticari markasıdır
- CRESTRON ve ROOMVIEW Amerika Birleşik Devletleri ve diğer ülkelerde Crestron Electronics, Inc.'in tescilli ticari markaları-dır.
- NVIDIA, 3D Vision ve Quadro, NVIDIA Corporation'ın A.B.D. ve/veya diğer ülkelerdeki ticari markaları ve/veya tescilli ticari markalarıdır.
- Bu kullanıcı kılavuzunda bahsedilen diğer ürün ve şirket isimleri kendileri ile ilgili hak sahiplerinin ticari markaları veya tescilli ticari markaları olabilirler.

NOTLAR

(1) Bu kullanıcı kılavuzunun içindekiler izin alınmadığı takdirde kısmen veya tamamen tekrar basılamaz.

(2) Bu kullanıcı kılavuzunun içindekiler önceden haber verilmeksizin değiştirilebilir.

(3) Bu kullanıcı kılavuzu büyük dikkat gösterilerek hazırlanmıştır, bununla birlikte yanlış olabilecek noktalar, hatalar veya atlanmış yerler için lütfen bizimle temasa geçin.

(4) Madde 3'ten bağımsız olarak, NEC Projektörün kullanımından kaynaklanabilecek kar kayıpları veya diğer konularda hiç bir sorumluluk kabul etmez.

Önemli Bilgi

Güvenlik Uyarıları

Uyarılar

NEC projektörünüzü kullanmadan önce bu kılavuzu dikkatle okuyun ve gelecekte referans olması için saklayın.

DİKKAT

Güç düğmesini kapatın ve fişi prizden çektiğinize emin olun.
Elektrik prizi ekipmana mümkün olduğunca yakın olmalı ve kolaylıkla erişilebilir olmalıdır.

DİKKAT

ELEKTRİK ÇARPMASI TEHLİKESİ OLDUĞUNDAN KASAYI AÇMAYIN.
İÇERİDE YÜKSEK VOLTAJLI BİLEŞENLER BULUNMAKTADIR.
SERVİS İÇİN YETKİLİ SERVİS PERSONELİNE BAŞVURUN.

Bu sembol, kullanıcıyı cihazın içindeki izole edilmemiş voltajın elektrik çarpmasına yetecek büyüklükte olduğu konusunda uyarır. Bu yüzden, cihazın içerisindeki herhangi bir parçaya temas etmek tehlikelidir.

Bu sembol, kullanıcıyı bu cihazın kullanımı ve bakımı ile ilgili önemli belgelerin pakete dahil olduğu konusunda bilgilendirir.
Sorun yaşamamak için bilgiler dikkatle okunmalıdır.

UYARI: YANGIN VEYA ŞOKA SEBEP OLMAMAK İÇİN, CİHAZ YAĞMUR YA DA NEME MARUZ KALMAMALIDIR.
BU ÜNİTENİN FİŞİNİ TÜM UÇLAR TAM OLARAK OTURMADIĞI TAKDİRDE BİR UZATMA KABLOSU YA DA BAŞKA PRİZDE KULLANMAYIN.

DOC Uyumluluk Bildirimi (sadece Kanada için)

Bu A sınıfı dijital cihaz, Kanada ICES-003 Standartlarının tüm gereksinimlerini karşılar.

Makine Gürültü Bilgisi Yönetmeliği - 3. GPSGV,

En yüksek ses basın seviyesi EN ISO 7779 ile uyumlu şekilde 70 dB (A) altındadır.

Kullanılmış ürünlerinizin atılması

AB genelinde, her Üye Devlet'te uygulanan yasa, atıl elektrik ve elektronik ürünlerden işareti (soldaki) taşıyanların normal ev atıklarından ayrı olarak atılmasını gerektirir. Bu projektörleri, bunların elektrikli aksesuarlarını ve lambalarını içermektedir. Bu gibi ürünlerin atılması sırasında, lütfen yerel yetkililerin talimatlarına uyun ve/veya ürünü satın aldığınız mağazadan bilgi isteyin.
Kullanılmış ürünler toplandıktan sonra tekrar kullanılır ve uygun şekilde geri dönüşümleri sağlanır. Bu çaba atıkları azaltmamızda bize yardımcı olmasının yanında cıva içeren lambaların insan sağlığı ve çevreye negatif etkisini en az düzeye indirmektedir.
Elektrikli ve elektronik ürünler üzerinde işaret şu andaki Avrupa Birliği Üyesi Ülkelerde geçerlidir.

UYARI

Bu bir A sınıfı üründür. Domestik bir ortamda bu ürün, kullanıcının yeterli önlemler almasını gerektirebilecek radyo interferansına neden olabilir.

DİKKAT

- Radyo ve televizyon alımı ile interferansı azaltmak için ferit göbekli bir sinyal kablosu kullanın. Ferit göbekli olmayan sinyal kablosunun kullanılması radyo ve televizyon alımıyla interferansa sebep olabilir.
- Bu cihaz test edilmiş ve FCC Kuralları Bölüm 15'e giren A Sınıfı dijital aygıt limitlerine uygun olduğu saptanmıştır. Bu limitler, ekipman ticari bir ortamda çalıştırılırken zararlı interferansa karşı kayda değer bir koruma sağlamaları için tasarlanmışlardır. Bu cihaz radyo frekans enerjisi yaratır, kullanır ve yayabilir ve eğer kurulum kılavuzuna uygun olarak kurulmaz ve kullanılmazsa radyo iletişimine zararlı interferans yaratabilir. Bu ekipmanın bir yerleşim alanında çalışması, kullanıcının interferansı kendi hesabında doğrulama ihtiyacı olacağından zararlı interferansa sebep olabilir

KALİFORNİYA'DA YAŞAYANLAR İÇİN UYARI:

Bu ürünle birlikte verilen kabloların kullanılması kurşuna maruz kalmanıza sebep olacaktır, bu madde Kaliforniya Eyaletinde doğum kusurlarına veya diğer üreme sorunlarına yol açtığı belirlenmiş bir kimyasaldır. KULLANDIKTAN SONRA ELLERİNİZİ YIKAYIN.

Önemli Güvenlik Bilgileri

Bu güvenlik talimatları projektörünüzün uzun ömürlü olmasını sağlar, yangın ve şok tehlikelerini önler. Lütfen bunları dikkatle okuyun ve tüm uyarılara uyun.

⚠ Kurulum

- Projektörü aşağıdaki yerlere koymayın:
  - dengesiz taşıyıcı, sehpa veya masa.
  - su, banyo veya nemli odaların yakını.
  - doğrudan güneş ışığı alan yerler, ısıtıcıların yakını veya ısı yayan cihazların yakını.
  - tozlu, dumanlı veya buharlı ortamlarda
  - kağıt veya giysi, kilim ya da halı üstünde.
- Eğer projektörü tavana monte etmek istiyorsanız:
  - Projektörü kendiniz monte etmeye çalışmayın.
  - Projektör düzgün şekilde çalışması ve yaralanma riskinin azaltılması için kalifiye teknisyen tarafından monte edilmelidir.
  - Buna ek olarak, tavan projektörü taşıyacak kadar sağlam olmalı ve montaj yerel bina kurallarına uygun şekilde yapılmalıdır.
  - Daha fazla bilgi için lütfen satıcınızla temasa geçin.

UYARI

- Projektör açıkken lensi lens kapağı veya benzer bir şey ile kapatmayın. Bunu yapmak ışık çıkışından yayılan ısı sebebiyle kapağın erimesine yola açabilir.
- Isıdan kolayca etkilenen nesneleri projektörün lensinin önüne koymayın. Koyduğunuz takdirde nesne ışık çıkışından yayılan ısı sebebiyle eriyebilir.

Yön ve Fan Modu

- Projektörü sola veya sağa eğmeyin. Bunu yapmak arızaya yol açabilir. Yukarı veya aşağı eğim açısında bir sınır yoktur. Montaj açısına göre [FAN MODU] için uygun seçeneği seçin.
- Projeksiyon cihazının yönünü değiştirirken, ayrıca [FAN MODU]'nun [AYARLAR] seçeneğini de uygun olarak değiştirin. (→ sayfa 127, 128, 133)

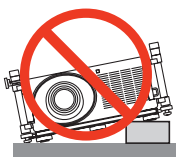

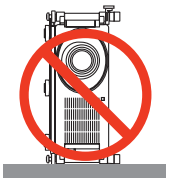

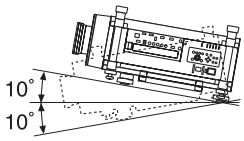

⚠ Yangın ve Şok Uyarıları ⚠

- Yeterli havalandırma olduğundan, havalandırmaların tıkanarak projektör içinde ısı birikimine yol açılmadığından emin olun. Projektörünüz ve duvar arasında minimum mesafeye izin verin. (→ sayfa v ve vi)
- Kabinin arkasındaki havalandırma çıkışına dokunmaya çalışmayın, projektör açıkken ve kapatıldıktan hemen sonra burası ısınabilir. Projektörün normal çalışması sırasında projektör GÜÇ düğmesi veya AC güç kaynağının çekilmesi ile kapatıldığında projektör geçici olarak ısınabilir.
  Projektörü taşırken dikkatli olun.

- Kağıt kısacı veya kağıt gibi yabancı nesnelerin projektörün içine kaçmasını önleyin. Projektörün içine düşebilecek nesneleri çıkartmaya çalışmayın. Projektörün içine tel veya tornavida gibi metal nesneler sokmayın. Eğer projektörünüzün içine bir şey düşerse, projektörü hemen fişten çekin ve içine düşen nesneyi kalifiye servis personeline çıkarttırın.
- Projektörün üstüne ağır nesneler koymayın.
- Fırtına sırasında fişe dokunmayın. Bunu yapmak elektrik çarpmasına yol açabilir.
- Projektör 200-240V AC 50/60 Hz elektrikle çalışacak şekilde dizayn edilmiştir. Projektörünüzü kullanmayı denemeden önce güç kaynağınızın bu gereksinimi karşıladığından emin olun.
- Projektör açıkken lense bakmayın. Gözleriniz ciddi şekilde zarar görebilir.

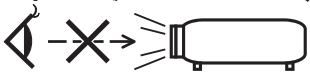

- Nesneleri (büyüteç gibi) projektörün ışık yolundan uzak tutun. Lensten yansıtılan ışık yoğundur, bu yüzden her tür anormal nesne lensten gelen ışığın yönünü değiştirebilir, bunun sonucunda yangın ya da göz yaralanması gibi durumlar ortaya çıkabilir.
- Isıdan kolayca etkilenen nesneleri projektörün havalandırma çıkışının önüne koymayın.
  Koyduğunuz takdirde nesne eriyebilir veya çıkıştan gelen ısı ellerinizi yakabilir.
- Güç kablosunu dikkatli kullanın. Hasarlı veya yıpranmış güç kablosu elektrik şokuna veya yangına yol açabilir.
  - Üretici tarafından belirtilen dışında başka bir güç kablosu kullanmayın.
  - Güç kablosunu aşırı şekilde bükmeyin veya çekmeyin.
  - Güç kablosunu projektörün veya ağır nesnelerin altına koymayın.
  - Güç kablosuna keçe gibi yumuşak şeyler sarmayın.
  - Güç kablosunu ısıtmayın.
  - Fişe ıslak elle dokunmayın.
- Aşağıdaki durumlarda, projektörü kapatın, güç kablosunu prizden çekin ve projektörün kalifiye servis personeli tarafından kontrol edilmesini sağlayın:
  - Güç kablosu ya da fişi hasar veya yıprandığında gördüğünde.
  - Projektörün üstüne sıvı döküldüğünde veya projektör yağmur ya da suya maruz kaldığında.
  - Bu kullanıcı kılavuzunda yer alan talimatlara uygun şekilde kullandığınızda projektör normal çalışmadığında.
  - Eğer projektör düştüyse veya kasası hasar gördüyse.
  - Projektör servis ihtiyacı gerektiren büyük performans düşüşü gösterdiğinde.
- Projektörü taşımadan önce güç kablosunu ve diğer tüm kabloları çıkartın.
- Kasayı temizlemeden veya lambayı değiştirmeden önce projektörü kapatın ve güç kablosunu prizden çekin.
- Eğer projektör uzun süre kullanılmayacaksa projektörü kapatın ve güç kablosunu prizden çekin.
- LAN kablo kullanırken:
  Güvenlik için aşırı voltaj taşıyabilecek çevresel donanım konektörünü bağlamayın.

DİKKAT

- Projektörü taşımak için en az iki kişi gereklidir. Aksi takdirde projektör devrilebilir veya düşebilir ve yaralanmalara yol açabilir.
- Lens döndürme çalışırken ellerinizi lensin monte edildiği bölümden uzak tutun.
  Aksi takdirde elleriniz hareket eden lens tarafından sıkıştırılabilir..
- Eğim ayağını orijinal amaç dışında bir amaçla kullanmayın. Eğim ayağından tutmak veya duvara asmak projektöre hasar verebilir.
- Projektörü yumuşak taşıma kılıfı içinde kargo veya kurye servisi ile göndermeyin. Yumuşak taşıma kılıfı içindeki projektör hasar görebilir.
- Eğer projektörü birbirini takip eden günlerde kullanacaksanız [LAMP SELECT] (LAMBA SEÇİMİ) ve [LAMP INTERVAL MODE] (LAMBA ARALIK MODU) ayarlarını yapın.(Menüden [LAMP MODE] (LAMBA MODU) → [LAMP SELECT] (LAMBA SEÇİMİ) ve [LAMP INTERVAL MODE] (LAMBA ARALIK MODU) seçeneklerini seçin.)
- Doğrudan Kapatma kullanmadan önce, projektörü açtıktan ve görüntü göstermeye başladıktan hemen sonra en az 20 dakika beklediğinizden emin olun.
- Projektör açıkken güç kablosunu prizden veya projektörden çıkartmayın. Bunu yapmak projektörün AC GİRİŞ konektörüne ve (veya) güç kablosunun fişine zarar verebilir.
  Projektör açıkken AC güç kaynağını kapatmak için, projektörün ana güç anahtarından faydalanın veya bir anahtara ve bir kesiciye sahip bir güç şeridi kullanın.
- Lamba yandıktan sonra ve GÜÇ göstergesi mavi yanıp sönerken AC gücü 60 saniye boyunca kapatmayın. Yaptığınız takdirde erken lamba arızası ile karşılaşabilirsiniz.
- 20 A veya üstü devre kesiciye sahip bir priz kullanmanız tavsiye edilir.

Opsiyonel Lensin Takılmasından Sonra Lens Kalibrasyonu Yapma

Objektif kurulumundan veya değişiminden sonra, ORIENTATION/CALIBRATION düğmesini en az 2 saniye basılı tutarak veya CTL düğmesine basarken uzaktan kumanda üzerindeki INFO/L-CALIB düğmesine basarak [KALİBRASYON] yapın. (→ sayfa 19, 130) Kalibrasyon, ayarlanabilir zoom ve netlik aralığını düzeltir.
Aşağıdaki lenslerin kalibrasyonu gereklidir:

- NP26ZL, NP27ZL, NP28ZL, NP29ZL, NP32ZL

Projektörü Taşırken/Opsiyonel Lens Kullanımında Dikkat Edilmesi Gerekenler

Projektörü lens ile birlikte taşırken, projektörü göndermeden önce lensi çıkartın. Lens projektöre takılı olmadığında daima toz kapağını lense takın. Lens ve lens döndürme mekanizması nakliye sırasında düzgün taşınmadığı takdirde zarar görebilir.

Uzaktan Kumanda Uyarıları

- Uzaktan kumandayı dikkatli kullanın.
- Uzaktan kumanda ıslanırsa hemen kurulayın.
- Aşırı ısı ve nemden kaçının.
- Pilleri kısa devre yaptırmayın, ısıtmayın veya sökmeyin.
- Pilleri ateşe atmayın.
- Eğer uzaktan kumandayı uzun süre kullanmayacaksanız pilleri çıkarın.
- Pillerin (+/–) kutuplarının doğru olduğundan emin olun.
- Eski ve yeni pilleri bir arada kullanmayın, farklı tiplerdeki pilleri birlikte kullanmayın.
- Biten pilleri yerel yönetmeliklere uygun şekilde bertaraf edin.

ABD'de yaşayanlar için not
Bu üründeki lamba cıva içerir. Atık işlemlerinde lütfen Yerel, Eyalet veya Federal yasalara uygun şekilde hareket edin.

Lamba Değiştirme

- Güvenlik ve performans için belirtilen lambayı kullanın.
- Lambayı değiştirmek için, sayfa 189 'deki talimatları uygulayın.
- Lambayı **[LAMBA KULLANIM ÖMRÜNÜN SONUNA GELDİ. LÜTFEN LAMBA 1 (veya 2) DEĞİŞTİRİN. GÜVENLİK VE PERFORMANS İÇİN BELİRTİLEN LAMBAYI KULLANIN]** mesajı belirdiğinde değiştirdiğinizden emin olun. Lamba kullanım ömrünün sonuna geldikten sonra lambayı kullanmaya devam ederseniz, lamba patlayabilir ve cam parçaları lamba muhafazasına sıkışabilir. Cam parçaları yaralanmaya yola açabileceğinden bunlara dokunmayın.
  Bu olduğu takdirde, lamba değişimi için satıcınızı arayın.

Lamba Karakteristiği

Projektör ışık kaynağı olarak yüksek basınçlı cıvalı lambaya sahiptir.
Lamba karakteristik olarak eskidikçe parlaklığını yitirmektedir. Ayrıca lambayı sürekli olarak açıp kapatmak da parlaklığını azaltabilir.

DİKKAT:

- Kullanımdan hemen sonra LAMBAYA DOKUNMAYIN. Son derece sıcak olacaktır. Projektörü kapatın ve güç kablosunu prizden çekin. Lambanın soğuması için en bir saat bekleyin.
- Tavana monte edilmiş projektörden lambayı sökerken projektörün altında kimse olmamasına dikkat edin. Eğer lamba yanmışsa cam parçaları düşebilir.

Projektörün montajı için gereken boşluk

Projektör ile çevresindeki nesneler arasında, aşağıda gösterildiği gibi bolca boşluk bırakın.
Projektörü HVAC'in hava akışı projektöre doğru olacak bir yere monte etmeyin.
HVAC'den gelen ısınmış hava, projektörün hava giriş deliğinden içeri girebilir. Bu durumda, projektörün içindeki sıcaklık aşırı yükselecek ve aşırı ısınma koruyucusu projektörün gücünü otomatik olarak kapatacaktır.

Örnek 1 – Projektörün iki tarafında duvar varsa.

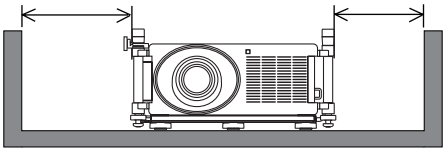

NOT:
Çizimde projektörün önünde, arkasında ve üstünde gerekli olan boşluk gösterilmektedir.

Örnek 2 – Projektörün arkasında duvar varsa.

(1) Yere montaj için:

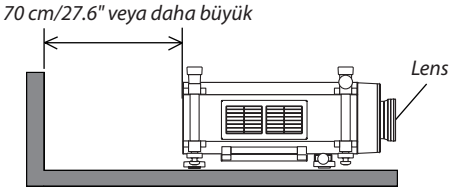

NOT:
Çizimde projektörün arkasında, yanında ve üstünde gerekli olan boşluk gösterilmektedir.

(2) Tavana montaj için:

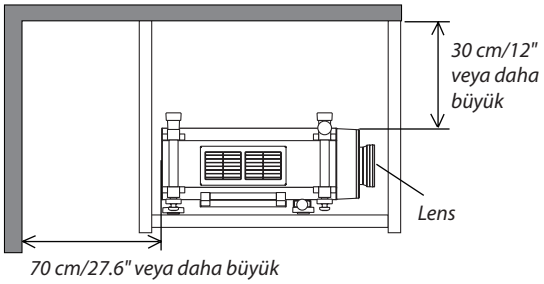

NOT:
1. *Çizimde projektörün önünde, yanında, arkasında ve altında gerekli olan boşluk gösterilmektedir.*
2. *Projektör tavana 30 cm/12 inç mesafeyle asılacaksa, projektörün altında ve dört tarafında bolca boşluk bırakın.*

Yüksek İrtifa modu hakkında

- Projektörü yaklaşık olarak 5500 feet/1600 metre veya daha yüksek irtifalarda kullanırken [FAN MODU] [YÜKSEK İRTİFA] olarak ayarlanmalıdır.

  Ayarı [YÜKSEK İRTİFA] yapmadan projektörü yaklaşık 5500 feet/1600 metre veya yüksek irtifalarda kullanmak projektörün aşırı ısınmasına yol açabilir veya projektör kapanabilir. Bu olduğu takdirde bir kaç dakika bekleyin ve projektörü açın.
- Ayarı [HIGH ALTITUDE] (Yüksek İrtifa) yaparak projektörü yaklaşık 5500 feet/1600 metreden düşük irtifalarda kullanmak lambanın aşırı soğumasına ve bu sebepten dolayı görüntülerin titremesine yol açabilir. [FAN MODU] [OTOMATİK] olarak ayarlayın.
- Projektörü yaklaşık olarak 5500 feet/1660 metre veya daha yüksek irtifalarda kullanmak lamba gibi iç parçaların ömrünü kısaltabilir.

Projeksiyonla gösterilen resimlerin Telif Hakkı hakkında:

Lütfen unutmayın bu projektörün ticari amaçla ya da kahve dükkanı veya otel gibi bir yerde halkın ilgisini çekmek amacıyla kullanılması durumunda, ekrandaki görüntünün aşağıdaki fonksiyonların kullanımı ile sıkıştırılması veya genişletilmesi telif hakkı yasaları ile korunmakta olan telif haklarının ihlaline yol açabilir.
[GÖRÜNTÜ ORANI], [3D REFORM], [D-ZOOM] özelliği ve diğer benzer özellikler.

Türk RoHS bilgisi Türkiye Pazarına uygundur

EEE Yönetmeliğine Uygundur.

⚠ 3D görüntü izleyen kullanıcılar için sağlık uyarıları

İzlemeden önce, LCD shutter gözlükleriniz veya DVD, video oyunu, bilgisayar video dosyası ve benzerleri gibi 3D uyumlu içeriklerin kullanıcı kılavuzlarında bulunabilecek sağlıkla ilgili uyarıları okumayı unutmayın.
Yan etkilere maruz kalmamak için şunlara dikkat edin:

- LCD shutter gözlükleri 3D görüntüler dışındaki görüntüleri izlemek için kullanmayın.
- Perde ve kullanıcı arasında 2 m/7 feet veya daha fazla mesafe olmasını sağlayın. 3D görüntüleri çok yakından izlemek gözlerinizi zorlayabilir.
- 3D görüntüleri çok uzun süre izlemekten kaçının. Her bir saatlik izlemenin ardından 15 dakika veya daha uzun süre ara verin.
- Siz veya ailenizden birinden ışığa hassasiyete bağlı nöbet geçmişi varsa 3D görüntüleri izlemeden önce bir doktora danışın.
- 3D görüntüleri izlerken bulantı, baş dönmesi, mide bulantısı, baş ağrısı, gözlerde zorlanma, bulanık görme, kasılma, uyuşma hissederseniz bu görüntüleri izlemeyi durdurun. Belirtiler devam ederse bir doktora başvurun.
- 3D görüntüleri perdenin önünden izleyin. Herhangi bir açı ile izlemek yorgunluğa veya gözlerin zorlanmasına yol açabilir.

İçindekiler

Önemli Bilgi i

1. Giriş 1
❶ Kutuda neler var? 1
❷ Projektöre Giriş 2
Satın Aldığınız Projektör için Tebrik Ederiz 2
Size keyif verecek özellikler: 2
Bu kullanıcı el kitabı hakkında 3
❸ Projektör Parça İsimleri 4
Ön/Üst 4
Arka 5
Kontrol Paneli/Gösterge Bölümü 6
Terminal Paneli Özellikleri 7
Arka Terminal Paneli (3D Terminal özelliği) 8
❹ Uzak Kumanda Parça İsimleri 9
Pili Takma 10
Uzaktan Kumanda Uyarıları 10
Uzaktan Kumanda için Çalışma Aralığı 10
Uzaktan Kumandanın Kablolu Çalıştırmada Kullanılması 11
❺ İndirilebilir Yazılım için Çalışma Ortamı 12
Çalıştırma Ortamı 13

2. Bir Görüntü Yansıtma (Ana İşlem) 14
❶ Bir Görüntü Yansıtma İşlem Sırası 14
❷ Bilgisayar Bağlantısı/Ürünle Birlikte Verilen Güç Kablosu Bağlantısı 15
Ürünle Birlikte Verilen Güç Kablosunu Kullanma 15
Güç Kablosu Durdurucusunun Kullanılması 16
❸ Projektörü Açma 18
Lens Kalibrasyonu Yapma 19
Başlatma Ekranı (Menü Dil Seçim ekranı) ile ilgili not 20
Yansıtılan görüntü ters veya baş aşağı ise 21
❹ Bir Kaynak Seçme 22
Bilgisayar veya video kaynağı seçimi 22
❺ Resim Boyutunu ve Pozisyonunu Ayarlama 24
Projektörü eğme 25
Yansıtılan bir görüntünün dikey pozisyonunun ayarlanması (Lens döndürme) 27
Netleme 29
Zoom 30
❻ Kilit Taşı Distorsiyon Düzeltme 31
❼ Bilgisayar Sinyalinin Otomatik Optimizasyonu 33
Otomatik Ayarlama ile Görüntü Ayarlaması 33
❽ Projektörü Kapatma 34
❾ Projektörü Taşıma 36

3. Konfor Özellikleri 37
❶ Lamba ışığının kapatılması (LENS ÖRTÜCÜ) 37
❷ Görüntüyü kapatma 37
❸ Ekrandaki Menünün Kapatılması (Sessiz Ekran) 37

❹ Bir Resmin Dondurulması ... 37
❺ Resim Büyütme ... 38
❻ Eko Modunu Değiştirme/Eko Modunu [ECO MODE] kullanarak Enerji-Tasarrufu Etkisinin Kontrolü ... 39
Enerji-Tasarrufu Etkisi Kontrolü [KARBON ÖLÇER] ... 40
❼ Yatay ve Dikey Kilittaşı Distorsiyon Düzeltme [KÖŞE TRAPEZ] ... 41
Köşe Trapez ... 41
❽ İki resmi Aynı Anda Gösterme ... 44
PIP veya YAN YANA RESİM modu seçmek [MOD] ... 44
[KONUM] ... 45
❾ Projektörün Yetkisiz Kullanımının Önlenmesi [GÜVENLİK] ... 46
❿ Lens Döndürme, Zoom ve Netleme Değişikliklerini Kaydetme [LENS MEMORY] (LENS HAFIZASI) ... 49
Kullanım Örneği ... 49
Ayarlanmış değerleri [REF. LENS MEMORY] (REF. LENS HAFIZASI) içine kaydetmek için: ... 49
Ayarlanan değerlerinizi [REF. LENS MEMORY]'ndan (REF. LENS HAFIZASI) çağırmak için: 50
⓫ [KENAR KAYNAŞTIRMA] Kullanarak Resim Görüntüleme ... 53
Kenar Kaynaştırma fonksiyonunun kullanımını açıklamadan önce ... 53
Siyah Seviyesi Ayarı ... 56
Siyah Seviyesi ayarı için 9 ayrılmış bölüm ... 57
⓬ HTTP Tarayıcı Kullanarak Projektörü Kontrol Etme ... 58
⓭ Bilgisayar Ekran Görüntüsünün Ağ [AĞ PROJEKTÖRÜ] ile Projektör Üzerinden Yansıtılması ... 65
⓮ Bilgisayarınızı bir Ağ [UZAK MASAÜSTÜ] Üzerinden Çalıştırmak için Projektörün Kullanılması ... 69
⓯ 3D Görüntüleri İzleme ... 75
3D görüntüleri izlemek için adımlar ... 76

4. İzleyici Kullanılması ... 78
❶ İzleyici İle Neler Yapılabilir ... 78
❷ Sunum malzemelerinin hazırlanması ... 81
❸ USB bellek cihazı içindeki görüntülerin yansıtılması ... 82
İzleyici Başlatma ... 82
İzleyiciden Çıkma ... 85
Görüntüleyici ekranının adları ve fonksiyonları ... 86
İzleyici seçenekleri ayarları ... 91
❹ Paylaşılan klasörden verinin yansıtılması ... 94
Projektörü paylaşılan klasöre bağlama ... 94
Paylaşılan klasörün projektör ile bağlantısının kesilmesi ... 97
❺ Ortam sunucusundan verinin yansıtılması ... 98
Windows Media Player 11'de "Ortam Paylaşımı"nın Ayarlanması ... 98
Windows Media Player 12'de "Ortam Paylaşımı"nın Ayarlanması ... 100
Projektörün medya sunucusuna bağlanması ... 101
Projektörün medya sunucusu ile bağlantısının kesilmesi ... 102
❻ Dosyaların görüntülenmesi ile ilgili sınırlamalar ... 103
PowerPoint dosyaları ile ilgili bazı sınırlamalar ... 103
PDF dosyaları ile ilgili bazı sınırlamalar ... 103

5. Ekran Menüsü Kullanılması 104
❶ Menülerin Kullanılması 104
❷ Menü Öğeleri 105
❸ Menü Öğelerinin Listesi 106
❹ Menü Açıklamaları ve Fonksiyonlar [KAYNAK] 109
BİLGİSAYAR 1, 2 ve 3 109
HDMI 109
DisplayPort 109
VİDEO 109
S-VİDEO 109
İZLEYİCİ 109
AĞ 109
SLOT (YUVA) (opsiyonel kart için) 109
GİRİŞ LİSTESİ 109
TEST ŞEKLİ 109
❺ Menü Açıklamaları ve Fonksiyonlar [AYAR] 113
[RESİM] 113
[GÖRÜNTÜ SEÇEN.] 116
[VİDEO] 120
Lens Hafızası Fonksiyonunun Kullanılması [LENS MEMORY] (LENS HAFIZASI) 121
❻ Menü Açıklamaları ve Fonksiyonlar [AYARLAMA] 122
[TEMEL] 122
[MENÜ] 126
[KURULUM(1)] 127
[KURULUM(2)] 131
[SEÇENEKLER(1)] 133
[SEÇENEKLER(2)] 135
[KENAR KAYNAŞTIRMA] 137
❼ Menü Açıklamaları ve Fonksiyonlar [BİLGİ] 138
[KULLANIM SÜRESİ] 138
[KAYNAK(1)] 139
[KAYNAK(2)] 139
[KABLOLU LAN] 139
[KABLOSUZ LAN(1)] 140
[KABLOSUZ LAN(2)] 140
[SÜRÜM(1)] 140
[SÜRÜM(2)] 141
[DİĞERLERİ] 141
❽ Menü Açıklamaları ve Fonksiyonlar [SIFIRLA] 142
Fabrika Ayarlarına Döndürme [SIFIRLA] 142
❾ Uygulama Menüsü 144
IMAGE EXPRESS UTILITY 144
AĞ PROJEKTÖRÜ 144
UZAK MASAÜSTÜ BAĞLANTISI 145
ŞEBEKE AYARLARI 146
ARAÇLAR 162

6. Diğer Ekipmana Bağlantı 167
❶ Opsiyonel Lensi takma 167
Lensi takmadan önce: 167
Lensi takma 167
Lensi sökme 169
❷ Bağlantıların Kurulması 170
Analog RGB sinyal bağlantısı 170
Dijital RGB sinyal bağlantısı 171
Harici Monitör Bağlama 173
DVD Oynatıcı veya diğer AV Ekipmanını Bağlamak İçin 174
Komponent Girişi Bağlama 175
HDMI Giriş Bağlama 176
Kablolu LAN Bağlantısı 177
Kablosuz LAN Bağlantısı (ayrı olarak satılır) 178
Kablosuz LAN ünitesini monte etme 178
Kablosuz LAN ünitesini çıkartmak için 180
Projektörleri istifleme 182

7. Bakım 184
❶ Filtrelerin Temizlenmesi 184
Soldaki filtreyi temizleme 184
Öndeki filtreyi temizleme 186
❷ Lensi Temizleme 188
❸ Kabinin Temizlenmesi 188
❹ Lamba ve Filtrelerin Değiştirilmesi 189
❺ Filtrelerin değişirilmesi 192
Soldaki filtreyi değiştirme 192
Öndeki filtreyi değiştirme 194

8. Kullanıcı Destek Yazılımı 196
❶ Yazılım Programını Kurma 196
Windows yazılımı için kurulum 196
Macintosh yazılımı için kurulum 197
❷ Bir LAN üzerinden resimleri veya videoların projektöre yansıtılması (Image Express Utility 2.0) 198
Image Express Utility 2.0 ile Neler Yapılabilir 198
Projektörü LAN bağlantısına bağlama 199
Image Express Utility 2.0'ın Temel Çalışması 200
❸ Projektörün bir LAN (PC Control Utility Pro 4/Pro 5) Üzerinde Kontrolü 209
❹ Bir LAN üzerinden MAC'in Ekran Görüntüsünü Projektöre Yansıtılması (Image Express Utility 2 for Mac) 212
Image Express Utility 2 ile Neler Yapılabilir 212
Çalıştırma ortamı 212
Projektörü LAN bağlantısına bağlama 212
Image Express Utility 2'yi kullanmak 213
❺ Projektörü LAN üzerinden Çalıştırma (Virtual Remote Tool) 216

9. Ekler 219
❶ Yansıtma mesafesi ve perde boyutu 219
Lens tipi ve yansıtma mesafesi 219
Perde boyutları ve boyutlar tablosu 221
Lens döndürme aralığı 222
❷ Opsiyonel Kartın Takılması (ayrı olarak satılır) 223
❸ Uyumlu Giriş Sinyal Listesi 225
❹ Özellikler 227
Optik 227
Elektrik 227
Mekanik 228
Opsiyon lensi 229
Güç Kablosu 229
❺ Kasa Boyutları 230
❻ D-Sub BİLGİSAYAR Giriş Konektörü Pin Düzeni 231
❼ Sorun Giderme 232
Gösterge Mesajları 232
Sık Karşılaşılan Sorunlar ve Çözümleri 234
Resim yok veya resim düzgün görüntülenmiyor. 236
❽ PC Kontrol Kodları ve Kablo Bağlantısı 237
❾ Sorun Giderme Kontrol Listesi 238
❿ PROJEKTÖRÜNÜZÜ KAYDETTİRİN! (ABD, Kanada ve Meksika'da ikamet edenler için) 240

1. Giriş

❶ Kutuda neler var?

Listedeki her şeyin kutuda olduğundan emin olun. Eksik bir şey varsa satıcınızla görüşün.
Projektörünüzü nakletmeniz gerekecek durumlar için lütfen orijinal kutuyu ve ambalajları saklayın.

Projektör

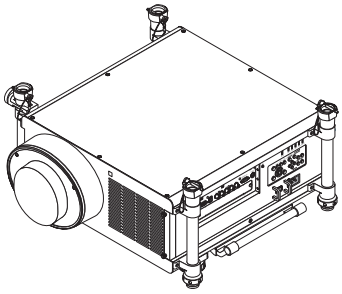

Lens için toz kapağı

* *Projektör lensi olmadan gönderilir. Lens tipleri ve yansıtma mesafeleri için, bkz. sayfa 219.*

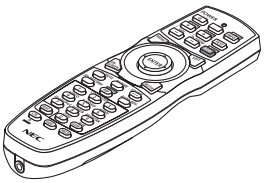

Uzaktan kumanda (7N901041)

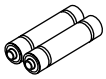

AA alkalin pil (x2)

Güç Kablosu x 2

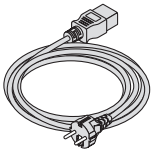

(79TM1021)
Avrupa/Asya/Güney Amerika için

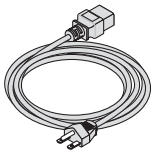

(AC 200 V için 79TM1011)
Kuzey Amerika için

Güç kablosu durdurucusu (79TM1111)
LAN ünitesi için hırsızlık önleyici kapak (opsiyonel kablosuz LAN ünitesi için) (79TM1091)

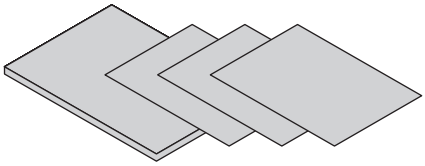

- *Önemli Bilgi (7N8N3711)*
- *Hızlı Kurulum Kılavuzu (7N8N3721/7N8N3731)*
- *Sınırlı garanti (Kuzey Amerika için)*

Avrupa'daki müşteriler için:
Mevcut geçerli Garanti Politikamızı Web Sitemizde bulabilirsiniz:
www.nec-display-solutions.com

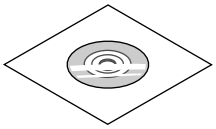

NEC Projektör CD-ROM
Kullanıcı Kılavuzu (PDF)
(7N951921)

❷ Projektöre Giriş

Bu bölüm size yeni projektörünüzü tanıtır ve özellikleri ile kontrollerini açıklar.

Satın Aldığınız Projektör için Tebrik Ederiz

Bu projektör günümüzde satın alabileceğiniz en mükemmel projektörlerden biridir. Projektör PC veya Macintosh bilgisayarınızda (masaüstü veya dizüstü), VCR, DVD oynatıcı veya doküman kamerasından köşeden köşeye (diyagonal ölçüm) 500 inç (NP25FL için 200 inç/NP32ZL için 600 inç) kadar görüntüleri hassas şekilde yansıtmanızı sağlar.
Projektörü masa üstünde veya bir taşıyıcı üzerinde kullanabilirsiniz, projektörü perdenin arkasından görüntü yansıtmak için kullanabilirsiniz ve projektör sabit şekilde tavana monte edilebilir*1. Uzaktan kumanda kablosuz olarak kullanılabilir.

*1 Projektörü tavana kendiniz monte etmeye kalkışmayın.
Projektör düzgün şekilde çalışması ve yaralanma riskinin azaltılması için kalifiye teknisyen tarafından monte edilmelidir.
Buna ek olarak, tavan projektörü taşıyacak kadar sağlam olmalı ve montaj yerel bina kurallarına uygun şekilde yapılmalıdır. Daha fazla bilgi için lütfen satıcınızla temasa geçin.

Size keyif verecek özellikler:

- **Yüksek çözünürlük ve yüksek parlaklıkta DLP® projektör**

  Yüksek çözünürlüklü ekran – WUXGA (1920 × 1200) doğal çözünürlük (16:10)
- **Montaj yerine bağlı olarak kullanabileceğiniz çok çeşitli opsiyonel lens seçenekleri mevcuttur**

  Opsiyonel olarak sunulan 6 farklı lens tipini destekleyen bu projektör, çeşitli montaj gereksinimlerine uygun farklılens seçenekleri sunmaktadır.

  Buna ek olarak, lensler kolayca takılabilir ve sökülebilir.

  Unutmayın, fabrika çıkışında projektör üzerinde monte edilmiş lens yoktur. Lütfen opsiyonel lensleri ayrı olarak satın alın.
- **Çift Lamba Sistemi**

  Çift lamba sistemi daha uzun bir lamba ömrü ve yedeklilikle birlikte enerji tasarrufu sağlar.
- **Dahili yedeklilik ve yüksek ışık çıkış gereksinimleri için çift istiflenebilir**

  Çift istifli projektörler parlaklığı ve görüşü artırır.
- **KENAR KAYNAŞTIRMA fonksiyonu**

  KENAR KAYNAŞTIRMA fonksiyonu yüksek çözünürlükte çok ekranlı görüntünün büyük perde üzerinde gösterilmesine izin verir.
- **Elektrikli Lens Döndürme, Zoom ve Netleme montajda esneklik sağlar**

  Elektrikli yatay ve dikey lens döndürme, merkezi olmayan ekran montajlarında projeksiyonu mümkün kılmaktadır. Elektrikli zoom ve netleme ise hızlı ve kolay bir ayarlama sağlar.

  NP25ZL lenslerde netlemenin manuel olarak ayarlanabileceğini unutmayın.
- **Çok çeşitli giriş/çıkış konektörleri (HDMI, DisplayPort, BNC, vb.)**

  Projektör çeşitli giriş/çıkış konektörleri ile donatılmıştır: bilgisayar (analog), 5 BNC, HDMI, DisplayPort, Video, S-Video, vb. (Bilgisayar (analog) ve BNC konektörler komponent girişleri de destekler.)

  Projektörün HDMI ve DisplayPort giriş konektörleri HDCP desteğine de sahiptir.
- **Opsiyonel kart yuvası**

  Projektör opsiyonel kart (SB-01HC veya diğer NEC ara birim kartları) için bir yuvaya sahiptir.
- **Yüksek resim kalitesinde işleme devresi**

  Reon-VX video işlemci yüksek kaliteli görüntü yansıtmak için kullanılmıştır.
- **0.5 watt veya altı bekleme modu güç tüketimi ile enerji tasarrufu sağlayan tasarım**

  Ekran üstü menünün bekleme modu "Güç Tasarrufu" olarak ayarlandığında, bekleme modu için güç sarfiyatı 0,5 W (100-120 V AC)/ 0,4W (200-240V AC)'dir.

- **Düşük güç tüketimi ve "Karbon Sayacı" gösterimi için "Eko mod"**

  Projektör kullanım sırasında güç tüketimini azaltmak için "eko mod" ile donatılmıştır. Bunun da ötesinde, eko mod ayarlandığındaki güç tasarrufu etkisi CO_2 emisyonlarının azaltım miktarına dönüştürülür ve bu güç kapatıldığında görüntülenen onay mesajında ve ekran üstü menüde "Bilgi" (KARBON SAYACI) içinde gösterilir.

- **Sinyal değiştirilirken görüntüler arasında daha yumuşak geçiş için sorunsuz geçiş fonksiyonu**

  Giriş konektörü değiştirildiğinde, projektörün kararmadan yeni görüntüyü yazabilmesi için değişimden önce gösterilen görüntü tutulur.

- **2 görüntünün eş zamanlı gösterilmesi (PIP/YAN YANA RESİM)**

  İki görüntü tek projektörden eş zamanlı olarak yansıtılabilir.

  İki görüntü için iki yerleşim tipi mevcuttur: alt resmin ana resim üzerinde gösterildiği "resim içinde resim" ve ana ve alt resmin yan yana gösterildiği "yan yana resim".

- **Yetkisiz kullanımı önlemek için güvenlik fonksiyonu**

  Bu projektör aşağıdaki güvenlik fonksiyonları ile donatılmıştır:

  - Şifre güvenliği: Ekran üstü menüde bir şifre ayarlandığında, projektörü açtığınızda şifre girişi ekranı belirir.

- **Kablolu/kablosuz LAN uyumluluk (kablosuz LAN ünitesi ayrı olarak satılır)**

  Projektör görüntülerin bilgisayardan projektöre aktarılması, projektörün bilgisayardan kontrol edilme vb için kablolu LAN bağlantısı yapabilmek amacıyla bir LAN porta (RJ-45) sahiptir.

  Bunu da ötesinde, projektör ayrı olarak satılan kablosuz LAN ünitesinin (NP02LM) takılmasıyla kablosuz LAN ortamında da kullanılabilir.

- **Konfor yardımcı yazılımı web'den indirilebilir**

  Beş yardımcı yazılım programı (Image Express Utility 2.0, PC Control Utility Pro 4 (Windows için)/Pro 5 (Mac OS için), Image Express Utility 2 for Mac ve Virtual Remote Tool) web sitemizden indirilebilir.

- **LAN-uyumlu izleyici fonksiyonu**

  Bir bilgisayar üzerindeki paylaşılan klasörlerdeki sabit ve hareketli görüntüler, kablolu veya kablosuz LAN üzerinden bağlanarak projektörün izleyicisi ile yansıtılabilir.

  - İzleyici Windows Media Player 11'in "medya paylaşım" fonksiyonunu destekler.

- **CRESTRON ROOMVIEW uyumlu**

  Projektör CRESTRON ROOMVİEW desteğine sahiptir, ağ üzerinden bağlı olan birden fazla cihazın bilgisayardan veya kontrol cihazından yönetilmesine ve kontrol edilmesine izin verir.

- **3D görüntüler desteklenir**

  Projeksiyon cihazı, piyasada satılan LCD perdeli gözlükler giyen kullanıcılara 3D görüntüler sağlar.

- **NVIDIA® 3D Vision™ Pro destekli**

  Projeksiyon cihazı, destekli grafik kartı veya yazılımı kullanarak 3D görüntüleri izlemenize olanak sağlar.

Bu kullanıcı el kitabı hakkında

Başlamak için en hızlı yok, kendinize zaman ayırmak ve ilk seferinde her şeyi doğru yapmaktır. Artık bir kaç dakikanızı ayırarak bu kullanıcı el kitabını gözden geçiriniz. Bu daha sonra size zaman kazandırabilir. Bu el kitabının her bir bölüm başlangıcında bir genel değerlendirme yer almaktadır. Bu bölüm gerekli olmadığında atlanabilir.

❸ Projektör Parça İsimleri

Ön/Üst

Lens ayrı olarak satılır. Aşağıdaki açıklama NP27ZL lens takıldığı zaman geçerlidir.

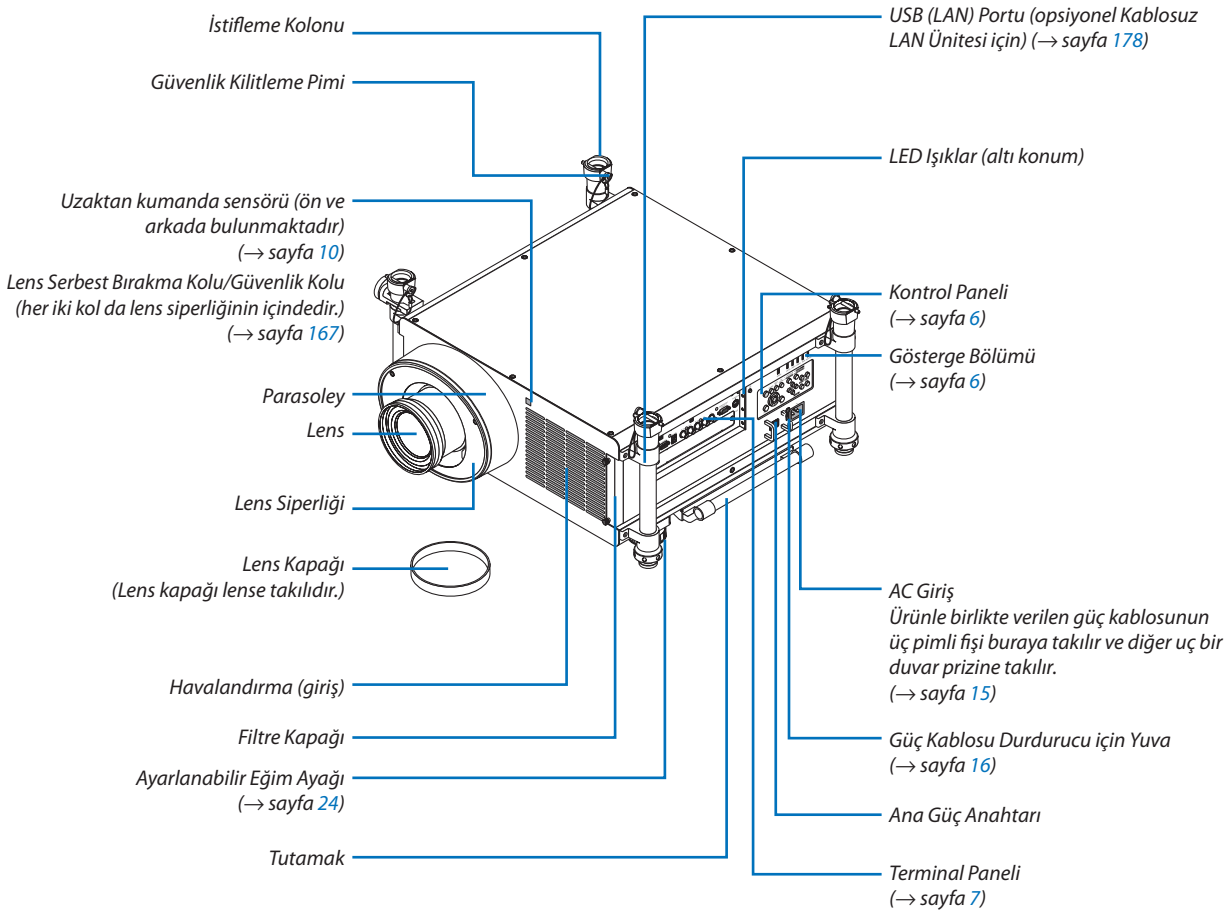

İPUCU:

- *Dört istifleme sütunu projeksiyon cihazından çıkarılabilir. (→ sayfa 183)*

Arka

⚠ DİKKAT:

Projektörün normal çalışması sırasında projektör GÜÇ düğmesi veya AC güç kaynağının çekilmesi ile kapatıldığında projektör geçici olarak ısınabilir.
Projektörü taşırken dikkatli olun.

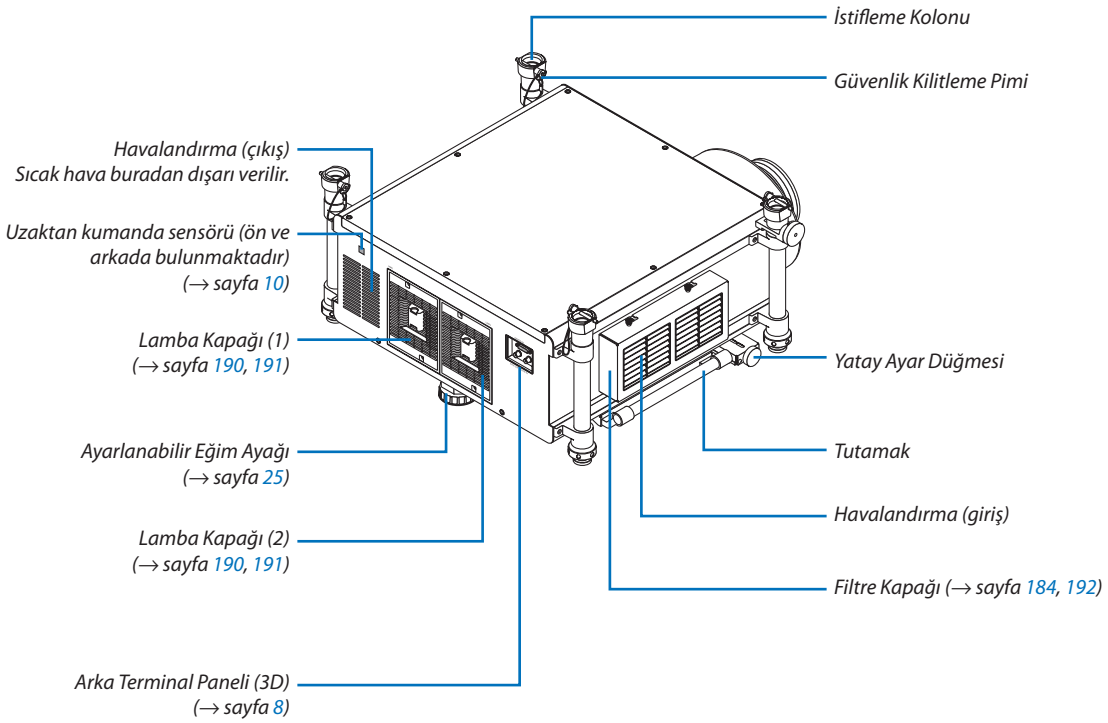

Kontrol Paneli/Gösterge Bölümü

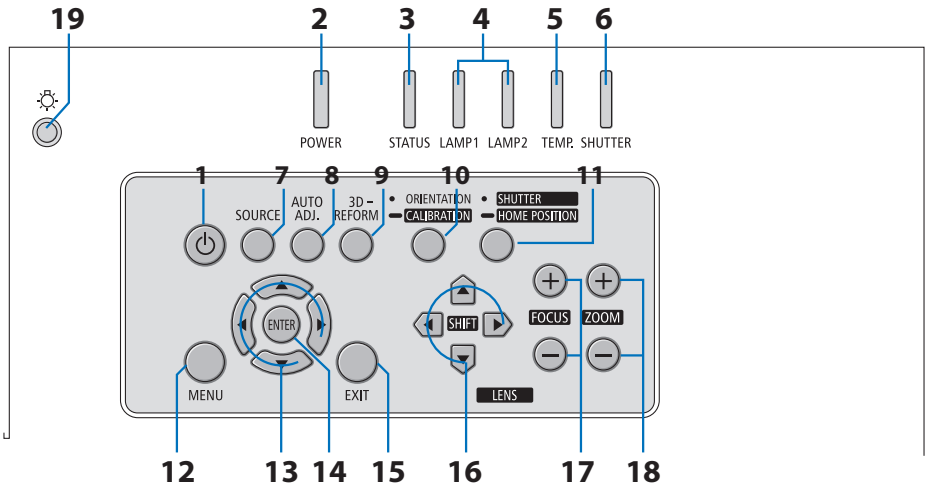

1. **(GÜÇ) Düğmesi** (→ sayfa 19, 34)
2. **GÜÇ Göstergesi** (→ sayfa19, 34, 232)
3. **DURUM Göstergesi** (→ sayfa 232)
4. **LAMBA 1 ve LAMBA 2 Göstergeleri** (→ sayfa 189, 232)
5. **SICAKL. Göstergesi** (→ sayfa 233)
6. **SHUTTER Göstergesi** (→ sayfa 233)
7. **KAYNAK Düğmesi** (→ sayfa 22)
8. **OTOMATİK AYAR Düğmesi** (→ sayfa 33)
9. **3D REFORM Düğmesi** (→ sayfa 41)
10. **YÖN/KALİBRASYON Düğmesi** (→ sayfa 19, 21)
11. **SHUTTER/ANA KONUM Düğmesi** (→ sayfa 27, 37)

NOT: Lens kaydırma pozisyonu için "ana pozisyon" ayarlanabilir lens kaydırma aralığının orta pozisyonu değildir. Ana pozisyon lensi takmak için kullanılmalıdır.

12. **MENÜ Düğmesi** (→ sayfa 104)
13. **▲▼◀▶ Düğmeler** (→ sayfa 104)
14. **ENTER Düğmesi** (→ sayfa 104)
15. **ÇIKIŞ Düğmesi** (→ sayfa 104)
16. **LENS DÖNDÜRME ▲▼◀▶ Düğmeleri** (→ sayfa 27)
17. **NETLEME +/– Düğmeleri** (→ sayfa 29)
18. **ZOOM +/– Düğmeleri** (→ sayfa 30)
19. **Işık düğmesi**

    Kontrol panelini ve terminal panelini aydınlatır.

Terminal Paneli Özellikleri

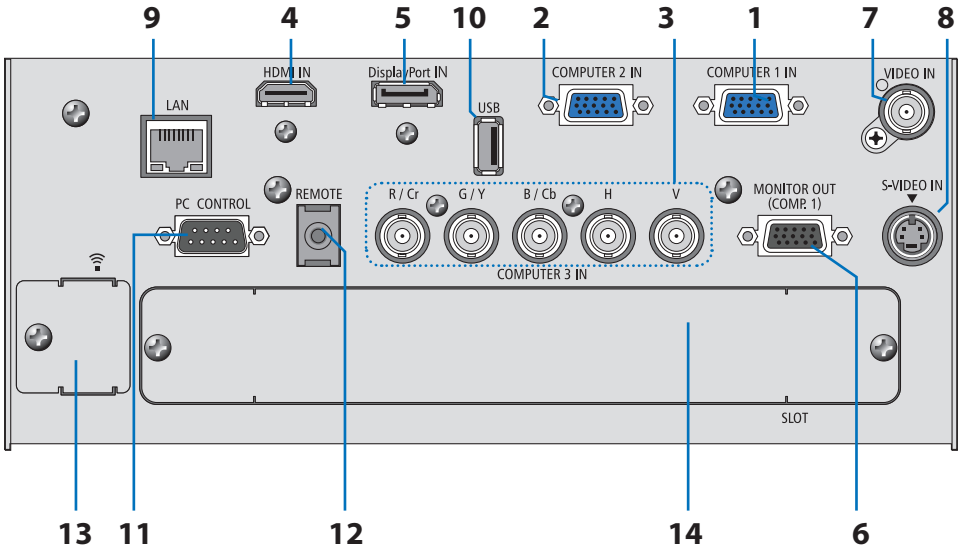

1. **BİLGİSAYAR 1 GİRİŞ/Komponent Giriş Konektörü (Mini D-Sub 15 Pin) (→ sayfa 15, 170, 175)**
2. **BİLGİSAYAR 2 GİRİŞ/Komponent Giriş Konektörü (Mini D-Sub 15 Pin) (→ sayfa 170, 175)**
3. **BİLGİSAYAR 3 GİRİŞ/Komponent (R/Cr, G/Y, B/Cb, H, V) Konektörler (BNC × 5) (→ sayfa 170, 175)**
4. **HDMI GİRİŞ Konektörü (Tip A) (→ sayfa 171, 172, 176)**
5. **DisplayPort GİRİŞ Konektörü (DisplayPort 20P) (→ sayfa 171)**
6. **MONİTÖR ÇIKIŞ (BİLG 1) Konektörü (Mini D-Sub 15 Pin) (→ sayfa 173)**
7. **VİDEO GİRİŞ Konektörü (BNC) (→ sayfa 174)**
8. **S-VİDEO IN Konektörü (Mini DIN 4 pin) (→ sayfa 174)**
9. **LAN Portu (RJ-45) (→ sayfa 177)**
10. **USB Portu (Tip A) (→ sayfa 82)**
11. **PC KONTROL Portu (D-Sub 9 Pin) (→ sayfa 237)**

    Bu portun üzerinden bir PC veya kontrol sistemi bağlantısı yapılır. Böylelikle projektör seri haberleşme protokolü üzerinden kontrol edilebilir. Kendi programınızı yazıyorsanız, tipik PC kontrol yazılımları sayfa 237ile verilmektedir.

12. **REMOTE Jakı (Mini Stereo)**

    Piyasadan temin edebileceğiniz ∅3,5 stereo mini fişli (dirençsiz) uzaktan kumanda kablosunu kullanarak projektörü kablolu bir şekilde uzaktan kumanda etmek için bu jakı kullanın.

    Piyasadan temin edebileceğiniz kablolu uzaktan kumandayı kullanarak projektörü ve birlikte verilen uzaktan kumandayı bağlayın. (→ sayfa 11)

NOT:

- *Uzaktan kumanda kablosu terminal paneli üzerindeki REMOTE (Uzaktan Kumanda) mini fiş giriş noktasına takıldığında kablosuz kumanda kullanılamaz.*

13. **USB (LAN) Port (opsiyonel Kablosuz LAN Ünitesi için) (→ sayfa 178)**
14. **Opsiyonel Yuva (YUVA) (→ sayfa 223)**

Arka Terminal Paneli (3D Terminal özelliği)

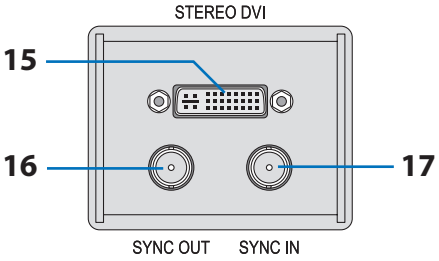

15. STEREO DVI Konektörü (DVI-D, Çift Bağlantı, 24p) (→ sayfa 76)

16. SYNC OUT Konektörü (BNC) (→ sayfa 76)

17. SYNC IN Konektörü (BNC) (→ sayfa 76)

❹ Uzak Kumanda Parça İsimleri

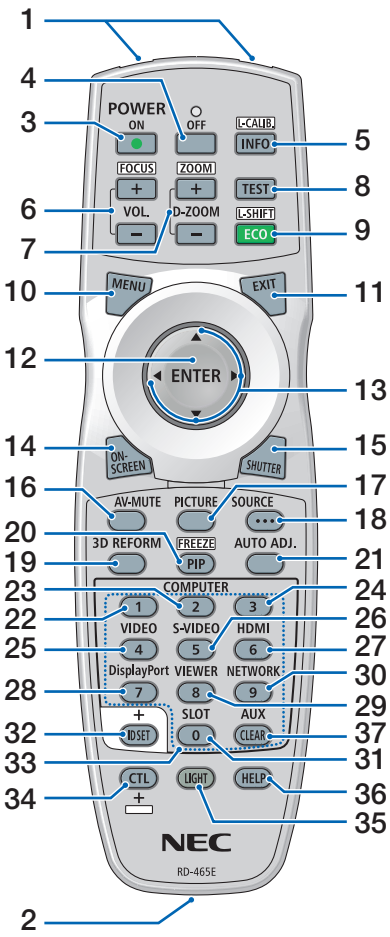

1. **Kızıl Ötesi Verici**
   (→ sayfa 10)
2. **Uzaktan Kumanda Jakı**
   Kablolu çalıştırma için piyasadan temin edebileceğiniz bir uzaktan kumanda kablosu bağlayın. (→ sayfa 11)
3. **POWER ON Düğmesi**
   (→ sayfa 19)
4. **POWER OFF Düğmesi**
   (→ sayfa 34)
5. **INFO/L-CALIB. Düğme**
   (→ sayfa 19) (INFO düğmesi fonksiyonu bu projektör serisinde çalışmaz.)
6. **VOL./FOCUS +/– Düğmeleri**
   (→ sayfa 29)
7. **D-ZOOM/ZOOM +/– Düğmeleri**
   (→ sayfa 30)
8. **TEST Düğmesi**
   (→ sayfa 24)
9. **ECO/L-SHIFT Düğmesi**
   (→ sayfa 28)
10. **MENU Düğmesi**
    (→ sayfa 104)
11. **EXIT Düğmesi**
    (→ sayfa 104)
12. **ENTER Düğmesi**
    (→ sayfa 104)
13. **▲▼◀▶ Düğmesi**
    (→ sayfa 104)
14. **ON-SCREEN Düğmesi**
    (→ sayfa 37)
15. **SHUTTER Düğmesi**
    (→ sayfa 37)
16. **AV-MUTE Düğmesi**
    (→ sayfa 37)
17. **PICTURE Düğmesi**
    (→ sayfa 113, 115)
18. **SOURCE Düğmesi**
    (→ sayfa 22)
19. **3D REFORM Düğmesi**
    (→ sayfa 41)
20. **PIP/FREEZE Düğmesi**
    (→ sayfa 37, 45)
21. **AUTO ADJ. Düğme**
    (→ sayfa 33)
22, 23, 24. **COMPUTER 1/2/3 Tuşu**
    (→ sayfa 22)
25. **VIDEO Düğmesi**
    (→ sayfa 22)
26. **S-VIDEO Düğmesi**
    (→ sayfa 22)
27. **HDMI Düğmesi**
    (→ sayfa 22)
28. **DisplayPort Düğmesi**
    (→ sayfa 22)
29. **VIEWER Düğmesi**
    (→ sayfa 22, 78)
30. **NETWORK Düğmesi**
    (→ sayfa 22)
31. **SLOT Düğmesi**
32. **ID SET Düğmesi**
    (→ sayfa 132)
33. **Sayısal (0 - 9 arası/CLEAR) Düğmeler**
34. **CTL Düğmesi**
    Bu düğme, bilgisayardaki CTRL tuşu gibi, diğer düğmelerle birlikte kullanılır.
35. **LIGHT Düğmesi**
    Bu düğme, uzaktan kumanda düğmelerinin arka plan ışığını açmak için kullanılır.
    10 saniye boyunca hiçbir düğmeye basılmazsa arka plan ışığı söner.
36. **HELP Düğmesi**
    (→ sayfa 138)
37. **AUX Button**
    (→ sayfa 76)

Pili Takma

1. ***Tırnağa basın ve pil kapağını çıkartın.***

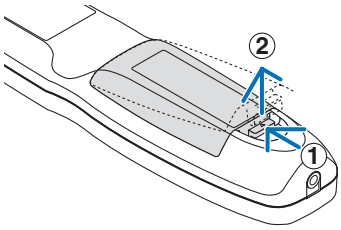

2. ***Yenilerini (AAA) takın. Pillerin (+/–) kutuplarının doğru olduğundan emin olun.***

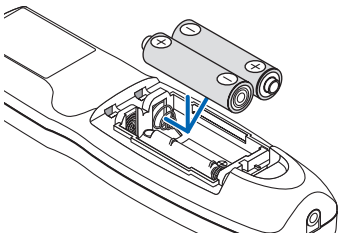

3. ***Kapağı tam olarak yerine oturana kadar geriye doğru itiniz.***

NOT: Farklı tiplerdeki pilleri veya yeni ve eski pilleri karıştırmayın.

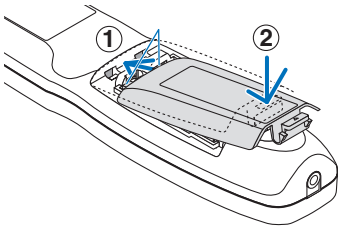

Uzaktan Kumanda Uyarıları

- Uzaktan kumandayı dikkatli kullanın.
- Uzaktan kumanda ıslanırsa hemen kurulayın.
- Aşırı ısı ve nemden kaçının.
- Pilleri kısa devre yaptırmayın, ısıtmayın veya sökmeyin.
- Pilleri ateşe atmayın.
- Eğer uzaktan kumandayı uzun süre kullanmayacaksanız pilleri çıkarın.
- Pillerin (+/–) kutuplarının doğru olduğundan emin olun.
- Eski ve yeni pilleri bir arada kullanmayın, farklı tiplerdeki pilleri birlikte kullanmayın.
- Biten pilleri yerel yönetmeliklere uygun şekilde bertaraf edin.

Uzaktan Kumanda için Çalışma Aralığı

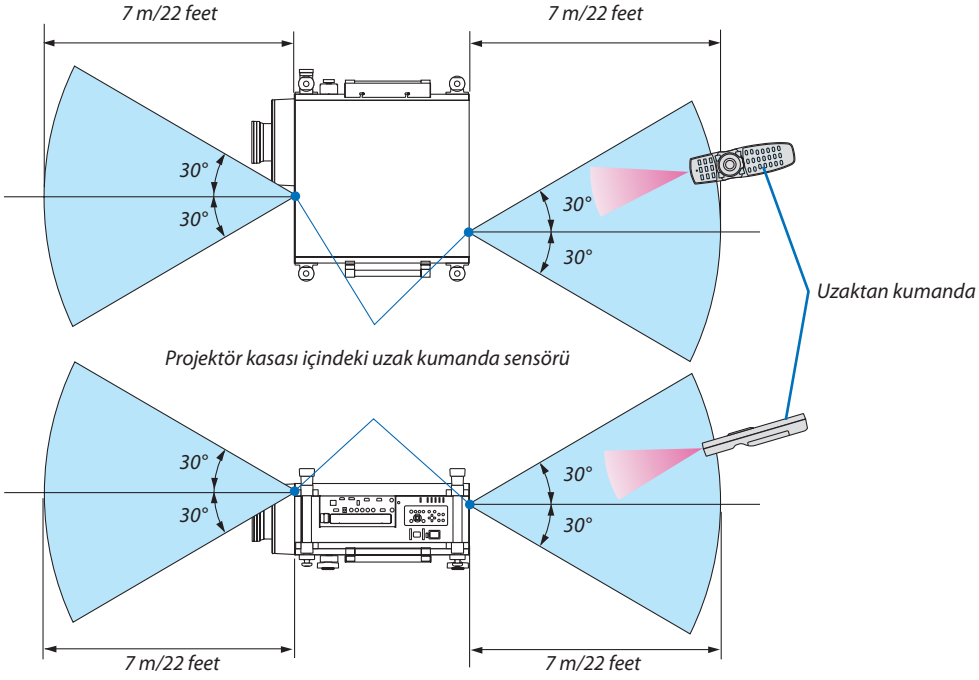

- Kızıl ötesi sinyaller arada hiçbir engel olmayan yaklaşık 7 m mesafe boyunca projektör kabini içindeki uzak sensör ile 60 derecelik bir açı içinde çalışırlar.
- Uzak kumanda ve sensör arasında bir engel olduğunda veya sensör şiddetli bir ışık etkisi altında kaldığında projektör yanıt vermez. Pil zayıfladığında da uzak kumanda projektörü normal çalıştıramayabilir.

Uzaktan Kumandanın Kablolu Çalıştırmada Kullanılması

Uzaktan kumanda kablosunun bir ucunu REMOTE mini jakına, diğer ucunu ise uzaktan kumanda üzerindeki uzaktan kumanda jakına bağlayın.

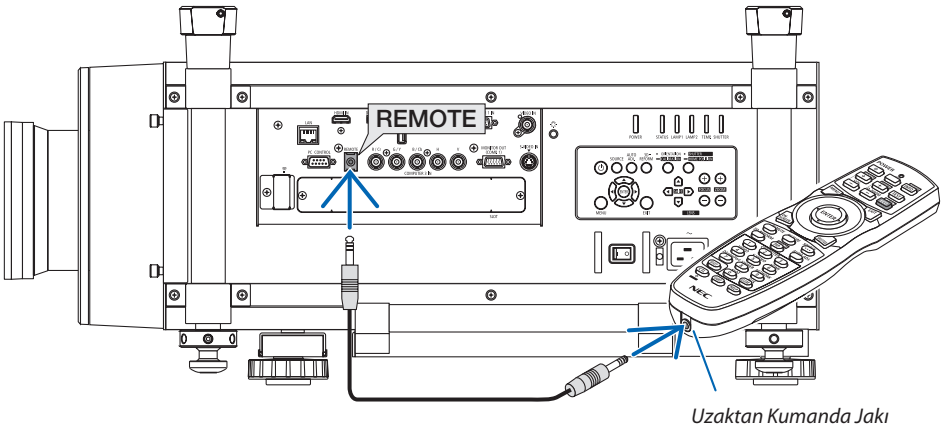

NOT:

- *REMOTE jakına bir uzaktan kablo takıldığında, uzaktan kumanda kızılötesi kablosuz iletişim için kullanılamaz.*
- *REMOTE jakına bir uzaktan kablo takıldığında, [BEKLEME MODU]'ndaki [GÜÇ TASARRUFU] ve [AĞ BEKLEMESİ] işlevleri çalışmayacaktır.*
- *Projektörden uzaktan kumandaya REMOTE jakı üzerinden güç verilemez. Uzaktan kumanda kablosuz işletimdeyken pil gereklidir.*

❺ İndirilebilir Yazılım için Çalışma Ortamı

Aşağıdaki yazılım programları web sitemizden indirilebilir.

Yazılımın adı	Özellikler
Image Express Utility 2.0	• Bu, kişisel bilgisayarınızın ekranlarını kablolu/kablosuz LAN (Toplantı konumu) üzerinden projektöre göndermek için kullanılan bir yazılım programıdır. Yansılan görüntüler kişisel bilgisayarlara aktarılıp kaydedilebilir. "Toplantı Konumu" kullanıldığında, yansıtılan görüntüler kişisel bilgisayarlara gönderilip kaydedilebilir. Görüntüler bir kişisel bilgisayardan sadece bir projektöre değil de, iki veya daha fazla projektöre aynı anda gönderilebilir. (→ sayfa 198)
PC Control Utility Pro 4/ PC Control Utility Pro 5 (Mac OS için)	Bu, bilgisayar ve projeksiyon cihazı, LAN'a (kablolu veya kablosuz) bağlı olduğunda, projeksiyon cihazını bilgisayardan çalıştırmak için kullanılan bir yazılım programıdır. (→ sayfa 209) • PC Control Utility Pro 4 seri bağlantıyla kullanılabilir. • PC Control Utility Pro 4 3D ayarlarını değiştirmeye olanak sağlar.
Mac için Image Express Utility	• Bu yazılım, Mac ekran görüntüsünü bir ağ (kablolu veya kablosuz LAN) üzerinden projektöre göndermek amacıyla kullanılır. Mac'in çalışma ortamı için bkz. sayfa 212.
Virtual Remote Tool	Bilgisayar ve projektör ağ (kablolu(kablosuz LAN) üzerinden bağlandığında, projektörü açma ve kapama, sinyal değiştirme gibi işlemler gerçekleştirilebilir. Projektöre bir resim göndererek bunu fon logosu olarak kaydetmek bile mümkündür. Resim kaydedildiğinde, logonun üzerine yazılmasını önlemek için kilitlenebilir. (→ sayfa 216)

* Kablosuz LAN ortamı kullanımı için ayrı olarak satılan kablosuz LAN ünitesi gereklidir.

NOT:

- *Mac için Image Express Utility, Image Express Utility 2.0'da sağlanan "Toplantı Modu"'nu desteklemez.*

İndirme hizmeti

Bu yazılım programlarını indirmek veya yüklemek için, aşağıda verilen web sitemizi ziyaret ediniz:
URL: http://www.nec-display.com/dl/en/index.html

Çalıştırma Ortamı

Aşağıda Image Express Utility 2.0 için çalışma ortamı verilmektedir. Diğer yazılım programları çalışma ortamı için, her bir yazılım programı yardım fonksiyonuna başvurunuz.

Desteklenen İşletim Sistemleri	Windows 8 (Core Edition) Windows 8 Pro Windows 8 Enterprise Windows 7 Home Basic Windows 7 Home Premium Windows 7 Professional Windows 7 Ultimate Windows 7 Enterprise Windows Vista Home Basic Windows Vista Home Premium Windows Vista Business Windows Vista Ultimate Windows Vista Enterprise Windows XP Home Edition Service Pack 2 veya sonrası Windows XP Professional Service Pack 2 veya sonrası Windows XP Tablet PC Edition 2005 veya sonrası (Windows XP Tablet PC Edition Service Pack 2 veya sonrası) • "Kolay Bağlantı" özelliği, sadece Windows XP ve Windows 7/Windows Vista'nın yönetim ayrıcalıklarını destekler • Windows güç tasarruf fonksiyonu desteklenmez.
İşlemci	• Windows 8/Windows 7/Windows Vista Pentium 4/Pentium M 800 MHz eşdeğeri veya daha üzeri gerekir Çift çekirdekli 1 GHz veya daha üstü önerilir • Windows XP Pentium III 800 MHz veya üzeri gerekir Pentium 4 1,6 MHz veya üzeri önerilir
Bellek	• Windows 8/Windows 7/Windows Vista 512 MB veya daha fazlası gereklidir 1 GB veya daha fazlası önerilir • Windows XP 128 MB veya daha fazlası gereklidir 192 MB veya daha fazlası önerilir * İlave uygulamaları eş zamanlı olarak çalıştırmak için daha fazla bellek gerekebilir.
Grafik işlemci	• Windows 8/Windows 7/Windows Vista "Graphics" score 3.0 veya "Windows Experience Index" üzeri önerilir.
Ağ ortamı	TCP/IP-uyumlu kablolu LAN veya kablosuz LAN (* Wi-Fi standardına uygun kablosuz LAN ünitesi kullanın.)
Çözünürlük	• Windows 8/Windows 7/Windows Vista SVGA (800 × 600) veya daha üstü gereklidir XGA (1024 × 768) önerilir • Windows XP VGA (640 × 480) veya daha üstü gereklidir XGA (1024 × 768) önerilir
Ekran Renkleri	Yüksek Renk (15 bit, 16 bit) Gerçek Renk (24 bit, 32 bit) (önerilir) • 256 veya daha az sayıda renkler desteklenmez.

2. Bir Görüntü Yansıtma (Ana İşlem)

Bu bölüm içinde projektör çalıştırılması ve ekran üzerine bir görüntü yansıtılması ele alınacaktır.

❶ Bir Görüntü Yansıtma İşlem Sırası

Adım 1

- ***Bilgisayar Bağlantısı / Ürünle Birlikte Verilen Güç Kablosu Bağlantısı (→ sayfa 15)***

⇩

Adım 2

- ***Projektörü açma (→ sayfa 18)***

⇩

Adım 3

- ***Bir kaynak seçme (→ sayfa 22)***

⇩

Adım 4

- ***Resim boyutu ve pozisyonunu ayarlama (→ sayfa 24)***
- ***Kilit taşı distorsiyonu düzeltme [KİLİTTAŞI] (→ sayfa 31)***

⇩

Adım 5

- ***Bir resmi ayarlama***
  - *Bir bilgisayar sinyalinin otomatik olarak optimizasyonu (→ sayfa 33)*

⇩

Adım 6

- ***Bir sunum yapma***

⇩

Adım 7

- ***Projektörü açma (→ sayfa 34)***

⇩

Adım 8

- ***Projektörü taşıma (→ sayfa 36)***

❷ Bilgisayar Bağlantısı/Ürünle Birlikte Verilen Güç Kablosu Bağlantısı

NOT:

- *Sonraki adımları uygulamadan önce bir lens monte edin. (→ sayfa 167)*

1. *Bilgisayarınızı projektöre bağlayın.*

Bu bölüm içinde bir bilgisayar bağlantısının nasıl yapılacağı anlatılmaktadır. Diğer bağlantılar ile ilgili daha ayrıntılı bilgi için bkz: "(2). Bağlantıları Yapma", sayfa 170.

Bilgisayar kablosu (VGA) Projektörün BİLGİSAYAR 1 GİRİŞ konektörü ile bilgisayarın portu (mini D-Sub 15 Pin) arasına takılır. Bilgisayar kablosu (VGA) tespiti için, her iki konektör parmak vidalarını sıkın.

2. *Ürünle birlikte verilen güç kablosunu projektöre takın.*

UYARI: YANGIN VEYA ŞOKA SEBEP OLMAMAK İÇİN, CİHAZ YAĞMUR YA DA NEME MARUZ KALMAMALIDIR.
BU ÜNİTENİN FİŞİNİ TÜM UÇLAR TAM OLARAK OTURMADIĞI TAKDİRDE BİR UZATMA KABLOSU YA DA BAŞKA PRİZDE KULLANMAYIN.

Önemli Bilgi:

- *Ürünle birlikte verilen güç kablosunu prize takarken ve prizden çekerken ana güç anahtarını kapalı [O] konumuna itildiğinden emin olun. Aksi takdirde projektör zarar görebilir.*
- *Üç fazlı güç kaynağı kullanmayın. Bunu yapmak arızaya yol açabilir.*

Sonra ilk olarak temin edilen güç kablosu üç pimli fişini projektör AC GİRİŞ üzerine takın ve temin edilen güç kablosunun diğer fişini ise duvar prizine takın.

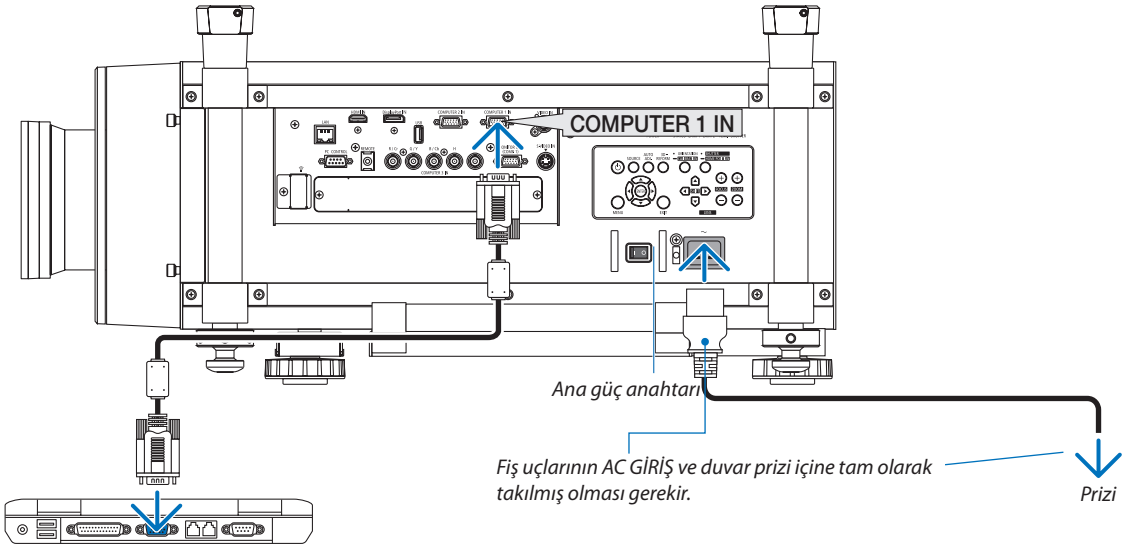

Ürünle Birlikte Verilen Güç Kablosunu Kullanma

Ülkeniz veya bölgeniz için uygun güç kablosunu seçin.

Avrupa/Asya/Güney Amerika için

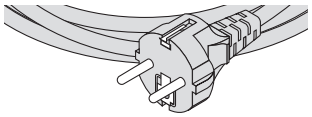

Kuzey Amerika için

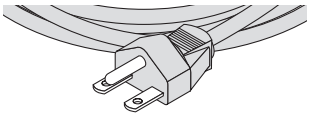

(→ sayfa 229)

Güç Kablosu Durdurucusunun Kullanılması

Güç kablosunun yanlışlıkla projektörün AC GİRİŞİNDEN çıkmaması için, güç kablosu durdurucusunu takarak güç kablosunu sıkıştırın.

NOT:

- *Güç kablosunu başka kablolarla birlikte sıkıştırmayın. Aksi takdirde parazit oluşabilir ve sinyal kablosunda olumsuz etkilere yol açabilir.*

DİKKAT

- Güç kablosunu sarmayın. Bunu yapmak yangına yol açabilir.
- İki projektör üst üste yerleştirildiğinde kullanılacak iki güç kablosunu sıkıştırmayın. Yangın çıkabilir.

NOT: Bandı ters yerleştirmemeye dikkat edin. Bant bir kez takıldıktan sonra yuvadan çıkartılamaz

Güç kablosu durdurucusunun takılması

1. ***Güç kablosu durdurucusunun bandının ucunu, terminal panelindeki AC GİRİŞİNİN yanındaki yuvaya sokun.***

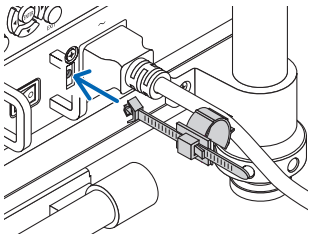

2. ***Güç kablosu durdurucusu ile güç kablosunu sıkıştırın.***

   Kelepçeyi iterek kilitleyin.

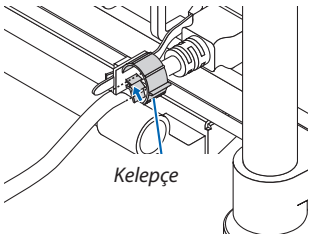

3. ***Kelepçeyi güç kablosunun sapına kaydırın.***

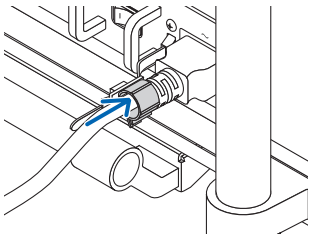

Güç kablosunun güç kablosu durdurucusundan çıkartılması

1. Güç kablosu durdurucusunun kelepçesini iterek açın.

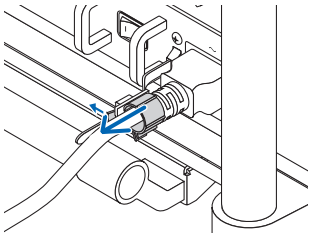

2. Güç kablosu kelepçesini, güç kablosunun dışarı çekilmesi için yeterli genişliğe ulaşacak şekilde itin.

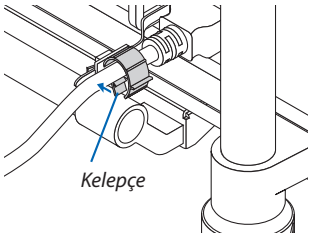

❸ Projektörü Açma

NOT:

- *Projektör iki güç anahtarına sahiptir: Bir ana güç anahtarı ve bir GÜÇ düğmesi (uzaktan kumandadaki AÇMA ve KAPAMA)*

• Projektörün açılması:

1. ***Ana güç anahtarını AÇIK konumuna (I) bastırın.***

   Projektör standby (bekleme) moduna geçecektir.

2. ***GÜÇ düğmesine basın.***

   Projektör kullanıma hazır hale gelecektir.

• Projektörün kapatılması:

1. ***GÜÇ düğmesine basın.***

   Onay mesajı görüntülenecektir.

2. ***GÜÇ düğmesine tekrar basın.***

   Projektör standby (bekleme) moduna geçecektir.

3. ***Ana güç anahtarını KAPALI konumuna (O) bastırın.***

   Projektör kapanacaktır.

Lens kapağını çıkartın.

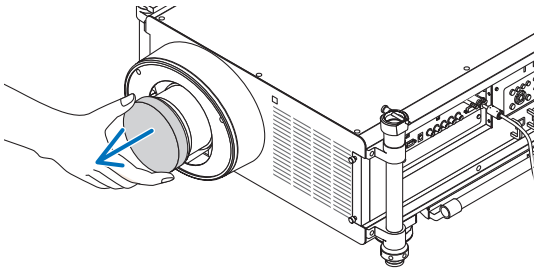

1. ***Ana güç anahtarını AÇIK konumuna (I) bastırın.***

   Projektör standby (bekleme) moduna geçecektir. [BEKLEME MODU] için [NORMAL] seçildiğinde bekleme modundayken GÜÇ göstergesi turuncu yanar ve DURUM göstergesi yeşil yanar. Bkz: Güç Göstergesi bölümü. (→ sayfa 232)

   Karanlık bir odada çalışırken, projektörün üzerindeki LED ışıkların kullanımı konfor sağlar.

   Kontrol panelini ve terminal panelini aydınlatmak amacıyla LED ışıkları yakmak için LIGHT (IŞIK) düğmesine basın; LED ışıkları söndürmek için bir kez daha basın.

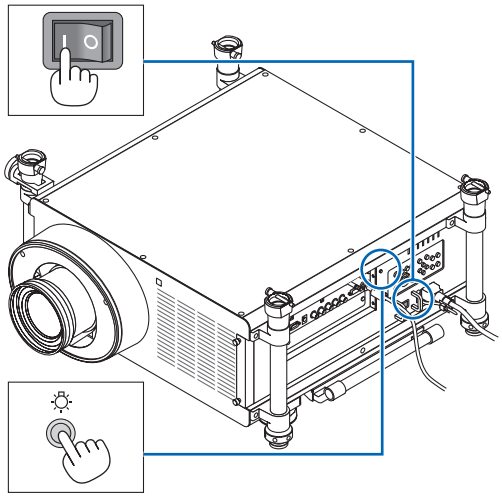

2. *Projektör kasası üzerindeki ⏻ (GÜÇ) tuşuna veya uzak kumanda üzerinde GÜÇ AÇ tuşuna basın.*

GÜÇ göstergesi mavi yanacak ve projektör çalışmaya hazır hale gelecektir.

İPUCU:

- *"PROJEKTÖR KİLİTLİ! "ŞİFRENİZİ GİRİN" görüntülendiğinde, [GÜVENLİK] özelliği devrede demektir. (→ sayfa 46)*
- *ECO mesajı görüntülendiğinde, [ECO MESAJI] için [AÇIK] seçildiği anlamına gelir. (→ sayfa 126)*

Projektör ilk defa çalıştırıldığında, bilgisayar veya video kaynağının da çalıştırılmış olması gerekir.

NOT: Sinyal olmadığında, NEC logosu (varsayılan, mavi veya siyah ekran görüntülenir.

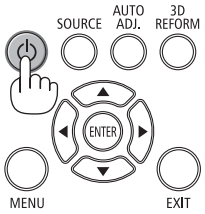

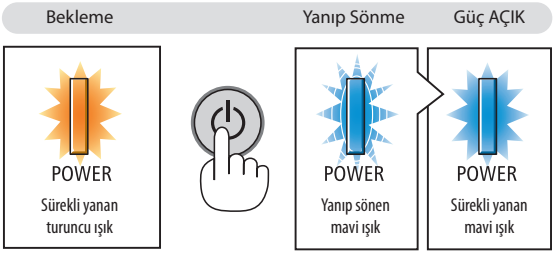

(→ sayfa 232)

Lens Kalibrasyonu Yapma

Objektif kurulumundan veya değiştirilmesinden sonra, ORIENTATION düğmesini en az 2 saniye basılı tutarak veya CTL düğmesine basarken uzaktan kumanda üzerindeki INFO/L-CALIB düğmesine basarak [KALİBRASYON] yapın. Kalibrasyon ayarlanabilir zoom ve netlik aralığını düzeltir. Kalibrasyon yapılmazsa, lens için netlik ve zoom ayarı yapsanız bile, en iyi netlik ve zoom ayarını elde edemeyebilirsiniz.

- Aşağıdaki lenslerin kalibrasyonu gereklidir:
  NP26ZL, NP27ZL, NP28ZL, NP29ZL, NP32ZL

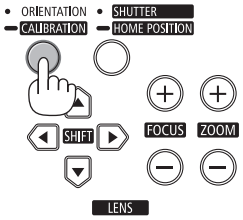

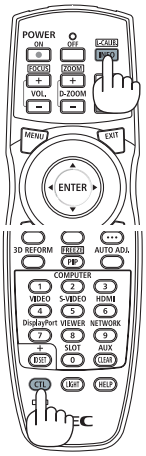

Başlatma Ekranı (Menü Dil Seçim ekranı) ile ilgili not

Projektör ilk defa çalıştırıldığında, Başlat menüsü görüntülenecektir. Bu menü üzerinden 27 menü dili arasından birinin seçilmesi olasıdır.

Bir menü dili seçmek için aşağıda verilen işlem sırası izlenir:

1. Mevcut 27 menü dilinden birini seçmek için ▲, ▼, ◀ veya ▶ düğmelerini kullanın.

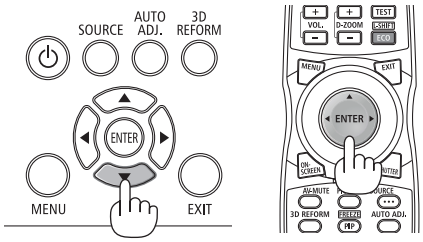

2. Seçimi teyit etmek için ENTER tuşuna basılır.

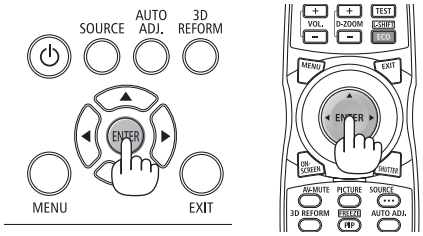

Bundan sonra menü işlemlerine devam edilebilir.
Menü seçimi gerektiğinde daha sonra da yapılabilir.
(→ [DİL] sayfa 107 ve 125)

NOT:

- *Bir görüntü yansıtılırken güç kapatıldıktan sonra (doğrudan kapama) hemen sonra güç tekrar açılırsa bu arızaya yol açabilir. Gücü tekrar açmadan önce en az 1 saniye beklediğinizden emin olun.*
- *Projektörün gücü açıkken lens kapağını lensten çıkartın.*
  Lens kapağı takılıysa, yüksek sıcaklık sebebiyle bükülebilir.
- *Aşağıda verilenlerden biri söz konusu olduğunda, projektör çalışmaz:*
  - *Projektör dahili sıcaklığı çok yüksek olduğunda, projektör anormal yüksek sıcaklık algılar. Bu durumda, projektör dahili sistemi korumak için çalışmayacaktır. Böyle olduğunda, dahili aksam sıcaklıklarının düşmesi için bir süre beklenmelidir.*
  - *Düşük sıcaklık koşullarında başlatma*
    Kullanım ortamındaki sıcaklık projektörün çalışma sıcaklığından düşükse, SICAKL. göstergesi yanıp sönecektir. Kullanım ortamındaki sıcaklığı 0°C veya üstüne çıkartıp projektörü tekrar açın.
    Projektörü yaklaşık 0°C'de açtığınız takdirde, projektörün ısınması 5 dakika sürebilir.
    Isınma esnasında, SICAKL. göstergesi yanıp sönecektir. Isınma sona erdiğinde ise SICAKL. göstergesi söner.
  - *Lamba normal ömrünün sonuna yaklaştığında projektör çalışmaz. Böyle olduğunda, lamba değiştirilmelidir.*
  - *Aç/Kapat tuşuna basıldığında DURUM gösterge ışığı turuncu yandığında, [KUMANDA PANELİ KİLİDİ] devreye girmiş demektir. Kilidi kapatarak iptal ediniz. (→ sayfa 131)*
  - *Lamba hala daha yanmıyorsa, ve LAMBA 1 veya LAMBA 2 gösterge ışığı altı defa yanıp sönüyorsa, bir tam dakika süre ile bekleyin ve daha sonra projektörü çalıştırın.*
- *GÜÇ gösterge ışığı kısa sürelerle mavi renkte yanıp sönüyorsa, aç/kapat tuşu ile projektörün kapatılması mümkün olmaz.*
- *Projektörün devreye girmesinden hemen sonra ekranda bir titreme olabilir. Bu normaldir. Lamba ışığının dengelenmesi için 3 ila 5 dakika beklemek gerekir.*
- *Projektör çalıştırıldığında, lamba ışığının parlak olması için belli bir sürenin geçmesi gerekir.*
- *Lamba kapatıldıktan hemen sonra projektör çalıştırılır veya sıcaklık yüksek olduğunda, fanlar herhangi bir görüntü olmaksızın belli bir süre çalışır ve bundan sonra projektör görüntüyü yansıtır.*

Yansıtılan görüntü ters veya baş aşağı ise

1 *YÖNLENDİRME düğmesine basın.*

[YÖNLENDİRME] ekranı görüntülenecektir.

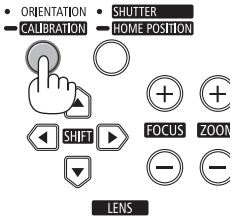

2 *Doğru yönlendirmeyi seçmek için tekrar basın.*

ORIENTATION/CALIBRATION düğmesine her basışınızda işaretli seçim değişecektir.

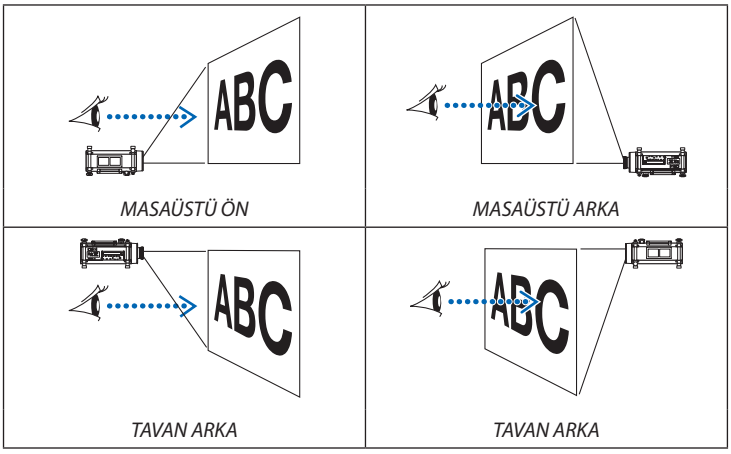

3 *ORIENTATION (YÖNLENDİRME) düğmesine basmayı bırakın.*

Menü iki saniye içinde kapanacak ve yansıtılan görüntü seçtiğiniz yönde gösterilecektir.

Bir onay mesajı da görüntülenecektir.

4 *ENTER düğmesine basın.*

Onay mesajı kapatılacaktır.

❹ Bir Kaynak Seçme

Bilgisayar veya video kaynağı seçimi

NOT: Projektör ile bağlantılı bilgisayar veya video kaynak cihazı çalıştırılır.

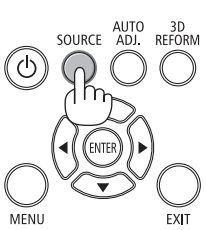

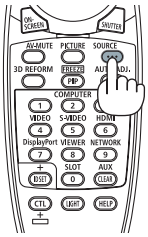

Sinyalin Otomatik Olarak Algılanması

KAYNAK düğmesine bir kez basın. Projektör mevcut video kaynak cihazını arayacak ve onu görüntüleyecektir. Girdi kaynağı aşağıda verilen biçimde değişir:

BİLGİSAYAR1 → BİLGİSAYAR2 → BİLGİSAYAR3 → HDMI → DisplayPort → VİDEO → S-VİDEO → İZLEYİCİ → YUVA → BİLGİSAYAR1 → ...

- KAYNAK ekranı görüntülenmiş durumda, giriş kaynağını seçmek için KAYNAK tuşuna art arta basılması gerekir.

İPUCU: Herhangi bir giriş sinyali yoksa, giriş atlanacaktır.

Uzaktan Kumandayı Kullanmak

COMPUTER1, COMPUTER2, COMPUTER3, HDMI, DisplayPort, VIDEO, S-VIDEO, VIEWER, NETWORK veya SLOT düğmelerinden birine basın.

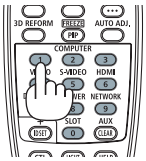

Varsayılan Kaynak Seçimi

Belli bir kaynak varsayılan kaynak yapılabilir ve projektör çalıştırıldığı her seferinde bu görüntüye gelir.

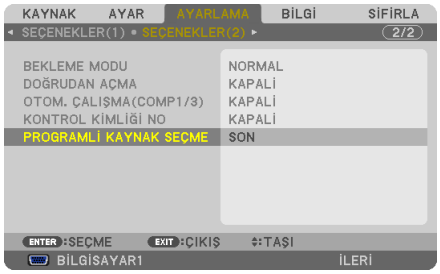

1. ***MENÜ düğmesine basın.***

   Menü görüntülenir.

2. ***▶ düğmesine iki kez basarak [AYARLAMA] seçin ve ▼ düğmesine ya da ENTER düğmesine basarak [TEMEL] seçin.***
3. ***▶ Tuşa beş kez basılarak [SEÇENEKLER(2)] seçilir.***
4. ***▼tuşuna beş kez basılarak [PROGRAMLI KAYNAK SEÇME] seçilir ve ENTER tuşuna basılır.***

   [PROGRAMLI KAYNAK SEÇME] ekranı görüntülenecektir.

   (→ sayfa 136)

5. ***Bir kaynak varsayılan kaynak olarak seçilir ve ENTER tuşuna basılır.***
6. ***ÇIKIŞ tuşuna altı defa basılarak menü kapatılır.***

7. Projektörü yeniden başlatın.

5. adımda seçilen kaynak görüntülenecektir.

NOT: [OTOM.] tuşu açıldığında, [AĞ] otomatik olarak seçilmez. Ağınızı varsayılan kaynak olarak ayarlamak için [AĞ] seçin.

İPUCU:

- *Projektör Bekleme konumunda olduğunda, BİLGİSAYAR 1 GİRİŞ ile bağlantılı bir bilgisayar üzerinden alınan bir bilgisayar sinyali kullanılarak projektör çalıştırılır ve bundan sonra derhal bilgisayar görüntüsü yansıtılır.*
  ([OTOM. ÇALIŞMA(BİLG1)] 1/3)] ⟶ sayfa 136)
- *Windows 7 klavyesi üzerinde Windows ve P tuşları bir arada kolay ve çabuk harici ekran ayarlanması mümkün olur.*

❺ Resim Boyutunu ve Pozisyonunu Ayarlama

Projektörün eğiminin ince ayarını yapmak için yatay ayar düğmesini ve ayarlanabilir ayağı kullanın; LENS DÖNDÜRME, ZOOM ve NETLEME düğmelerini kullanarak resim boyutunu ve pozisyonunu ayarlayın.
Bu bölümdeki çizimlerin anlaşılır olması için kablolar gösterilmemiştir.

Projektörü eğme
[Yatay ayar düğmesi/Eğim ayağı]

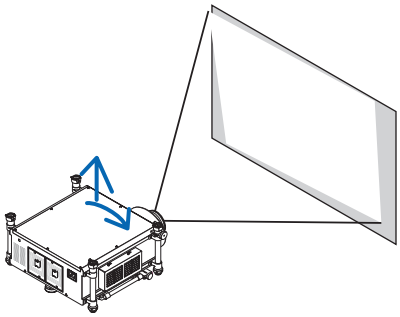

(→ sayfa 25)

Yansıtılan görüntünün dikey ve yatay pozisyonunu ayarlama
[Lens döndürme]

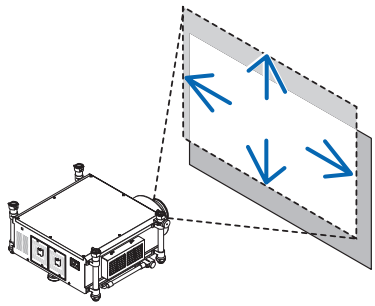

(→ sayfa 27)

Netlik ayarı
[Netleme]

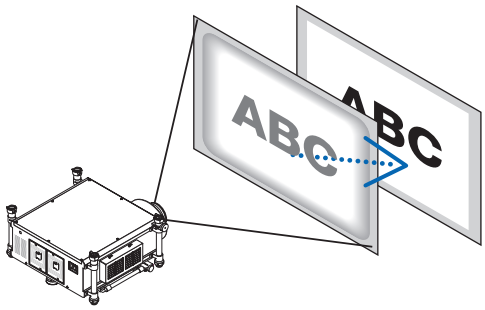

(→ sayfa 29)

Görüntü boyutunun hassas ayarı
[Zoom]

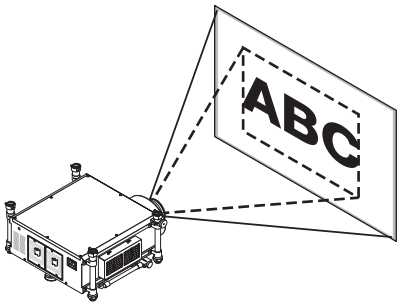

(→ sayfa 30)

Kilit taşı düzeltmesinin ayarlanması
[Kilittaşı]

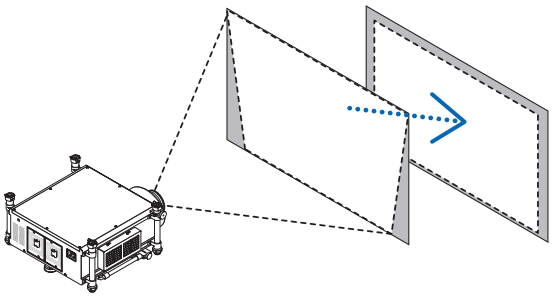

(→ sayfa 31)

İPUCU:

- *Dahili test kalıpları resim ebadını ve konumunu ayarlamak için kullanılabilir. (→ sayfa 109)*
  TEST düğmesine basıldığında test modeli görüntülenir. ◀ ya da ▶ düğmesi bir adet test modeli seçebilir. Test modelini kapatmak için kaynağı başkasıyla değiştirin.

⚠ **DİKKAT**	• Ayarlamayı arkadan veya projektörün yanından yapın. Ayarlamayı önden yapmak gözlerinizin güçlü ışığa maruz kalarak yaralanmasına sebep olabilir. Projektörün arka havalandırma boşlukları, normal projektör çalışması sırasında ısınabilir. Arka taraftaki eğim ayağını ayarlarken dikkatli olun. • Lens döndürme çalışırken ellerinizi lensin monte edildiği bölümden uzak tutun. Aksi takdirde elleriniz hareket eden lens tarafından sıkıştırılabilir.

Projektörü eğme

Projektör perdeye göre kare şekilde yerleştirilmelidir, aksi takdirde ekranda kilit taşı distorsiyonu oluşabilir. Bu bölüm yandan izleme yapıldığında projektörün perdeye göre nasıl dik şekilde yerleştirileceğini açıklar.

1. ***Ön ve arka eğim ayaklarını kısaltın.***
2. ***Projektör eğimine ince ayar yapmak için yatay ayar düğmesini kullanın, böylelikle projektör perdeye paralel şekilde ayarlanmalıdır.***

   Görüntünün üst kenarının görüntünün alt kenarı ile paralel olduğuna emin olun.

   Ayarlanabilir aralık: 4°

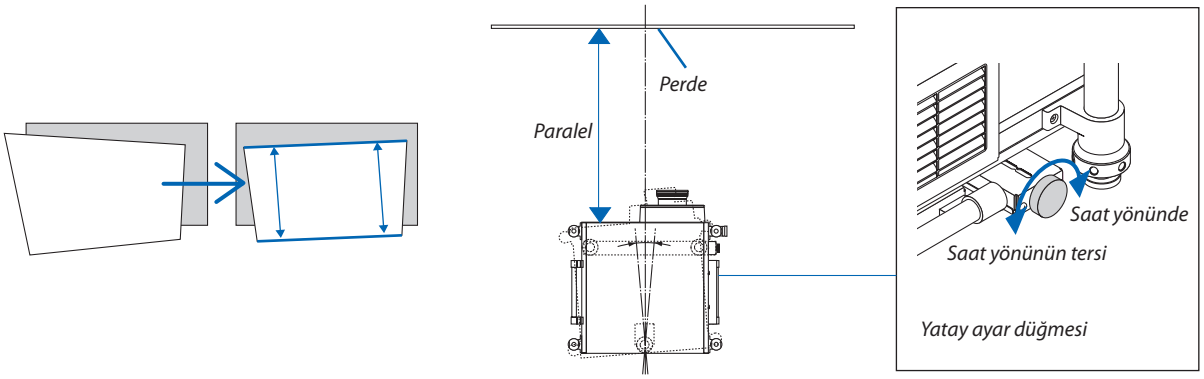

3. ***Önceki iki eğim ayağını döndürerek projektörün dengede olmasını sağlayın böylelikle perdenin üst kenarı yansıtılan görüntünün üst kenarı ile paralel olacaktır.***

   Ayarlanabilir aralık: 1.8°

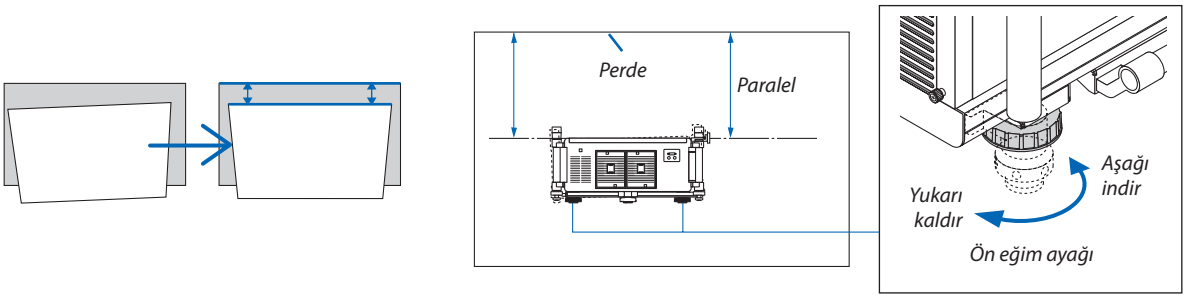

4. Projektörü taban/tavan ile dengede tutarken ve yandan izlenirken perdeye göre dik durumdayken yüksekliği ayarlamak için eğim ayaklarını tek tek döndürün.

Projektörün ön tarafını kaldırmak için, sol ve sağ eğim ayaklarını yükseltin.

Projektörün önünü aşağı indirmek için arka ayağı kaldırın.

Ayarlanabilir aralık: 2°

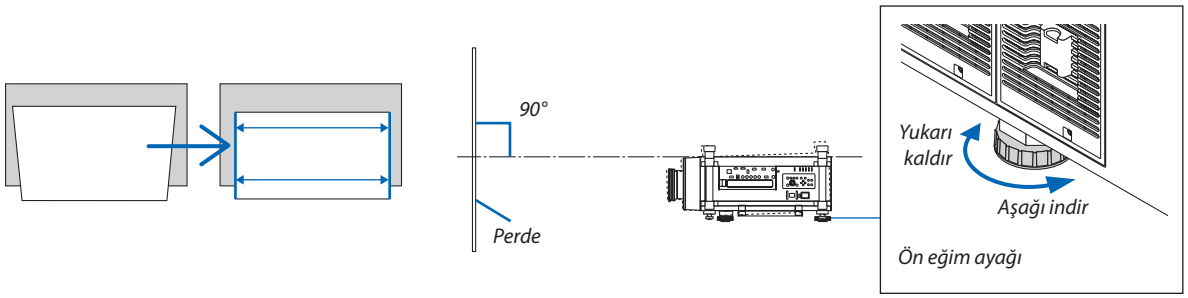

NOT:

- *Eğim ayaklarını 13 mm/0.51" uzunluktan daha fazla yükseltmeyin. Bunu yapmak için güç uygulamak eğim ayağının çıkmasına sebep olabilir, bu projektöre hasar verebilir.*
- *Eğim ayağını projektörün yansıtma açısını ayarlamanın dışında bir amaç için kullanmayın.*
  Projektörü taşımak veya monte etmek için eğim ayaklarını kullanmayı denemeyin. Bunu yapmak projektörün hasar görmesine veya kişisel yaralanmaya sebep olabilir.

Yansıtılan bir görüntünün dikey pozisyonunun ayarlanması (Lens döndürme)

NOT:
- *Lens döndürme fonksiyonu, NP25FL (sabit odaklı) lens takılı projektörde mevcut değildir.*
  Lensi projektöre takmadan önce lens döndürme konumunu ana konuma döndürün.
- *Lensin her iki yönde birden maksimuma döndürülmesi, görüntünün köşelerinin kararmasına veya gölgeler oluşmasına yol açacaktır*

Kasa tuşları ile ayarlama

1. LENS DÖNDÜRME ▼▲◀▶ düğmelerinden birine basın.

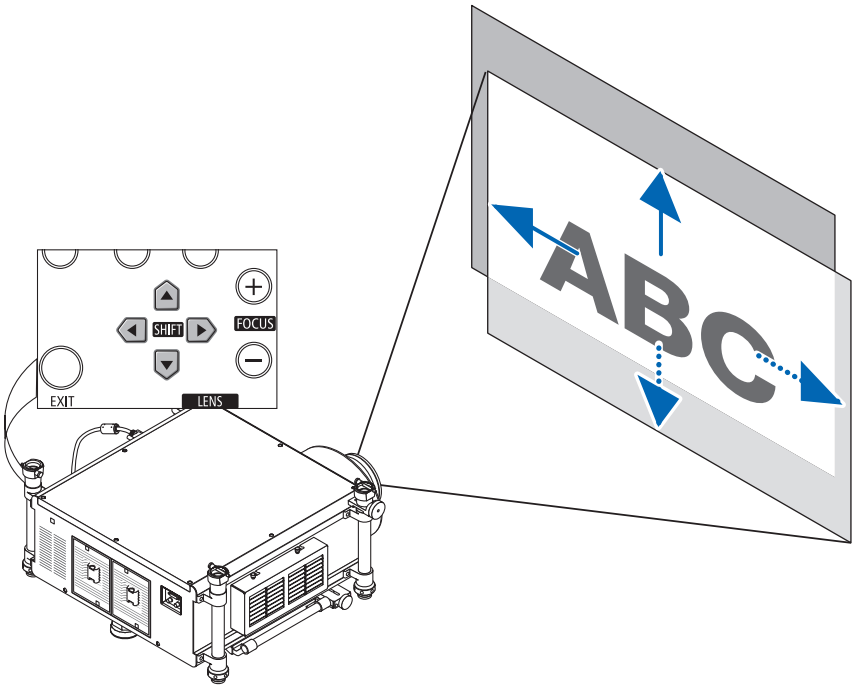

2. LENS DÖNDÜRME ▼▲◀▶ düğmesi ile yansıtılan görüntüyü hareket ettirin.

Lens döndürme konumunun ana konuma döndürülmesi
SHUTTER/ANA KONUM düğmesini 2 saniye basılı tutarak lens döndürme konumunu ana konuma döndürün (orta konumun yakınına)

Uzaktan kumanda ile ayarlama

1. CTL düğmesini basılı tutarak ECO/L-SHIFT düğmesine basın.

Lens Döndürme ekranı görüntülenecektir.

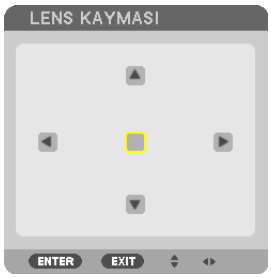

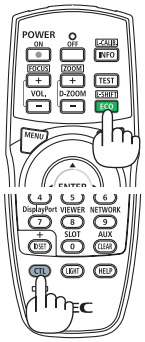

2. ▼▲◀ veya ▶ düğmesine basın.

▼▲◀▶ düğmesi ile yansıtılan görüntüyü hareket ettirin.

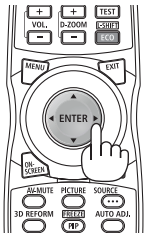

İPUCU:

- *Alttaki diyagramda masaüstü ön için lens döndürme ayar aralığı gösterilmektedir. Yansıtma pozisyonunu bundan daha fazla yükseltmek için eğim ayağını kullanın. (→ sayfa 25)*

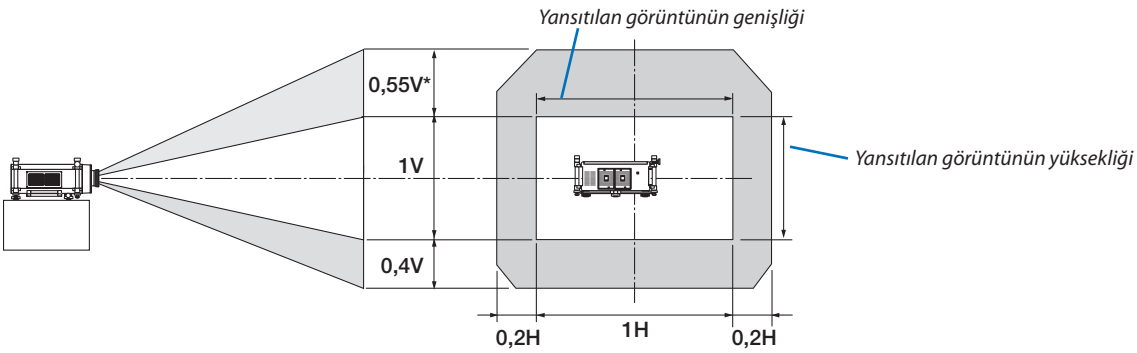

* NP32ZL objektif kullanıldığında, objektif kaydırma (V) için maksimum ayarlanabilir aralık 0,5V'dir.

Netleme

Uygulanabilir lens: NP26ZL/NP27ZL/NP28ZL/NP29ZL/NP32ZL
En iyi netliği elde etmek için projektör kabinindeki NETLEME (+) veya (–) düğmesini kullanın.

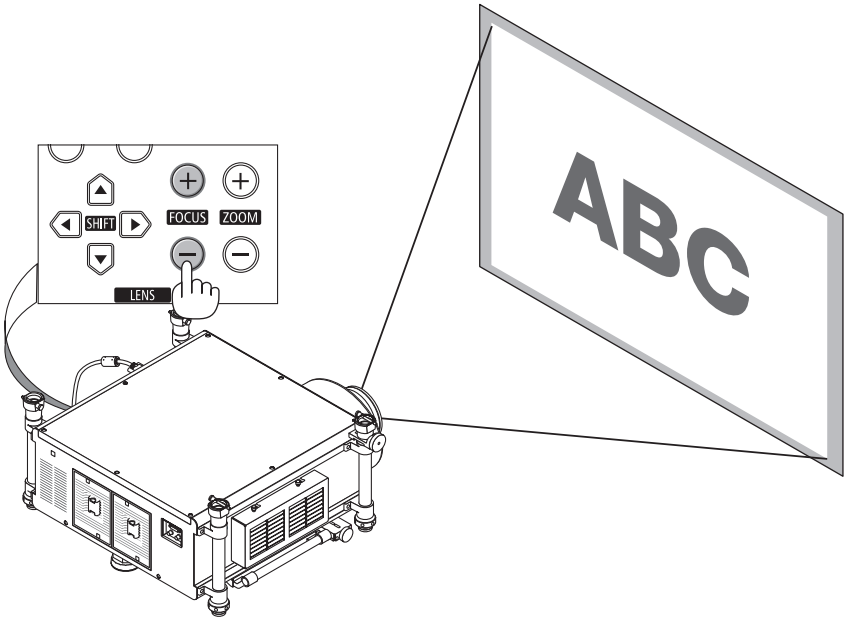

İPUCU: En iyi netliği elde etmek için şunları uygulayın (sabit montaj için)
Hazırlık: Projektörü bir saat boyunca ısıtın.

1. *NETLEME +/– düğmeleri ile en iyi netliği elde edin. Elde edemiyorsanız, projektörü ileri geri oynatın.*
2. *Menüden [TEST ŞEKLİ]'ni seçin ve test şeklini görüntüleyin. (→ sayfa 109)*
   - *Test modelini görüntülemek için uzaktan kumanda üzerindeki TEST düğmesini de kullanabilirsiniz.*
3. *NETLEME – düğmesine basarak test şeklinin çerçevesini görünmez hale getirin.*
4. *En iyi netliği elde edene kadar FOCUS + düğmesine basın.*
   En iyi netleme noktasının ötesine ayarlarsanız, adım 3'e geri dönün ve prosedürleri tekrarlayın.

NOT:
- *NP25FL lens üzerinde en iyi netleme noktasını elde etmek için netleme halkasını kullanın.*

Uzaktan kumanda ile ayar yapmak

- CTL düğmesini basılı tutarak VOL/FOCUS +/– düğmesine basın.

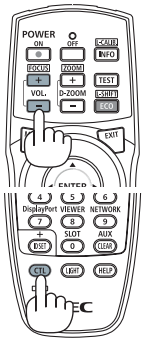

Zoom

Yaklaştırmak veya uzaklaştırmak için projektör kabininin üzerindeki ZOOM (+) veya (–) düğmesini kullanın.

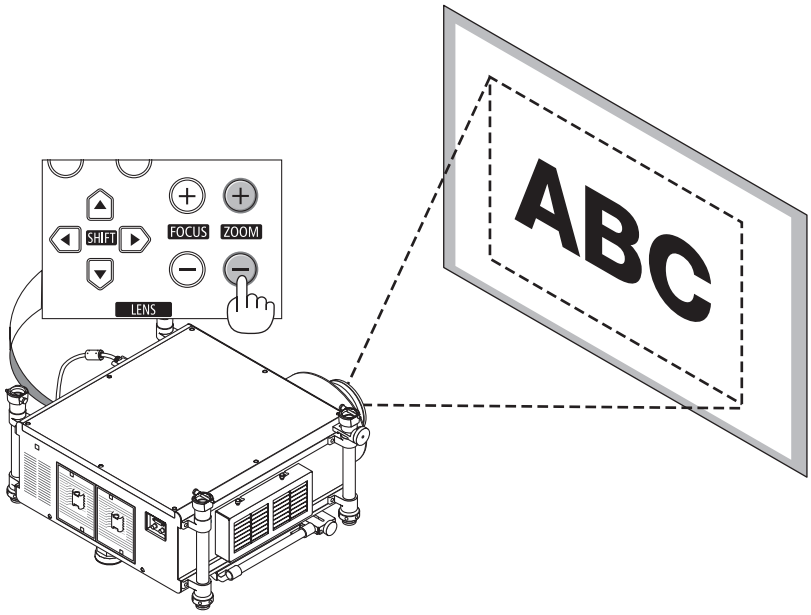

Uzaktan kumanda ile ayar yapmak

- CTL düğmesini basılı tutarak D-ZOOM/ZOOM +/– düğmesine basın.

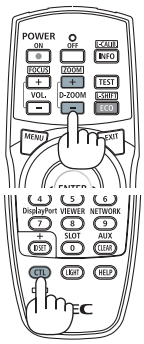

❻ Kilit Taşı Distorsiyon Düzeltme

Projektöre perdeye tam olarak dik durumda değilse, kilittaşı distorsiyonu oluşur. Bunun üstesinden gelmek için "Kilittaşı" fonksiyonunu kullanabilirsiniz, bu fonksiyon kilittaşı tipinde distorsiyonları düzeltmek için kullanılan dijital bir teknolojidir, keskin, kare görüntüler oluşturur.
Aşağıdaki prosedür trapezoidal distorsiyonun düzeltilmesi için menüden [KİLİTTAŞI] ekranının nasıl kullanılacağını açıklamaktadır.
Projektör perdeye göre diyagonal biçimde yerleştirildiğinde,
Projektör perdeye göre belirli bir açı ile yerleştirildiğinde, Kilittaşı menüsünün Yatay seçeneğini ayarlayarak yansıtılan görüntünün üst ve alt kenarlarının paralel olmasını sağlayın.

1. ***Projektör kasası veya uzaktan kumanda üzerindeki 3D REFORM düğmesine basın.***

   Kilittaşı ekranı perdede gösterilecektir.

2. ***▼ düğmesine basarak [DİKEY]'i seçin ve ◀ veya ▶ düğmelerini kullanarak yansıtılan görüntünün sol ve sağ kenarlarının paralel olmasını sağlayın.***

   ** Dikey kilittaşı distorsiyonu ayarlama.*

3. ***Perdenin sol (veya sağ) kenarını yansıtılan görüntünün sol (veya sağ) kenarı ile hizalayın.***
   - *Baz olarak yansıtılan görüntünün daha kısa olan kenarını kullanın.*
   - *Sağdaki örnekte sol kenar baz olarak kullanılmıştır.*

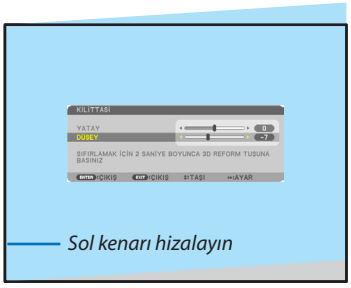

4. ***▲ düğmesine basarak [YATAY]'ı seçin ve ◀ veya ▶ düğmelerini kullanarak yansıtılan görüntünün üst ve alt kenarlarının paralel olmasını sağlayın.***
   - *Yatay kilittaşı distorsiyonu ayarlama.*

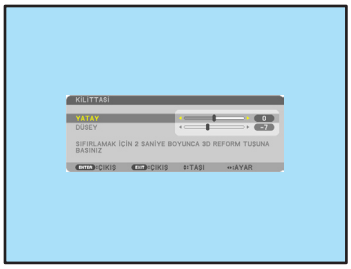

5. Kilittaşı distorsiyonunu düzeltmek için adım 2 ve 4'ü tekrarlayın

6. Kilittaşı düzeltmeyi tamamladıktan sonra ÇIKIŞ düğmesine basın.

Kilittaşı ekranı kaybolacaktır.

- *Kilittaşı düzeltmeyi tekrar gerçekleştirmek için, 3D REFORM düğmesine basarak Kilittaşı ekranını görüntüleyin ve yukarıdaki 1 - 6 nolu adımları tekrarlayın.*

NOT:

- *Projeksiyon açısı son kullanılan ile aynı ise, önceki düzeltme ayarı değerleri hafızada korunur.*
- *Adım 2'yi gerçekleştirirken, görüntü pozisyonunu ayarlayarak ekranın yansıtılan görüntü alanından küçük olmasını sağlayın.*
- *3D Reform düzeltme ayar değerlerini, sıfırlamak için, 3D REFORM düğmesini en az 2 saniye basılı tutun.*
- *3D REFORM düğmesine her basışınızda, öğe aşağıdaki gibi değişecektir: KİLİTTAŞI → KÖŞE TRAPEZ → Hiçbiri → KİLİTTAŞI → ...*

[KÖŞE TRAPEZ] hakkında daha fazla bilgi için, bkz "Yatay ve Dikey Kilittaşı Distorsiyonu Düzeltme (Köşe Trapez)" sayfa 41.

- *Köşe Trapez ayarı Kilittaşı ayarı sırasında kullanılamaz. Köşe Trapez ayarlaması yapmak için, 3D REFORM düğmesini en az 2 saniye basılı tutarak Kilittaşı düzeltme ayar değerlerini sıfırlayın. Kilittaşı ayarlama Köşe Trapez ayarı sırasında kullanılamaz. Kilittaşı ayarlaması yapmak için, 3D REFORM düğmesini en az 2 saniye basılı tutarak Köşe Trapez düzeltme ayar değerlerini sıfırlayın.*
- *3D REFORM özelliği elektronik olarak yapıldığı için, görüntünün bir miktar bulanıklaşmasına yol açabilir.*

❼ Bilgisayar Sinyalinin Otomatik Optimizasyonu

Otomatik Ayarlama ile Görüntü Ayarlaması

Bilgisayar görüntüsünün otomatik olarak optimizasyonu. (BİLGİSAYAR1/BİLGİSAYAR2/BİLGİSAYAR3)
Bilgisayar görüntüsünü otomatik olarak optimize etmek için AUTO ADJ. (OTOMATİK AYAR) düğmesine basın.
Bu ayar bilgisayarı ilk bağlayışınızda gerekli olabilir.

[Bozuk resim]

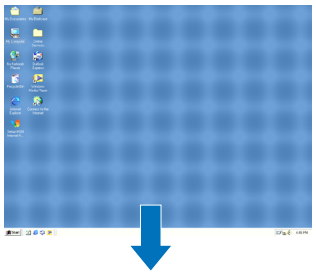

[Normal resim]

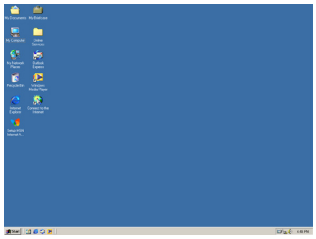

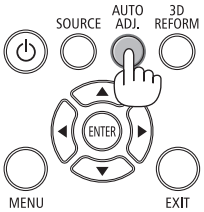

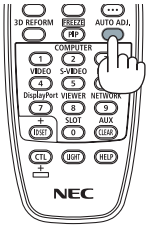

NOT:

Kimi sinyallerin görüntülenmesi zaman alır veya doğru biçimde görüntülenemez.

- *Otomatik Ayar işlemi bilgisayar sinyalini optimize edemezse, [YATAY], [DİKEY], [SAAT] ve [FAZ] ayarları manuel olarak yapılmaya çalışılır. (→ sayfa 116, 117)*

❽ Projektörü Kapatma

Projektörü kapatmak için:

1. ***İlk önce, ⏻ projektör kasası üzerindeki (GÜÇ) tuşuna veya uzak kumanda üzerinde GÜÇ KAPAT tuşuna basın.***

   [KAPATMA / EMİN MİSİNİZ? / KARBON TASARRUFU - İŞLEM 0.000[g-CO2]] iletisi görüntülenecektir.

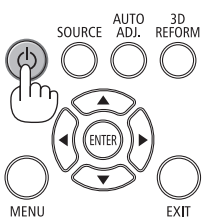

2. ***Sonra ENTER tuşuna basılır veya ⏻ (GÜÇ) veya GÜÇ KAPAT tuşuna tekrar basılır.***

   Lamba söner. Soğutma işlemi tamamlandığında, projeksiyon cihazı bekleme moduna girer. Bekleme modundayken, GÜÇ göstergesi turuncu yanar ve STATUS göstergesi, [BEKLEME MODU] için [NORMAL] seçildiğinde yeşil yanar.

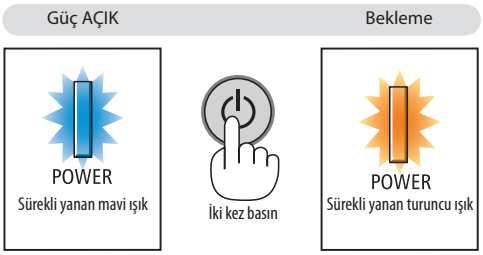

3. ***Ana güç anahtarını KAPALI konumuna (O) bastırın.***

   GÜÇ göstergesi söner ve ana güç kapanır.

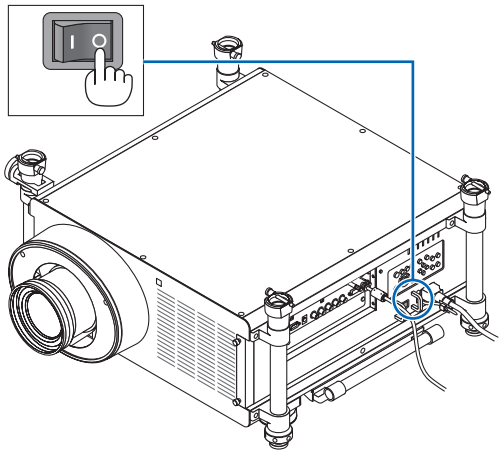

⚠ DİKKAT:

Projektörün normal çalışması sırasında projektör GÜÇ düğmesi veya AC güç kaynağının çekilmesi ile kapatıldığında projektör geçici olarak ısınabilir.
Projektörü taşırken dikkatli olun.

NOT:

- *GÜÇ gösterge ışığı kısa sürelerle mavi renkte yanıp sönüyorsa, projektörün kapatılması mümkün olmaz.*
- *Projektör çalıştırıldıktan sonra bir görüntü getirildiğinde, 60 saniye süre ile projektör kapatılamaz.*
- *Bir görüntü yansıtılırken veya soğutma fanı çalışırken AC gücü kapatmadan önce güç açıldıktan sonra en az 20 dakika bekleyin (yansıtmaya başladıktan sonra).*
- *Bir görüntü yansıtılırken güç kablosunu projektörden veya prizden çıkartmayın. Bunu yapmak projektörün AC giriş konektörünü ve güç kablosunun kontaklarını bozacaktır. Bir görüntü yansıtılırken AC gücü kapatmak için, projektörün ana güç düğmesini, güç anahtarını, kesiciyi vb. kullanın.*
- *Bir ayar sonrasında veya değişiklik sonrası menü kapattıktan 10 saniye içinde AC güç besleme ayrılmamalıdır. Aksi taktirde ayar ve değişiklikler kaydedilemez.*
- *Lens ayarlamaları yapılırken Ana Güç Anahtarını kullanarak veya projektörün güç kablosunu çıkartarak ana gücü kapatmayın. Lens hareket ederken güç kapatılırsa, projektör tekrar çalıştırıldığında olası en mükemmel lens ayarlarını elde edemeyebilirsiniz.*

❾ Projektörü Taşıma

Hazırlık: Projektörün kapalı olduğundan emin olunuz.

1. Güç kablosunu çıkartın.

2. Diğer tüm kabloları çıkartın.

- *Projektör içine takılmışsa USB belleğini çıkartınız.*
- *Projektörün sevkiyatı öncesinde lensi çıkartın.*

3. Lens kapağını lense takın.

4. Projektörü taşımadan önce uzatılmış olan eğim ayaklarını döndürerek tamamen içeri alın.

NOT:

- *Projektörü taşırken projektöre güçlü şok veya aşırı güç uygulamayın.*
- *Projektörü taşımadan önce lensi çıkartın. Lense lens kapağını ve projektörün parasoleyine toz kapağını takın.*
- *Projektörü lens olmadan taşırken orijinal kartonu kullanın. Uygun olmayan paketleme nakliye sırasında projektöre hasar verebilir.*

3. Konfor Özellikleri

❶ Lamba ışığının kapatılması (LENS ÖRTÜCÜ)

Lamba ışıklarının perdeye yansımasını önlemek için SHUTTER/ANA KONUM düğmesine basın. Perdenin tekrar aydınlanması için düğmeye tekrar basın.

- Lamba ışığını kapatmanın diğer bir yolu da uzaktan kumandadaki SHUTTER düğmesine basın.

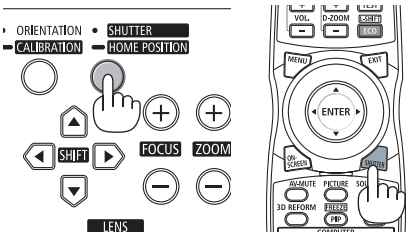

NOT:

- *SHUTTER/ANA KONUM düğmesini 2 saniye veya daha uzun basılı tutmayın. Aksi takdirde lens döndürme konumu ana konuma geri dönecektir.*

❷ Görüntüyü kapatma

Görüntünün kısa süreli olarak kapatılması için AV-SESSİZ tuşuna basın. Görüntünün yeniden açılması için tuşa bir daha basılır.

Görüntünün kapatılmasından bir kaç saniye sonra projektör güç tasarrufu özelliği devreye girecektir. Bunun sonucunda lamba gücü azalacaktır.

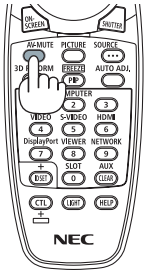

NOT:

- *Görüntünün geri getirilmesi sırasında AV SESSİZ tuşuna güç tasarrufu özelliğinin devreye alınmasından hemen sonra basılması durumunda, lamba parlaklığı ilk seviyesine getirilemeyebilir.*

❸ Ekrandaki Menünün Kapatılması (Sessiz Ekran)

Uzaktan kumanda üzerindeki ON-SCREEN düğmesine basılınca ekran menüsü, kaynak ekranı ve diğer mesajlar gizlenir. Bunları geri yüklemek için düğmeye tekrar basın.

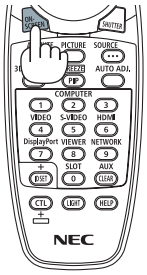

İPUCU:

- *Ekranın sessiz moda alındığını doğrulamak için MENU düğmesine basın. MENU düğmesine basmanıza rağmen sessiz ekran menüsü görüntülenmiyorsa, sessiz ekran modu etkinleştirilmiş demektir.*
- *Ekran sessiz modu, projektör kapalı olduğunda bile korunur,*
- *MENU düğmesine en az 10 saniye boyunca basılması sessiz ekran modunu kapatır.*

❹ Bir Resmin Dondurulması

Bir resmin dondurulması için DONDURMA tuşuna basılır. Harekete yeniden başlatmak için tuşa bir daha basılır.

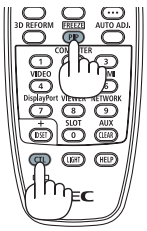

NOT: Görüntü dondurulmuş olsa bile ilk video kaydı görüntüleme yapılabilir.

❺ Resim Büyütme

Resim büyüklüğü dört kat artırılabilir.

NOT: Ancak sinyale bağlı olarak azami büyütme oranı dört katından daha az olabilir.

Bunun için:

1. D-ZOOM/ZOOM (+) tuşuna basılarak resim büyütülür.

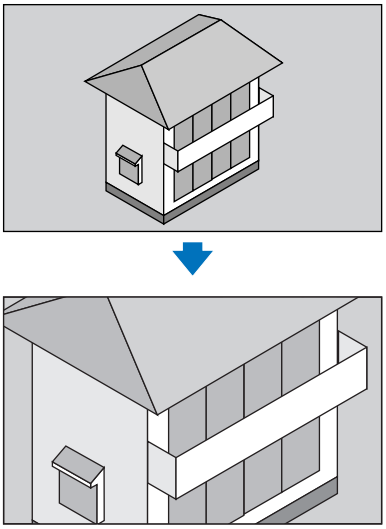

2. ▲▼◀▶ düğmesine basın.

Görüntünün büyütülmüş kısmı taşınacaktır.

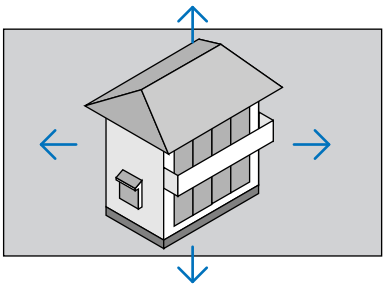

3. D-ZOOM/ZOOM (–) düğmesine basın.

D-ZOOM/ZOOM (–) tuşuna basıldığı her seferinde görüntü küçülür.

NOT:

- *Görüntü ekran ortasında büyüyecek veya küçülecektir.*
- *Menü görüntülenmesi mevcut büyütmeyi iptal edecektir.*

❻ Eko Modunu Değiştirme/Eko Modunu [ECO MODE] kullanarak Enerji-Tasarrufu Etkisinin Kontrolü

Bu özellik lamba için iki parlaklık modundan birini seçmenizi sağlar:
KAPALI ve AÇIK modlar. Lamba ömrünü [EKO MODU] açık hale getirerek uzatabilirsiniz.

[EKO MODU]	Açıklama
[KAPALI]	Bu varsayılan ayardır (%100 Parlaklık).
[AÇIK]	Düşük lamba gücü tüketimi (yakl. %75 Parlaklık).

[EKO MODU] için aşağıdaki işlem yapılır:

1. ***[EKO MODU] ekranını görüntülemek için uzak kumanda üzerinde ECO/L-SHIFT düğmesine basılır.***
2. ***▲ veya ▼ düğmesini kullanarak [AÇIK] seçin.***
3. ***ENTER düğmesine basın.***

   [AÇIK] iken [KAPALI] yapmak için, Adım 2'ye geri gidin ve [KAPALI] seçin. Adım 3'ü tekrarlayın.

NOT:

- *[EKO MODU] menü üzerinden değiştirilebilir.*
  [AYARLAMA] → [TEMEL] → [LAMBA MODU] → [EKO MODU] seçin.
- *Lamba kalan ömrü ve lamba çalışma saatleri [KULLANIM SÜRESİ] içinden kontrol edilebilir. [BİLGİ.] seçin →[KULLANIM SÜRESİ].*
- *Lamba açıldıktan hemen sonra [EKO MODU] daima [KAPALI] olarak ayarlanır. [EKO MODU] değiştirildiğinde, lambanın durumu bundan etkilenmez.*
- *Projektör mavi, siyah veya logo ekranı görüntülendikten 1 dakika sonra [EKO MODU] otomatik olarak [AÇIK] konumuna geçecektir.*
- *Projektör [KAPALI] konumda aşırı ısındığında, projektörün hasar görmemesini sağlamak için [EKO MODU] otomatik olarak [AÇIK] konumuna geçebilir. Buna "Zorlamalı EKO Modu" denir. Projektör Zorunlu Eko Moddayken, resim parlaklığı biraz azalır ve SICAKL. göstergesi turuncu yanar. Aynı anda ekranın sağ alt köşesinde Termometre sembolü [ ] görüntülenir.*
  Projektör sıcaklığı normal seviyeye düştüğünde, Zorlamalı Eko Modu iptal edilir ve [EKO MODU] tekrar [KAPALI] konuma geçer.

Enerji-Tasarrufu Etkisi Kontrolü [KARBON ÖLÇER]

Bu özellik projektörün [EKO MODU] [AÇIK] olarak ayarlandığında enerji tasarrufunu CO_2 salınımı düşüşü (kg) bazında gösterecektir. Bu özellik [KARBON ÖLÇER] olarak bilinir.

İki mesaj vardır: [TOP. KARBON TASARRUFU] ve [KARBON TASARRUFU-OTURUM]. [TOP. KARBON TASARRUFU] iletisi sevkiyat tarihinden bu yana toplam CO_2 salımı miktarındaki azalmayı göstermektedir. Bu bilgi [BİLGİ] menüsü [KULLANIM SÜRESİ] içinde yer almaktadır. (→ sayfa 138)

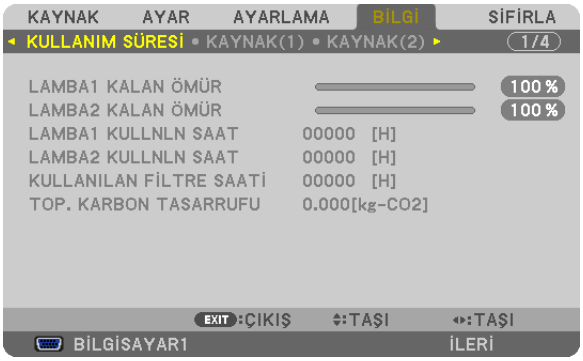

[KARBON TASARRUFU-OTURUM] iletisi projektörün çalıştırılması sonrasında EKO MODU seçilmesi ile projektörün kapatılması arasında geçen süre içinde CO_2 salınımındaki azalmayı gösterir. [KARBON TASARRUFU-OTURUM] mesajı projektörün kapatılması sırasında verilen [GÜÇ KAPAT / EMİN MİSİNİZ?] iletisi içinde görüntülenecektir.

İPUCU:

- *Aşağıda verilen formül ile CO_2 salınımında azaltma miktarının hesaplanması mümkündür.*
  CO_2 salım miktarında azalma = (EKO MOD için [KAPALI] durumdaki güç tüketimi − EKO MOD için [AÇIK] durumdaki güç tüketimi) × CO_2 dönüşüm faktörü. Görüntü kapatıldığında, CO_2 salım miktarının azalması da artacaktır.*
  ** CO_2 salım miktarında azalma hesaplaması bir OECD yayını olan "Yakıt Yanması ile Oluşan CO_2 Salınımlar, 3008 Baskısı" esasında belirlenmiştir.*
- *[TOP. KARBON TASARRUFU] 15 dakikalık aralıklarla yapılan kayıtlar esasında hesaplanmaktadır.*
- *Bu formül, [EKO MODU] açık veya kapalı olmasına bakmaksızın söz konusu olan güç tüketimleri için geçerli değildir.*

❼ Yatay ve Dikey Kilittaşı Distorsiyon Düzeltme [KÖŞE TRAPEZ]

Kilittaşı (trapezoid) distorsiyonu düzelterek üst veya alt ve sol ya da sağ kenarları daha uzun veya daha kısa yaparak görüntünün dikdörtgen biçimli olmasını sağlamak amacıyla 3D Reform özelliğini kullanın.

Köşe Trapez

1. ***Mevcut ayarları sıfırlamak için 3D REFORM düğmesini en az 2 saniye basılı tutun.***
   [KİLİTTAŞI] veya [KÖŞE TRAPEZ] için geçerli ayarlar silinecektir.
2. ***Perdenin tram alanından daha küçük olacağı bir görüntü yansıtın.***
3. ***Köşelerden birini alın ve görüntünün köşesini perdenin köşesi ile hizalayın.***

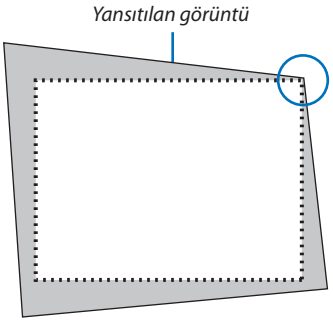

4. ***3D REFORM düğmesine iki kez basın.***
   Köşe Trapez ayarlama ekranı gösterilir.

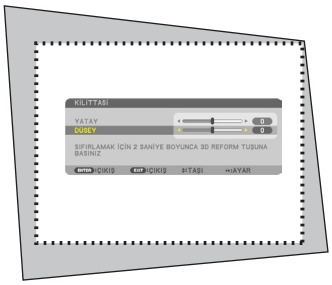

Çizim sol üst simgenin (▼) seçildiğini gösterir.

İPUCU: [KİLİTTAŞI] ayarlıyorsanız, [KÖŞE TRAPEZ] kullanılamayacaktır. Bu olduğu takdirde 3D REFORM düğmesini en az 2 saniye basılı tutarak [KÖŞE TRAPEZ] ayarlarını sıfırlayın.

5. ***Yansıtılan görüntü çerçevesini hareket ettirmek istediğiniz yönü gösteren simgeyi seçmek için (▲) ▲▼◀▶ düğmesini kullanın.***
6. ***ENTER düğmesine basın.***

7. Yansıtılan görüntü çerçevesini örnekteki gibi taşımak amacıyla ▲▼◀▶ düğmesini kullanın.

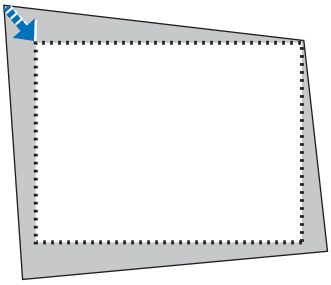

8. ENTER düğmesine basın.

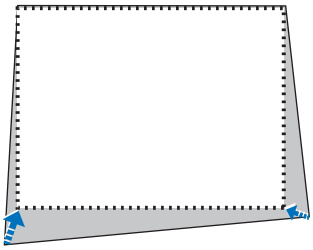

9. Yönü gösteren simgeleri seçmek için ▲▼◀▶ düğmesini kullanın.

Köşe Trapez ayarlama ekranında, [ÇIKIŞ] seçin veya uzaktan kumanda üzerinde ÇIKIŞ düğmesine basın.

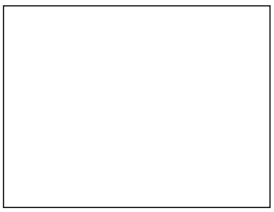

Onay ekranı görüntülenir.

10. [Tamam] seçmek için ◀ veya ▶ düğmesini kullanın ve sonra ENTER düğmesine basın.

Bu Köşe Trapez düzeltmeyi tamamlayacaktır.
[İPTAL] seçmek değişiklikleri kaydetmeden ayarlama ekranına dönmenizi sağlar (Adım 3).
[SIFIRLA] seçmek fabrika ayarlarına döndürür.
[GERİ AL] seçmek değişiklikleri kaydetmeden çıkar.

NOT: 3D Reform düzeltme ayar değerlerini, sıfırlamak için, 3D REFORM düğmesini en az 2 saniye basılı tutun.

3D Reform için ayarlanabilir aralıklar aşağıdaki gibidir:

	YATAY	DİKEY
KÖŞE TRAPEZ	Maks. +/– 35° yakl.	Maks. +/– 30° yakl.
KİLİT TAŞI		

* Aşağıdaki durumlar maksimum açının elde edildiği durumlardır:

- NP27ZL lens kullanıldığında
- Lens döndürme merkeze ayarlandığında

  Lens döndürme kullanılmış ama henüz perdenin ortasında görüntü gösterilmemişse, ayarlanabilir aralık artırılabilir veya azaltılabilir.
- Görüntü zoom ile maksimum genişlikte yansıtılır

NOT:
- *Projektör açıladığında bile, son kullanılmış düzeltme değerleri uygulanır.*
- *Köşe Trapez ekranı kullanılamıyorsa (gri ise), 3D REFORM düğmesini en az 2 saniye basılı tutarak geçerli düzeltme verisini sıfırlayın. Köşe trapez fonksiyonu kullanılabilir hale gelir.*
- *Kilit taşı düzeltme aralığı projektörün maksimum eğim açısı değildir.*

NOT: 3D Reform düzeltme işlemi elektronik olarak yapıldığı için, görüntünün bir miktar bulanıklaşmasına yol açabilir.

❽ İki resmi Aynı Anda Gösterme

Projektör iki farklı sinyali eş zamanlı olarak izlemenize izin veren bir özelliğe sahiptir. İki mod vardır: PIP modu ve YAN YANA RESİM modu.

- ***Menüden [KURULUM] → [TEMEL] → [PIP/YAN YANA RESİM] seçebilirsiniz.***

[PIP/YAN YANA RESİM] menü öğesi aşağıdaki üç seneğe sahiptir: MOD, POZİSYON ve KAYNAK.
[MOD], [POZİSYON] veya [KAYNAK] seçmek için ▲ ya da ▼ düğmesini kullanın ve ENTER düğmesine basın.

PIP veya YAN YANA RESİM modu seçmek [MOD]

Bu seçenek iki mod seçmenize izin verir: PIP ve YAN YANA.

[PIP] veya [YAN YANA RESİM] seçmek için ▲ ya da ▼ düğmesini kullanın ve ENTER düğmesine basın.

PIP: BU seçenek ana görüntü içinde alt görüntü izlemenize izin verir.

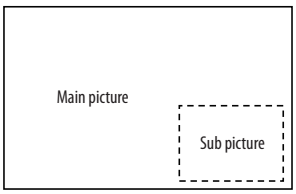

YAN YANA RESİM Bu iki görüntüyü yan yana izlemenize izin verir.

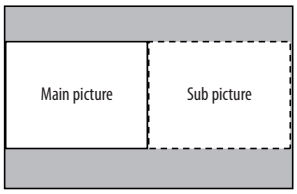

NOT:
- *Ana resim sol tarafta ve alt resim ise sağ tarafta gösterilecektir.*
- *Ana resim sinyali BİLGİSAYAR 1, BİLGİSAYAR 2 ve BİLGİSAYAR 3 konektörlerini destekler.*
  Alt resim sinyali VİDEO GİRİŞ ve S-VİDEO GİRİŞ konektörlerini destekler.
- *Ana resim 1280 x 1024 veya daha düşük RGB sinyalini destekler.*

İki Resim İzleme

1. ***Uzaktan kumanda üzerinde PIP/FREEZE düğmesine basın.***

   PIP/YAN YANA RESİM KAYNAK ekranı görüntülenecektir.

2. ***▲ ya da ▼ düğmesine basarak bir dosya seçin ve ENTER düğmesine basın.***

   [MOD] ayar ekranında hangisinin seçilmiş olduğuna bağlı olarak PIP ekranı veya YAN YANA RESİM ekranı görüntülenecektir.

3. ***Normal ekrana geri dönmek için PIP/FREEZE düğmesine tekrar basın.***

İPUCU:
- *Başka bir kaynak seçmek normal ekrana geri döndürecektir.*
- *Ana resim veya alt resim tarafından desteklenmeyen bir kaynak seçmek normal ekrana döndürecektir.*

[KONUM]

Bu seçenek ana görüntü içinde alt görüntü izlemenize izin verir.

NOT:
- *Varsayılan ayar [ALT SAĞ] şeklindedir.*

Alt resmin pozisyonunu seçmek için ▲ ya da ▼ düğmesini kullanın ve ENTER düğmesine basın.
Seçenekler şunlardır: ÜST-SOL, ÜST-SAĞ, ALT SOL ve ALT SAĞ.

Aşağıdaki ayarlamalar ve ayarlar sadece ana resim için mevcuttur.
- Resmi ayarlama
- Bir resmin D-ZOOM/ZOOM +/– düğmesiyle büyütülmesi.

Aşağıdaki işlemler hem ana hem de alt resim için mümkündür.
- Resim sessiz
- Hareketli resmi dondurma

❾ Projektörün Yetkisiz Kullanımının Önlenmesi [GÜVENLİK]

Menü üzerinden bir anahtar kelime girilebilir ve böylelikle yetkisiz kullanım önlenebilir. Bir anahtar kelime girildiğinde, projektör ekranında bir Anahtar kelime giriş ekranı açılır. Projektör ancak doğru anahtar kelime girilmiş olduğunda görüntü verecektir.

• [GÜVENLİK] ayarı [SIFIRLAMA] menüsü üzerinden iptal edilemez.

Güvenlik fonksiyonunu devreye almak için:

1. ***MENÜ düğmesine basın.***

   Menü görüntülenir.

2. ***▶ düğmesine iki kez basarak [AYARLAMA] seçin ve ▼ düğmesine ya da ENTER düğmesine basarak [TEMEL] seçin.***
3. ***[KURULUM(2)] seçmek için ▶ düğmesine basın.***
4. ***▼ tuşuna üç kez basarak [GÜVENLİK] seçin ve ENTER tuşuna basın.***

OFF/ON (Kapalı/Açık) menüsü görüntülenir.

5. ***▼ düğmesine basarak [AÇIK] seçin ve ENTER düğmesine basın.***

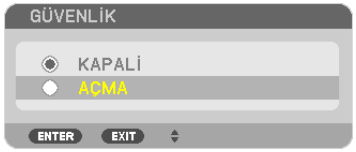

[GÜVENLİK ANAHTAR KELİMESİ] ekranı görüntülenecektir.

6. ***Dört ▲▼◀▶ tuştan oluşan bir kombinasyon girin ve ENTER tuşuna basın.***

NOT: Bir anahtar kelime 4 ila 10 basamaklı olmalıdır.

[ANAHTAR KELİME ONAYLA] ekranı görüntülenecektir.

NOT: Şifrenizi not edin ve güvenli bir yerde saklayın.

7. Aynı dörtlü ▲▼◀▶ tuş kombinasyonu girilir ve ENTER tuşuna basılır.

Onay ekranı görüntülenecektir.

8. [EVET] seçin ve ENTER düğmesine basın.

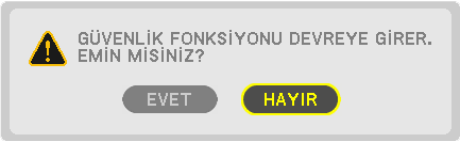

GÜVENLİK fonksiyonu etkinleştirilmiştir.

[GÜVENLİK] etkin durumda projektörü çalıştırmak için:

1. GÜÇ düğmesine basın.

Projektör açıldığında ekranda projektörün blokeli olduğuna ilişkin bir ileti görüntülenir.

2. MENÜ düğmesine basın.

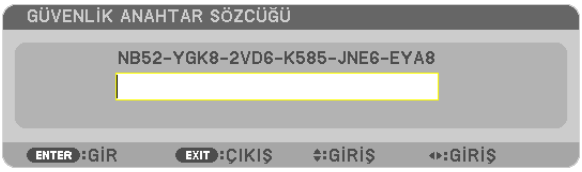

3. Gerekli anahtar kelime girilir ve ENTER tuşuna basılır. Projektör şimdi bir görüntü verecektir.

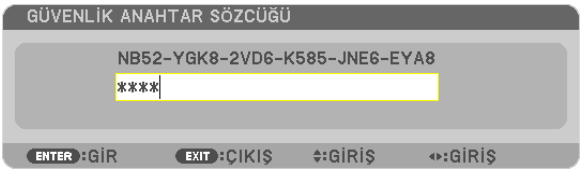

NOT: Güvenlik fonksiyonu ana güç besleme kesilmedikçe veya projektör güç kablosu prizden çekilmedikçe devrede kalır.

GÜVENLİK fonksiyonunu devre dışı yapmak için:

1. ***MENÜ düğmesine basın.***

   Menü görüntülenir.

2. ***[AYARLAMA] → [KURULUM(2)]→ [GÜVENLİK] seçilir ve ENTER tuşuna basılır.***

   OFF/ON (Kapalı/Açık) menüsü görüntülenir.

3. ***[KAPALI] seçin ve ENTER düğmesine basın.***

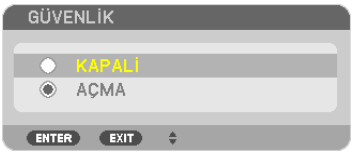

   [GÜVENLİK ANAHTAR KELİMESİ] ekranı görüntülenecektir.

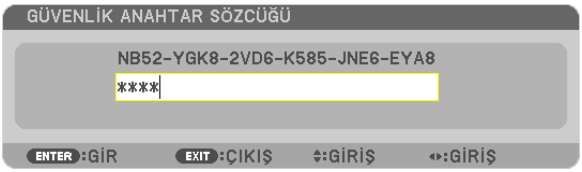

4. ***Anahtar kelimenizi girin ve ENTER tuşuna basın.***

   Doğru anahtar kelime girildiğinde GÜVENLİK fonksiyonu devre dışı kalır.

NOT: Anahtar kelimeyi unuttuysanız, satıcınıza başvurunuz. Satıcınız kod talebiniz doğrultusunda size bir anahtar kelime verecektir. Talep ettiğiniz kod Anahtar Kelime Teyidi ekranında görüntülenecektir. Bu örnekte [NB52-YGK8-2VD6-K585-JNE6-EYA8] istek kodudur.

⑩ Lens Döndürme, Zoom ve Netleme Değişikliklerini Kaydetme [LENS MEMORY] (LENS HAFIZASI)

Projektörün LENS SHIFT, ZOOM ve FOCUS düğmeleri kullanılırken projektör belleğinde ayarlanmış değerler saklanabilir. Ayarlanan değerler, seçtiğiniz sinyale uygulanabilir. Böylece lens döndürmenin, netlemenin ve zoom'un kaynak seçimi sırasında ayarlanması gereksiz olacaktır. Ayarlanan lens döndürme, zoom ve netleme değerlerini iki şekilde kaydedebilirsiniz.

Fonksiyon adı	Açıklama	sayfa
REF. LENS HAFIZASI	Tüm giriş sinyallerinde ortak olan ayarlanmış değerler. [LENS MEMORY] (LENS HAFIZASI) içine kaydedilmiş ayarlanmış değerler yoksa, [REF. LENS MEMORY] (REF. LENS HAFIZASI) içine kaydedilmiş değerler lens ayarı için kullanılacaktır.	→ sayfa 130
LENS HAFIZASI	Her giriş sinyali için ayarlanmış değerler. Ayarlanmış değerler farklı görüntü oranına veya çözünürlüğe sahip sinyal için kullanılır. Ayarlanmış değerler, kaynak seçimi sırasında uygulanabilir.	→ sayfa 121

NOT:
- *Lens kaydırma, yakınlaştırma ve odak ayarlamaları uzaktan kumanda ile yapılabilir. (→ sayfa 27, 29, 30)*
- *NP25FL lens Lens Hafıza Fonksiyonunu desteklemez.*
- *Lensi değiştirdikten sonra [KALİBRASYON] yapmayı unutmayın.*

Kullanım Örneği

4:3 görüntü oranına sahip bir perdeye yansıtmak istediğinizde NTSC veya diğer 4:3 görüntü oranlı sinyal ve bir SXGA ya da diğer 5:4 görüntü oranlı sinyal:

Dikine uzun 5:4 görüntü oranı sinyalinin dikey perde boyutunu standarda ayarlamak için gereken döndürme, netleme ve zoom ayarlarını yapın.
Artık hem 4:3 görüntü oranı sinyalleri, hem de 5:4 görüntü oranı sinyalleri görüntülenebilir.
Bu döndürme, netleme ve zoom ayarları ile 4:3 görüntü oranı sinyalinin daha küçük görüntüleneceğini unutmayın.
Bu küçülmeyi önlemek için döndürme, netleme ve zoom'u her 4:3 görüntü oranı sinyali ve 5:4 görüntü oranı sinyali için optimum duruma ayarlayın.
Bu değerlerin her birinin hafızaya alınması (saklanması), sinyal değişiminde de projeksiyonun ideal durumda kalmasını sağlayacaktır.

Ayarlanmış değerleri [REF. LENS MEMORY] (REF. LENS HAFIZASI) içine kaydetmek için:

1. ***MENÜ düğmesine basın.***

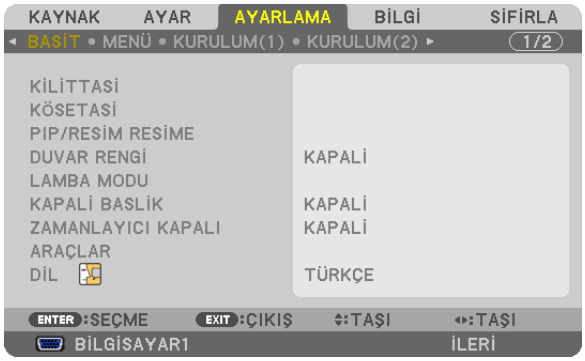

Menü görüntülenir.

2. ***▶ düğmesine basarak [AYARLAMA] seçin ve ENTER düğmesine basın.***
3. ***[KURULUM(1)]'i seçmek için ▶ düğmesine basın.***

4. ▼ düğmesine basarak [REF. LENS MEMORY] (REF. LENS HAFIZASI) seçeneğini seçin ve ENTER düğmesine basın.

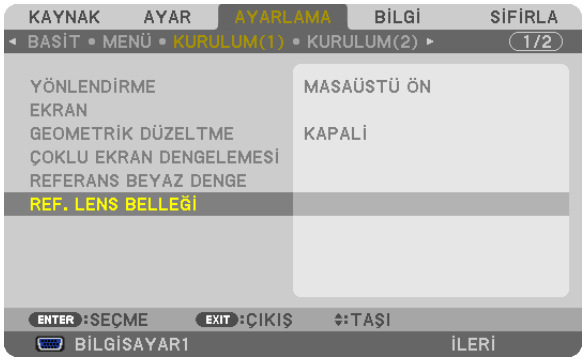

[REF. LENS MEMORY] (REF. LENS HAFIZASI) ekranı görüntülenecektir.

5. [SAKLA]'yı seçin ve ENTER düğmesine basın.

Onay ekranı görüntülenecektir.

6. ◀ düğmesine basarak [EVET]'i seçin ve ENTER düğmesine basın.

Lens döndürme, zoom ve netleme için ayarlanan değerler [REF. LENS MEMORY] (REF. LENS HAFIZASI) içine kaydedilmiştir.

7. MENÜ düğmesine basın.

Menü kapatılacaktır.

İPUCU:

- *Her giriş kaynağı için ayarlanan değerleri kaydetmek istiyorsanız, Lens Hafızası fonksiyonunu kullanın.*

Ayarlanan değerlerinizi [REF. LENS MEMORY]'ndan (REF. LENS HAFIZASI) çağırmak için:

1. MENÜ düğmesine basın.

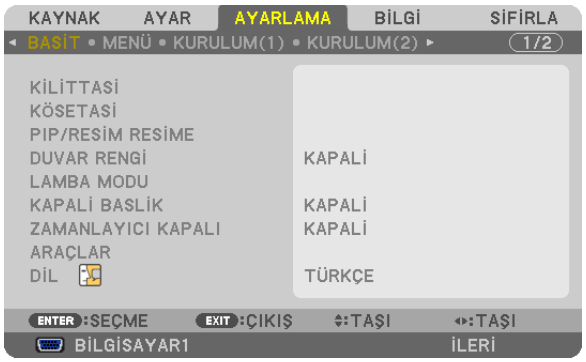

Menü görüntülenir.

2. ***▶ düğmesine basarak [AYARLAMA] seçin ve ENTER düğmesine basın.***
3. ***[KURULUM(1)]'i seçmek için ▶ düğmesine basın.***
4. ***▼ düğmesine basarak [REF. LENS MEMORY] (REF. LENS HAFIZASI) seçeneğini seçin ve ENTER düğmesine basın.***

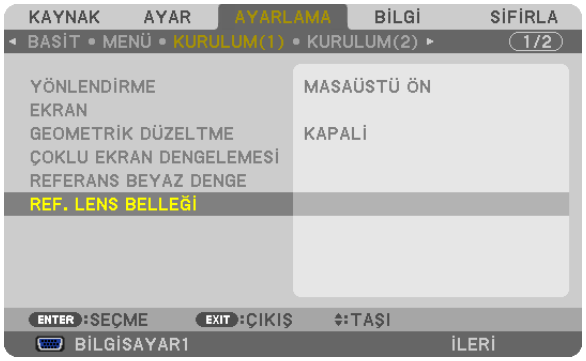

[REF. LENS MEMORY] (REF. LENS HAFIZASI) ekranı görüntülenecektir.

5. ***[MOVE]'u (KAYDIR) seçin ve ENTER düğmesine basın.***

Onay ekranı görüntülenecektir.

6. ***◀ düğmesine basarak [EVET]'i seçin ve ENTER düğmesine basın.***

Ayarlanan değerler o anki sinyale uygulanacaktır.

7. ***MENÜ düğmesine basın.***

Menü kapatılacaktır.

İPUCU:

Ayarlanan değerleri [LENS MEMORY]'den (LENS HAFIZASI) çağırmak için:

1. ***Menüden [ADJUST] (AYARLA) → [LENS MEMORY] (LENS HAFIZASI) → [MOVE] (KAYDIR) seçeneklerini seçin ve ENTER düğmesine basın.***

Onay ekranı görüntülenecektir.

2. ***◀ düğmesine basarak [EVET]'i seçin ve ENTER düğmesine basın.***

   [LENS MEMORY]'de (LENS HAFIZASI) kayıtlı olan ayarlanmış değerler o anki sinyale uygulanacaktır.

Kayıtlı değerlerin kaynak seçimi sırasında otomatik olarak uygulanması için:

1. ***Menüden (AYARLAMA) → [REF. LENS MEMORY] (REF. LENS HAFIZASI) → LOAD BY SIGNAL (SİNYAL İLE YÜKLE) seçeneklerini seçin ve ENTER düğmesine basın.***

2. ***Seçmek için v düğmesine basın ve [AÇIK]'ı seçip ENTER düğmesine basın.***

   Bunun üzerine kaynak seçimi esnasında lens otomatik olarak ayarlanmış değerlerdeki konuma gidecektir.

NOT: Lens Hafıza fonksiyonu projektörde kayıtlı ayarlanmış değerleri kullandığında tamamen hizalanmış görüntü üretemeyebilir (lenslerdeki toleranslar sebebiyle). Lens Hafıza fonksiyonundan ayarlanmış değerleri çağırdıktan ve uyguladıktan sonra, mümkün olan en iyi görüntüyü elde etmek için lens kaydırma, zoom ve netleme için ince ayar yapın.

⓫ [KENAR KAYNAŞTIRMA] Kullanarak Resim Görüntüleme

KENAR KAYNAŞTIRMA fonksiyonu yüksek çözünürlükte çok ekranlı görüntünün büyük perde üzerinde gösterilmesine izin verir. Bu fonksiyon her projektörden gelen görüntülerin kenarlarını üst üste bindirerek perde de tek bir görüntü oluşturur.

NOT:
- *Projektör yansıtma mesafeleri için "Yansıtma mesafesi ve perde büyüklüğü" sayfa 219, 220, 221 bakın.*
- *Kenar Kaynaştırma fonksiyonunu gerçekleştirmeden önce, projektörü görüntünün uygun boyutta kare hale geleceği şekilde doğru pozisyonda yerleştirin ve sonra optik ayarlamaları (lens kaydırma, netleme ve zoom) yapın.*

Kenar Kaynaştırma fonksiyonunun kullanımını açıklamadan önce

Bu bölüm "Örnek: İki projektörü yan yana yerleştirme" durumun u açıklayacaktır. Gösterildiği gibi, yansıtılan soldaki alan "Projektör A" ve yansıtılan sağdaki görüntü "Projektör B" olarak adlandırılmıştır. Bundan sonra aksi belirtilmedikçe "projektör" A ve B için kullanılacaktır.

Örnek: İki projektörü yan yana yerleştirme

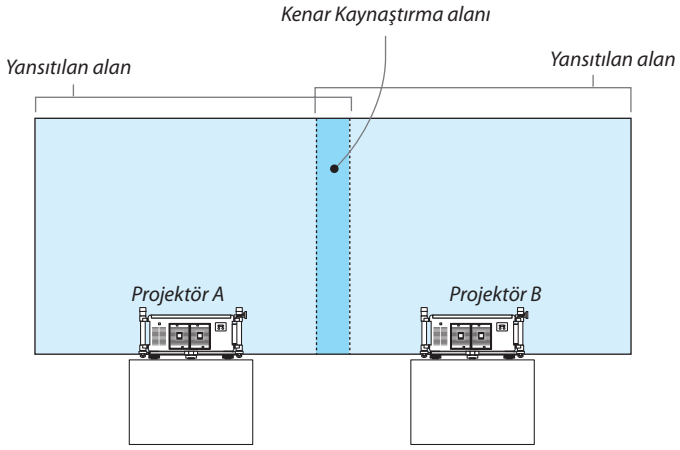

Hazırlık:
- Projektörü açın ve bir sinyal görüntüleyin.
- İki veya daha fazla projektörü kullanmak için, menüden [KONTROL KİMLİĞİ] açık hale getirilmelidir. Daha fazla bilgi için, bkz. "Projektörü ID Verilmesi [KONTROL KİMLİĞİ]" sayfa 131.

① [KENAR KAYNAŞTIRMA] etkinleştir.

1 [AYARLAMA] → [KENAR KAYNAŞTIRMA] seçin ve ENTER tuşuna basın.

2 [MOD] → [AÇIK] seçin ve ENTER tuşuna basın.

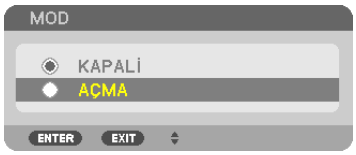

Bu Kenar Kaynaştırma fonksiyonunu etkinleştirir. Aşağıdaki menü öğeleri kullanılabilir:
[ÜST], [ALT], [SOL], [SAĞ] ve [SİYAH SEVİYESİ]

3 Projektör A için [SAĞ] ve Projektör B için [SOL] seçin.

ENTER tuşuna basın.

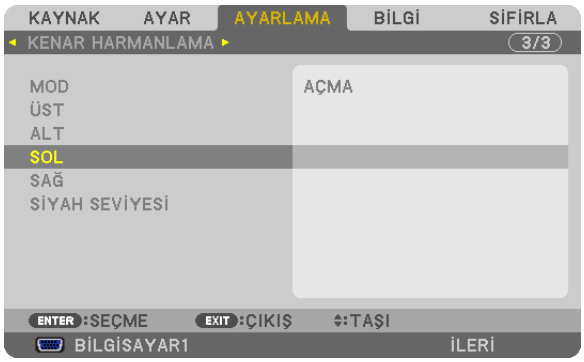

Aşağıdaki öğeler kullanılabilir:
[KONTROL], [İŞARETLEYİCİ], [ARALIK] ve [POZİSYON]

4 [KONTROL] → [AÇIK] seçin ve sonra ENTER tuşuna basın.

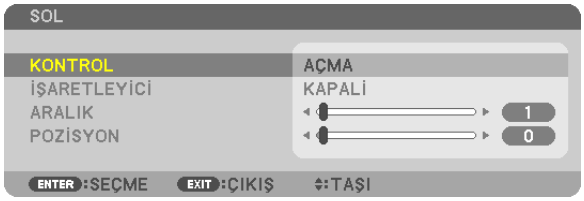

[ÜST], [ALT], [SOL], [SAĞ] ve [SİYAH SEVİYESİ] ayarlarının her biri kendi [KONTROL], [İŞARETLEYİCİ], [ARALIK] ve [POZİSYON] değerlerine sahiptir. [KONTROL] açık yapıldığında [İŞARETLEYİCİ], [ARALIK] VE [POZİSYON] kullanılabilir hale gelir.

② Her bir projektörden yansıtılan görüntünün üst süte bindiği alanı belirlemek için [ARALIK] ve [POZİSYON] ayarlarını yapın.

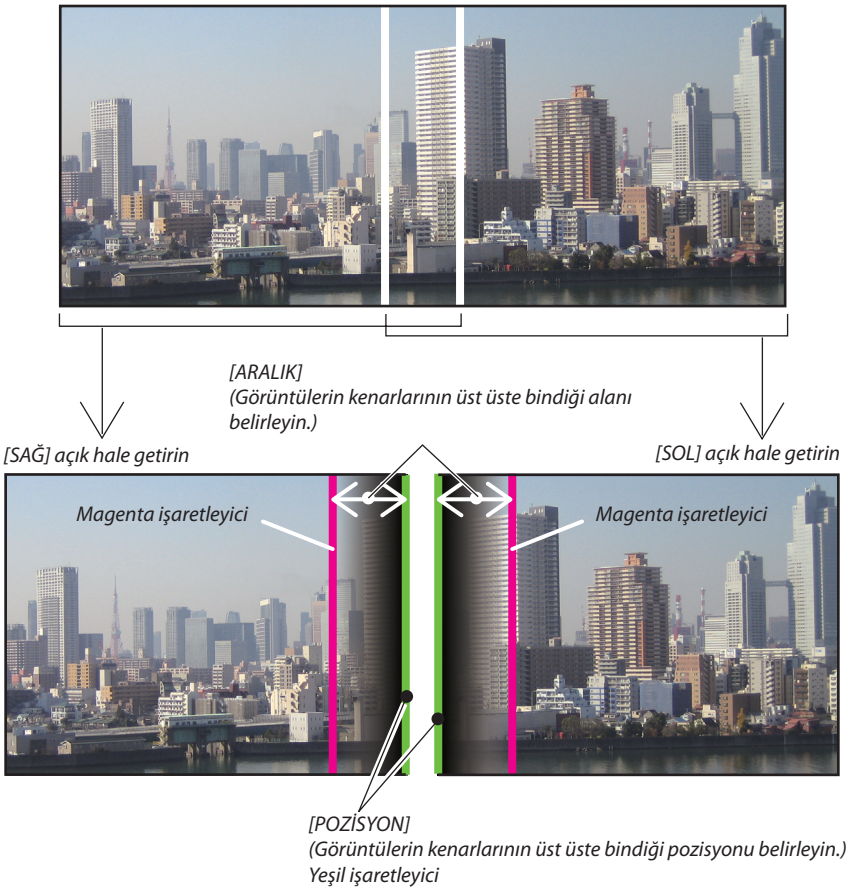

[İŞARETLEYİCİ] açık hale getirildiğinde magenta ve yeşil işaretleyiciler görüntüler.
Magenta işaretleyiciler [ARALIK] ve yeşil olanlar da [POZİSYON] için kullanılır.

1 [ARALIK] ayarını yapın.

Üst üste binmiş alanları ayarlamak için ◀ veya ▶ tuşunu kullanın.

İPUCU:

- *Bir projektörün işaretleyicisini diğer projektörün işaretleyicisi ile üst üste gelecek şekilde ayarlayın.*

2 [POZİSYON] ayarını yapın.

Üst üste binen görüntülerin bir kenarı ile diğerini hizalamak için ◀ veya ▶ tuşlarını kullanın.

İPUCU:

- *Farklı bir çözünürlüğe sahip bir sinyali görüntülerken Kenar Kaynaştırma fonksiyonunu baştan uygulayın.*
- *[İŞARETLEYİCİ] ayarı kaydedilmez ve projektör kapatıldığında [KAPALI] ayarına geri dönülür.*
- *Projektör çalışırken işaretleyiciyi görüntülemek veya gizlemek için menüden [İŞARETLEYİCİ]'yi açın veya kapatın.*
- *Beyaz dengesinde değişiklikler yapmak ve projektörler arasındaki parlaklığı daha az görünür bir şekilde ayarlamak istiyorsanız, mümkün olan en iyi sonuçları elde etmek için [REF. BEYAZ DENGESİ]'ni ve [ÇOKLU PERDE KOMP.]'u ayarlayın. (→ sayfa 129)*

Siyah Seviyesi Ayarı

Bir görüntünün parlaklığında farklar tespit ederseniz en karanlık kısmı veya parlaklık seviyesini ayarlamak için [SİYAH SEVİYESİ] seçeneğini kullanın.

NOT:
Bu fonksiyon sadece [MOD] açık olduğunda etkindir.
Ayarlanabilir alan, hangi [ÜST], [ALT], [SOL] ve [SAĞ] kombinasyonunun açık olduğuna göre değişir.

Örnek: İki projektör yan yana yerleştirildiğinde Siyah Seviyesi'ni ayarlama

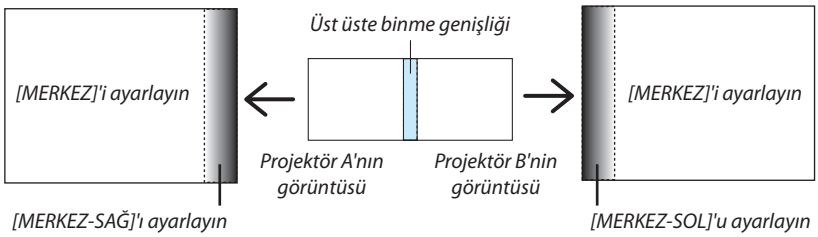

1. ***[MOD]'u açın***
2. ***[SİYAH SEVİYESİ] seçin ve ENTER düğmesine basın.***

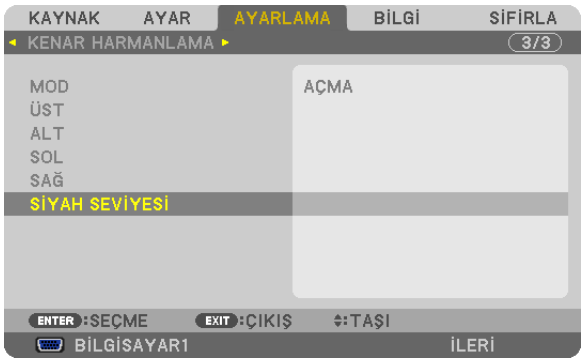

3. ***▼ veya ▲ düğmesini kullanarak bir öğe seçin ve ◀ veya ▶ düğmesini kullanarak siyah seviyesini ayarlayın.***

   Bu işlemi gerekirse diğer projektör için de uygulayın.

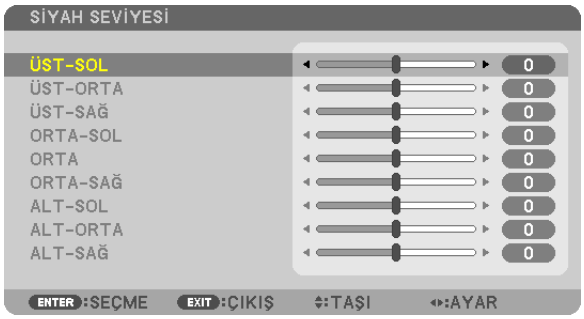

Siyah Seviyesi ayarı için 9 ayrılmış bölüm

Merkez projektör

Bu fonksiyon, aşağıda gösterildiği gibi merkez projektör için 9 ayrılmış bölümün ve sol alt projektör için 4 ayrılmış bölümün parlaklık seviyesini ayarlar.

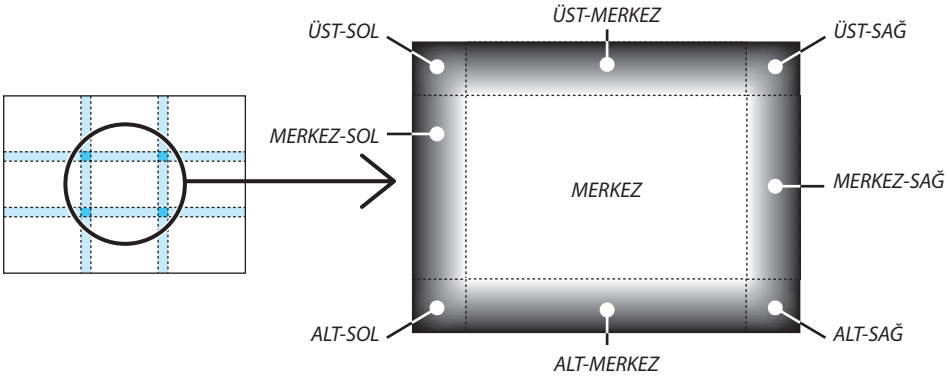

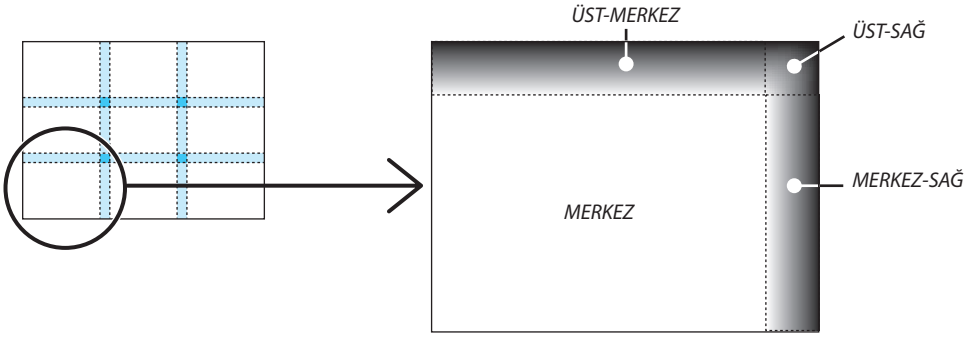

⓬ HTTP Tarayıcı Kullanarak Projektörü Kontrol Etme

Genel Bakış

HTTP Servis Sağlayıcı fonksiyonu aşağıdakiler için ayar ve çalıştırma sağlar:

1. ***Kablolu/kablosuz ağ ayarları (AĞ AYARLARI)***

   Kablosuz LAN bağlantısı için isteğe bağlı USB Kablosuz LAN Birimi gerekir. (→ sayfa 178)

   Kablosuz LAN bağlantısı için, projektör ile bilgisayar piyasadan temin edilebilen bir LAN kablosu ile irtibatlandırılır. (→ sayfa 177)

2. ***Uyarı Postası Ayarı (UYARI POSTASI)***

   Projektör bir kablolu/kablosuz ağ ile bağlantılı olduğunda, e-posta üzerinden lamba değiştirme zamanı veya hata uyarıları gönderilir.

3. ***Projektörü Çalıştırma***

   Güç aç/kapa, giriş seçimi ve resim ayarları yapılabilir.

4. ***PJLink ŞİFRE ve AMX İŞARETİ ayarları***

HTTP sunucu fonksiyonuna erişim:

- ***Projektöre ağ bağlantılı bilgisayar Web gözatıcı başlatılır ve aşağıda verilen URL girilir:***

  http://<the projector's IP address> /index.html

İPUCU: Fabrika ayarlı IP adresi:[DHCP ON].

NOT:

- *Projektörün bir ağ içinde kullanılması için ağ ayarları ile ilgili olarak ağ yöneticinize danışınız.*
- *Ekran veya düğmenin yanıtı yavaşlatılabilir veya ağınızın ayarlarına bağlı olarak çalışma kabul edilmeyebilir.*
  Bu olduğu takdirde ağ yöneticiniz ile görüşün. Projektör düğmelere kısa aralıklarla sık sık basıldığı takdirde yanıt vermeyebilir. Bu olduğu takdirde biraz bekleyin ve tekrar deneyin. Eğer hala yanıt alamıyorsanız, projektörü kapatın ve açın.
- *Eğer PROJEKTÖR AĞ AYARLARI ekranı web tarayıcıda belirmezse, Ctrl+F5 tuşlarına basarak web tarayıcınızdaki sayfayı yenileyin (ya da ön belleği silin).*
- *(Bu cihaz "JavaScript" ve "Çerezleri" kullanır ve tarayıcı bunları kabul edecek şekilde yapılandırılmalıdır. Ayar metodu tarayıcının sürümüne bağlı olarak farklılık gösterir. Lütfen yardım dosyalarına ve yazılım ile birlikte gelen diğer bilgilere bakın.*

Kullanımdan Önce Hazırlık

Tarayıcı işlemini başlatmadan önce projektörü bir LAN kablosuna bağlayın. (→ sayfa 177)
Proxy sunucu türüne ve ayar metoduna bağlı olarak tarayıcıyı proxy sunucu ile çalıştırmak mümkün olmayabilir. Her ne kadar proxy sunucu tipi bir faktörse de, ayarlanmış olan öğelerin ön bellek verimliliğine bağlı olarak gösterilmemesi mümkündür, tarayıcıdan ayarlanmış olan içerik çalışmaya yansıtılamayabilir. Mümkün olduğu sürece proxy sunucu kullanılmaması tavsiye edilir.

Tarayıcı Üzerinden Çalışma için Adres Kullanımı

Adres için girilmiş olan gerçek adres veya projektörün çalışması web tarayıcı üzerinden olduğunda URL sütununa girilen adres, ana bilgisayar adı ağ yöneticisi tarafından alan adı isim sunucusuna kaydedilmişse ya da projektörün IP adresine karşılık gelen ana bilgisayar adı kullanılan bilgisayardaki "HOSTS" (ANA BİLGİSAYARLAR) dosyasına ayarlanmışsa, projektörün IP adresine karşılık gelen ana bilgisayar adı kullanılabilir.

Örnek 1: Projektörün ana bilgisayar adı "pd.nec.co.jp" olarak ayarlandığında, ağ ayarına erişim adres veya URL sütunu girişine
http://pd.nec.co.jp/index.html
yazılarak sağlanır.

Örnek 2: Projektörün ana bilgisayar adı "192.168.73.1" olarak ayarlandığında, ağ ayarlarına erişim adres veya URL sütunu girişine
http://192.168.73.1/index.html
yazılarak sağlanır.

PROJEKTÖR AYARLAMA

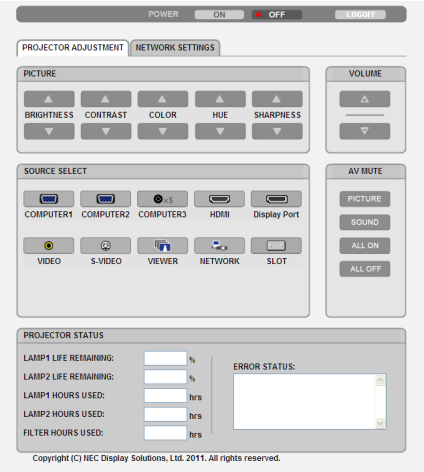

GÜÇ: Bu projektör gücünü kontrol eder.

AÇIK ..... Güç devrededir.

OFF (KAPALI) ..... Güç devre dışıdır.

SES: Bu kontrol bu modelde mevcut değildir.

AV-SESSİZ: Bu projektör sessiz fonksiyonunu kontrol eder.

PICTURE (RESİM) ..... Videoyu sessizleştirir.

RESİM ⊘ ..... Video sessiz konumunu iptal eder.

SES* ..... Sesi sessizleştirir.

SES* ⊘ ..... Ses sessiz konumunu iptal eder.

TÜMÜ AÇIK..... Her bir videove ses fonksiyonlarını sessizleştirir.

TÜMÜ KAPALI..... Her bir videove ses fonksiyonlarını iptal eder.

NOT:

* *Sessizleştirme fonksiyonu kullanılamaz çünkü projektör ses fonksiyonuna sahip değildir.*

RESİM: Bu projektör video ayarlarını kontrol eder.

PARLAKLIK ▲ ..... Parlaklık ayar değerini artırır.

PARLAKLIK ▼ ..... Parlaklık ayar değerini azaltır.

KONTRAST ▲..... Kontrast ayar değerini artırır.

KONTRAST ▼..... Kontrast ayar değerini azaltır.

RENK ▲..... Renk ayar değerini artırır.

RENK ▼..... Renk ayar değerini azaltır.

TON ▲..... Ton ayar değerini artırır.

TON ▼..... Ton ayar değerini azaltır.

KESKİNLİK ▲ ..... Keskinlik ayar değerini artırır.

KESKİNLİK ▼ ..... Keskinlik ayar değerini azaltır.

- Kontrol edilebilir olan bu fonksiyonlar projektöre gelen sinyale bağlı olarak değişecektir. (→ sayfa 115)

KAYNAK SEÇİMİ: Bu projektör giriş konektörüne geçiş yapar.

BİLGİSAYAR 1..... GİRİŞ konektörüne geçiş yapar.

BİLGİSAYAR 2..... GİRİŞ konektörüne geçiş yapar.

BİLGİSAYAR 3..... GİRİŞ konektörüne geçiş yapar.

HDMI..... HDMI GİRİŞ konektörüne geçer.

DisplayPort ..... DisplayPort'a geçiş yapar.

VİDEO..... VİDEO GİRİŞ konektörüne geçer.

S-VİDEO..... S-VİDEO GİRİŞ konektörüne geçer.

İZLEYİCİ..... USB bellek cihazı üzerindeki verilerine geçiş yapar.

AĞ..... Bir LAN sinyaline geçiş yapar.

SLOT (YUVA)..... Opsiyonel karta geçiş yapar.

PROJEKTÖR DURUMU: Bu projektörün durumunu görüntüler.

LAMP 1 LIFE REMAINING (KALAN LAMBA 1 ÖMRÜ) ..... Lamba 1'in kalan ömrünü yüzde olarak görüntüler.

LAMP 2 LIFE REMAINING (KALAN LAMBA 1 ÖMRÜ) ..... Lamba 2'in kalan ömrünü yüzde olarak görüntüler.

LAMP 1 HOURS USED (LAMBA 1 KULLANIM SÜRESİ) ..... Lamba 1'in ne kadar saat süre ile kullanılmış olduğunu gösterir.

LAMP 2 HOURS USED (LAMBA 1 KULLANIM SÜRESİ) ..... Lamba 2'in ne kadar saat süre ile kullanılmış olduğunu gösterir.

FILTER HOURS USED)Filtre Kullanım Süresi)..... Filtrenin ne kadar saat süre ile kullanılmış olduğunu gösterir.

HATA DURUMU..... Projektör içinde ortaya çıkan arızaların durumunu yansıtır.

OTURUMU KAPAT: Bilgisayarın kapatılması ve yetkilendirme ekranına (OTURUM AÇMA ekranı) geri dönülmesi

ŞEBEKE AYARLARI

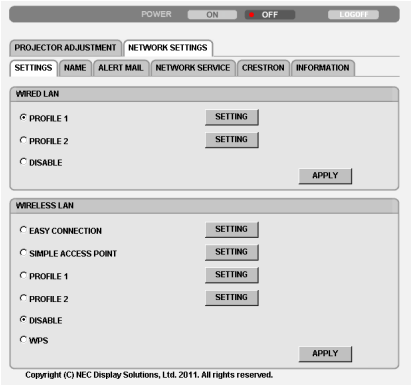

• AYARLAR

KABLOLU veya KABLOSUZ

AYAR	Kablolu LAN veya kablosuz LAN için ayar
APPLY (UYGULA)	Kablolu LAN veya kablosuz LAN için ayarlarınızı giriniz.
DHCP AÇIK	DHCP servis sağlayıcınızdan otomatik olarak IP adresi, alt ağ maskesi ve projektöre geçit kapısı atar.
DHCP KAPALI	Ağ yöneticiniz tarafından projektöre adanan IP adresi, alt ağ maskesi ve projektöre geçit kapısını atar.
IP ADRESİ	Projektöre bağlı ağın IP adresini ayarlayın.
ALT AĞ MASKESİ	Projektöre bağlı ağın alt ağ maskesi numarasını ayarlayın.
AĞ GEÇİDİ	Projektöre bağlı ağın varsayılan ağ geçidini ayarlayın.
WINS	[DHCP] açıldığında projektöre bağlı ağa ait WINS sunucunuzun IP adresini ayarlayın; bu opsiyon mevcut değil.
OTO DNS AÇIK	DHCP sunucu projektöre bağlı DNS sunucunun IP adresini otomatik olarak atayacaktır.
OTO DNS KAPALI	Projektöre bağlı DNS sunucunun IP adresini ayarlayın.

TELLİ LAN Ayarlama

PROFİL 1/PROFİL 2	Her iki ayar kablolu LAN bağlantısı için ayarlanabilir. PROFİL 1 veya PROFİL 2 seçiniz.
DEVRE DIŞI	Kablolu LAN bağlantısı kapatınız

KABLOSUZ LAN (Avrupa, Avustralya ve Asya ülkeleri için gerekli opsiyonel Kablosuz LAN Ünitesi) ayarı

EASY CONNECTION (Kolay Bağlantı)	KOLAY BAĞLANTI kullanarak bir kablosuz LAN uygulayınız.
BASİT ERİŞİM NOKTASI	Projektörü basit erişim noktasına ayarlayın.
WPS	Projektör için kablosuz LAN'ı kurmak için WPS (Wi-Fi Protected Setup™) kullanın. NOT: WPS bağlantıları yapmak ve WPS profil ayarlarını değiştirmek için projektörün menülerini kullanın.
KANAL	Bir kanal seçiniz. Mevcut kanallar ülke ve bölgeye bağlı olarak değişecektir. [ALTYAPI] seçtiğinizde, projektör ve erişim noktanızın aynı kanalda olduğundan emin olunuz; [AD HOC] seçtiğinizde ise, projektör ve bilgisayarınızın aynı kanalda olduğundan emin olunuz.
PROFİL 1/PROFİL 2	Her iki ayar kablosuz LAN bağlantısı için ayarlanabilir. PROFİL 1 veya PROFİL 2 seçiniz.
SSID	Kablosuz LAN için bir belirleyici (SSID) giriniz. Haberleşme SSID belirleyicisi sizin kablosuz LAN SSID belirleyicisi ile aynı olduğunda sağlanabilir.

SAHA ARAŞTIRMASI	Sahada kablosuz LAN için erişilebilir SSID'ların listesini görüntüler. Erişebildiğiniz bir SSID seçiniz.
AĞ TİPİ	Kablosuz LAN kullanılmasına ilişkin bir haberleşme yöntemi seçiniz. ALTYAPI Bir kablosuz erişim noktası üzerinden kablosuz LAN ağı ile bağlantı sağlayacak bir veya daha fazla sayıda cihaz ile haberleşme sırasında bir seçenek seçiniz. AD HOC: Kablosuz LAN üzerinden bilgisayar ile doğrudan iki uç birim arasında bir haberleşme niteliğinde görüşmek için bu seçenek belirlenir.
GÜVENLİK TİPİ	Güvenli iletişim için şifreli konum açılır veya kapatılır. Şifreli konum devreye alındığında, WEP tuşu veya şifreli tuş ayarlanmalıdır.

DEVRE DIŞI	Şifre özelliğini devreye almaz. Yaptığınız haberleşme üçüncü kişiler tarafından izlenebilir.
WEP 64 bit	Güvenli iletişim için 64-bit veri uzunluğu kullanır.
WEP 128 bit	Güvenli iletişim için 128-bit veri uzunluğu kullanır. Bu seçenek 64-bit veri boyu şifreleme kullanımına kıyasla özellik ve güvenliğin daha fazla olmasını sağlar.
WPA-PSK TKIP / WPA-PSK AES/ WPA2-PSK TKIP / WPA2-PSK AES/ WPA-EAP TKIP EAP-TLS/ WPA-EAP AES EAP-TLS/ WPA-EAP TKIP PEAP-MSCHAP v2/ WPA-EAP AES PEAP-MSCHAP v2/ WPA2-EAP TKIP EAP-TLS/ WPA2-EAP AES EAP-TLS/ WPA2-EAP TKIP PEAP-MSCHAP v2/ WPA2-EAP AES PEAP-MSCHAP v2	Bu seçenekler WEP'e kıyasla daha güçlü güvenlik sağlar.

NOT:
- *WEP ayarları PC veya kablosuz ağınız içindeki erişim noktası gibi cihaz haberleşmeleri ile aynı olmalıdır.*
- *WEP kullandığınızda, görüntü iletim hızı yavaşlayacaktır.*
- *WEP 64bit ve WEP 128bit'ten farklı şifreleme anahtarları [AĞ TİPİ]'nden [PLANSIZ] seçildiğinde kullanılamaz.*
- *Bir dijital sertifikayı kurmak için projektör menüsünü kullanın. (→ sayfa 151)*

INDEX (Dizin)	[GÜVENLİK TİPİ] içinden [WEP 64 bit] veya [WEP 128 bit] seçilmesi sırasında şifre seçilir.
ŞİFRE	[GÜVENLİK TİPİ] içinden [WEP 64 bit] veya [WEP 128 bit] seçilmesi sırasında: WEP şifresini giriniz.

Seç	Harfler (ASCII)	Heksadesimal basamak (HEX)
WEP 64 bit	5 karaktere kadar	10 karaktere kadar
WEP 128 bit	13 karaktere kadar	26 karaktere kadar

	[WPA PSK-TKIP], [WPA PSK-AES], [WPA2 PSK-TKIP] veya [WPA2 PSK-AES] seçimi sırasında: Şifre girilir. Şifre en az 8 ve en fazla 63 veya daha az basamaklı olmalıdır.
KULLANICI ADI	WPA-EAP/WPA2-EAP için bir kullanıcı adı belirleyin.
ŞİFRE	WPA-EAP TKIP PEAP-MSCHAP v2/WPA-EAP AES PEAP-MSCHAP v2/WPA2-EAP TKIP PEAP-MSCHAP v2/WPA2-EAP AES PEAP-MSCHAP v2 için bir şifre belirleyin.
DİJİTAL SERTİFİKAYI KULLANIN	WPA-EAP TKIP PEAP-MSCHAP v2/WPA-EAP AES PEAP-MSCHAP v2/WPA2-EAP TKIP PEAP-MSCHAP v2/WPA2-EAP AES PEAP-MSCHAP v2 için bir dijital sertifika kullanıyorsanız bunu kullanın.

• ADI

PROJEKTÖR ADI	Bilgisayarınızın projektörü tanıması için projektörünüzün adını giriniz. Projektör adı 16 karakter veya daha kısa olmalıdır. İPUCU: Projektör adı [SIFIRLA] yapıldığında etkilenmez.
ANA BİLGİSAYAR ADI	Projektöre bağlı ağın ana bilgisayarının adını girin. Ana bilgisayar adı 15 karakter veya daha kısa olmalıdır.
ETKİ ALANI ADI	Projektöre bağlı ağın etki alanı adını girin. Etki alanı adı 60 karakter veya daha kısa olmalıdır.

• UYARI POSTASI

UYARI POSTASI	Bu seçenek lamba değiştirme zamanı veya hata mesajlarını kablosuz veya kablolu LAN üzerinden e-posta ile bilgisayarınıza gönderecektir. İşaretlediğinizde Uyarı Postası özelliği etkin olur. İşareti kaldırdığınızda Uyarı Postası özelliği devre dışı kalır. Projektörden gönderilecek ileti örneği: Lamba ve filtreler kullanım ömürlerinin sonlarına yaklaşıyor. Lütfen lambayı değiştirin. Projektörün Adı: XXXXX Lamba 1'in kullanıldığı saat: XXX [H] Lamba 2'in kullanıldığı saat: XXX [H]
SENDER'S ADDRESS (GÖNDERİCİ ADRESİ)	Gönderenin adresini girin.
SMTP SUNUCU ADI	Projektöre bağlı SMTP sunucunun adını girin.
ALICININ ADRESİ 1, 2, 3	Alıcının adresini girin. En fazla üç adres girilebilir.
TEST POSTASI	Ayarlarınızın doğru olup olmadığını kontrol için bir sınama postası gönderiniz. *NOT:* • *Eğer test yaparsanız, Uyarı postası alamayabilirsiniz. Bu olduğunda, ağ ayarlarının doğruluğunu kontrol edin.* • *Eğer testte yanlış adres girdiyseniz, Uyarı postası alamayabilirsiniz. Bu olduğunda, Alıcının Adresinin doğruluğunu kontrol edin.*
KAYDETME	Ayarlarınızı projektör belleğine kaydetmek için bu düğmeye tıklayın.

• AĞ HİZMETİ

PJLink ŞİFRESİ	PJLink için bir şifre belirleyiniz*. Şifre 32 karakter veya daha kısa olmalıdır. Şifrenizi unutmayın. Bununla birlikte, şifrenizi unutursanız, satıcınıza başvurun.
HTTP ŞİFRESİ	HTTP servis sağlayıcı için bir şifre belirleyiniz*. Şifre 10 karakter veya daha kısa olmalıdır.
AMX İŞARETİ	AMX's NetLinx kontrol sistemi tarafından desteklenen bir ağa bağlantı sırasında AMX Cihaz Keşfi ile algılamayı devreye alın veya çıkartın. *İPUCU:* *AMX Cihaz Keşfini destekleyen bir cihaz kullanıldığında, bütün AMX's NetLinx kontrol sistemi cihazı tanıyacak ve bir AMX servis sağlayıcıdan uygun bir Cihaz Keşif Modülü indirecektir.* *Kontrol işareti yerleştirilmesi AMX Cihaz Keşfi üzerinden projektörün algılanmasına olanak verecektir.* *Kontrol işaretinin silinmesi AMX Cihaz Keşfi üzerinden projektörün algılanmasına olanak vermeyecektir.*

NOT: Şifrenizi unuttuysanız, satıcınıza başvurunuz.

*PJLink nedir?
PJLink farklı imalatçı firma projektörlerinin kontrol edilmesi için kullanılan protokol standardıdır. Bu standart protokolü Japan Business Machine ve Information System Industries Association (JBMIA) tarafından 2005 yılında geliştirilmiştir.
Projektör PJLink Sınıf 1 komutlarının tümünü destekler.
PJLink ayarı menüden [SIFIRLA] yapıldığında etkilenmez.

CRESTRON ROOMVIEW uyumluluğu

Projektör CRESTRON ROOMVİEW desteğine sahiptir, ağ üzerinden bağlı olan birden fazla cihazın bilgisayardan veya kontrol cihazından yönetilmesine ve kontrol edilmesine izin verir.
Daha fazla bilgi için http://www.crestron.com adresini ziyaret edin

<Ayar Prosedürü>
HTTP sunucu fonksiyonuna erişin ve [CRESTRON] için [AĞ AYARLARI] altında gerekli ayarları yapın.

• Bilgisayardan yönetmek için ROOMVIEW.

DEVRE DIŞI	ROOMVIEW'u devre dışı bırakır.
ETKİN	ROOMVIEW'u etkinleştirir.

• Denetleyiciden yönetmek için CRESTRON CONTROL.

DEVRE DIŞI	CRESTRON CONTROL özelliğini devre dışı bırakır.
ENABLE (Etkin)	CRESTRON CONTROL özelliğini etkinleştirir.
IP ADRESİ	CRESTRON SUNUCUSU (CRESTRON SERVER) IP adresinizi ayarlayın.
IP KİMLİĞİ	CRESTRON SUNUCUSU (CRESTRON SERVER) IP KİMLİĞİNİZİ ayarlayın.

İPUCU: CRESTRON ayarları sadece CRESTRON ROOMVİEW ile kullanım için gereklidir.
Daha fazla bilgi için, http://www.crestron.com adresini ziyaret edin

• BİLGİ

WIRED LAN (Kablolu LAN)	Kablolu LAN bağlantıları ayarlarının listesini görüntüleyin.
WIRELESS LAN (Kablosuz LAN)	Kablosuz LAN bağlantıları ayarlarının listesini görüntüleyin.
GÜNCELLE	Değiştirilmiş ayarları listeye dahil edin.

⓭ Bilgisayar Ekran Görüntüsünün Ağ [AĞ PROJEKTÖRÜ] ile Projektör Üzerinden Yansıtılması

Projektörün PC'niz ile aynı ağa bağlanmasını seçerseniz, PC ekran görüntüsü ağ üzerinden ekrana yansıtılabilir. Bilgisayar kablosunu kullanan bir bağlantıya (VGA) gerek yoktur.

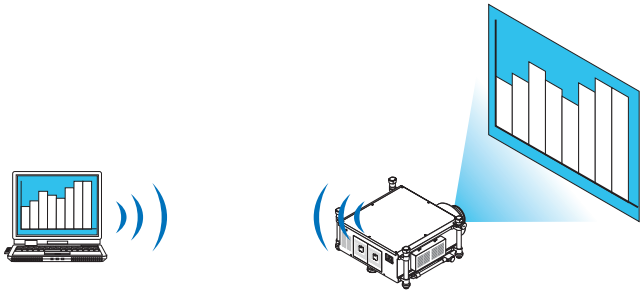

Çalıştırma Ortamı

Uygulanabilir OS	Windows 7 Professional Windows 7 Ultimate Windows 7 Enterprise Windows Vista Home Premium Windows Vista Business Windows Vista Ultimate Windows Vista Enterprise
Donanım spesifikasyonları	Windows 7/Windows Vista için işletim ortamı gibi Microsoft tarafından tavsiye edilen spesifikasyonlar karşılanmalıdır.
Ağ Ortamı	TCP/IP destekleyen Kablolu LAN veya kablosuz LAN ortamı gereklidir.
Ekran renkleri	Yüksek Renk (16 bit) Gerçek Renk (24 bit ve 32 bit) * 256 veya daha az renkli ayar kullanılamıyor.

Projektörün Ağ Projektörü Giriş Moduna Ayarlanması

1. ***Projektör açık iken KAYNAK düğmesine basın.***

   Giriş seçme penceresi görüntülenir.

   Giriş seçme penceresini görüntülemenin başka bir yolu ise uzaktan kumanda üzerindeki AĞ düğmesine basmaktır. UYGULAMA MENÜSÜ ekranı görüntülenecektir. Adım 3'e geçin.

2. ▼ veya ▲ düğmesine basarak [ŞEBEKE] seçin ve ENTER düğmesine basın.

Ekranda [UYGULAMA MENÜSÜ] görüntülenir.

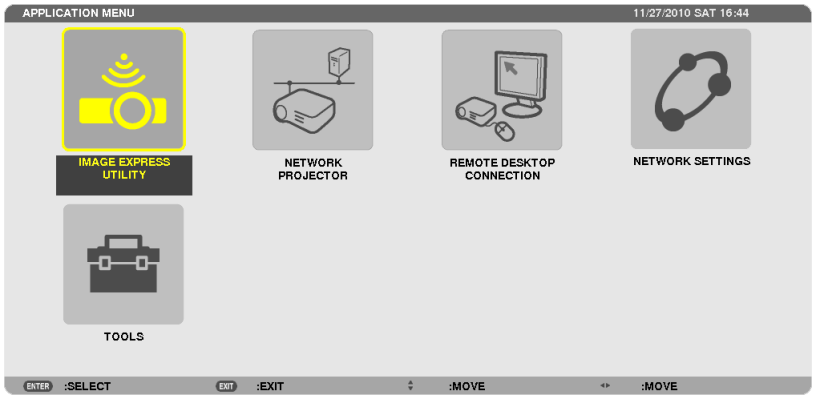

3. [UYGULAMA MENÜSÜ] özelliğinden [AĞ PROJEKTÖRÜ] seçin.

[PROJEKTÖR ADI/ÇÖZÜNÜRLÜĞÜ/ŞİFRE/URL GÖRÜNTÜLE] görüntülenecektir.

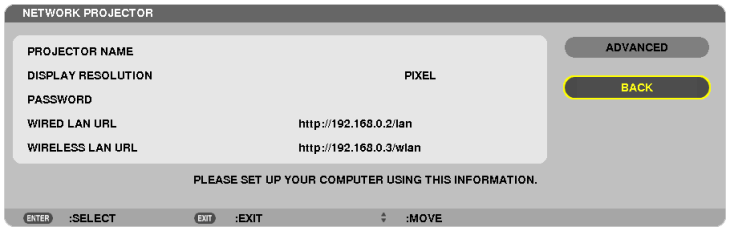

Görüntünün Ağ Projektörü ile yansıtılması

1. ***Windows 7 masaüstündeki [Başlat]'a tıklayın.***
2. ***[Bütün Programlar]'a tıklayın.***
3. ***[Donatılar]'a tıklayın.***
4. ***[Bir Ağ Projektörüne Bağlan]'a tıklayın.***

   Ardından [Bir Ağ Projektörüne Bağlan için İzin] penceresi görüntülenir, [Evet.] tıklayın.

   "Bir Ağ Projektörüne Bağlan" penceresi görüntülenir.

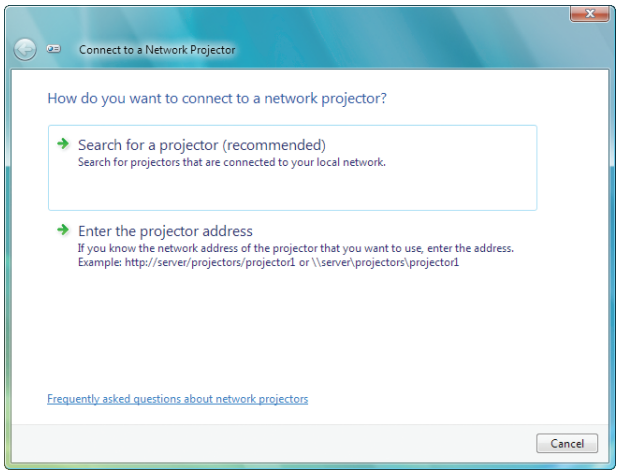

5. ***[→ Bir projektör ara (önerilen)] seçeneğine tıklayın.***

   "Kullanılabilir projektörler" kutusunda, "PH1400 Serisi" görüntülenir.

6. ***[PH1400 Serisi]'ne tıklayın.***

   "Seçtiğiniz projektörün şifresini girin." mesajı penceren alt kısmında görüntülenir.

7. Şifreyi şifre giriş kutusuna sayfa 66'teki adım 3 altındaki işlemi gerçekleştirerek girin.

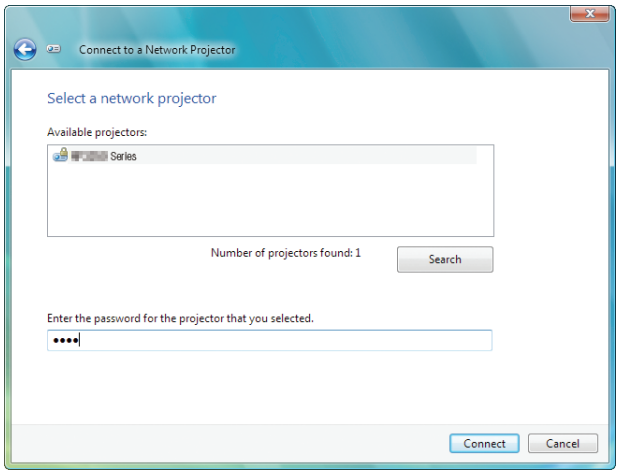

8. [Bağlan]'a tıklayın.

Ağ projektörü fonksiyonu çalışır ve Windows 7 ekranı projektörden yansıtılır.

- *Bilgisayar ekranınızın çözünürlüğü projektör ekranının çözünürlüğünden farklıysa, AĞ PROJEKTÖRÜ fonksiyonu çalışmayabilir. Bu durum gerçekleşirse, bilgisayar ekranının çözünürlüğünü sayfa 66'teki Adım 3'te görüntülenenden daha düşük bir çözünürlüğe ayarlayın.*

NOT: Ağ projektörü fonksiyonu çalıştığında, masaüstünün fon rengi siyah olarak değişir. Ağ projektörü fonksiyonu durdurulduğunda, orijinal fon rengi geri getirilir.

Referans: Projektör Adım 5'te bulunamazsa, [⟶ Projektör adresini girin] seçeneğine tıklayın. Ardından "Ağ adresi"ni (Giriş örneği: http://10.32.97.61/lan) ve "Projektör şifresi"ni girin (Giriş örneği: 82291627) bunlar projektörden yansıtılan ekranda görüntülenir.

Projektör İşletiminden Çıkılması

1. [Yansıtılıyor]'a tıklayın. PH1400 Serisi] Windows Vista görev çubuğunda.

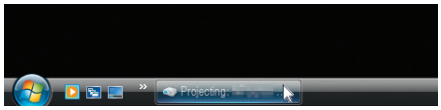

2. [Bağlantıyı Kes]'e tıklayın.

Ağ Projektörü fonksiyonu durdurulur.

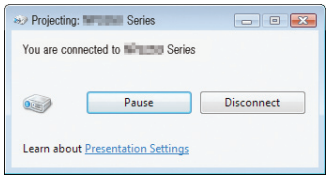

3. [AĞ]'dan farklı bir giriş terminalini seçmek için projektörün KAYNAK düğmesine basın.

Uzaktan kumandayı kullanıyorsanız, AĞ düğmesinden farklı bir düğmeye basın.

⓮ Bilgisayarınızı bir Ağ [UZAK MASAÜSTÜ] Üzerinden Çalıştırmak için Projektörün Kullanılması

- PC'nin projektörün projektör ile aynı ağa bağlanmasını seçerseniz, PC ekran görüntüsü ağ üzerinden ekrana yansıtılabilir. Ardından klavyeyi kullanarak ağa bağlı PC'deki Windows 7, Windows Vista veya Windows XP işletim sistemini işletebilirsiniz.
- Uzak Masaüstü fonksiyonu ile projektörden uzakta bir yerde bulunan PC'yi uzaktan işletebilirsiniz.

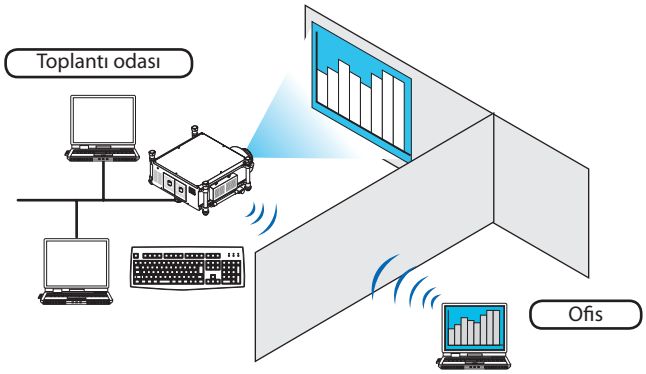

NOT:

- *[UZAK MASAÜSTÜ] fonksiyonu aşağıdaki Windows sürümleri ile çalışacaktır.*
  Windows 7 Professional
  Windows 7 Ultimate
  Windows 7 Enterprise
  Windows Vista Business
  Windows Vista Ultimate
  Windows Vista Enterprise
  Service Pack 3'lü Windows XP Professional
  (Not)
- *Bu kılavuzda bu özellik Windows 7 bir örnek olarak kullanılarak tarif edilmektedir, ancak Windows Vista ve Windows XP Professional Service Pack 2 veya daha üstü de bu özellikle çalışacaktır.*
- *Uzak Masaüstü fonksiyonunu kullanmak için bir klavye gereklidir.*
- *Uzak Masaüstü fonksiyonu bir klavye ile işletilebilir. Kablosuz klavye ile birlikte bir kablosuz fare kullanmak bu işletim için daha kullanışlıdır.*
  Piyasadan satın alabileceğiniz bir kablosuz klavye, kablosuz fare ve bir USB kablosuz alıcı kullanın.
  Piyasadan satın alabileceğiniz bir USB klavye ve USB fare kullanın.
- *Bir yerleşik USB hub'a sahip USB klavyesi projektörle birlikte kullanılamaz.*
- *Bluetooth destekleyen bir kablosuz klavye veya fare projektör ile birlikte kullanılamaz.*
- *Projektör USB portunun piyasadan temin edilecek bütün USB cihazları desteklediği konusunda garanti verilmemektedir.*

Piyasadan satın alabileceğiniz bir kablosuz klavyeyi (ABD düzenli versiyon) hazırlayın.

USB kablosuz alıcıyı projektörün USB portuna bağlayın (Tip A). Kablosuz klavye ve fareniz için bütün gerekli ayarları yapın.

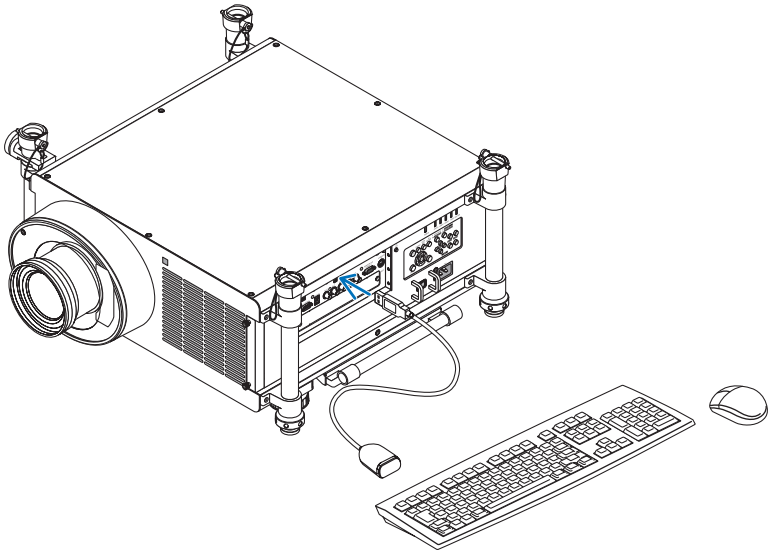

Windows 7'nin kullanıcı hesabı için şifrenin belirlenmesi

İPUCU: Bir hesap için bir şifre belirlendiyse Adımlar 1-9 atlanabilir.

1. ***Windows 7 masaüstündeki [Başlat]'a tıklayın.***
2. ***[Denetim Masası]'na tıklayın.***
3. ***[Kullanıcı Hesapları] altında görüntülenen [Kullanıcı hesapları ekleyin veya kaldırın] seçeneğine tıklayın.***
4. ***[Kullanıcı Hesabı Kontrolü] onay penceresi görüntülendiğinde, [Devam]'a tıklayınız.***
5. ***[Yönetici]'ye tıklayın.***
6. ***[Bir şifre oluştur]'a tıklayın.***
7. ***Şifreyi [Yeni şifre] kutusuna girin.***
8. ***Adım 7'deki ile aynı olan şifreyi [Yeni şifreyi onayla] kutusuna girin.***
9. ***[Bir şifre oluştur]'a tıklayın.***

   Yönetici [Şifre Koruması] olarak değiştirilir.

Uzaktan Erişimin Ayarlanması

1. ***Windows 7 masaüstündeki [Başlat]'a tıklayın.***
2. ***[Denetim Masası]'na tıklayın.***
3. ***[Sistem ve Güvenlik] seçeneğine tıklayın.***
4. ***[Sistem] altında görüntülenen [Uzaktan erişime izin ver]'e tıklayın.***
5. ***[Kullanıcı Hesabı Kontrolü] onay penceresi görüntülendiğinde, [Devam]'a tıklayınız.***

   [Sistem Özellikleri] penceresi görüntülenir.
6. ***Uzak Masaüstü kutusundaki [Uzak Masaüstü'nün herhangi bir sürümünü çalıştıran bilgisayarlardan gelen bağlantılara izin ver (daha az güvenli)] ve [TAMAM] tıklayın.***

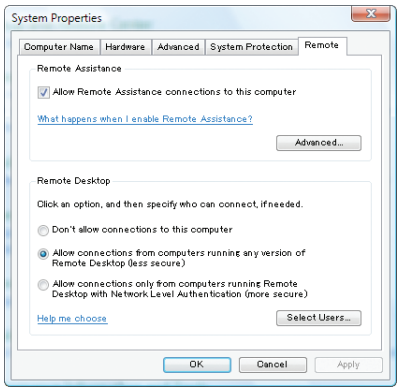

IP adresinin Windows 7'de kontrol edilmesi

1. ***Windows 7 masaüstündeki [Başlat]'a tıklayın.***
2. ***[Denetim Masası]'na tıklayın.***
3. ***[Ağ ve İnternet] altında görüntülenen [Ağ durumuna ve görevlerine gözat] seçeneğine tıklayın.***

4. *Penceredeki [Yerel Alan Bağlantısı]'nın sağında mavi olarak görüntülenen [Duruma gözat]'a tıklayın.*

[Yerel Alan Bağlantısı Durumu] penceresi görüntülenir.

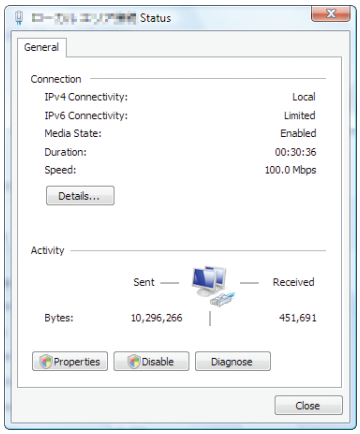

5. *[Detaylar...]'a tıklayın.*

Görüntülenen "IPv4 IP Adresi"nin değerini (xxx.xxx.xxx.xxx) not edin.

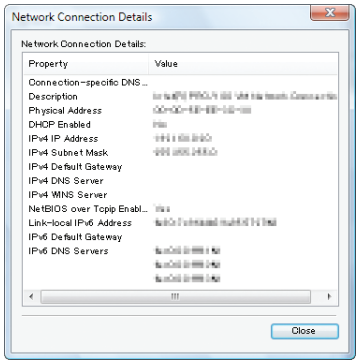

6. *[Kapat]'a tıklayın.*

7. *Pencerenin sağ üst tarafındaki [X]'e tıklayın.*

Sistem masaüstüne geri döner.

Uzak Masaüstünün Başlatılması

1. *Projektör açık iken KAYNAK düğmesine basın.*

Giriş seçme penceresi görüntülenir.

Giriş seçme penceresini görüntülemenin başka bir yolu ise uzaktan kumanda üzerindeki AĞ düğmesine basmaktır. UYGULAMA MENÜSÜ ekranı görüntülenecektir. Adım 3'e geçin.

2. ▼ veya ▲ düğmesine basarak [ŞEBEKE]'yi seçin ve ENTER düğmesine basın.

[UYGULAMA MENÜSÜ] menüsü görüntülenecektir.

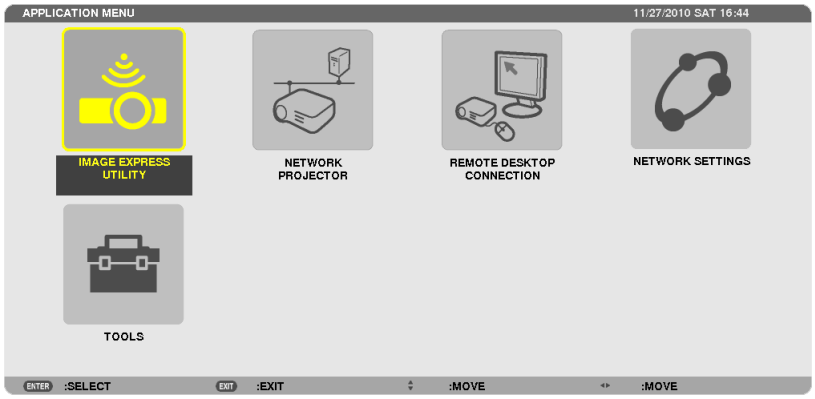

3. [UYGULAMA MENÜSÜ] içinden [UZAK MASAÜSTÜ BAĞLANTISI] seçeneğini seçmek için kablosuz klavyeyi kullanın.

[UZAK MASAÜSTÜ BAĞLANTISI] penceresi görüntülenir.

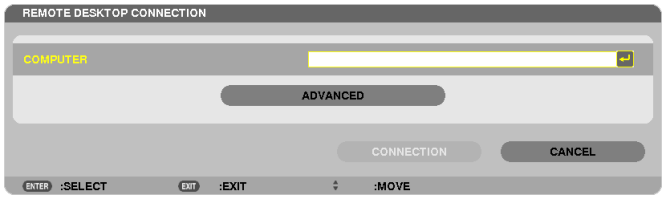

4. Windows 7'nin IP adresini girmek için kablosuz klavyeyi kullanın ve [CONNECTION] seçeneğine tıklayın.

Windows 7'nin oturum açma ekranı projektör tarafından yansıtılan ekranda görüntülenir.

5. Kullanıcı şifresini girmek için kablosuz klavyeyi kullanın ve "Enter" tuşuna basın.

Uzak masaüstü fonksiyonu başlatılır.

Windows 7 masaüstü projektör tarafından yansıtılan ekranda görüntülenir.

Bilgisayardaki oturumu kapatın.

Windows 7'yi çalıştırmak için projektöre bağlı kablosuz klavyeyi kullanın.

NOT: Projeksiyon uzak masaüstü fonksiyonu ile gerçekleştirilirse, masaüstünün fon rengi siyah olarak değişir.

Uzak Masaüstünden Çıkılması

1. ***Projektör tarafından yansıtılan masaüstü ekranında [Başlat]'a tıklamak için kablosuz klavyeyi kullanın.***

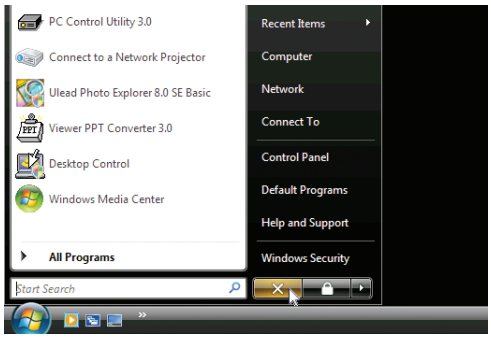

2. ***Başlat menüsünün sağ tarafındaki [X]'e tıklayın.***

   Uzak masaüstü fonksiyonu durdurulur.

3. ***[AĞ]'dan farklı bir giriş terminalini seçmek için projektörün KAYNAK düğmesine basın.***

   Uzaktan kumandayı kullanıyorsanız, AĞ düğmesinden farklı bir düğmeye basın.

İPUCU:
UZAK MASAÜSTÜ'ndeki [SEÇENEKLER] özelliğinin ayarlanması
[SEÇENEKLER]'e tıklanması [PERFORMANS] ekranını görüntüler.
[SEÇENEKLER] özelliğine ait ayarların yapılması, Uzak Masaüstü işletimi sırasında masaüstü fonunu görüntülemenize veya pencere animasyonu fonksiyonunu etkinleştirmenize izin verecektir. Ancak bunu yapmanız ekranın veya farenin tepki verme hızının yavaşlamasına neden olur.
Ekranın veya farenin tepki verme hızı yavaşlarsa, aşağıdakilerden birini veya birkaçını deneyin:

MASAÜSTÜ FONU: Masaüstü fonunu siyah beyaz görüntülemek için onay imini kaldırın.
MENÜ VE PENCERE ANİMASYONU: Menü ve pencere animasyonunu devre dışı bırakmak için onay imini kaldırın.
TEMALAR: Temaları kullanmamak için onay imini kaldırın.
SÜRÜKLERKEN PENCERE İÇERİKLERİ GÖSTER: Sürüklerken sadece pencere panelini göstermek için onay imini kaldırın.

⑮ 3D Görüntüleri İzleme

Projeksiyon cihazının STEREO DVI konektörünü bir 3D oynatıcıya (Frame-Sequential (Ardışık-Kare) Yöntemi) bağladığınızda, 3D görüntüleri, LCD perdeli gözlükler kullanarak izleyebilirsiniz.

⚠ 3D görüntü izleyen kullanıcılar için sağlık uyarıları

İzlemeden önce, LCD shutter gözlükleriniz veya DVD, video oyunu, bilgisayar video dosyası ve benzerleri gibi 3D uyumlu içeriklerin kullanıcı kılavuzlarında bulunabilecek sağlıkla ilgili uyarıları okumayı unutmayın.
Yan etkilere maruz kalmamak için şunlara dikkat edin:

- LCD shutter gözlükleri 3D görüntüler dışındaki görüntüleri izlemek için kullanmayın.
- Perde ve kullanıcı arasında 2 m/7 feet veya daha fazla mesafe olmasını sağlayın. 3D görüntüleri çok yakından izlemek gözlerinizi zorlayabilir.
- 3D görüntüleri çok uzun süre izlemekten kaçının. Her bir saatlik izlemenin ardından 15 dakika veya daha uzun süre ara verin.
- Siz veya ailenizden birinden ışığa hassasiyete bağlı nöbet geçmişi varsa 3D görüntüleri izlemeden önce bir doktora danışın.
- 3D görüntüleri izlerken bulantı, baş dönmesi, mide bulantısı, baş ağrısı, gözlerde zorlanma, bulanık görme, kasılma, uyuşma hissederseniz bu görüntüleri izlemeyi durdurun. Belirtiler devam ederse bir doktora başvurun.
- 3D görüntüleri perdenin önünden izleyin. Herhangi bir açı ile izlemek yorgunluğa veya gözlerin zorlanmasına yol açabilir.

Hazırlık

NVIDIA® 3D Vision™ Pro veya eşdeğeri sistemi hazırlayın.

- Frame sequential (ardışık kare) yöntemini ve 1080p/120Hz (DVI Çift Bağlantı) sinyalini destekleyen NVIDIA Quadro® gibi bir grafik kartı
- Yukarıda bahsedilen grafik kartlı veya 3D uygulamalı bir bilgisayar
- Sistemle uyumlu LCD perdeli gözlükler
- Sistemi destekleyen LCD perdeli gözlükler için senk verici

3D görüntüleri izlemek için adımlar

1. STEREO DVI, SYNC OUT ve SYNC IN konektörlerini sisteme bağlayın.

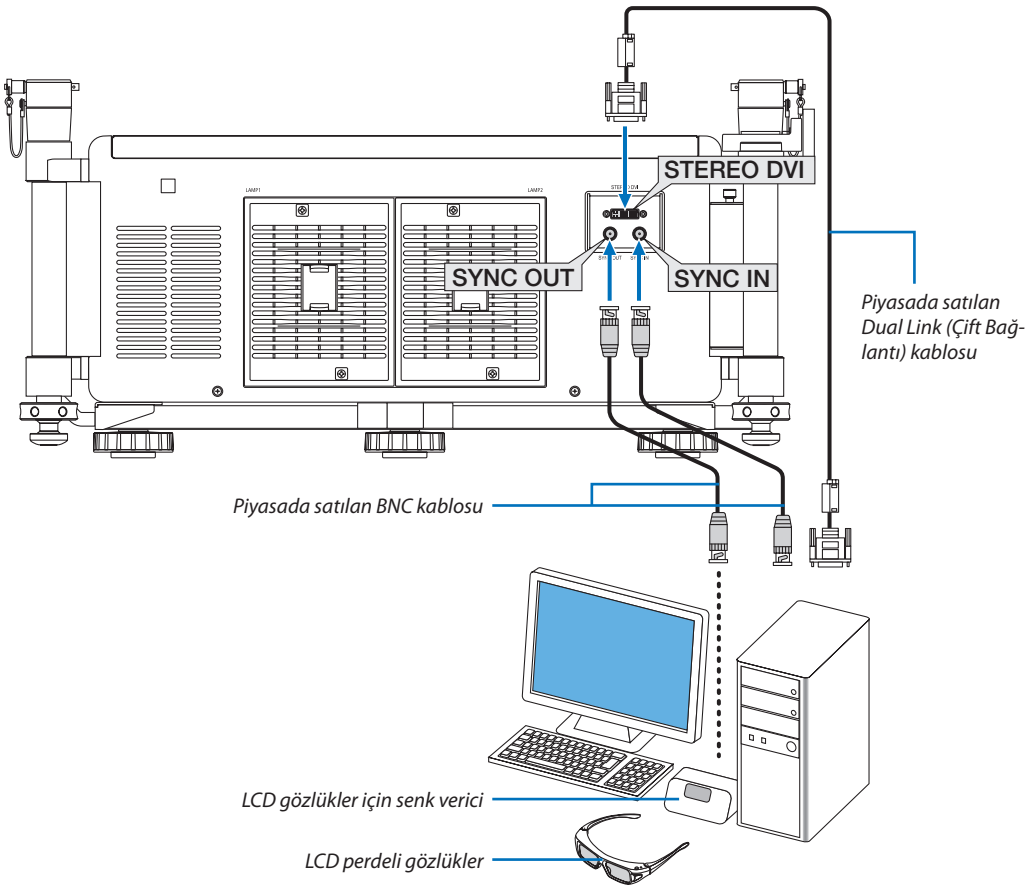

STEREO DVI (Çift Bağlantı)	Bir 3D kaynağına veya 3D grafik kartlı ve 3D uygulamalı bir bilgisayara bağlayın.
SYNC IN	Sol/sağ göz içeriğinin kullanıcı ve projeksiyon cihazı ile senkronize olduğundan emin olmak için bir 3D kaynağına veya 3D grafik kartlı ve 3D uygulamalı bir bilgisayara bağlayın. Bazı 3D sistemler bu konektörü kullanmaz.
SYNC OUT	L/R perdelerini alternatif olarak kontrol eden LCD perdeli gözlüklerdeki alıcıya L/R sinyallerini gönderen senk vericiyi bağlayın.

2. 3D görüntüleri görüntülemek için uzaktan kumanda üzerindeki AUX düğmesine basın.

Uzaktan kumandadaki giriş kaynağı düğmelerinden birine basarak başka bir giriş seçin.

NOT:
Aşağıdaki işlev, düğmeler ve ayarlama öğeleri, 3D görüntüler görüntülenirken kullanılamaz
- *Ekran menüsünde*
- *3D REFORM düğmesi (Kilit taşı düzeltmesi)*
- *D-ZOOM düğmeleri (Dijital zum işlevi)*
- *FREEZE düğmesi*
- *ON-SCREEN düğmesi*
- *PICTURE düğmesi*
- *AV-MUTE düğmesi*

Referans:
PC Control Utility Pro 4 ile 3D ayarlarını yapabilirsiniz. PC Control Utility Pro 5'in 3D ayarlarını değiştirmeye izin vermediğini unutmayın.
PC Control Utility Pro 4'ü bilgisayarınıza kurmak için, bkz. sayfa 196.
PC Control Utility Pro 4'ün nasıl kullanılacağı hakkında bilgi için, bkz. PC Control Utility Pro 4 Yardımı.

3D görüntüyü ayarlama

Color Temperature: Bu, 3D görüntünün renk sıcaklığını seçmenize olanak sağlar.
White Balance: Bu, 3D görüntünün beyaz dengesini ayarlamanıza olanak sağlar. Ekranın beyaz seviyesini ayarlamak için her renk (RGB) için Kontrast; 3D görüntünün siyah seviyesini ayarlamak için her renk (RGB) için Parlaklık kullanılır.
3D Settings: Gerektiği gibi Dark Time, Sync Invert, Sync Delay, Sync Reference için ayarları yapın.

4. İzleyici Kullanılması

❶ İzleyici İle Neler Yapılabilir

Görüntüleyici özelliği bir projektör üzerindeki USB belleğinde veya ağa bağlı bir bilgisayardaki paylaşımlı bir klasörde depolanmış slaytlara veya film dosyalarına göz atmanıza izin verir.
İzleyici aşağıda verilen özelliklere sahiptir.

- Piyasadan temin edilebilir ve görüntü dosyaları saklayabilen bir USB bellek projektör USB portuna (Tip A) takıldığında, İzleyici bu USB bellek içinde yer alan dosyaları görebilmenizi sağlar.

  Herhangi bir bilgisayar olmasa bile, sunumlar sadece bir projektör kullanılarak yapılabilir.
- Film dosyası oynatılabilir.
- Bir Microsoft PowerPoint dosyası veya Adobe PDF dosyası bir bilgisayara bağlanmadan basitçe ekrana yansıtılabilir.
- Bir ağa bağlı bir bilgisayardaki paylaşımlı klasörde bulunan görüntü ve film dosyaları yansıtılabilir.

  Windows Media Player 11'in "Medya Paylaşımı" özelliği açık olan bir bilgisayar medya sunucusu olarak kullanılabilir.

Desteklenen grafik formatları

Format	Dosya adı uzantıları
JPEG	.jpg, .jpe, .jpeg (CMYK desteklenmez.)
BMP	.bmp (bit alanı desteklenmez)
PNG	.png (Titreşimli PNG ve α kanal PNG desteklenmez.)
GIF	.gif (Titreşimli GIF, şeffaflaştırma GIF ve animasyon GIF desteklenmez.)

* Desteklenmeyen bir görüntü seçilirse, ikonu görüntülenecektir.

NOT:
Görüntülenebilir maksimum görüntü piksel sayısı:
- *Gelişmiş JPEG: 1280 × 1280*
- *GIF: 1280 × 1280*
- *Diğerleri: 4000 × 4000*
- *Yukarıdaki gereksinimlerce desteklenen bazı dosyalar gösterilemeyebilir.*

Desteklenen film dosyaları

Dosya adı uzantıları	Video sıkıştırma/genişletme yöntemi	Audio sıkıştırma/genişletme yöntemi
.mpg, .mpeg	MPEG2	MPEG Audio Layer2
		MPEG Audio Layer3
.wmv	VC-1/WMV9	WMA9 Standart
.mp4	H.264/AVC	AAC-LC

Oynatma gereksinimler:
Çözünürlük: 320 × 240 to 1280 × 720
Video kare hızı: azami 30fps
Bit hızı: azami 15Mbps
Maks. dosya boyutu: azami 2GB

NOT:
- *Yukarıdaki gereksinimlerce desteklenen bazı dosyalar yürütülemeyebilir.*
  Desteklenen video dosyası yürütüldüğünde, projektörden sesi duyulmayacaktır.

NOT:
- *Bu projektör tarafından desteklenmeyen video/audio formatını kullanarak dönüştürülen film dosyaları oynatılamaz.*
  Bu durumda onatma işleminin mümkün olmadığını gösteren bir ikon bulunmayacaktır.
- *Dijital Haklar Yönetimi (DRM) korumalı dosyalar oynatılamaz.*
- *Yukarıdaki gereksinimleri karşılayan bazı film dosyaları da oynatılamayabilir.*
- *WMV formatlı video dosyası orijinal görüntü oranından bağımsız olarak 1'e 1 görüntü oranı ile oynatılacaktır.*
- *Medya sunucusunda oynatılamayan dosyalar grafikler ve film dosyalarıdır. Windows Media Player 11 (Windows XP/Windows Vista)'de mp4 dosyaları oynatılamaz.*

Desteklenen PDF dosyaları

Dosya adı uzantıları	Desteklenen dosya formatı
.pdf	Adobe Acrobat PDF

NOT:
- *PDF dosya içine katıştırılmamış yazı tipleri görüntülenemeyebilir*
- *Oluşturulmasından sonra PDF dosyasına eklenen fonksiyonlar çalışmayacaktır veya görüntülenmeyecektir. Yer imleri, biçimleme aracındaki kutular ve notlar olan fonksiyonlar görüntülenmeyecektir.*
  Otomatik döndürme veya Otomatik dönüşüm çalışmayacaktır.
- *Bazı PDF dosyaları görüntülenmeyebilir.*

Desteklenen PowerPoint dosyaları

Dosya adı uzantıları	Desteklenen dosya formatı
.ppt	Microsoft PowerPoint 97 – 2003

NOT:
- *Oynatılabilir yazı tipleri, renkler, yazı tipi süslemesi, yerleştirme, nesne ekleme veya animasyon sınırlıdır.*
- *Bazı Microsoft PowerPoint 97 – 2003 dosyaları oynatılamayabilir.*

Desteklenen USB bellek aygıtları

- USB bellek cihazının FAT, exFAT, FAT32 veya FAT16 dosya sistemi ile formatlanmış olduğundan emin olun.
  Projektör NTFS olarak formatlanmış USB belleği desteklemez.
  Projektör USB belleğinizi tanıyamamışsa, formatın destekleniyor olduğu kontrol edilmelidir.
  USB belleğinizin bilgisayarın üzerinde formatlanması için Windows ile birlikte temin edilen belgeler veya yardım dosyasına başvurunuz.
- Projektör USB portunun piyasadan temin edilecek bütün USB bellekleri desteklediği konusunda garanti verilmemektedir.
- USB hafıza cihazını ayırmadan veya tekrar takmadan önce en az 5 saniye süre ile bekleyiniz.
  USB hafıza cihazının hiç ara vermeksizin takılıp çıkartılması işlemlerini projektörün algılaması için belli bir süre gerekir.

Paylaşımlı klasörler ve medya sunucusundaki notlar

- Bilgisayarınızda güvenlik veya antivirüs yazılımı kuruluysa, paylaşımlı klasörlerdeki veya medya sunucusundaki dosyalar yansıtılamayabilir.
- Aşağıdaki güvenlik duvarı portlarını açın:
  - Medya sunucusu

Port numarası	Protokol
1900	UDP
2869	TCP
10243	TCP
10280-10284	UDP

  - Paylaşımlı klasör

Port numarası	Protokol
137	UDP/TCP
138	UDP/TCP
139	UDP/TCP
445	UDP/TCP

- Paylaşım ve güvenlikten sorumlu bilgisayarınızı paylaşımlı klasördeki dosyalara erişilmesine izin verecek şekilde ayarlayın ve güvenlik ile antivirüs yazılımınızı da paylaşımlı klasördeki dosyalara erişilmesine izin verecek şekilde ayarlayın. Daha fazla bilgi için ağ yöneticinize danışın.
- Paylaşımlı klasördeki veya medya sunucusundaki film dosyaları ağ ortamınıza veya dosyanızın bit hızına bağlı olarak düzgün oynatılamayabilir.

NOT:
Paylaşımlı klasörden bir PowerPoint veya PDF dosyası görüntülenirken LAN kablosunu hareket ettirerek veya projektörü kapatarak projektör ile bilgisayarınız arasındaki bağlantıyı kesmeyin.
Bunu yapmanız, Görüntüleyiciyi işletilemez hale getirecektir.

NOT:
- *Projektör üzerinde yer alan tuşların kullanılması ile yapılacak aşağıda verilen işlemler İZLEYİCİ slayt ekranı ve simge ekranı görüntülenmiş durumda gerçekleştirilemez.*
  - *OTO AYAR tuşu ile Otomatik Ayar*
- *İZLEYİCİ slayt ekranı ve simge ekranı görüntülenmiş durumda uzak kumanda üzerinde yer alan DONDUR, GÖRÜNTÜ BOYUTU veya OTOM. AYAR tuşu kullanılarak resim dondurma mümkün olmaz.*
- *Menü üzerinden [SIFIRLAMA] ⟶ [BÜTÜN VERİLER] işlemlerinin gerçekleştirilmesi, İzleyici araç çubuğu ayarlarının fabrika ayarlarına geri gelmesine yol açar.*

❷ Sunum malzemelerinin hazırlanması

1. ***Sunum malzemelerinizi oluşturun ve desteklenen bir dosya formatında bilgisayarınıza kaydedin.***
   - *Desteklenen dosya formatları için bkz. sayfa 103.*
   - *Gerçek sunumunuzu yapmadan önce PowerPoint dosyasının Görüntüleyicide oynatılabildiğinden emin olun.*

     Viewer PPT Converter 3.0 ile PowerPoint dosyalarınızı Görüntüleyicide görüntülenebilen endeks dosyalarına dönüştürebilirsiniz. Viewer PPT Converter 3.0'ı web sitemizden indirebilirsiniz.
   - *Bir PDF dosyası oluştururken yazı tiplerinizi PDF dosyanıza katıştırın. Yazı tipleri katıştırma işlemi Adobe Acrobat'ı gerektirir. Bu işlem Adobe Reader'de gerçekleştirilemez.*

İPUCU:

• Yazdır Komutunun Kullanılması

Yazı tiplerinin Yazdır Komutu kullanılarak katıştırılmasına örnek. Daha fazla bilgi için Adobe Acrobat yardımına bakınız.

1. ***"Dosya" menüsünden "Yazdır" özelliğini seçin.***
2. ***"Yazıcı adı" özelliğinden "Adobe PDF" seçin ve "Özellikler" düğmesine basın.***

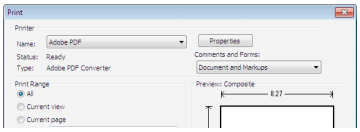

3. ***"Adobe PDF Ayarları" sekmesinden "Düzenle" düğmesine tıklayın.***
4. ***Yazı tipi katıştırma penceresini seçmek için Düzenle penceresindeki yazı tipi sekmesini tıklayın.***

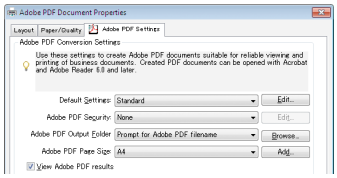

5. ***"Bütün yazı tiplerini katıştır" seçeneği için bir onay imi koyun.***

   Yazdır penceresine geri dönmek için "TAMAM" tıklayın ve PDF dosyasını oluşturmaya başlamak için "TAMAM" tıklayın.

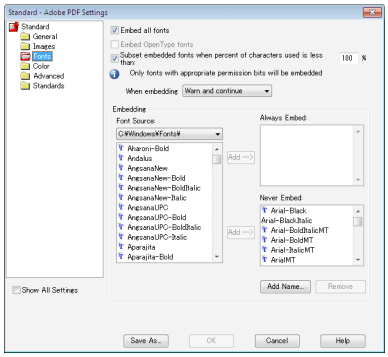

2. ***Bir dosyayı sürücünüze kaydedin.***

   Bir dosyayı USB belleğinize kaydetmek için:

   Dosyayı USB belleğinize kaydetmek için Windows Explore kullanın.

   Bir dosyayı bilgisayarınızda oluşturduğunuz bir paylaşımlı klasöre yerleştirmek için bkz. sayfa 94.

   Windows Media Player 11'deki "Medya Paylaşımı" özelliğini kullanmak için bkz. sayfa 98.

❸ USB bellek cihazı içindeki görüntülerin yansıtılması

Bu bölüm içinde İzleyici ana çalışma ilkelerine yer verilmektedir.
Bu açıklamalar İzleyici araç çubuğu fabrika ayarlarına getirilmiş olduğunda geçerli çalışma işlem sırası içindir.

Hazırlık: İzleyici başlatma öncesinde, görüntüleri bilgisayar ile USB bellek içine yükleyiniz.

İzleyici Başlatma

1. ***Projektörü açın. (→ sayfa 18)***
2. ***USB belleği projektör USB portu içinde takınız.***

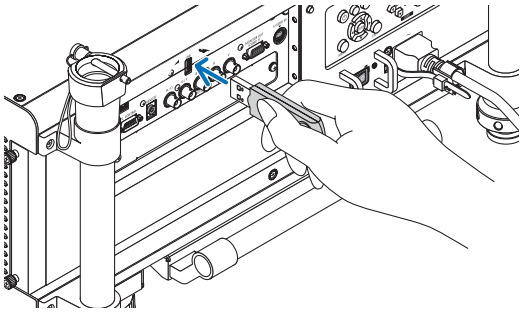

NOT:
- *LED'leri yanıp söner durumda olduğunda, USB bellek projektör üzerinden çıkartılmaz. Aksi taktirde veriler bozulabilir.*

İPUCU:
Sürücü listesi ekranı görüntülendiğinde bir USB belleğini projektöre takabilirsiniz.

3. ***[GÖRÜNTÜLEYİCİ] özelliğini seçmek için KAYNAK düğmesine basın.***

   KAYNAK düğmesine bir kez basılması kaynak seçme ekranını görüntüleyecektir.

   KAYNAK düğmesine birkaç kez basılması ise sürücü listesi ekranını görüntüleyecektir.

   [GÖRÜNTÜLEYİCİ] özelliğini seçmenin başka bir yolu da uzaktan kumanda üzerindeki GÖRÜNTÜLEYİCİ düğmesine basılmasıdır.

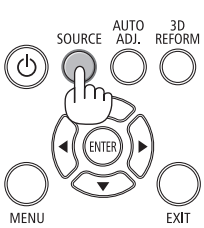

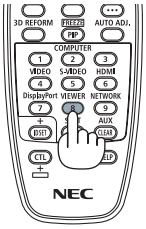

İPUCU:
- *Küçük resim ekranı hakkında daha fazla bilgi için bkz. sayfa 86.*
- *Paylaşımlı bir klasördeki grafikleri görüntülemek için bkz. sayfa 94; hareketsiz görüntüleri veya film dosyalarını medya sunucusunda oynatmak için bkz. sayfa 98.*

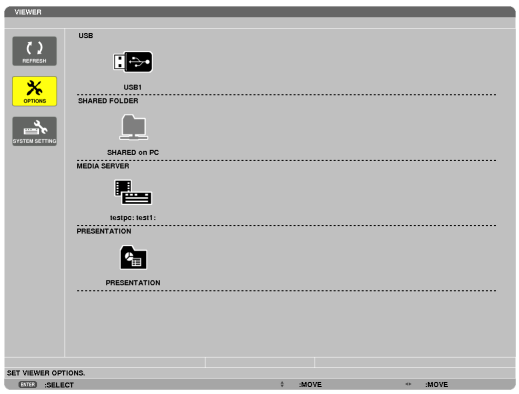

4. ▶ düğmesine basarak "USB1"'i seçin ve ENTER düğmesine basın.

"USB1" küçük resim ekranı görüntülenecektir.

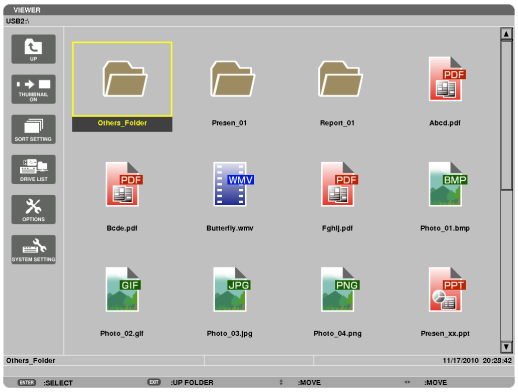

İPUCU:

- *Küçük resim ekranı hakkında daha fazla bilgi için bkz. sayfa 88.*

5. Bir simge seçmek için ▲▼◀ veya ▶ düğmesini kullanın.

- *Sağ taraftaki → (ok) simgesi daha fazla sayfa olduğunu gösterir.*

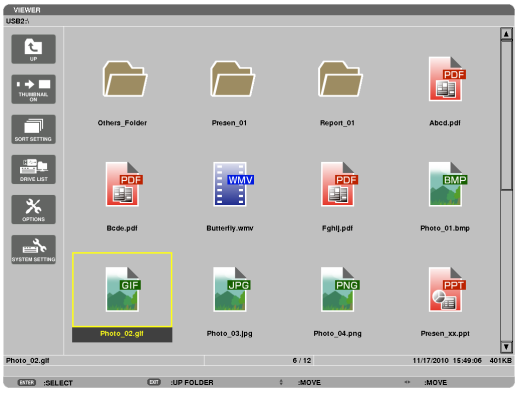

6. ENTER düğmesine basın.

İşletim seçilen dosyaya göre değişir.

• Hareketsiz görüntü

Seçilen slayt gösterilecektir.

◀ veya ▶tuşu ile sembol ekranı üzerindeki bir sonraki (sağ) veya bir önceki (sol) slaydın görüntülenmesi için kullanılır.

- *ENTER düğmesine basılması, bir slaydı seçmek veya döndürmek için kullanılan kontrol çubuğunu görüntüleyecektir. (→ sayfa 89)*

• Film dosyası

Film dosyası oynamaya başlayacaktır.

Oynatma tamamlandıktan sonra ekran siyah olacaktır. Sembol ekranına geri dönmek için EXIT (ÇIKIŞ) tuşuna basın.

- *ENTER düğmesine basılması, filmi duraklatabileceğiniz, hızlı ileri sarabileceğiniz ve bazı başka işlemleri gerçekleştirebileceğiniz kontrol çubuğunu görüntüleyecektir.*

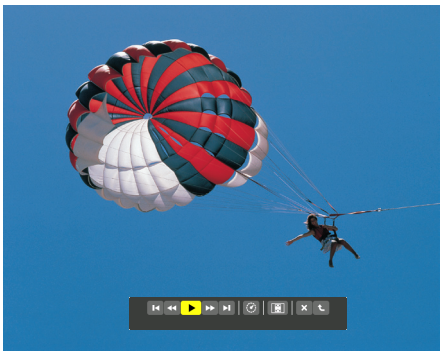

• Microsoft PowerPoint dosyası

İlk sayfadaki slayt gösterilecektir.

Bir sonraki slaydı seçmek için ▶ düğmesine basın; bir önceki slaydı seçmek için ◀ düğmesine basın.

- *Bir sayfayı seçmek için ▼ veya ▲ düğmesini de kullanabilirsiniz. Küçük resim ekranına dönmek için ÇIKIŞ tuşuna basın.*

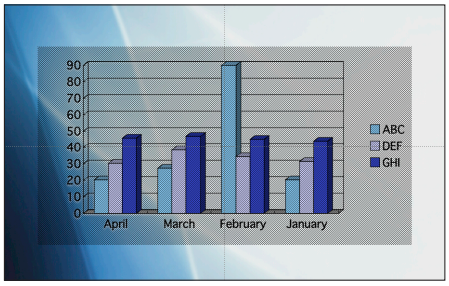

NOT:

- *Slayt gösterisi veya animasyon efektli dosyalar Göstericide düzgün görüntülenemeyebilir. Bkz. sayfa 79, 103'daki "Desteklenen PowerPoint dosyaları".*

• Adobe PDF dosyası

İlk sayfa görüntülenir.

- *PDF dosyası ekranın genişliğini dolduracaktır.*

▼ veya ▲ düğmesine basılması, ekranı aşağı veya yukarı kaydıracaktır.

Küçük resim ekranına dönmek için ÇIKIŞ tuşuna basın.

- *Şifre giriş penceresinin görüntülenmesi, PDF dosyasının şifre ile korunduğu anlamına gelir.*

  ENTER düğmesine basılması, yazılım klavyesini görüntüleyecektir. Şifrenizi girmek için yazılım klavyesini kullanın.

  [TAMAM] seçin ve ENTER düğmesine basın. PDF dosyası görüntülenir.

- *Yazılım klavyesi hakkında daha fazla bilgi için, bkz sayfa 157.*

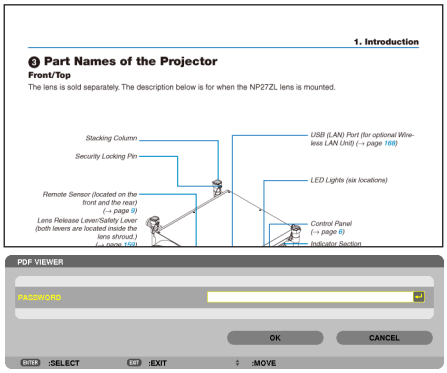

NOT:

PDF dönüştürme işleminden sonra eklenen yer imleri ve notlar görüntülenmeyecektir.

Yazı tipleri PDF dönüştürme işlemi sırasında katıştırılmadıysa, bu yazı tipleri görüntülenmeyecektir.

İPUCU:

Büyük boyutlu bir dosyayı görüntülemek veya çok sayfalı bir PDF dosyasının sayfalarını çevirmek biraz zaman alır (yaklaşık 30 saniye ile iki dakika arası).

• ***Endeks dosyası (uzantısı:.idx)***

- *Viewer PPT Converter 3.0 kullanılarak dönüştürülen endeks dosyaları Küçük resim ekranında belirecektir.*

  Sadece Viewer PPT Converter 3.0 kullanılarak dönüştürülen klasörler ve JPEG dosyalar Küçük resim ekranında belirecektir.
- *Endeks dosyalarının slayt gösterisini seçmek için SÜRÜCÜ LİSTESİ ekranında [SUNUM] klasörünü açın.*

  Ancak endeks dosyaları belirmeyecektir. Sadece klasörler ve JPEG dosyalar belirecektir.
- *USB ve paylaşılan klasörlerinizden en fazla dört tane endeks klasörü görüntülenir. Dört klasör ters kronolojik sıra ile görüntülenecektir.*
- *İzleyici çalışırken içinde endeks kayıtlı bir USB bellek cihazı taktığınızda, endeks dosyaların içeriği görüntülenecektir.*

NOT:

- *Endeks dosyalarının slaytları için yürütme modu (MANUEL/OTOMATİK) şu şekilde çalışır:*
  [YÜRÜTME MODU] için [MANUEL] durumunda
  [SEÇENEKLER] → [SLAYT AYARI] → [YÜRÜTME MODU] → [MANUEL] seçtiğinizde, [ARALIK] ne şekilde ayarlanmış olursa olsun endeks dosyaları manuel yürütme için ayarlanacaktır.
  [YÜRÜTME MODU] için [OTOMATİK] seçilmesi durumunda
  [SEÇENEKLER] → [SLAYT AYARI] → [YÜRÜTME MODU] → [OTOMATİK] seçtiğinizde, endeks dosyaları [ARALIK] ile belirlenmiş aralıklarla otomatik olarak yürütülecektir.
  Bununla birlikte [ARALIK] için [-1] seçildiğinde yürütme modu [SEÇENEKLER] → [SLAYT AYARI] → [ARALIK] ile belirlenen ayara göre otomatik yürütme için ayarlanacaktır.

7. USB belleğini projektör üzeriden çıkartınız.

Sürücü listesi ekranına geri dön. USB belleği çıkartmadan önce USB bellek üzerindeki LED'in yanmıyor olması gerekir.

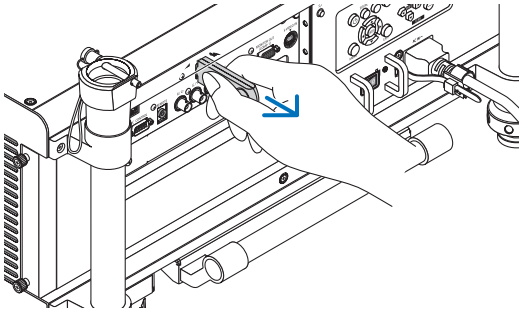

NOT: USB bellek slayt gösterilirken çıkartılırsa, projektör normal çalışmayabilir. Bu durumda projektörü kapatın, ana güç anahtarını kapatın, ve güç kablosunu çekin. 3 dakika bekleyin, sonra güç kablosu fişini tekrar takın, ana güç anahtarını açın ve projektörü çalıştırın.

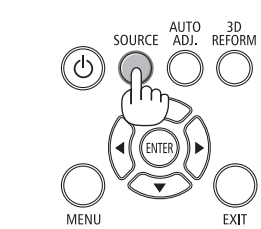

İzleyiciden Çıkma

1. ***[GÖRÜNTÜLEYİCİ] özelliğinden farklı bir kaynağı seçmek için KAYNAK düğmesine basın.***

   KAYNAK düğmesine bir kez basılması kaynak seçme ekranını görüntüleyecektir.

   KAYNAK düğmesine birkaç kez basılması, başka bir kaynağı görüntüleyecektir.

   - *Uzak kontrol ile İzleyici'den çıkmak için [İZLEYİCİ] dışında bir kaynak seçiniz.*

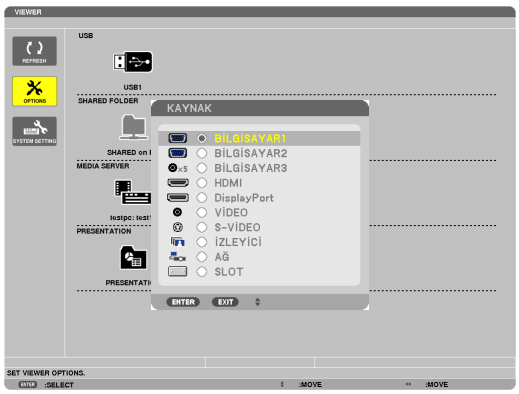

Görüntüleyici ekranının adları ve fonksiyonları

İzleyici ekranı üç parçalıdır. Sürücü listesi ekranı, Küçük Resim ekranı ve Slayt ekranı.

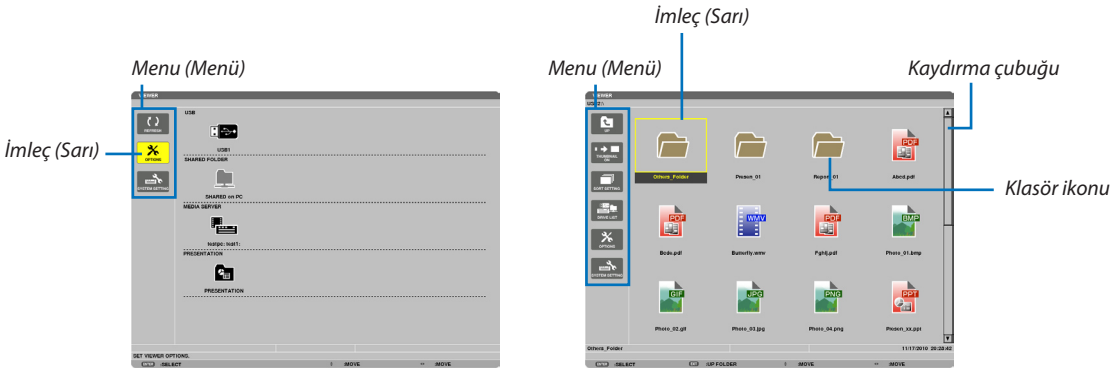

[Sürücü listesi ekranı] [Küçük resim ekranı]

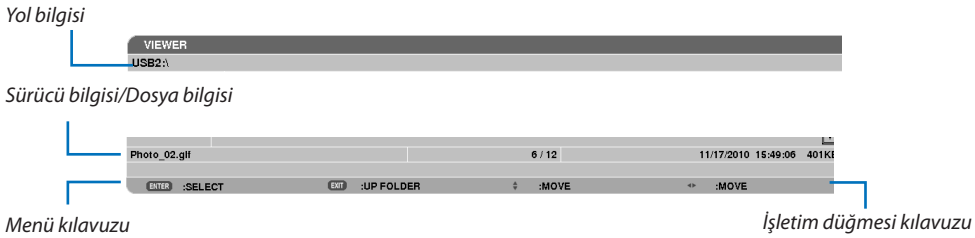

Kontrol çubuğu
* Hareketsiz görüntülerin işletimi filmlerdekinden farklıdır.

[Slayt ekranı]

• Sürücü listesi ekranı

Projektöre bağlı sürücülerin bir listesini görüntüler.

Menü kullanımı

- ***İmleci yukarı veya aşağı hareket ettirmek için ▼ veya ▲ düğmesini kullanın. Alt menüyü görüntülemek için menü öğesini seçin ve ENTER düğmesine basın.***

Sürücü listesi ekranının kullanımı

1. ***İmleci sürücü listesine götürmek için ▶ düğmesine basın.***

   (Menü veya sürücü listesi arasında gidip gelmek için ◀ veya ▶ düğmesini kullanın.)

   Sürücü tipini seçmek için ▼ veya ▲ düğmesine basın; projektöre bağlı sürücüyü seçmek için ◀ veya ▶ düğmesine basın.

2. ***Seçili sürücünün küçük resimler ekranına geçmek için sürücüyü seçin ve ENTER düğmesine basın.***

Fonksiyonlar

Adı	Açıklama
YENİLEME	Sürücü listesi ekranındaki ilave medya sunucularını görüntüler.
OPTIONS (Seçenekler)	SEÇENEKLER menüsünü açar.
SLAYT AYARI	Slaytları kurar. (→ sayfa 91)
FİLM AYARLARI	Film dosyalarını kurar. (→ sayfa 92)
OTOMATİK OYNATMA AYARI	Otomatik oynatma özelliğini kurar. (→ sayfa 92)
PAYLAŞIMLI KLASÖR	Paylaşımlı bir klasörü kurar. (→ sayfa 94)
MEDYA SUNUCUSU	Bir medya sunucusunu kurar. (→ sayfa 98)
GERİ DÖN	SEÇENEKLER menüsünü kapatır.
SİSTEM AYARI	Sistem ayar menüsüne geçer. "9. Uygulama Menüsü"ndeki kablolu LAN, kablosuz LAN, WPS, ağ bilgisi, fare ve klavye konularına bakınız. (→ sayfa 144)
USB	Projektör USB portuna takılmış bir USB belleğinin sembolünü gösterir.
PAYLAŞIMLI KLASÖR	Bir LAN (bir paylaşımlı klasöre bağlanmak için ayarlanmış)'a bağlı bir bilgisayara ait azami dört sürücüyü görüntüler. * Projektörün paylaşımlı bir dosyasına bağlanmak için gerekli ayar için bkz. sayfa 94.
MEDYA SUNUCUSU	Bir LAN (bir medya sunucusuna bağlanmak için ayarlanmış)'a bağlı bir bilgisayara ait azami dört sürücüyü görüntüler. * Projektörün medya sunucusuna bağlanmak için gerekli ayar için bkz. sayfa 98.
SUNUM	Bir USB klasörü veya endeks dosyası endeks dosyaları depoladığında ikonu görüntüler.
Yol bilgisi	Bir klasör veya dosyanın yerini gösterir.
Sürücü bilgisi	[Örnek] USB1 — Sürücüyü görüntüler. 314MB BOŞ/492MB — Bir sürücüdeki boş alanı ve kapasitesini gösterir. (sadece USB)
Menü kılavuzu	Seçili bir menünün tanımını gösterir.
İşletim düğmesi kılavuzu	İşletim düğmeleri hakkında bilgi gösterir.

* Üç rakamlı sayılar halinde gösterilir (yuvarlama)

NOT:
SEÇENEKLER menüsü görüntülendiğinde, sürücü listesi ekranı veya küçük resimler ekranı görüntülenmez. Görüntülemek için [GERİ DÖN] ikonunu seçin ve ENTER düğmesine basın.

• Küçük resimler ekranı

Sürücü listesi ekranında seçilen klasörlerin, küçük resimlerin ve ikonların bir listesini görüntüler.

Menü kullanımı

- ***İmleci yukarı veya aşağı hareket ettirmek için ▼ veya ▲ düğmesini kullanın. Menü veya ayar ekranını görüntülemek için menü öğesini seçin ve ENTER düğmesine basın.***

Küçük resim ekranının kullanımı

1. ***SEÇENEKLER menüsü görüntülenmediğinde imleci küçük resimler ekranına götürmek için ▶ düğmesine basın.***
2. ***Bir dosya veya klasör seçmek için ▼, ▲, ◀ veya ▶ düğmesine basın.***
3. ***Slayt gösterisini veya seçili dosyanın gösterimini başlatmak için ENTER düğmesine basın. Bir dosyanın seçilmesi, küçük resimler ekranını görüntüleyecektir.***

Fonksiyonlar

Adı	Açıklama
UP (Yukarı)	Bir üst seviyedeki menüye geçer.
KÜÇÜK RESİM	İki küçük resim ile ikon ekranı arasında gidip gelir.
TÜR AYARI	Klasörleri veya dosyaları yeniden düzenler.
SÜRÜCÜ LİSTESİ	Sürücü listesi ekranına geri döner.
OPTIONS (Seçenekler)	SEÇENEKLER menüsüne geçer.
SİSTEM AYARI	Sistem ayar menüsünü açar.
Kaydırma çubuğu	Küçük resimler dosyası 4 çarpı 3 olarak 12 dosya görüntüleyecektir. Küçük resim ekranı on iki veya daha fazla klasöre sahipse, kaydırma çubuğu sağ tarafta görüntülenecektir.
Yol bilgisi	Bir klasör veya dosyanın yerini gösterir.
Küçük resim bilgisi	[Örnek] 005.jpg — Seçili klasör adı veya dosya adı 5/200 — Bir klasördeki dosyaların sayısı veya sırası (sadece bir klasör seçilirse) 11/03/2010 13:25:12 — Tarih oluştur/değiştir: A/G/Y/S/D/B 502KB — Dosya kapasitesini gösterir
Menü kılavuzu	Seçili bir menünün tanımını gösterir.
İşletim düğmesi kılavuzu	İşletim düğmeleri hakkında bilgi gösterir.

İPUCU:

- *Desteklenmeyen bir görüntü seçilirse, [?] ikonu görüntülenecektir,*
- *Maksimum gösterilebilir görüntü sayısı küçük resim ekranında 300'dür; buna klasör sayısı dahildir.*
- *Bir klasöre ait bir dosya adı veya yol öngörüldüğünden daha uzunsa, ortadaki harfler veya yol atlanarak görüntülenecektir. Örnek: "123456789.jpg" örneğin "123..789.jpg" olarak görüntülenecektir.*

• Slayt ekranı (hareketsiz görüntü/film)

Bir küçük resimler veya ikonlar listesinden seçilen bir dosyayı oynatır.

- Bir Microsoft PowerPoint dosyasını ve bir Adobe PDF dosyasını çalıştırmak için bkz. sayfa 84.

Kontrol çubuğu kullanımı

- Kontrol çubuğu, sadece sabit bir resim (veya indeks dosyası) ve film dosyası seçildiğinde görüntülenir.
- Sabit resimler için kontrol çubuğu, film dosyalarından farklılık gösterir.

1. Slayt ekranında ENTER düğmesine basılması ile, ekranın en altında kontrol çubuğunu görüntüler.

2. ◀ veya ▶ düğmesine basarak bir dosya seçin ve ENTER düğmesine basın.

- *Seçilen fonksiyon çalıştırılır.*

Sabit resim kontrol çubuğu fonksiyonları

Adı		Açıklama	
	PREV	Önceki görüntüye gider ▲ düğmesi de aynı işlevi yapar.	
	OYNAT	Görüntüyü oynatır. Bu düğme, ayrıca bir görüntünün durdurulması veya çalıştırılması için de kullanılır.	
	NEXT (SONRAKİ)	Sonraki görüntüye gider. ▼ düğmesi de aynı işlemi yapar.	
	RIGHT (Sağ)	Görüntüyü saat yönünde 90° döndürür. • İptal etmek için, başka bir klasör seçin.	
	LEFT (Sol)	Görüntüyü saat yönünün tersine 90° döndürür. • İptal etmek için, başka bir klasör seçin.	
SIZE (Boyut)		EN UYGUN BOYUT	Projektör, görüntüyü görüntü oranı ile azami çözünürlükte olarak ekrana getirir.
		MEVCUT BOYUT	Görüntüyü mevcut boyutunda görüntüler.
	KAPAT	Kontrol çubuğunu kapatır. • Kontrol çubuğunu kapatmak için ÇIKIŞ düğmesine de basabilirsiniz.	
	SON	Slayt veya slayt gösterisi çalmayı durdurur ve sembol ekranına dönmek için kontrol çubuğunu kapatır.	

Film kontrol çubuğunun fonksiyonları

Adı		Açıklama	
	PREV	Bir film dosyasının başına gider. • Çalmaya başladıktan hemen sonra çalıştırılmışsa, önceki filmin başına döner.	
	FR	Bir filmi yaklaşık 7 saniye boyunca hızlı geri oynatır.	
OYNAT/DURDUR		OYNAT	Bir film dosyasını oynatır.
		DURDUR	Bir film dosyasını durdurur.
	FF	Bir filmi yaklaşık 7 saniye boyunca hızlı ileri oynatır.	
	NEXT (SONRAKİ)	Sonraki film dosyasının başına gider.	
	SAAT	Kayıttan gösterme veya durma için geçen süreyi gösterir.	
SIZE (Boyut)		EN UYGUN BOYUT	Projektör, görüntüyü görüntü oranı ile azami çözünürlükte olarak ekrana getirir.
		MEVCUT BOYUT	Görüntüyü mevcut boyutunda görüntüler.
	KAPAT	Kontrol çubuğunu kapatır. • Kontrol çubuğunu kapatmak için ÇIKIŞ düğmesine de basabilirsiniz.	
	SON	Bir filmi çalmayı durdurur ve sembol ekranına dönmek için kontrol çubuğunu kapatır.	

İzleyici seçenekleri ayarları

• SLAYT AYARLARI

Sabit görüntüleri veya slaytları ayarlar.

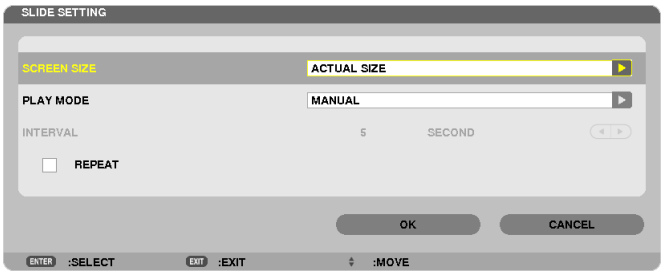

Adı	Seçenekler	Açıklama
SCREEN SIZE (EKRAN BOYUTU)	EN UYGUN BOYUT	Projektör, görüntüyü görüntü oranı ile azami çözünürlükte olarak ekrana getirir.
	MEVCUT BOYUT	Görüntüyü mevcut boyutunda görüntüler.
OYNATMA MODU	MANUEL	Manuel oynatmayı seçer.
	OTOMATİK	Otomatik oynatmayı seçer.
ARALIK	5 - 300 saniye	OYNATMA MODU için [AUTO] seçildiğinde aralık süresini belirler.
TEKRAR	Onay işareti	Tekrar fonksiyonunu açar veya kapatır.

İPUCU

- *Bir veya daha fazla slaydı oynatmak için, bu dosyaları bir klasöre yerleştirin.*

• FİLM AYARLARI

Bir film dosyası için fonksiyonları ayarlayın.

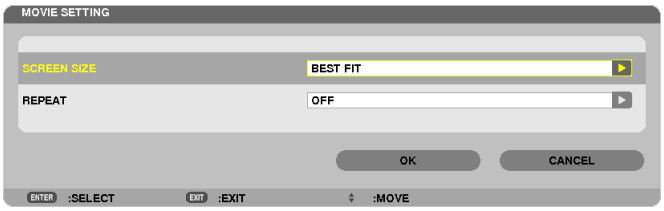

Adı	Seçenekler	Açıklama
SCREEN SIZE (EKRAN BOYUTU)	EN UYGUN BOYUT	Projektör, görüntüyü görüntü oranı ile azami çözünürlükte olarak ekrana getirir.
	MEVCUT BOYUT	Görüntüyü mevcut boyutunda görüntüler.
TEKRAR	OFF (KAPALI)	Tekrar fonksiyonunu açar veya kapatır.
	BİR TEKRAR	Sadece bir dosyayı tekrar eder.
	ALL REPEAT (TÜMÜNÜ TEKRARLA)	Geçerli klasör içindeki tüm dosyaları tekrarlar.

İPUCU

- *[TEKRAR] seçeneğinin açılması ile filmler arasındaki aralıklar boyunca siyah bir ekran görüntülenir.*

• OTOMATİK OYNATMA AYARLARI

Projektörün USB portuna bir USB bellek cihazı yerleştirildiğinde veya [KAYNAK] için [İZLEYİCİ] seçildiğinde, slayt gösterisi için otomatik oynatmayı ayarlar.

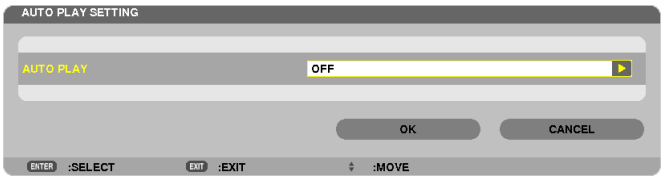

Adı	Seçenekler	Açıklama
OTOMATİK OYNATMA	OFF (KAPALI)	—
	PICTURE (RESİM)	Sürücüde ilk bulunan sabit resmi oynatır.
	FİLM	Sürücüde ilk bulunan film dosyasını oynatır.
	PowerPoint	Sürücüde ilk bulunan PowerPoint dosyasını oynatır.

İPUCU

- *Projektörün USB portuna bir USB bellek cihazı yerleştirildiğinde ve [KAYNAK] için [İZLEYİCİ] seçildiğinde, otomatik oynatma davranışı farklı olur.*
- *Otomatik oynatma, Otomatik Oynatma için ayarlanmış olan dosya türünü destekleyen ilk bulunan dosya için çalıştırılır. Dosya sürücü kökünde veya daha alt bir seviyede araştırılır.*
- *[İZLEYİCİ] [KAYNAK] için seçilmişse, son seçili dosya eğer bulunmuşsa otomatik olarak oynatılacak veya son seçilen klasör araştırılacak ve ilk bulunan dosya otomatik olarak oynatılacaktır.*
  Bir USB belleğinde bir film dosyasını otomatik olarak oynatmak için, bir film dosyası saklayın veya dosya adını değiştirin. Böylece ilk olarak araştırılabilecektir.

• SIRALAMA AYARI

Sembolleri veya slaytları görüntüleme sırasını ayarlar.

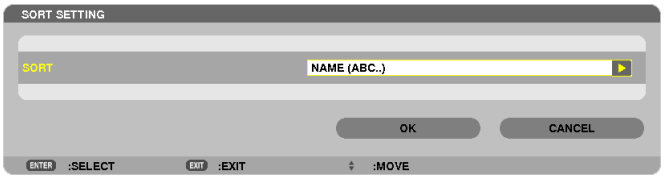

Adı	Seçenekler	Açıklama
SIRALA	AD (ABC..)	Dosyaları alfabetik olarak ileriye doğru görüntüler.
	İSİM (ZYX..)	Dosyaları alfabetik olarak geriye doğru görüntüler.
	UZANTI (ABC..)	Dosyaları alfabetik olarak uzantılarına göre ileriye doğru görüntüler.
	UZANTI (ZYX..)	Dosyaları alfabetik olarak uzantılarına göre geriye doğru görüntüler.
	TARİH (YENİ)	Dosyaları ters kronolojik sıraya göre görüntüler
	TARİH (ESKİ)	Dosyaları kronolojik sıraya göre görüntüler
	BOYUT (BÜYÜK)	Dosyaları azalan dosya büyüklüğü göre görüntüler.
	BOYUT (KÜÇÜK)	Dosyaları artan dosya büyüklüğü göre görüntüler.

❹ Paylaşılan klasörden verinin yansıtılması

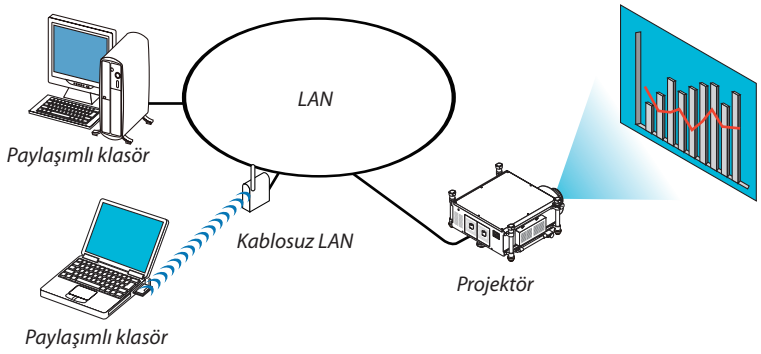

Hazırlık

Projektör için: Projektörü ağa bağlayın.

Bilgisayar için: Yansıtılacak dosyaları paylaşılmış bir klasöre yerleştirin ve klasör yolunu bir köşeye yazın. Sonradan kullanmak için yolu ezberleyin veya yazın.

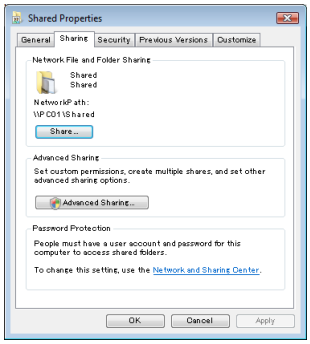

- Bir klasörün paylaşılması için, Windows bilgisayar ile birlikte verilen kullanıcı kılavuzu veya yardım dosyasına bakın.
- Paylaşılan klasöre alfanümerik karakterlerle bir ad vermek için klavyeyi kullanın.
- Paylaşılan klasöre alt şebeke üzerinden bağlanmak için, menüden [ŞEBEKE AYARLARI] kısmından [WINS YAPILANDIRMA] seçeneğini ayarlayın.
- Dijital imza (SMB imzası) desteklenmemektedir.

Projektörü paylaşılan klasöre bağlama

1. ***Uzak kontrol üzerindeki İZLEYİCİ tuşuna basınız.***

   Sürücü listesi penceresi görüntülenecektir.

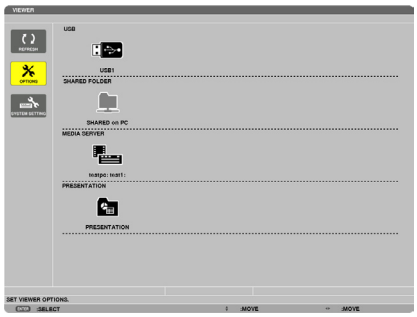

- *İZLEYİCİ'yi başlatmanın başka bir yolu da, projektör kasası üzerine KAYNAK düğmesine birkaç kez basmaktır. (→ sayfa 22)*

2. [SEÇENEKLER] menüsünü görüntüler.

▼ düğmesine basarak (SEÇENEKLER) ikonunu seçin ve ENTER düğmesine basın.

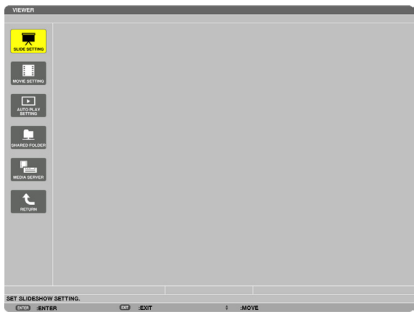

- *SEÇENEKLER menüsü görüntülendiğinde, sürücü listesi görüntülenmez.*

3. [PAYLAŞILAN KLASÖR AYARLARI] ekranını görüntüleyin.

(PAYLAŞILAN KLASÖR AYARLARI) simgesini seçmek için ▼ düğmesine basın ve ENTER düğmesine basın.

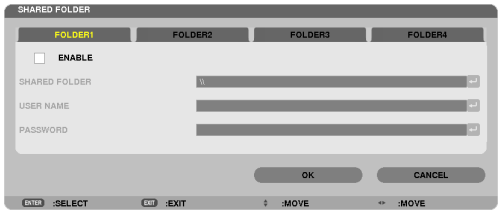

4. Bir klasör numarası seçin ve etkinleştirmek için yerleştirin.

Bir paylaşılan klasör numarasına gitmek için ◀ veya ▶ düğmesine basın ve [ETKİNLEŞTİR]'i seçmek için ▼ düğmesine basın ve daha sonra ENTER düğmesine basın.

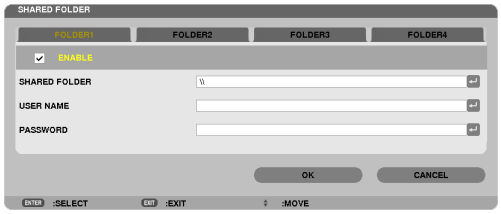

5. Paylaşılan klasör için yolu, kullanıcı adını ve şifreyi girin.

[PAYLAŞILAN KLASÖR] alanını seçmek için, ▼ düğmesine basın. Yazılım klavyesi görüntülenecektir.

Yazılım klavyesi kullanmak için, bkz sayfa 157.

- *Bilgisayarınız şifre ile korunmuyorsa, şifre girilmesine gerek yoktur.*
- *Dört adede kadar klasör eklenebilir.*
- *Paylaşılan klasörün yolunun maksimum uzunluğu, bilgisayar adı için 15 alfanümerik karakterden ve klasör adı için 23 alfanümerik karakterden oluşmalıdır.*

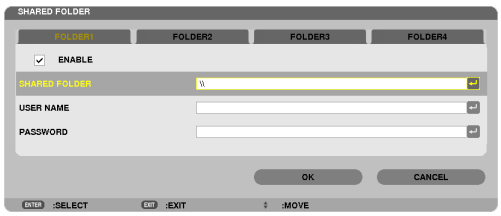

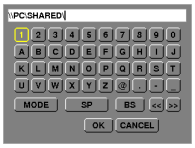

6. Ayarlardan çıkın.

▼ düğmesine basarak [TAMAM] seçin ve ENTER düğmesine basın.

Bu, [PAYLAŞILAN KLASÖR] ekranından çıkacaktır.

- *Bir hata mesajı görünürse, ayarlarınız yanlış demektir. Tekrar deneyin.*

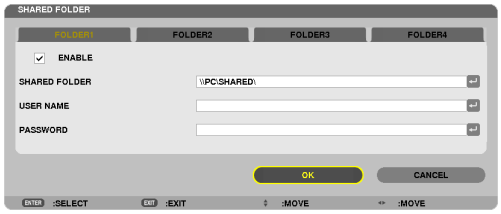

Paylaşılan klasörün projektör ile bağlantısının kesilmesi

- ***Bağlantısını kesmek istediğiniz bir paylaşılmış klasörün numarasını devre dışı bırakın***

  ▼ düğmesine basarak [ETKİNLEŞTİR]'i seçin ve ENTER düğmesine basın.

NOT:

- *Bir PowerPoint dosyası veya PDF dosyası görüntülendiğinde, LAN kablonuzun bağlantısını kesmeyin. Eğer böyle yapılırsa, İzleyici çalışmaz.*

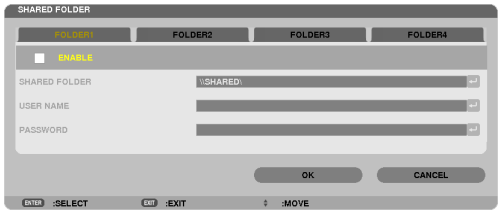

İPUCU:

- *Paylaşılan klasörün ayarlarına bağlanma*
  Dört klasöre kadar ayarlar saklanabilir.
  Projektörün yeniden başlatılması ile, sürücü liste ekranında ayarları kaydedilmiş olan paylaşılan klasörleri gri klasör simgesi olarak gösterilecektir.
  Gri simge klasörünün seçilmesi, bir klasör yolu için girişi atlatır.
- *Paylaşılan bir klasöre bağlanılamaması, klasör simgesini "x" işareti ile görüntüler. Bunun gerçekleşmesi durumunda, klasör ayarlarınızı kontrol edin.*

❺ Ortam sunucusundan verinin yansıtılması

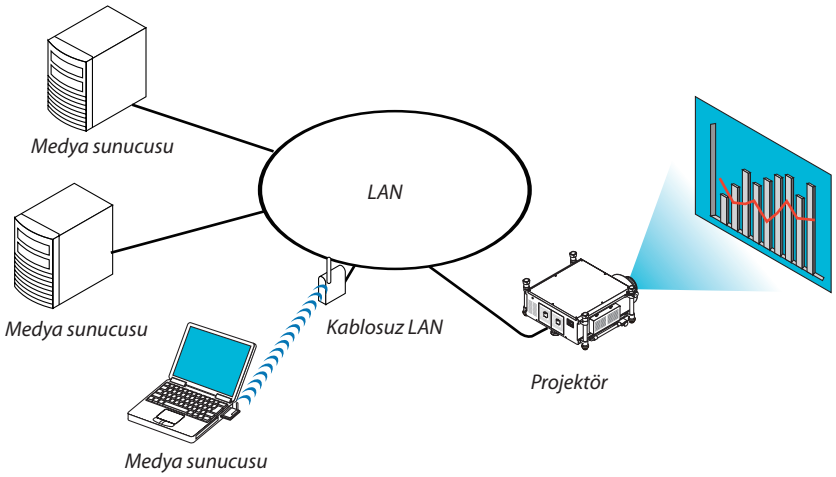

Hazırlık
Projektör için: Projektörü ağa bağlayın.
Bilgisayar için: Görüntü dosyalarını veya filmleri yansıtmak üzere hazırlayın ve Windows Media Player 11 veya Windows Media Player 12'de "Ortam Paylaşma" özelliğini ayarlayın.

NOT:
- *Hem projektör hem de ortam sunucusu aynı alt şebeke üzerinde olmalıdır. Ortam sunucusuna alt şebeke ötesinden bağlanmak mümkün değildir.*
- *Paylaşılabilecek görüntü ve film türleri, Windows sürümüne bağlı olarak değişebilmektedir.*

Windows Media Player 11'de "Ortam Paylaşımı"nın Ayarlanması

1. Windows Media Player 11'i başlatın.

2. "Kütüphane"den "Ortam Paylaşımı"nı seçin.

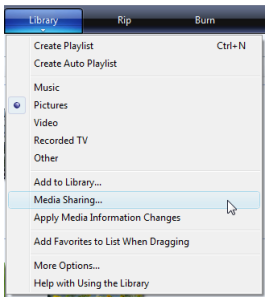

"Ortam Paylaşımı" iletişim kutusu görüntülenir.

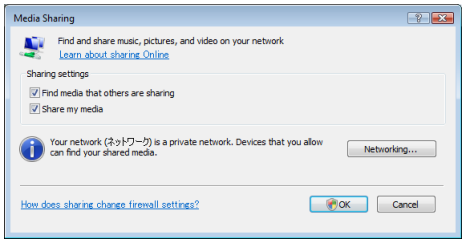

3. "Ortamımı paylaş" onay kutusunu seçin ve daha sonra OK'i seçin.

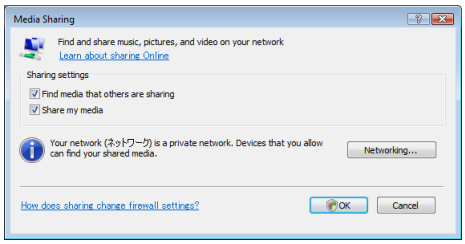

Erişilebilir cihazlar listesi görüntülenir.

4. "PH1400 Serisi" seçin ve daha sonra "İzin Ver"i seçin.

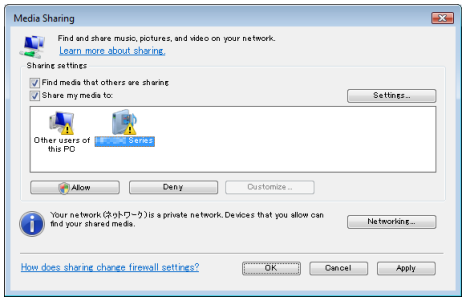

Bir onay işareti, "PH1400 Serisi" simgesine eklenecektir.

- *"PH1400 Serisi" [ŞEBEKE AYARLARI]'nda belirtilen bir projektör adıdır.*

5. "Tamam" seçin.

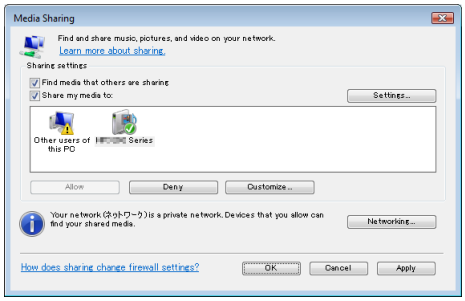

Bu da, "Kütüphane"de yer alan resim ve videoların projektör tarafından erişilebilir olmasını sağlar.

Windows Media Player 12'de "Ortam Paylaşımı"nın Ayarlanması

1. Windows Media Player 12'i başlatın.

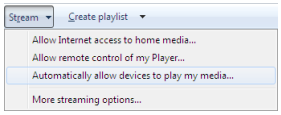

2. "Akış"i seçin ve daha sonra "Cihazların otomatik olarak ortamımı oynatmasına izin ver" seçeneğini seçin.

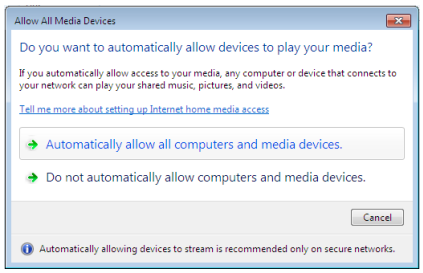

"Ortam Cihazlarıma İzin Ver" penceresi görüntülenecektir.

3. "Otomatik olarak tüm bilgisayarlara ve ortam cihazlarına izin ver"i seçin.

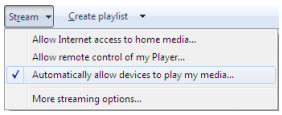

"Kütüphane"deki grafik ve film dosyaları projektörden kullanılabilir.

Projektörün medya sunucusuna bağlanması

Uzak kontrol üzerindeki İZLEYİCİ tuşuna basınız.
İZLEYİCİ başlayacaktır.

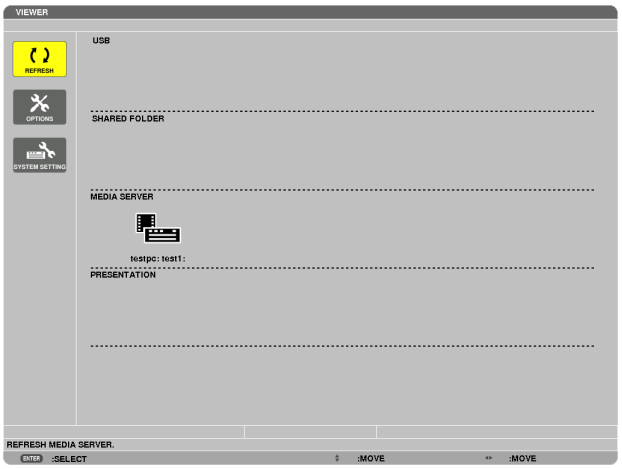

- İZLEYİCİ'yi başlatmanın başka bir yolu da, projektör kasası üzerine KAYNAK düğmesine birkaç kez basmaktır. (→ sayfa 22)
- Böylece, ağda etkinleştirilmiş "ortam paylaşımı ile bir bilgisayarı araştırmaya başlar ve sembol ekranının "Ortam sunucusu"na ekler.

  Bunu yapmanın başka bir yolu ise, imleci "Ortam sunucusu"na yönlendirmek ve sembol ekranından [YENİLE]'yi seçmek ve ENTER düğmesine basmaktır.

NOT:
- *Dört adede kadar erişilebilir ortam sunucusu, otomatik araştırılıp görüntülenebilir. Beşinci cihaz veya sonrası görüntülenemez.*

(→ sayfa 82)

Projektörün medya sunucusu ile bağlantısının kesilmesi

1. ***SEÇENEKLER menüsünü görüntüleyin.***

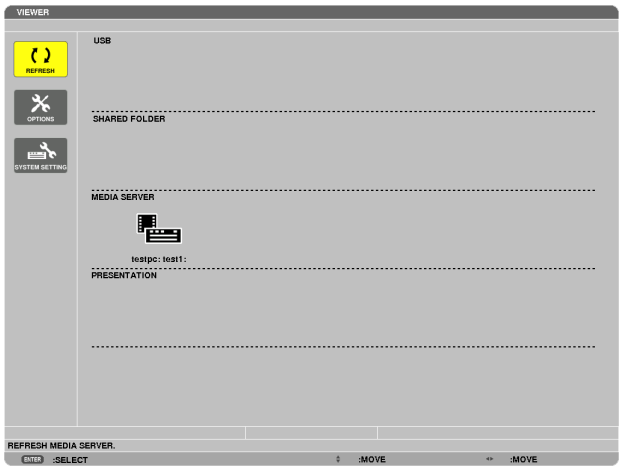

▼ *düğmesine basarak (SEÇENEKLER) ikonunu seçin ve ENTER düğmesine basın.*

2. ***ORTAM SUNUCUSU ayar ekranını görüntüleyin.***

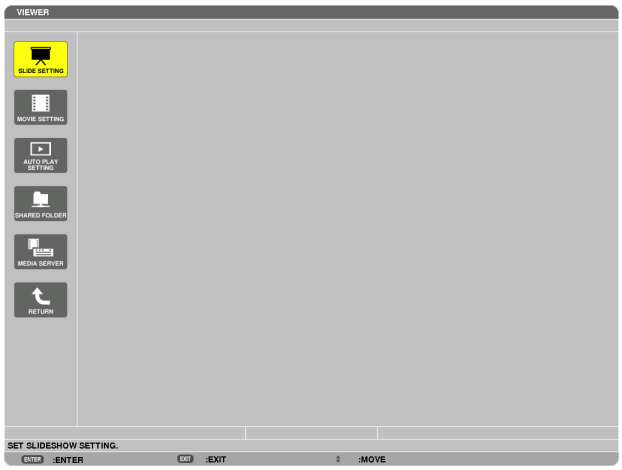

▼ *düğmesine basarak (MEDYA SUNUCU) ikonunu seçin ve ENTER düğmesine basın.*

3. ***Bağlantıyı devre dışı bırakın.***

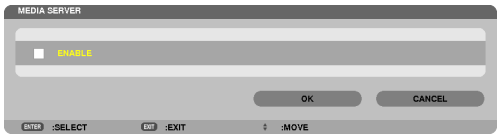

Bağlantıyı devre dışı bırakmak üzere onay kutusunu temizlemek için ENTER düğmesine basın.

[OK] seçmek için ▼ düğmesine basın ve ORTAM SUNUCUSU ayar ekranını kapatmak için ENTER düğmesine basın.

❻ Dosyaların görüntülenmesi ile ilgili sınırlamalar

İzleyici, size bir PowerPoint dosyası veya PDF dosyasının basitleştirilmiş bir görünümünü sağlar.
Basitleştirilmiş görünüm nedeniyle, bununla birlikte, mevcut görünüm, bilgisayar uygulama programınızdan farklılık gösterebilir.

PowerPoint dosyaları ile ilgili bazı sınırlamalar

- Yazı tipleri, otomatik olarak projektörde kurulu olan yazı tiplerine dönüştürülecektir. Yazı tiplerinde boyut veya genişlik farklılıkları olabilir, bu da düzenin bozulmasına sebep olabilir.

  Bazı karakterler veya yazı tipleri görüntülenmeyebilir.
- Yazı tipinde bulunan bazı fonksiyonlar desteklenmez.

  Örnek: Animasyonlar, seçimler veya köprü ile ilgili sınırlamalar vardır.
- Bilgisayar ile karşılaştırıldığında, sayfaları beslemek için daha uzun süre gerekebilir.
- Bazı durumlarda, Microsoft PowerPoint 97-2003 format dosyaları görüntülenmeyebilir.

PDF dosyaları ile ilgili bazı sınırlamalar

- PDF oluşturma sırasında gömülü olmayan yazı tipleri görüntülenmeyebilir.
- Yazı tipinde bulunan bazı fonksiyonlar desteklenmez.

  Örnek: Açıklamalar, seçimler, form veya renk uzayı ile ilgili sınırlamalar vardır.
- Bilgisayar ile karşılaştırıldığında, sayfaları beslemek için daha uzun süre gerekebilir.
- Bazı durumlarda, Adobe Acrobat format dosyaları görüntülenmeyebilir.

5. Ekran Menüsü Kullanılması

❶ Menülerin Kullanılması

NOT: Sürekli bir video görüntüsünün yansıtılması sırasında ekran menüsü düzgün bir biçimde görüntülenmeyebilir.

1. Uzak kumanda veya projektör kasası üzerinde MENÜ tuşuna basın ve menü penceresini görüntüleyin.

NOT: Alt kısımda ENTER, ÇIKIŞ, ▲▼, ◀▶ gibi tuşlar kullanımınıza açık tutulmuştur.

2. Uzak kumanda veya projektör kasası üzerinde ◀▶ tuşuna basın ve alt menü penceresini görüntüleyin.

3. Uzak kumanda üzerindeki veya projektör kasasındaki ENTER tuşuna basarak en üst kalem veya ilk sekmeyi etkinleştiriniz.

4. Uzak kumanda üzerindeki ▲▼ tuşları veya projektör kasası üzerindeki tuşları kullanarak ayar yapabilir veya değer girebilirsiniz.

Uzak kumanda üzerindeki ◀▶ tuşları veya projektör kasası üzerindeki tuşları kullanarak istediğiniz sekmeleri seçebilirsiniz.

5. Uzak kumanda veya projektör kasası üzerindeki tuşları ENTER tuşuna basın ve alt menü penceresini görüntüleyin.

6. Uzak kumanda veya projektör kasası üzerindeki ▲▼◀▶ tuşları kullanarak seçilen bir kalem düzeyini belirleyebilir veya açıp kapatabilirsiniz.

Değişiklikler yeniden ayarlanana kadar saklanacaktır.

7. İlave öğe eklemek için adımlar 2-6 tekrar edin veya menü ekranından çıkmak için uzaktan kumanda ya da projektör kasasındaki EXIT (Çıkış) düğmesine basın.

NOT: Bir menü veya mesaj görüntülendiğinde, sinyal veya ayarlara bağlı olarak bir kaç satır bilgi kaybolabilir.

8. Menüyü kapatmak için MENÜ tuşuna bir kez daha basın.

Önceki menüye dönmek için ÇIKIŞ tuşuna basın.

❷ Menü Öğeleri

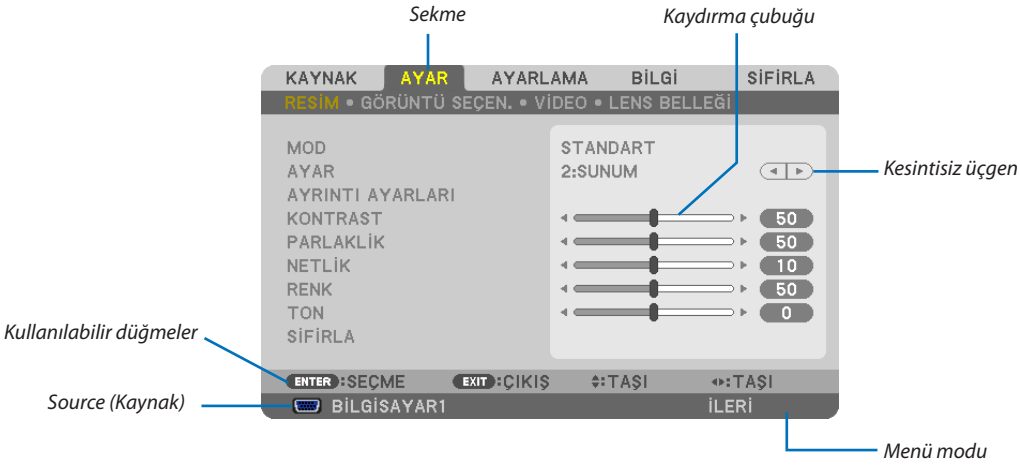

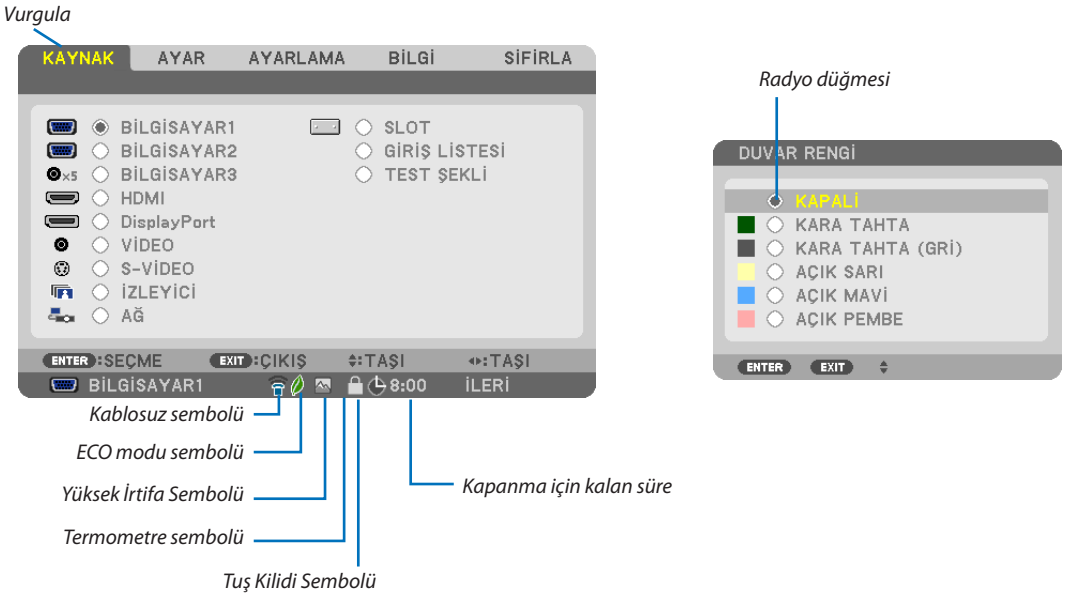

Menü pencereleri veya iletişim kutuları genel olarak aşağıdaki öğelere sahiptir:

Vurgula .....Seçilen menü veya öğeyi gösterir.

Kesintisiz üçgen .....Diğer seçeneklerin mevcut olduğunu gösterir. Vurgulanmış üçgen öğenin aktif olduğunu gösterir.

Sekme.....Bir iletişim kutusundaki bir grup özelliği gösterir. Herhangi bir sekmeyi seçmek onun sayfasını öne getirir.

Radyo düğmesi .....Bu yuvarlak düğmeyi iletişim kutusu içindeki seçeneği seçmek için kullanın.

Source (Kaynak) .....Mevcut seçili kaynağı gösterir.

Menü modu .....Geçerli menü modunu gösterir. TEMEL veya GELİŞMİŞ.

Kapanma için kalan süre .....[ZAMANLAYICI KAPALI] ayarlanmışsa kapanma için kalan sürenin geri sayımını gösterir.

Kaydırma çubuğu.....Bir ayarın ayarlarını veya yönünü gösterir.

ECO modu sembolü .....[EKO MODU] ayarlı olduğunu gösterir.

Tuş Kilidi Sembolü.....[KUMANDA PANELİ KİLİDİ] etkin olduğunu gösterir.

Termometre sembolü.....İç sıcaklık çok yüksek olduğu için zorunlu olarak [EKO MODU] [AÇIK] yapıldığını gösterir.

Yüksek İrtifa Sembolü .....[FAN MODU] [YÜKSEK İRTİFA] olarak ayarlı olduğunu gösterir.

Kablosuz sembolü.....Kablosuz LAN bağlantısının etkin olduğunu gösterir.

❸ Menü Öğelerinin Listesi

• Temel menü öğeleri gölgeli alanda gösterilir.

Giriş kaynağına bağlı olarak bazı menü öğeleri kullanılamaz.

Menü Öğesi				Varsayılan	Seçenekler
SOURCE (Kaynak)	BİLGİSAYAR1			*	
	BİLGİSAYAR2			*	
	BİLGİSAYAR3			*	
	HDMI			*	
	DisplayPort			*	
	VİDEO			*	
	S-VİDEO			*	
	İZLEYİCİ			*	
	AĞ			*	
	SLOT (YUVA)				
	GİRİŞ LİSTESİ				
	TEST ŞEKLİ				
ADJUST (AYAR)	PICTURE (RESİM)	MOD		STANDART	STANDART, PROFESYONEL
		PRESET (HAZIR AYAR)		*	Y. PARLAKLIK, SUNUM, VİDEO, GRAFİK, sRGB, DICOM SIM.
		AYRINTI AYARLARI	GENERAL (Genel)		
			REFERANS	*	Y. PARLAKLIK, SUNUM, VİDEO, GRAFİK, sRGB, DICOM SIM.
			GAMMA CORRECTION (GAMMA DÜZELTME)		DİNAMİK, NATÜREL, SİYAH DETAY
			EKRAN BOYUTU*1	*	BÜYÜK, ORTA, KÜÇÜK
			COLOR TEMPERATURE (RENK SICAKLIĞI)*2	*	5000, 6500, 7800, 8500, 9300, 10500
			DİNAMİK KONTRAST	*	OFF, ON (Kapalı, Açık)
			BEYAZ DENGESİ		
			KONTRAST R	0	
			KONTRAST G	0	
			KONTRAST B	0	
			PARLAKLIK R	0	
			PARLAKLIK G	0	
			PARLAKLIK B	0	
			SATÜRASYON		
			KIRMIZI	0	
			YEŞİL	0	
			MAVİ	0	
			SARI	0	
			MAGENTA	0	
			AÇIK MAVİ	0	
		KONTRAST		50	
		PARLAKLIK		50	
		KESKİNLİK		10	
		RENK		50	
		TON		0	
		RESET (SIFIRLA)			
	GÖRÜNTÜ SEÇEN.	SAAT		*	
		FAZ		*	
		YATAY		*	
		DİKEY		*	
		BOŞLUK		*	TOP, BOTTOM, LEFT, RIGHT (ÜST, ALT, SOL, SAĞ)
		OVERSCAN (FAZLA TARAMA)		*	OTOM, 0[%], 5[%], 10[%]
		GÖRÜNÜŞ ORANI		*	(BİLGİSAYAR1/2/3) OTOM., 4:3, 5:4, 16:9, 15:9, 16:10, DOĞAL
				*	(KOMPONENT/VİDEO/S-VİDEO) OTOM., 4:3, SİNEMASKOP, GENİŞ EKRAN, ZOOM
				*	(KOMPONENT/VİDEO/S-VİDEO) OTOM., 4:3 PENCERE, SİNEMASKOP, GENİŞ EKRAN, 4:3 DOLDUR
		ÇÖZÜNÜRLÜK		*	–
	VİDEO	NOISE REDUCTION (Ses Azaltma)	RASTGELE NO	*	KAPALI, DÜŞÜK, ORTA, YÜKSEK
			SIKIŞTIRILMIŞ VİDEO GÜRÜLTÜSÜ AZALTMA	OFF (KAPALI)	KAPALI, DÜŞÜK, ORTA, YÜKSEK
			BLOK NO	OFF (KAPALI)	OFF, ON (Kapalı, Açık)
		DEINTERLACE (AYIRMA)		OTOMATİK	OTOM., VİDEO, FİLM
		3D Y/C AYRIŞTIRMA		AÇIK	OFF, ON (Kapalı, Açık)
		DETAY GELİŞTİRME		*	
		SİNYAL TİPİ		RGB	RGB, KOMPONENT
		VİDEO DÜZEYİ		OTOMATİK	OTOM., NORMAL, GELİŞTİRİLMİŞ
	LENS HAFIZASI	SAKLA			
		MOVE (KAYDIR)			
		RESET (SIFIRLA)			

* Yıldız (*) varsayılan ayarların sinyale göre değiştiğini gösterir.

*1 [EKRAN BOYUTU] öğesi [REFERANS] için [DICOM SIM.] seçildiğinde kullanılabilir.

*2 [REFERANS] içinde [SUNUM] veya [Y. PARLAKLIK] seçildiğinde [RENK SICAKLIĞI] kullanılamaz.

Menü Öğesi				Varsayılan	Seçenekler
Kurulum	TEMEL	KİLİTTAŞI	YATAY	0	
			DİKEY	0	
		KÖŞE TRAPEZ			
		PIP ve YAN YANA RESİM.	PIP/PBP MODU	PIP	PIP, YAN YANA RESİM.
			PIP POSITION (PIP KONUMU)	ALT-SAĞ	ÜST-SOL, ÜST-SAĞ, ALT SOL, ALT SAĞ
			PIP/PBP KAYNAK	OFF (KAPALI)	KAPALI, VİDEO, S-VİDEO.
		DUVAR RENGİ		OFF (KAPALI)	KAPALI, KARA TAHTA, KARA TAHTA (GRİ), AÇIK SARI, AÇIK MAVİ, AÇIK PEMBE
		LAMP MODE (LAMBA MODU)	EKO MOD	OFF (KAPALI)	OFF, ON (Kapalı, Açık)
			LAMP SELECT (LAMBA SEÇİMİ)	DUAL (ÇİFT)	DUAL (ÇİFT), SINGLE (TEK), LAMP1 ONLY (SADECE LAMBA 1), LAMP2 ONLY (SADECE LAMBA 2)
			LAMP INTERVAL MODE (LAMBA ARALIK MODU)	OFF (KAPALI)	OFF (KAPALI), 12 HOURS (12 SAAT), 24 HOURS (24 SAAT), 1 WEEK (1 HAFTA)
			LAMP SWITCHING TIME (LAMBA DEĞİŞTİRME ZAMANI)	00:00	00:00 - 24:00
			LAMP SWITCHING DAY (LAMBA DEĞİŞTİRME GÜNÜ)	SUN (PZR)	SUN, MON, TUE, WED, THU, FRI, SAT (PZR, PZT, SAL, ÇRŞ, PRŞ, CUM, CMT)
		CLOSED CAPTION (ALT YAZI)		OFF (KAPALI)	KAPALI, BAŞLIK1, BAŞLIK2, BAŞLIK3, BAŞLIK4, METİN1, METİN2, METİN3, METİN4
		OFF TIMER (KAPANMA ZAMANLAYICI)		OFF (KAPALI)	KAPALI, 0:30, 1:00, 2:00, 4:00, 8:00, 12:00, 16:00
		ARAÇLAR			YÖNETİCİ MODU, PROGRAM ZAMANLAYICI, SÜRE, FARE
		LANGUAGE (DİL)		ENGLISH (İngilizce)	ENGLISH, DEUTSCH, FRANÇAIS, ITALIANO, ESPAÑOL, SVENSKA, 日本語
					DANSK, PORTUGUÊS, ČEŠTINA, MAGYAR, POLSKI, NEDERLANDS, SUOMI
					NORSK, TÜRKÇE, РУССКИЙ, عربي, Ελληνικά, 中文, 한국어
					ROMÂNĂ, HRVATSKA, БЪЛГАРСКИ, INDONESIA, हिन्दी, ไทย
	MENÜ (MENÜ)	RENK SEÇİMİ		RENK	RENK, SİYAH BEYAZ
		KAYNAK GÖSTERGESİ		AÇIK	OFF, ON (Kapalı, Açık)
		MESAJ EKRANI		AÇIK	OFF, ON (Kapalı, Açık)
		ID DISPLAY (ID Ekran)		AÇIK	OFF, ON (Kapalı, Açık)
		EKO MESAJI		OFF (KAPALI)	OFF, ON (Kapalı, Açık)
		GÖSTERGE SAATİ		OTOMATİK 45 SAN	MANUEL, OTOMATİK 5 SAN, OTOMATİK 15 SAN, OTOMATİK 45 SAN
		FON		LOGO	MAVİ, SİYAH, AMBLEM
		SÜZME MESAJI		OFF (KAPALI)	KAPALI, 100[H], 500[H], 1000[H], 2000[H], 5000[H]
	KURULUM (1)	YÖNLENDİRME		MASAÜSTÜ ÖN	MASAÜSTÜ ÖN, TAVAN ARKA, MASAÜSTÜ ARKA, TAVAN ÖN
		EKRAN	PERDE TİPİ	4:3 PERDE	4:3 EKRAN, 16:9 EKRAN, 16:10 EKRAN
		GEOMETRİK DÜZELTME		OFF (KAPALI)	KAPALI, 1, 2, 3
		ÇOKLU PERDE KOMP.	MOD	OFF (KAPALI)	OFF, ON (Kapalı, Açık)
			KONTRAST	0	
			PARLAKLIK	0	
		REF. BEYAZ DENGESİ	KONTRAST R	0	
			KONTRAST G	0	
			KONTRAST B	0	
			PARLAKLIK R	0	
			PARLAKLIK G	0	
			PARLAKLIK B	0	
			BENZERLİK R	0	
			BENZERLİK B	0	
		REF. LENS HAFIZASI	SAKLA		
			MOVE (KAYDIR)		
			RESET (SIFIRLA)		
			LOAD BY SIGNAL (SİNYAL İLE YÜKLE)	OFF (KAPALI)	OFF, ON (Kapalı, Açık)
			FORCED MUTE (ZORUNLU SESSİZ)	OFF (KAPALI)	OFF, ON (Kapalı, Açık)
			KALİBRASYON		
	KURULUM (2)	ŞEBEKE AYARLARI			KABLOLU LAN, KABLOSUZ LAN, WPS, ŞEBEKE BİLGİSİ, PROJEKTÖR ADI, ETKİ ALANI, UYARI POSTASI, ŞEBEKE HİZMETİ
		KUMANDA PANELİ KİLİDİ		OFF (KAPALI)	OFF, ON (Kapalı, Açık)
		GÜVENLİK		OFF (KAPALI)	OFF, ON (Kapalı, Açık)
		HABERLEŞME HIZI		38400bps	4800bps, 9600bps, 19200bps, 38400bps, 115200bps
		UZAKTAN SENSÖR		ÖN/ARKA	ÖN/ARKA, ÖN, ARKA
		KONTROL ID	KONTROL ID NUMARASI	1	1–254
			KONTROL ID	OFF (KAPALI)	OFF, ON (Kapalı, Açık)

* Yıldız (*) varsayılan ayarların sinyale göre değiştiğini gösterir.

Menü Öğesi				Varsayılan	Seçenekler
Kurulum	OPTIONS(1) (Seçenekler(1))	OTOMATİK AYAR		NORMAL	KAPALI, NORMAL, İNCE
		FAN MODU		OTOMATİK	MOD: OTOM., YÜKSEK, YÜKSEK İRTİFA
				ZEMİN	AYAR: ZEMİN, TAVAN, DİKEY YUKARI KALDIRMA, DİKEY AŞAĞI EĞME **([DÜŞEY YUKARI EĞİM] ve [DÜŞEY AŞAĞI EĞİM] bu projeksi-**yon cihazında mevcut değildir.)
		SİNYAL SEÇİMİ(BİLG3)		RGB/KOMPONENT	RGB/KOMPONENT, VİDEO
		SORUNSUZ DEĞİŞME		OFF (KAPALI)	OFF, ON (Kapalı, Açık)
		COLOR SYSTEM (Renk Sistemi)	VİDEO	OTOMATİK	AUTO, NTSC3.58, NTSC4.43, PAL, PAL-M, PAL-N, PAL60, SECAM
			S-VİDEO	OTOMATİK	AUTO, NTSC3.58, NTSC4.43, PAL, PAL-M, PAL-N, PAL60, SECAM
			BİLGİSAYAR3 (VİDEO)	OTOMATİK	AUTO, NTSC3.58, NTSC4.43, PAL, PAL-M, PAL-N, PAL60, SECAM
		SLOT POWER (YUVA GÜCÜ)	PROJECTOR ON (PROJEKTÖR AÇIK)	AÇIK	OFF, ON (Kapalı, Açık)
			PROJECTOR STANDBY (PROJEKTÖR BEKLEMEDE)	ENABLE (Etkin)	DEVRE DIŞI, ETKİN
	OPTIONS(2) (Seçenekler(1))	STANDBY MODE (Bekleme Modu)		NORMAL	NORMAL, GÜÇ TASARRUFU, AĞ BEKLEME
		DOĞRUDAN ÇALIŞMA		OFF (KAPALI)	OFF, ON (Kapalı, Açık)
		[OTOM. ÇALIŞMA (BİLG1/3)]		OFF (KAPALI)	OFF (KAPALI), COMPUTER1 (BİLGİSAYAR1), COMPUTER3 (BİLGİSAYAR3)
		KONTROL KİMLİĞİ NO		OFF (KAPALI)	KAPALI, 0:05, 0:10, 0:20, 0:30
		PROGRAMLI KAYNAK SEÇME		SON	SON, OTOM., BİLGİSAYAR1, BİLGİSAYAR2, BİLGİSAYAR3, HDMI, DisplayPort, VİDEO, S-VİDEO, İZLEYİCİ, AĞ
	KENAR KAYNAŞTIRMA	MOD		OFF (KAPALI)	OFF, ON (Kapalı, Açık) (AÇIK: ÜST, ALT, SOL, SAĞ, SİYAH SEVİYESİ)
BİLGİ	KULLANIM SÜRESİ	LAMP 1 LIFE REMAINING (KALAN LAMBA 1 ÖMRÜ)			
		LAMP 2 LIFE REMAINING (KALAN LAMBA 1 ÖMRÜ)			
		LAMP 1 HOURS USED (LAMBA 1 KULLANIM SÜRESİ)			
		LAMP 2 HOURS USED (LAMBA 1 KULLANIM SÜRESİ)			
		FILTER HOURS USED)Filtre Kullanım Süresi)			
		TOP. KARBON TASARRUFU			
	KAYNAK(1)	GİRİŞ TERMİNALİ			
		ÇÖZÜNÜRLÜK			
		YATAY FREKANS			
		DİKEY FREKANS			
		SENK. TİPİ			
		SENKRON POLARİTESİ			
		TARAMA TİPİ			
		KAYNAK İSMİ			
		GİRİŞ NO.			
	KAYNAK(2)	SİNYAL TİPİ			
		VİDEO TİPİ			
		BİT DERİNLİĞİ			
		VİDEO DÜZEYİ			
		BAĞLANTI HIZI			
		BAĞLANTI HATTI			
	WIRED LAN (Kablolu LAN)	IP ADRESİ			
		ALT AĞ MASKESİ			
		AĞ GEÇİDİ			
		MAC ADRESİ			
	KABLOSUZ LAN(1)	IP ADRESİ			
		ALT AĞ MASKESİ			
		AĞ GEÇİDİ			
		MAC ADRESİ			
	KABLOSUZ LAN(2)	SSID			
		AĞ TİPİ			
		WEP/WPA			
		KANAL			
		SİNYAL SEVİYESİ			
	SÜRÜM (1)	FIRMWARE			
		DATA			
		FIRMWARE2			
	SÜRÜM (2)	FIRMWARE3			
	DİĞERLERİ	PROJEKTÖR ADI			
		MODEL NO.			
		SERİ NUMARASI			
		LAN ÜNİTE TİPİ			
		KONTROL ID ([KONTROL ID] ayarlandığında)			
RESET (SIFIRLA)	AKIM SİNYALİ				
	BÜTÜN VERİLER				
	TÜM VERİ(GİRİŞ LİSTESİ DAHİL)]				
	LAMBA 1 SAATLERİNİ TEMİZLE				
	LAMBA 2 SAATLERİNİ TEMİZLE				
	FİLTRE SAATLERİNİ TEMİZLE				

❹ Menü Açıklamaları ve Fonksiyonlar [KAYNAK]

BİLGİSAYAR 1, 2 ve 3

BİLGİSAYAR 1, 2, veya BİLGİSAYAR 3 giriş konektör sinyaline bağlı bilgisayarı seçer.

NOT: Komponent giriş sinyali BİLGİSAYAR 1 GİRİŞ, BİLGİSAYAR 2 GİRİŞ, veya BİLGİSAYAR 3 GİRİŞ konektörüne bağlı olduğunda buna uygun şekilde [BİLGİSAYAR1], [BİLGİSAYAR2] veya [BİLGİSAYAR3] seçin. Projektör otomatik olarak BİLGİSAYAR1, 2, veya 3 giriş sinyalinin bir RGB veya bileşen sinyali olup olmadığını belirler.

HDMI

HDMI GİRİŞ konektörüne bağlı uyumlu ekipmanı seçer.

DisplayPort

DisplayPort giriş konektörüne bağlı olan cihazdan gelen görüntüyü yansıtır.

VİDEO

VİDEO girişine ne bağlı olduğunu seçer-VCR, DVD oynatıcı veya doküman kamerası.

S-VİDEO

S-VİDEO girişine ne bağlı olduğunu seçer-VCR veya DVD oynatıcı.

NOT: Video veya S-Video kaynağında video hızlı ileri veya hızlı geri oynatıldığında bir kare kısa bir süre donabilir.

İZLEYİCİ

Bu özellik slaytları içeren bir USB bellek ile sunum yapmanızı sağlar.
(→ sayfa 78 "4. İzleyiciyi Kullanma")

AĞ

LAN portundan (RJ-45) veya bağlı USB kablosuz LAN ünitesinden sinyal seçer (Avrupa, Avustralya, Asya ve Kuzey Amerika dışındaki diğer ülkeler için opsiyonel).

SLOT (YUVA) (opsiyonel kart için)

Takılı olduğunda, opsiyonel karttan (SB-01HC veya diğer NEC ara birim kartları) bir sinyal seçer.

GİRİŞ LİSTESİ

Sinyallerine listesini görüntüler. Takip eden sayfalara bakın.

TEST ŞEKLİ

Test desenini görüntüler.

NOT:

- *Test deseni, menü görüntülenirken de görüntülenebilir. Kullanılamayan menü öğeleri gri görüntülenir.*

Giriş Listesini Kullanma

Herhangi bir kaynak veya lens hafıza ayarı yapıldığında, ayarlar Giriş Listesine otomatik olarak kaydedilir. Kaydedilmiş sinyaller (ayar değerleri) gerektiğinde Giriş Listesinden yüklenebilir.
Bununla birlikte Giriş Listesine sadece en fazla 100 kalıp kaydedilebilir. Giriş Listesine 100 kalıp kaydedildiğinde, bir hata mesajı görüntülenir ve başka ilave kalıp kaydedilemez. Bu yüzden artık ihtiyacınız olmayan sinyalleri (ayar değerlerini) silmeniz gerekir.

Giriş Listesini Görüntüleme

1. ***MENÜ düğmesine basın.***

   Menü görüntülenir.

2. ***◀ veya ▶ düğmesine basarak [KAYNAK]'ı seçin.***

   KAYNAK listesi görüntülenir.

3. ***◀, ▶, ▲, veya ▼ düğmesine basarak [GİRİŞ LİSTESİ]'ni seçin ve ENTER düğmesine basın.***

   GİRİŞ LİSTESİ penceresi görüntülenecektir.

   GİRİŞ LİSTESİ penceresi görüntülenmediyse, [GELİŞMİŞ] menüye geri dönün.

   Menüyü [GELİŞMİŞ] ve [TEMEL] arasında değiştirmek için, [UYGULAMA MENÜSÜ] → [ARAÇLAR] → [YÖNETİCİ MODU] seçin. (→ sayfa 162)

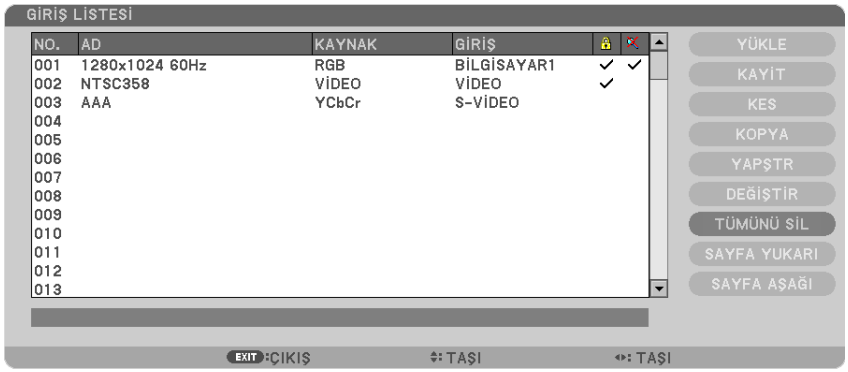

Yansıtılmakta olan sinyali Giriş Listesine girme [SAKLA]

1. ***▲ veya ▼ düğmesine basarak herhangi bir numara seçin.***
2. ***◀ veya ▶ düğmesine basarak [SAKLA]'yı seçin ve ENTER düğmesine basın.***

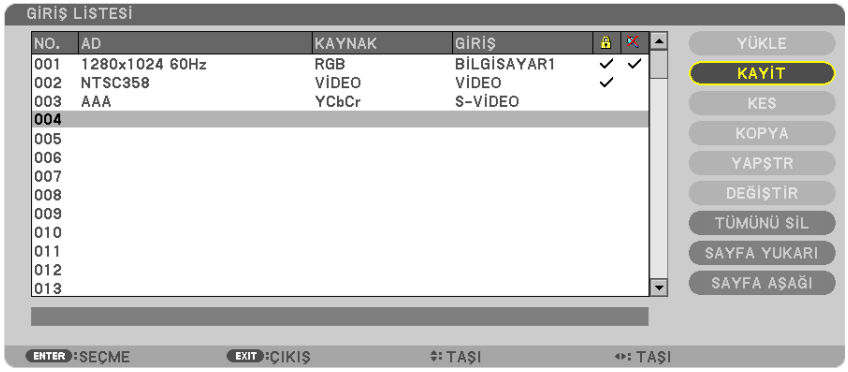

Giriş Listesinden bir sinyal çağırma [YÜKLE]

▲ veya ▼ düğmesine basarak bir sinyal seçin ve ENTER düğmesine basın.

Giriş Listesindeki bir sinyali düzenleme [DÜZENLE]

1. ***Düzenlemek istediğiniz sinyali seçmek için ▲ veya ▼ düğmesine basın.***
2. ***◀, ▶, ▲, veya ▼ düğmesine basarak [DÜZENLE]'yi seçin ve ENTER düğmesine basın.***

   Düzenle penceresi görüntülenecektir.

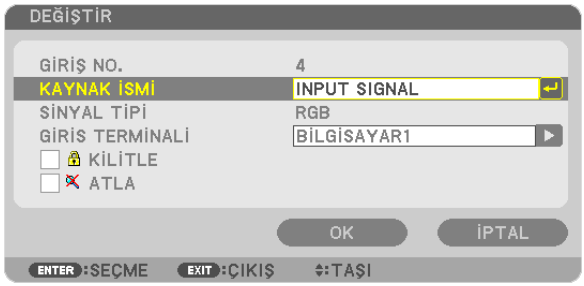

KAYNAK İSMİ	Bir sinyal adı girin. En fazla 18 alfanümerik karakter kullanabilirsiniz.
GİRİŞ TERMİNALİ	Giriş kaynağını seçin.
KİLİT	Seçilen sinyal [TÜMÜNÜ SİL] yürütüldüğünde silinmeyecek şekilde ayarlayın. KİLİT yürütme gerçekleştirildikten sonra yapılan değişiklikler kaydedilemez.
ATLA	Otomatik arama sırasında seçilen sinyal atlanacak şekilde ayarlayın.

3. ***Yukarıdaki öğeleri ayarlayın ve [TAMAM] seçin ve sonra ENTER düğmesine basın.***

NOT: Giriş terminali yansıtılmakta olan sinyale değiştirilemiyorsa.

Giriş Listesindeki bir sinyali kesme [KES]

1. ***Silmek istediğiniz sinyali seçmek için ▲ veya ▼ düğmesine basın.***
2. ***◀, ▶, ▲, veya ▼ düğmesine basarak [ŞEBEKE]'yi seçin ve ENTER düğmesine basın.***
   Sinyal Giriş Listesinden silinecektir ve silinen sinyal Giriş Listesinin altında panoda gösterilecektir.

NOT:
- *Yansıtılmakta olan sinyal silinemez.*
- *Kilitli sinyal seçildiğinde, kullanılabilir olmadığını göstermek için gri olarak gösterilecektir.*

İPUCU:
- *Panodaki veri Giriş Listesine aktarılabilir.*
- *Panodaki veri Giriş Listesine kapatıldıktan sonra kaybolmayacaktır.*

Giriş Listesinden sinyal kopyalama ve yapıştırma [KOPYALA] / [YAPIŞTIR]

1. ***Kopyalamak istediğiniz sinyali seçmek için ▲ veya ▼ düğmesine basın.***
2. ***◀, ▶, ▲, veya ▼ düğmesine basarak [KOPYALA]'yı seçin ve ENTER düğmesine basın.***
   Kopyalanan sinyal Giriş Listesinin altında panoda gösterilecektir.
3. ***Listeyi taşımak için ◀ veya ▶ düğmesine basın.***
4. ***▲ veya ▼ düğmesine basarak bir sinyal seçin.***
5. ***◀, ▶, ▲ veya ▼ düğmesine basarak [YAPIŞTIR]'ı seçin ve ENTER düğmesine basın.***
   Panodaki veri sinyale yapıştırılacaktır.

Giriş Listesindeki sinyallerin tümünü silme [TÜMÜNÜ SİL]

1. ***◀, ▶, ▲, veya ▼ düğmesine basarak [TÜMÜNÜ SİL] seçin ve ENTER düğmesine basın.***
   Onay mesajı görüntülenecektir.
2. ***◀ veya ▶ düğmesine basarak [EVET] seçin ve ENTER düğmesine basın.***

NOT: Kilitli olan sinyal silinemez.

❺ Menü Açıklamaları ve Fonksiyonlar [AYAR]

[RESİM]

[MOD]

Bu fonksiyon her girişin [AYAR] [DETAY AYARLARI] için ayarları nasıl kaydedeceğinizi belirlemenize izin verir.

STANDART ..... Her bir [AYAR] öğesi için ayarları kaydeder (Ayarlar 1 ila 7)

PROFESYONEL ..... Her giriş için [RESİM] ayarlarının tümünü kaydeder.

[AYAR]

Bu fonksiyon yansıtılan görüntü için en uygun ayarları seçmenizi sağlar.
Sarı, cam göbeği ve magenta için doğal tonu ayarlayabilirsiniz.
Farklı tiplerde görüntüler için yedi fabrika ayarı vardır. Her gamma veya renk için kullanıcı tarafından ayarlanabilen ayarları ayarlamak için [AYRINTI AYARLARI] da kullanılabilir.
Ayarlarınız [AYAR 1] ila [AYAR7] içine kaydedilebilir.

YÜKSEK PARLAKLIK ..... Aydınlatması parlak odalar için önerilir.

SUNUM ..... PowerPoint dosya kullanarak sunum yapmak için önerilir.

VİDEO..... Tipik TV programı izleme için önerilir.

FİLM..... Filmler için önerilir.

GRAFİK..... Grafikler için önerilir.

sRGB ..... Standart renk değerleri

DICOM SIM. ..... DICOM simülasyon formatı için önerilir.

NOT:

- *[DICOM SIM.] seçeneği sadece eğitim/referans içindir ve gerçek teşhis için kullanılmamalıdır.*
- *DICOM Digital Imaging and Communications in Medicine (Tıpta Dijital Görüntüleme ve Haberleşme) demektir. American College of Radiology (ACR) ve National Electrical Manufacturers Association (NEMA) tarafından geliştirilmiş bir standarttır.*
  Bu standart dijital görüntünün bir sistemden diğer sisteme nasıl taşınabileceğini belirler.

[AYRINTI AYARLARI]

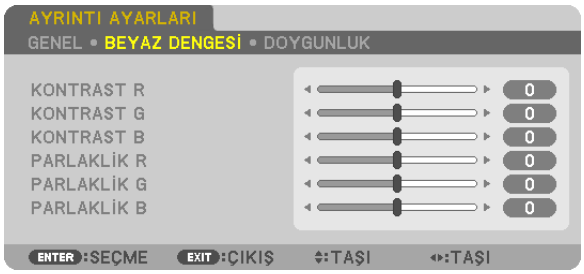

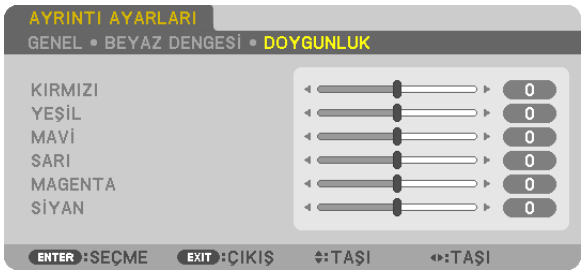

[GENEL]

Özel Ayarlarını Saklama [REFERANS]

Bu fonksiyon özel ayarlarınızı [AYAR 1] ila [AYAR 7] içine saklamanızı sağlar.
Önce [REFERANS] içinden baz ön ayar modunu seçin, sonra [GAMMA DÜZLETMESİ] ve [RENK SICAKLIĞI] ayarını yapın.

YÜKSEK PARLAKLIK ..... Aydınlatması parlak odalar için önerilir.

SUNUM ..... PowerPoint dosya kullanarak sunum yapmak için önerilir.

VİDEO..... Tipik TV programı izleme için önerilir.

FİLM..... Filmler için önerilir.

GRAFİK..... Grafikler için önerilir.

sRGB ..... Standart renk değerleri.

DICOM SIM. ..... DICOM simülasyon formatı için önerilir.

Gamma Düzeltme modunu Seçme [GAMMA DÜZELTMESİ]

Modlar şunlar için önerilir:

DİNAMİK ..... Yüksek kontrastlı resim oluşturur.

DOĞAL..... Resmin doğal röprodüksiyonunu sağlar.

SİYAH DETAY..... Resmin koyu alanlarında ayrıntıları vurgular.

DICOM SIM için Ekran Boyutu seçme [EKRAN BOYUTU]

Bu fonksiyon ekran boyutu için uygun gamma düzeltmesi yapacaktır.

BÜYÜK ..... 200" ekran boyutu için

ORTA ..... 150" ekran boyutu için

KÜÇÜK..... 100" ekran boyutu için

NOT: Bu fonksiyon sadece, [DICOM SIM.] [AYRINTI AYARLARI] İçin seçildiğinde kullanılabilir.

Renk Sıcaklığını Ayarlama [RENK SICAKLIĞI]

Bu seçenek istediğiniz renk sıcaklığını seçmenizi sağlar.

NOT:
- *[REFERANS] içinde [SUNUM] veya [Y. PARLAKLIK] seçildiğinde bu fonksiyon kullanılamaz.*
- *[DUVAR RENGİ] için [KAPALI] dışında bir seçenek seçildiğinde, bu fonksiyon kullanılamaz.*

Parlaklık ve Kontrastın Ayarlanması [DİNAMİK KONTRAST]

Bu fonksiyon dahili iris ile kontrast oranını optik ayarlar ayarlamanızı sağlar.
Kontrast oranını artırmak için [AÇIK] seçin.

Beyaz Dengesini Ayarlama [BEYAZ DENGESİ]

Bu beyaz dengesini ayarlamanızı sağlar. Ekranın beyaz seviyesini ayarlamak için her rengin (RBG) kontrastı; Ekranın siyah seviyesini ayarlamak amacıyla her renk (RBG) için parlaklık kullanılır.

[SATÜRASYON]

Tüm sinyaller için satürasyonu düzeltir.
Kırmızı, yeşil, mavi, sarı, magenta ve açık mavi renkleri için satürasyon ayarı yapar.

KIRMIZI ..... Kırmızı çevresinde merkezlenmiş, kırmızı alanlardaki rengi ayarlar.
YEŞİL ..... Yeşil çevresinde merkezlenmiş, yeşil alanlardaki rengi ayarlar.
MAVİ ..... Mavi çevresinde merkezlenmiş, mavi alanlardaki rengi ayarlar.
SARI ..... Sarı çevresinde merkezlenmiş, sarı alanlardaki rengi ayarlar.
MAGENTA ..... Magenta çevresinde merkezlenmiş, magenta alanlardaki rengi ayarlar.
AÇIK MAVİ ..... Açık mavi çevresinde merkezlenmiş, açık mavi alanlardaki rengi ayarlar.

[KONTRAST]

Gelen sinyale göre görüntünün yoğunluğunu ayarlar.

[PARLAKLIK]

Parlaklık seviyesini veya arka görüntü yoğunluğunu ayarlar.

[NETLİK]

Görüntünün detayını kontrol eder.

[RENK]

Renk satürasyon seviyesini artırır veya azaltır.

[TON]

Renk seviyesini +/– yeşilden +/– maviye değiştirir. Kırmızı seviye referans olarak kullanılır.

Giriş Sinyali	KONTRAST	PARLAKLIK	KESKİNLİK	RENK	TON
BİLGİSAYAR/DisplayPort/HDMI (RGB)	Evet	Evet	Evet	Hayır (Evet: SDTV/HDTV)	Hayır (Evet: SDTV/HDTV)
BİLGİSAYAR/DisplayPort/HDMI (KOMPONENT)	Evet	Evet	Evet	Evet	Evet
VİDEO/S-VİDEO/KOMPONENT	Evet	Evet	Evet	Evet	Evet
İZLEYİCİ/ŞEBEKE	Evet	Evet	Evet	Hayır	Hayır

Evet = Ayarlanabilir, Hayır = Ayarlanamaz

[SIFIRLA]

[RESİM] için ayarlar ve ayarlamalar aşağıdakilerin dışında fabrika ayarlarına dönecektir; [AYAR] ekranı içindeki ön ayarlı numaralar ve [REFERANS].
[AYAR] ekranında [AYRINTI AYARLARI] altında seçilmemiş olan ayarlar ve ayarlamalar sıfırlanmayacaktır.

[GÖRÜNTÜ SEÇEN.]

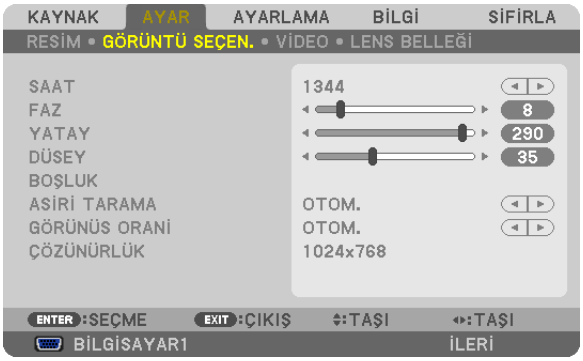

Saati ve Fazı Ayarlama [SAAT/FAZ]

SAAT ve FAZI manuel olarak ayarlamanıza imkan verir

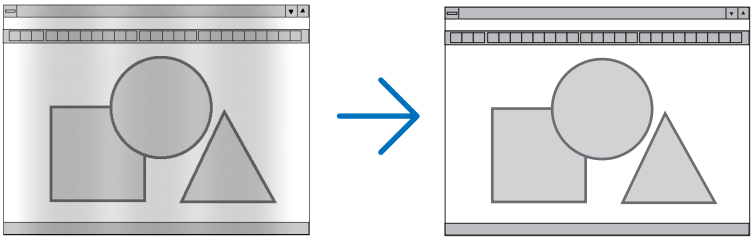

SAAT..... Bu öğeyi bilgisayar görüntüsünün ince ayarını yapmak veya oluşabilecek dikey çizgileri yok etmek için kullanın. Bu fonksiyon görüntüdeki yatay çizgileri yok etmek için saat frekansını ayarlar.

Bu ayar bilgisayarı ilk bağlayışınızda gerekli olabilir.

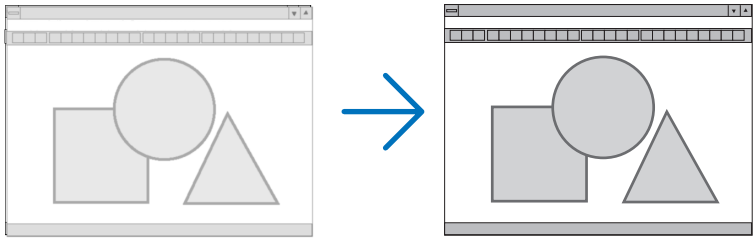

FAZ..... Bu öğeyi saat fazını ayarlamak veya video gürültüsünü, nokta interferansını ya da paraziti azaltmak için kullanın. (Bu görüntünün bir bölümü titremeye başladığında fark edilir.)

[FAZ] sadece [SAAT] tamamlandıktan sonra kullanılmalıdır.

NOT: [SAAT] ve [FAZ] öğeleri sadece RGB sinyaller için kullanılabilir.

Yatay/Dikey Pozisyonu Ayarlama [YATAY/DİKEY]

Görüntü konumunu yatay ve dikey olarak ayarlar.

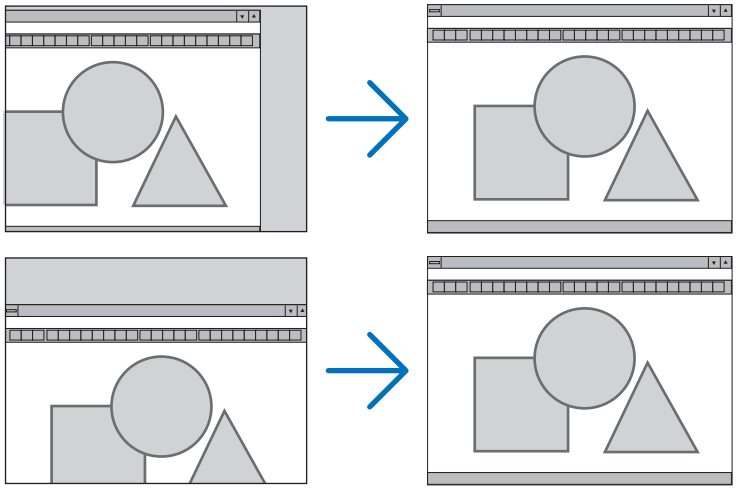

- Görüntü [SAAT] ve [FAZ] ayarı sırasında bozulabilir. Bu bir arıza değildir
- [SAAT], [FAZ], [YATAY] ve [DİKEY] ayarları geçerli sinyal için belleğe kaydedilecektir. Aynı çözünürlük, yatay ve dikey frekansa sahip sinyali bir sonraki yansıtışınız sırasında ayarlar bellekten alınır ve uygulanır.

  Kaydedilmiş ayarların bellekten silinmesi için, menüye basın, [SIFIRLA] → [AKIM SİNYALİ] ve ayarları sıfırlayın.

[BOŞLUK]

Gösterme aralığını (boşluk) giriş sinyalinin üst, alt, sol ve sağ kenarlarında ayarlar.

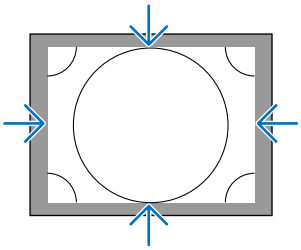

Aşırı Tarama Yüzdesi Seçme [AŞIRI TARAMA]

Sinyal için aşırı tarama yüzdesini seçin (%Otom., %0, %5 ve %10).

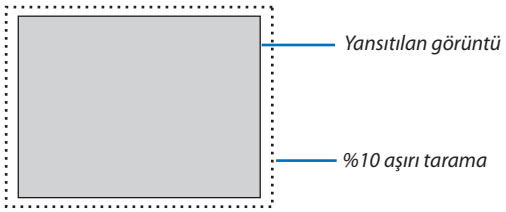

NOT:

- *[AŞIRI TARAMA] öğesi şu durumlarda kullanılamaz:*
  - [GÖRÜNÜŞ ORANI] için [DOĞAL] seçildiğinde.
  - [KAYNAK] için [İZLEYİCİ] veya [AĞ] seçildiğinde

Görüntü Oranını Seçmek [GÖRÜNÜŞ ORANI]

Bu fonksiyonu perdenin dikey:yatay görüntü oranını seçmek için kullanın.
Görüntü oranını seçmeden önce perde ayarından perde tipini (4:3 perde, 16:9 perde veya 16:10 perde) seçin. (→ sayfa 128)
Projektör giriş sinyalini otomatik olarak tanır ve en uygun görüntü oranını ayarlar.

Bilgisayar sinyali için

Komponent/Video/S-Video sinyaller

Perde tipi 4:3 olarak ayarlandığında

Perde tipi 16:9 veya 16:10 olarak ayarlandığında

Çözünürlük		Görüntü Oranı
VGA	640 × 480	4:3
SVGA	800 × 600	4:3
XGA	1024 × 768	4:3
WXGA	1280 × 768	15:9
WXGA	1280 × 800	16:10
HD(FWXGA)	1366 × 768	yaklaşık 16:9
WXGA+	1440 × 900	16:10
SXGA	1280 × 1024	5:4
SXGA+	1400 × 1050	4:3
WXGA++	1600 × 900	16:9
UXGA	1600 × 1200	4:3
WSXGA+	1680 × 1050	16:9
FHD(1080P)	1920 × 1080	16:9
WUXGA	1920 × 1200	16:10

Seçenekler	Fonksiyon
OTOMATİK	Projektör gelen sinyali otomatik olarak tanır ve bunu uygun görüntü oranı ile yansıtır. Projektör sinyale bağlı olarak gelen sinyali hatalı şekilde tanımlayabilir. Bu olduğu takdirde, aşağıdakilerden uygun olanı seçin.
4:3	Görüntü 4:3 görüntü oranında gösterilir.
5:4	Görüntü 5:4 görüntü oranında gösterilir
16:9	Görüntü 16:9 görüntü oranında gösterilir
15:9	Görüntü 15:9 görüntü oranında gösterilir
16:10	Görüntü 16:10 görüntü oranında gösterilir

DOĞAL	Bilgisayarın giriş sinyali projektörün doğal çözünürlüğünden daha düşük veya daha yüksek olduğunda, projektör görüntüyü gerçek çözünürlüğünde görüntüler. (→ sayfa 2, 227) Gelen bilgisayar sinyali projektörün doğal çözünürlüğünden daha yüksek bir çözünürlüğe sahipse, görüntünün merkezi gösterilecektir. 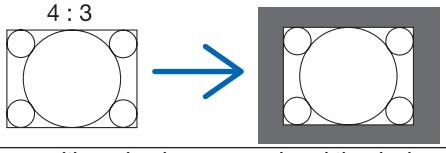
SİNEMASKOP	Sinemaskop sinyal (16:9) yatay ve dikey olarak aynı oranda çekilerek ekrana uyması sağlanır. 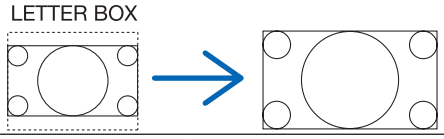
GENİŞ PERDE	Sıkıştırılmış sinyalin (16:9) görüntüsü sol ve sağdan 16:9 uzatılır. 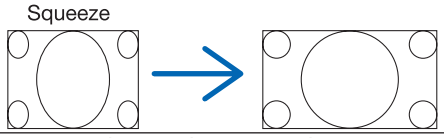
ZOOM	Sıkıştırılmış sinyalin (16:9) görüntüsü sol ve sağdan 4:3 uzatılır. Görüntünün sağ ve sol kenarlardaki bir bölümü kırpıldığı için görüntülenmez.
4:3 DOLDUR	Sinyalin (4:3) görüntüsü sol ve sağdan 16:9 uzatılır. 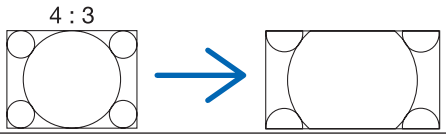

İPUCU:

- *[16:9], [15:9] veya [16:10] görüntü oranları seçildiğinde görüntü pozisyonu [POZİSYON] kullanılarak ayarlanabilir.*
- *"Sinemaskop" terimi 4:3 görüntüye göre daha yatay yönlü bir görüntüdür, geniş görüntü kaynakları için standart görüntü oranıdır. Sinemaskop görüntü oranı sinema filmleri için ya vista boyutu"1.85:1" ya da sinemaskop boyutu "2.35:1" şeklindedir.*
- *"sıkıştır" terimi görüntü oranı 16:9'dan 4:3'e dönüştürülmüş sıkıştırılmış görüntüleri gösteren bir terimdir.*

[ÇÖZÜNÜRLÜK]

Bu fonksiyon otomatik algılama iyi çalışmadığı takdirde yansıtılan görüntünün çözünürlüğünü ayarlar.

[VİDEO]

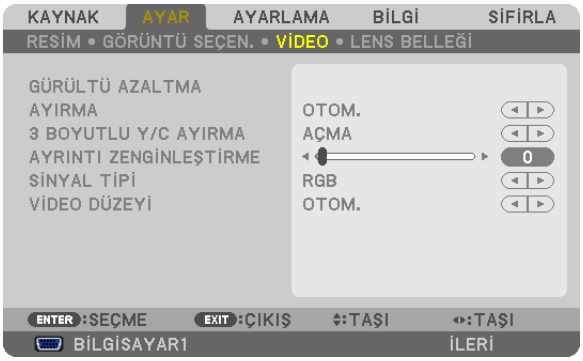

Gürültü Gidermeyi [GÜRÜLTÜ GİDERME] Kullanma

Bu fonksiyon video gürültüsünü azaltmak için kullanılır.

RASTGELE NO .....Görüntü içerisindeki rastgele gürültü titremesini azaltır.

SIKIŞTIRILMIŞ VİDEO GÜRÜLTÜSÜ AZALTMA .....DVD oynatma sırasında görüntünün kenarlarında oluşan sıkıştırılmış video gürültüsünü azaltır.

BLOK NO.....AÇIK seçildiğinde blok gürültüsü veya mozaik benzeri desenleri azaltır.

Titreşimli Aşamalı Dönüşüm İşlemi Modu Seçme [AYIRMA]

Bu fonksiyon video sinyalleri için titreşimliden aşamalıya dönüşüm işlemini seçmenize izin verir.

OTOMATİK ..... Uygun olan titreşimliden aşamalıya dönüşüm işlemini otomatik olarak belirler.

VİDEO..... Normal titreşimliden aşamalıya dönüşüm işlemini uygular.

FİLM..... Telesine sinyalleri için otomatik algılama modunu uygular. Bu seçenek filmler için tavsiye edilir.

NOT: Bu fonksiyon RGB sinyal ile birlikte kullanılamaz.

3D Boyutsal Ayrıştırmayı Açma veya Kapatma [3D Y/C AYRIŞTIRMA]

VİDEO girişinden bir görüntü yansıtırken, en yüksek kalitede görüntü yansıtmak için AÇIK olarak ayarlayın.

OFF (KAPALI)..... 3 boyutlu ayrıştırma özelliğini kapatır.

AÇIK ..... 3 boyutlu ayrıştırma özelliğini açar.

NOT: Sadece NTSC 3.58 video sinyalleri için kullanılabilir.

[DETAY GELİŞTİRME]

Bu fonksiyon komponent sinyaller yansıtılırken görüntü konturlarını iyileştirir.

NOT:
Bu fonksiyon, sinyal veya ekran ayarına bağlı olarak kullanılamayabilir.

[SİNYAL TİPİ]

Projektör görüntüyü yansıtmak amacıyla BİLGİSAYAR 1, BİLGİSAYAR 2 veya BİLGİSAYAR 3 * giriş sinyallerinin RGB mi yoksa komponent mi olduğunu otomatik olarak belirler. Bununla birlikte eğer renkler doğal değilse, ayarı değiştirmeyi deneyin.
* BİLGİSAYAR 3 için, bilgisayar sinyali ve video sinyali SİNYAL SEÇ(BİLG3) içinden seçilebilir.

RGB..... RGB girişe geçer.

KOMPONENT ..... Komponent sinyal girişine geçer.

[VİDEO DÜZEYİ]

Bu fonksiyon projektörün HDMI ve DisplayPort giriş konektörleri ve harici cihaz bağlı olduğunda video sinyal seviyesini seçer.

OTOMATİK ..... Video seviyesi cihazın çıkış sinyalinden gelen bilgiye göre otomatik olarak değiştirilir.
Bağlanmış olan cihaza bağlı olarak bu ayar düzgün olarak yapılamayabilir. Bu durumda menüden "NORMAL" veya "GELİŞMİŞ" seçin ve optimum ayar ile izleyin.

NORMAL..... Bu gelişmiş modu devre dışı bırakır.

GELİŞMİŞ..... Bu görüntünün kontrastını iyileştirir, karanlık ve aydınlık bölgeleri daha dinamik biçimde gösterir.

Lens Hafızası Fonksiyonunun Kullanılması [LENS MEMORY] (LENS HAFIZASI)

Bu fonksiyon, projektörün LENS SHIFT, ZOOM ve FOCUS düğmelerini kullanırken her giriş sinyali için ayarlanmış değerleri depolamaya hizmet vermektedir. Ayarlanan değerler, seçtiğiniz sinyale uygulanabilir. Böylece lens döndürmenin, netlemenin ve zoom'un kaynak seçimi sırasında ayarlanması gereksiz olacaktır.

SAKLA ..... Her giriş sinyali için o sırada ayarlanmış olan değerleri hafızaya kaydeder.

MOVE (KAYDIR) ..... Ayarlanmış olan değerleri mevcut sinyale uygular.

RESET (SIFIRLA)..... Ayarlanmış olan değerleri en son duruma döndürür.

NOT:

- *Lens kaydırma, yakınlaştırma ve odak ayarlamaları uzaktan kumanda ile yapılabilir. (→ sayfa 27, 29, 30)*
- *Ayarlanan değerleri tüm giriş kaynakları için ortak olarak kaydetmek için, REF. LENS MEMORY (REF. LENS HAFIZASI) fonksiyonunu kullanın. Bkz. sayfa 49, 130.*
- *Lens hafıza ayarları GİRİŞ LİSTESİ'ne otomatik olarak kaydedilecektir. Lens hafıza ayarları GİRİŞ LİSTESİ'nden yüklenebilir. (→ sayfa 110)*
  Unutmayın, GİRİŞ LİSTESİ'nde [KES] veya [TÜMÜNÜ SİL] uygulamak lens hafıza ayarları yanında kaynak ayarlarını da silecektir. Bu silme diğer ayarlamalar yüklenene kadar etkin olmayacaktır.

❻ Menü Açıklamaları ve Fonksiyonlar [AYARLAMA]

[TEMEL]

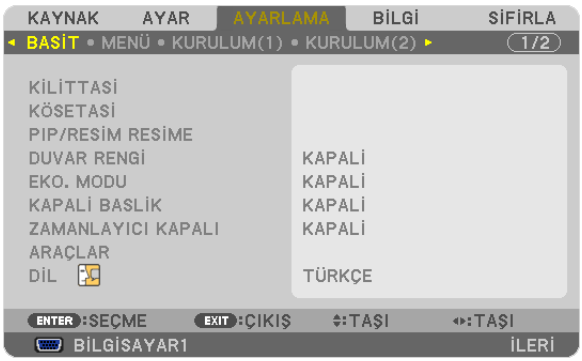

Dikey Kilittaşı Distorsiyonunu Manuel Olarak Düzeltme [KİLİTTAŞI]

Dikey distorsiyonu manuel olarak düzeltebilirsiniz. (→ sayfa 31)

İPUCU: Bu seçenek vurgulandığında ENTER düğmesine basmak ayar için kaydırma çubuğunu görüntüleyecektir.

Köşe Trapez Modunu Seçme [KÖŞE TRAPEZ]

Bu seçenek trapezoidal distorsiyonu düzeltmenize izin verir.
Bu öğeyi seçmek Köşe Trapez ayar ekranını gösterecektir. (→ sayfa 41)

NOT: [KÖŞE TRAPEZ] öğesi [KİLİTTAŞI] veya [GEOMETRİK DÜZELTME] seçildiğinde kullanılamaz.

PIP/YAN YANA RESİM Fonksiyonunu Kullanma [PIP/YAN YANA RESİM]

Bu fonksiyon iki farklı sinyali eş zamanlı olarak izlemenize izin verir. (→ sayfa 44)

MOD:

Bu seçenek iki mod seçmenize izin verir: PIP ve YAN YANA RESİM.
PIP: BU seçenek ana görüntü içinde alt görüntü izlemenize izin verir.
YAN YANA RESİM Bu iki görüntüyü yan yana izlemenize izin verir.

KONUM:

[MOD] için [PIP] seçildiğinde, bu seçenek alt resmin ana resim içindeki pozisyonunu seçmenize izin verir.
Seçenekler şunlardır: ÜST-SOL, ÜST-SAĞ, ALT SOL ve ALT SAĞ.

NOT: [YAN YANA RESİM] seçildiğinde [KONUM] seçilemez.

KAYNAK:

Bu seçenek alt resim sinyalini seçmenize izin verir:
Seçenekler şunlardır: KAPALI, VİDEO ve S-VİDEO.
[KAPALI] seçtiğinizde PIP/YAN YANA RESİM modu iptal olur ve normal ekrana geri dönülür.

Duvar Rengi Düzeltmeyi Kullanma [DUVAR RENGİ]

Bu fonksiyon perde malzemesinin beyaz olmadığı durumlarda hızlı adaptif renk düzeltmesine izin verir.

[LAMP MODE] (LAMBA MODU)

Projektör, iki lamba kabul edecek şekilde tasarlanmıştır (çift lamba sistemi).

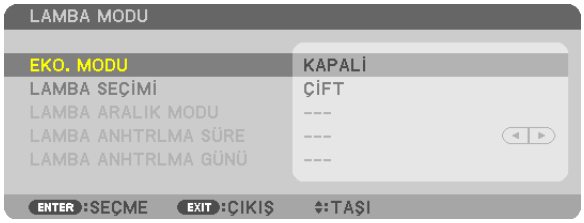

Bu çift lamba sistemi daha uzun bir lamba ömrü veya daha fazla parlaklık ya da ekstra lamba sağlamaktadır (uzun ömürlü lamba). [LAMP MODE] (LAMBA MODU) öğesi 3 seçeneğe sahiptir: [ECO MODE] (EKO MODU), [LAMP SELECT] (LAMBA SEÇİMİ) VE [LAMP INTERVAL MODE] (LAMBA ARALIK MODU).

NOT: Lamba 1 ve 2 için aynı lamba tipini kullanmayı unutmayın.

Eko Modu Ayarlama [EKO MODU]

EKO MODU lamba ömrünü uzatır, güç tüketimini azaltır ve CO_2 emisyonlarını düşürür.
Lambanın iki parlaklık modundan biri seçilebilir: [KAPALI] ve [AÇIK] modlar.
(→ sayfa 39)

Kullanılacak lambanın seçilmesi [LAMP SELECT] (LAMBA SEÇİMİ)

Bu özellik, hangi lambanın kullanılacağını seçmenizi sağlar.

NOT: Bu seçenek, Temel menüsünde gösterilmez.

DUAL (ÇİFT).....Parlaklığı artırmak için aynı anda iki lamba kullanımını seçebilirsiniz.

SINGLE (TEK) .....En son hangisinin yakıldığına bağlı olarak, lamba 1'i veya 2'yi yakar. Bu seçenek aynı zamanda, Lamba Aralığı olarak ayarlanan zamana bağlı olarak Lamba 1'i veya Lamba 2'yi seçer.

LAMP 1 ONLY (SADECE LAMBA 1) .....İki lambadan Lamba 1'i kullanmak için seçilir. (Lamba 1 arkada, sağdadır)

LAMP 2 ONLY (SADECE LAMBA 1) .....İki lambadan Lamba 2'i kullanmak için seçilir. (Lamba 2 arkada, soldadır)

İPUCU:
[LAMP SELECT] (LAMBA SEÇİMİ) için [SINGLE] (TEK) seçildiğinde

- *Lambanın özelliği olarak eskidikçe parlaklığını yitirmektedir. Her iki lamba için parlaklığı mümkün olduğunca aynı seviyede tutmak için [LAMP SELECT] (LAMBA SEÇİMİ) için [SINGLE] (TEK) seçin.*
- *Ekran üstü menüden daha kısa lamba aralık süreleri seçildiğinde lamba ömrü kısalacaktır. Lamba aralık süresini uzatmanız önertilir.*

Lamba aralığının ayarlanması [LAMP INTERVAL MODE] (LAMBA ARALIK MODU)

Bu ayar, dönüşümlü olarak iki lamba arasında geçiş yapılacak süreyi belirlemenizi sağlar. Bu seçenek sadece [LAMP SELECT] (LAMBA SEÇİMİ) için [TEK] seçildiğinde kullanılabilir.

OFF (KAPALI) ..... Lamba aralık modu ayarını kapatır

12 HOURS (12 SAAT), 24 HOURS (24 SAAT), 1 WEEK (1 HAFTA)..... Bu üç seçenekten biri aralık zamanı olarak seçilebilir.

NOT:

- *Bu fonksiyon sadece [LAMP SELECT] (LAMBA SEÇİMİ) için [TEK] seçildiğinde kullanılabilir.*
- *[LAMBA ARALIK MODU], [LAMBA DEĞİŞTİRME ZAMANI] veya [LAMBA DEĞİŞTİRME GÜNÜ] ayarlarını yapmadan önce, projektör için geçerli tarih ve saatin ayarlandığından emin olun. Projektörün tarih ve saatini ayarlamak için, menüden [UYGULAMA MENÜSÜ] → [ARAÇLAR] → [TARİH VE SAAT] seçin. (→ sayfa 166)*

Lamba değiştirme zamanının ayarlanması [LAMP SWITCHING TIME] (LAMBA DEĞİŞTİRME ZAMANI)

Bu seçenek ile lambanın değiştirileceği zamanı ayarlayabilirsiniz.

Örneğin – [LAMP SELECT] (LAMBA SEÇİMİ) için [SINGLE] (TEK) ve [LAMP INTERVAL MODE] (LAMBA ARALIK MODU) için [24 HOURS] (24 SAAT) seçildiğinde:

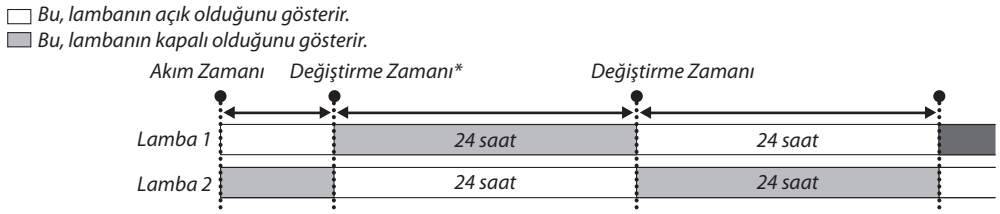

(*) Güncel Saat ayarlandıktan sonra, Güncel Saat ile Değiştirme Zamanı arasındaki süre (5) dakikadan kısaysa, ilk lamba değiştirme işlemi gerçekleşmez.

Lamba değiştirme gününün ayarlanması [LAMP SWITCHING DAY] (LAMBA DEĞİŞTİRME GÜNÜ)

Bu seçenek ile lambanın değiştirileceği günü ayarlayabilirsiniz.
Seçenekler şunlardır: SUN (PZR) (Pazar), MON (PZT) (Pazartesi), TUE (SAL) (Salı), WED (ÇRŞ) (Çarşamba), THR (PRŞ) (Perşembe), FRI (CUM) (Cuma) and SAT (CTS) (Cumartesi).

NOT:
- *Bu fonksiyon sadece [LAMP INTERVAL MODE] (LAMBA ARALIK MODU) için [1 WEEK] (1 HAFTA) seçildiğinde kullanılabilir.*

Kapalı Başlık Ayarlama [KAPALI BAŞLIK]

Bu seçenek Video veya S-Video görüntülerinde kapalı başlık yansıtılmasına izin verir.

OFF (KAPALI) ..... Bu alt yazı modundan çıkar.

BAŞLIK 1-4 ..... Metin üst üste biner.

METİN 1-4 ..... Metin görüntülenir.

Kapanma Zamanlayıcıyı Ayarlama [ZAMANLAYICI KAPALI]

1. ***30 dakika ila 16 saat arasında istediğiniz süreyi seçin: KAPALI, 0:30, 1:00, 2:00, 4:00, 8:00, 12:00, 16:00.***
2. ***Uzaktan kumanda üzerinde ENTER düğmesine basın.***
3. ***Kalan süre geri saymaya başlar.***
4. ***Geri sayma tamamlandığında projektör kapanacaktır.***

NOT:
- *Önceden ayarlanmış süreyi iptal etmek için ya [KAPALI] ayarlayın ya da gücü kapatın.*
- *Projektörün kapanması için 3 dakika kaldığında ekranın altında [PROJEKTÖR 3 DAKİKA İÇİNDE KAPANACAK] mesajı görüntülenir.*

[ARAÇLAR]

Sayfa 144'de "UYGULAMA MENÜSÜ"ne bakınız.

Menü Dilini Seçme [DİL]

Ekran üstü talimatlar için 27 dilden birini seçebilirsiniz.

NOT: Ayarınız menüden [SIFIRLA] yapıldığında etkilenmez.

[MENÜ]

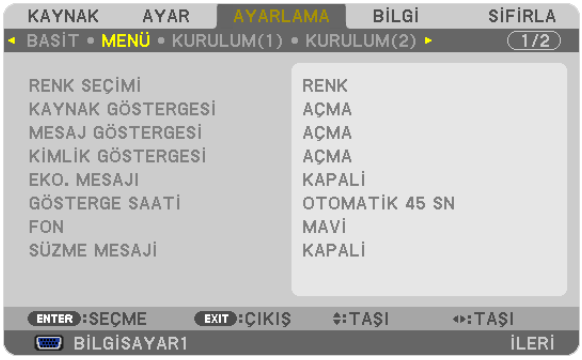

Menü Rengini Seçme [RENK SEÇİMİ]

Menü rengi için iki seçenekten birini seçebilirsiniz: RENK ve SİYAH BEYAZ

Kaynak Göster Açma / Kapatma [KAYNAK GÖSTERGESİ]

Bu seçenek ekranın sağ üst köşesinde BİLGİSAYAR 1, BİLGİSAYAR2, BİLGİSAYAR3, HDMI, DisplayPort, VİDEO, S-VİDEO, İZLEYİCİ, AĞ, giriş kaynağı isminin gösterilmesini açar veya kapatır.

Mesajları gösterme ve gizleme [MESAJ GÖRÜNTÜLEME]

Bu seçenek projektör mesajlarının yansıtılan görüntünün altında gösterilip gösterilmeyeceğini seçer.
"KAPALI" seçildiğinde bile güvenlik kilidi uyarısı gösterilir. Güvenlik kilidi uyarısı güvenlik kilidi iptal edildiğinde kapanır.

Kontrol Kimliği AÇIK/KAPALI [KİMLİK GÖSTERGESİ]

ID DISPLAY (ID Ekran)..... Bu seçenek uzaktan kumanda üzerindeki KİMLİK GÖSTERGESİ düğmesine basıldığında gösterilecek ID numarasını açar veya kapatır. (→ sayfa 131)

Eko Mesajını Açma / Kapatma [EKO MESAJI]

Bu seçenek projektör açıldığında aşağıdaki mesajı açar veya kapatır.

Eko Mesajı kullanıcıdan enerji tasarrufu yapmasını ister. [EKO MODU] için [KAPALI] seçildiğinde, [EKO MODU] için [AÇIK] seçmenizi isteyen bir mesaj görüntülenir.

[EKO MODU] için [AÇIK] seçildiğinde

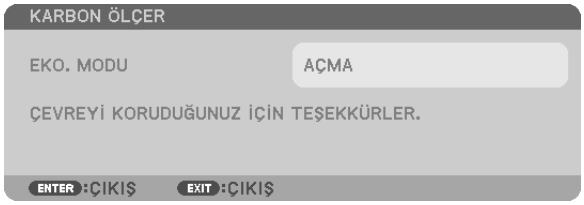

Mesajı kapatmak için düğmelerden birine basın Eğer 30 saniye boyunca hiç bir düğmeye basılmazsa bu mesaj kaybolur.

[EKO MODU] için [KAPALI] seçildiğinde

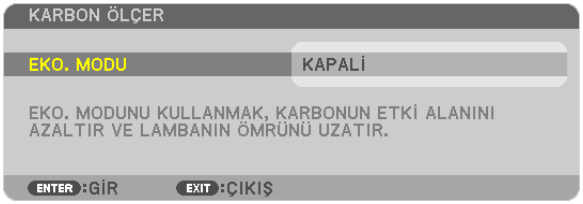

ENTER düğmesine basmak [EKO MODU] ekranını gösterir. (→ sayfa 39)
Mesajı kapatmak için ÇIKIŞ düğmesine basın

Menü Görüntüleme Süresini Seçme [GÖSTERGE SAATİ]

Bu seçenek projektörün menüyü kapatmak için son düğme basışından sonra ne kadar bekleyeceğini ayarlamanızı sağlar. Önceden ayarlanmış seçenekler [MANUEL], [OTOMATİK 5 SN], [OTOMATİK 15 SN] ve [OTOMATİK 45 SN] şeklindedir. [OTOMATİK 45 SN] fabrika ayarıdır.

Arka Plan için Renk veya Amblem Seçme [FON]

Sinyal olmadığında mavi/siyah ekran veya amblem görüntülemek için bu özeliği kullanın. Varsayılan fon [LOGO].

NOT:
- *Fon logosu seçildiğinde bile, eğer [PIP/YAN YANA RESİM] modunda iki resim gösteriliyorsa sinyal olmadığında mavi fon logosuz olarak görüntülenir.*

Filtre Mesajı için Aralık Zamanını Seçme [SÜZME MESAJI]

Bu seçenek filtre temizliği için zaman tercihinin ayarlanmasına izin verir. "LÜTFEN FİLTREYİ TEMİZLEYİN." mesajını aldığınızda filtreyi temizleyin. (→ sayfa 184)
Altı seçenek vardır: KAPALI, 100[H], 500[H], 1000[H], 2000[H], 5000[H]
Varsayılan ayar [KAPALI] şeklindedir.

NOT: Ayarınız menüden [SIFIRLA] yapıldığında etkilenmez.

[KURULUM(1)]

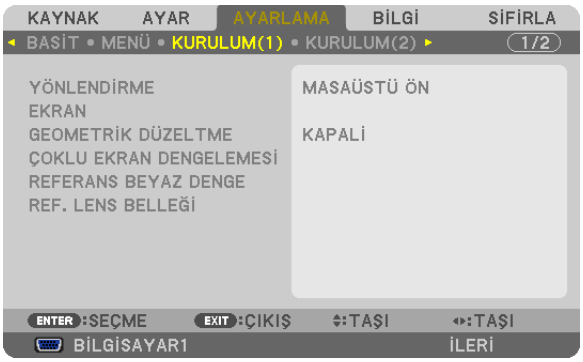

Projektör Yönünü Seçme [YÖNLENDİRME]

Bu projeksiyon tipi için görüntü yönünü belirler. Seçenekler şunlardır: masaüstü önden projeksiyon, tavan arkadan projeksiyon, masaüstü arkadan projeksiyon ve tavan önden projeksiyon.

NOT:
Projektörün yönünü değiştirirken [FAN MODU] [AYAR] seçeneğini de değiştirin. (→ sayfa 133)

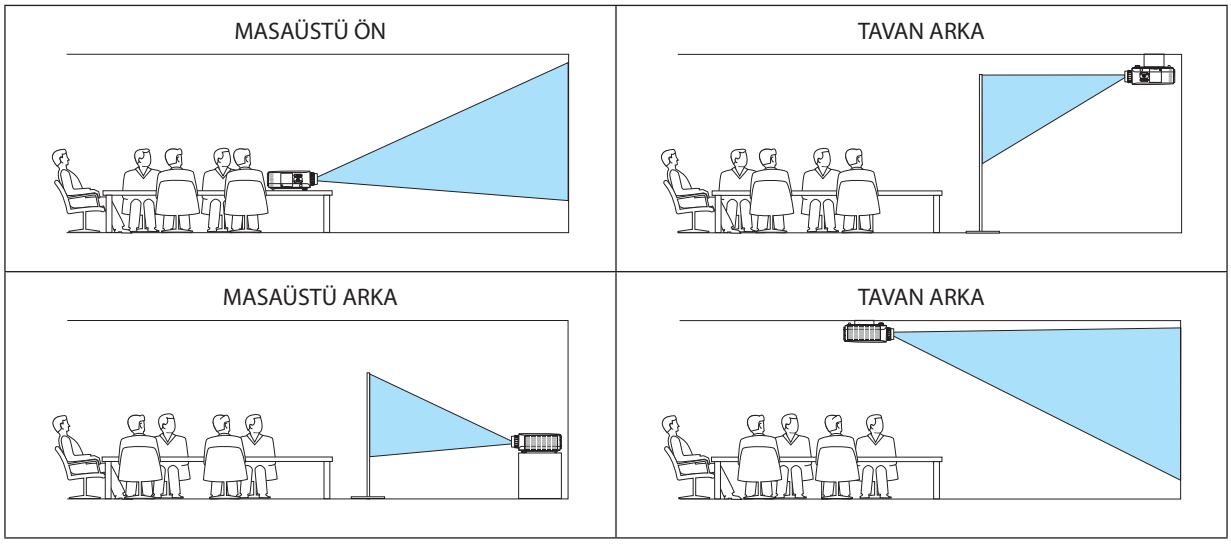

Görüntü Oranı ve Perde Pozisyonu Seçme [PERDE]

Perde tipi	Projeksiyon perdesinin görüntü oranını ayarlar. 4:3 perde — 4:3 görüntü oranına sahip perde için 16:9 perde — 16:9 görüntü oranına sahip perde için 16:10 perde — 16:10 görüntü oranına sahip perde için
Görüntü pozisyonu	Perde tipi 16:9 veya 16:10 olarak ayarlandığında, görüntü aralığının dikey pozisyonunu ayarlar. Aşağı Yukarı

NOT:
- *Perde tipini değiştirdikten sonra, menüden [GÖRÜNTÜ ORANI] ayarını kontrol edin.*
  (→ sayfa 118)

Geometrik Düzeltme Kullanma [GEOMETRİK DÜZELTME]

Bu özellik projektörün hafızasında kayıtlı geometrik verileri çağırır.
Önceden kaydedilmiş üç geometrik veri vardır. Bu özelliği kapatmak için [KAPALI] seçin.

NOT:
- *[KİLİTTAŞI] ve [KÖŞE TRAPEZ] ayarları geometrik veri uygulandığında kullanılamaz.*
- *Geometrik veriyi temizlemek için 3D REFORM düğmesini en az 2 saniye basılı tutun.*
- *[GEOMETRİK DÜZELTME] özelliği elektronik olarak yapıldığı için, görüntünün bir miktar bulanıklaşmasına yol açabilir.*

Çoklu Perde Kompansasyonu Kullanma [ÇOKLU PERDE KOMP.]

Bu özellik, birden fazla projektör tarafından yansıtılan görüntülerin parlaklığını ayarlamanızı sağlar.
[ÇOKLU PERDE KOMP.] kullanmadan önce, birden fazla projektörden yansıtılan görüntülerin renklerini eşleştirmeniz gereklidir.

MOD..... KAPALI: Bu fonksiyonu kapatır.
AÇIK: Bu fonksiyonu açar. [PARLAKLIK] ve [KONTRAST] ayarlanabilir.
KONTRAST..... Resmin aydınlık bölümlerini ayarlar.
PARLAKLIK ..... Resmin karanlık bölümlerini ayarlar.

Ayarlama

1. *Bilgisayar ekranında görüntülenebilecek şekilde siyah ve beyaz görüntüler hazırlayın.*
2. *Siyah görüntüyü bilgisayar ekranında görüntüleyin ve görüntüyü projektörden yansıtın.*
3. *[ÇOKLU PERDE KOMP.] seçin → [MOD] → [AÇIK].*
4. *Görüntünün karanlık bölümlerini ayarlayın.*

   ▼ düğmesine basarak [PARLAKLIK] seçin ve ◀ veya ▶ düğmelerini kullanarak diğer projektörün siyah bölümleri ile eşleştirin.
5. *Bilgisayar ekranında beyaz ekran görüntüleyin.*

   Görüntüyü iki veya daha fazla projektörden yansıtın.
6. *Görüntünün aydınlık bölümlerini ayarlayın.*

   ▼ düğmesine basarak [KONTRAST] seçin ve ◀ veya ▶ düğmelerini kullanarak diğer projektörün beyaz bölümleri ile eşleştirin.

   Kaydırma çubuğunu [+] (artı) yönünde hareket ettirmek görüntünün beyaz bölümünü değiştirir. Bu olduğu takdirde kaydırma çubuğunu [–] (eksi) yönünde hareket ettirerek parlaklığı ayarlayın.

İPUCU:
- *Birden fazla projektör kullandığınızda tek bir projektörü veya projektörlerin tümünü uzaktan kumanda ile kontrol etmek için [KONTROL ID] fonksiyonunu kullanabilirsiniz. (→ sayfa 131)*
- *Ayarınız menüden [SIFIRLA] yapıldığında etkilenmez.*

[REF. BEYAZ DENGESİ]

Bu özellik tüm sinyaller için beyaz dengesini ayarlamanızı sağlar.
Beyaz ve siyah seviyeleri optimum renk reprodüksiyonu için ayarlanır.
Benzerlik, perdenin yatay (sol/sağ) yönündeki beyaz rengin kırmızılığı (R) ve maviliği (B) eşit olmadığında da ayarlanır.

PARLAKLIK R/PARLAKLIK G/PARLAKLIK B
..... Bunlar resmin siyah rengini ayarlar.
KONTRAST R/KONTRAST G/KONTRAST B
..... Bunlar resmin beyaz rengini ayarlar.
BENZERLİK R ..... Bu + yönünde ne kadar çok ayarlanırsa, resmin sol tarafının kırmızılığı o kadar güçlü olur (sol kenara doğru artar) ve resmin sağ tarafına doğru kırmızılığı azalır (sağ kenara doğru azalır).
Bu – tarafında ayarlandığında ters çevrilir.
BENZERLİK B ..... Bu + yönünde ne kadar çok ayarlanırsa, resmin sol tarafının maviliği o kadar güçlü olur (sol kenara doğru artar) ve resmin sağ tarafına doğru maviliği azalır (sağ kenara doğru azalır).
Bu – tarafında ayarlandığında ters çevrilir.

Referans Lens Hafızası Fonksiyonunun Kullanılması [REF. LENS MEMORY] (REF. LENS HAFIZASI)

Bu fonksiyon, projektörün veya uzaktan kumandanın LENS DÖNDÜRME, ZOOM ve NETLEME düğmeleri kullanıldığında ayarlanan değerlerin tüm giriş kaynakları için ortak olarak kaydedilmesini sağlar. Hafızaya kayıtlı ayarlanan değerler, güncel değerler için referans olarak kullanılabilir.

SAKLA .....O sırada ayarlanmış olan değerleri referans olarak hafızaya alır.

MOVE (KAYDIR) .....[SAKLA] ile kaydedilmiş olan referans niteliğindeki ayarlanmış değerleri o anki sinyale uygular.

RESET (SIFIRLA).....Ayarlanmış olan referans değerleri varsayılan fabrika ayarlarına döndürür.

LOAD BY SIGNAL (SİNYAL İLE YÜKLE) .....Değişikliğin kaynak seçimi sırasında etkili olması için [EVET]'i seçin.

FORCED MUTE (ZORUNLU SESSİZ) .....Görüntüyü lens döndürme esnasında kapatmak için [EVET]'i seçin.

KALİBRASYON .....Ayarlanabilir zoom ve netleme aralığını düzeltir.

Ayarlanabilir zoom ve netleme aralığı kullanılan lense göre değişebilir. Lensi değiştirdikten sonra [KALİBRASYON] yapmayı unutmayın.

NOT:
Aşağıdaki lenslerin kalibrasyonu gereklidir:
- *NP26ZL, NP27ZL, NP28ZL, NP29ZL, NP32ZL*

NOT:
- *Menüden [SIFIRLA] için [BÜTÜN VERİLER] veya [AKIM SİNYALİ] uygulanırken, [REF.LENS MEMORY] (REF.LENS HAFIZASI) içindeki ayarlı değerler varsayılan değerlere döndürülmez.*
- *Her giriş kaynağı için ayarlanan değerleri kaydetmek istiyorsanız, Lens Hafızası fonksiyonunu kullanın. (→ sayfa 49, 121)*

[KURULUM(2)]

[AĞ AYARLARI]

Sayfa 144'de "UYGULAMA MENÜSÜ"ne bakınız.

Kasa Düğmelerini Devre Dışı Bırakma [KUMANDA PANELİ KİLİDİ]

Bu seçenek KUMANDA PANELİ KİLİDİ fonksiyonunu açar veya kapatır.

NOT:
- *KUMANDA PANELİ KİLİDİ uzaktan kumanda fonksiyonlarını etkilemez.*
- *Kontrol paneli kilitli olduğunda projektör kasasındaki ÇIKIŞ düğmesini 10 saniye basılı tutmak ayarı [KAPALI] olarak değiştirecektir.*

İPUCU: [KUMANDA PANELİ KİLİDİ] açık olduğunda, menünün sağ altında tuş kilidi simgesi [ ] gösterilir.

Güvenliği Etkinleştirme [GÜVENLİK]

Bu özelik GÜVENLİK fonksiyonunu açar veya kapatır.
Projektör ancak doğru anahtar kelime girilmiş olduğunda görüntü verecektir. (→ sayfa 46)

NOT: Ayarınız menüden [SIFIRLA] yapıldığında etkilenmez.

Haberleşme Hızını Seçme [HABERLEŞME HIZI]

Bu özellik PC kontrol portunun baud hızını ayarlar (D-Sub 9P). 4800 ila 115200 bps arasındaki veri hızlarını destekler. Varsayılan 38400 bps. Bağlayacağınız ekipman için baud hızını seçin (ekipmana bağlı olarak daha uzun kablolarda daha düşük hız önerilebilir).

NOT:
- *Kullanıcı Destek Donanımı'nı kullanırken [38400bps] veya daha düşük seçin.*
- *Seçtiğiniz haberleşme hızı menüden [SIFIRLA] yapıldığında etkilenmez.*

Uzaktan Kumanda Sensörün Açılması veya Kapatılması [UZAKTAN KUMANDA SENSÖRÜ]

Bu seçenek, kablosuz modda projektör üzerinde hangi uzaktan kumanda sensörünün etkinleştirildiğini belirler.
Seçenekler şunlardır: ÖN/ARKA, ÖN ve ARKA.
Uzaktan kumanda sistemi, uzaktan kumanda sensörüne direkt güneş ışığı ya da güçlü ışık vurduğunda çalışmaz, başla bir seçeneğe değiştirin.

Projektöre ID verilmesi [KONTROL KİMLİĞİ]

KONTROL KİMLİĞİ fonksiyonuna sahip tek bir uzaktan kumanda ile birden fazla projektörü ayrı ve bağımsız olarak kullanabilirsiniz. Eğer tüm projektörlere aynı ID verilirse tüm projektörler aynı anda tek bir uzaktan kumanda ile çalıştırılabilir. Bunu yapmak için her projektöre bir ID vermeniz gereklidir.

KONTROL ID NUMARASI.....Projektöre vermek istediğiniz numarayı 1 ila 254 arasından seçin.

KONTROL ID.....KONTROL KİMLİĞİ ayarını kapatmak için [KAPALI] seçin ve KONTROL KİMLİĞİ ayarını açmak için [AÇIK] seçin.

NOT:
- *[KONTROL KİMLİĞİ] için [AÇIK] seçildiğinde projektör KONTROL KİMLİĞİ fonksiyonunu desteklemeyen uzaktan kumanda ile kullanılamaz. (Bu durumda projektör kasasındaki düğmeler kullanılabilir.)*
- *Ayarınız menüden [SIFIRLA] yapıldığında etkilenmez.*
- *Projektör kasasındaki ENTER düğmesini 10 saniye basılı tutmak KONTROL KİMLİĞİ iptali için menüyü görüntüleyecektir.*

Kontrol Kimliği Verme veya Değiştirme

1. ***Projektörü açın.***
2. ***Uzaktan kumanda üzerindeki ID Ayarla düğmesine basın.***

   KONTROL KİMLİĞİ ekranı görüntülenecektir.

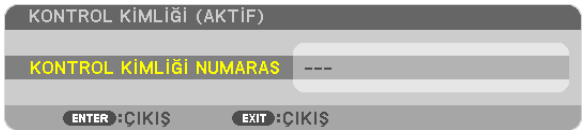

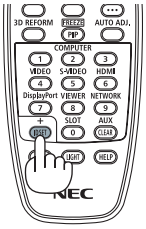

   Eğer projektör mevcut uzaktan kumanda ID'si ile kullanılabiliyorsa [AKTİF] gösterilecektir. Eğer projektör mevcut uzaktan kumanda ID'si ile kullanılamıyorsa [İNAKTİF] gösterilecektir. İnaktif projektörü kullanmak için aşağıdaki prosedürü uygulayarak projektörü kontrol ID atayın (Adım 3).

3. ***Uzaktan kumanda üzerindeki ID AYARLA düğmesini basılı tutarken nümerik tuş takımındaki tuşlardan birine basın.***

   Örnek:

   "3" atamak için, uzaktan kumanda üzerinde"3" düğmesine basın.

   ID Yok tüm projektörlerin tek bir uzaktan kumanda ile çalıştırılabileceğini gösterir. "ID Yok" ayarlamak için,"000" girin veya TEMİZLE düğmesine basın.

   İPUCU: ID'ler için aralık 1 ila 254 şeklindedir.

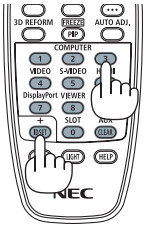

4. ***ID AYARLA düğmesini bırakın.***

   Güncellenmiş KONTROL KİMLİĞİ ekranı görüntülenecektir.

NOT:
- *ID'ler piller bittikten veya çıkartıldıktan bir kaç gün sonra silinebilir.*
- *Piller çıkartıldığında uzaktan kumandanın düğmelerinden birine yanlışlıkla basmak geçerli olarak belirlenmiş ID'leri silecektir.*

[SEÇENEKLER(1)]

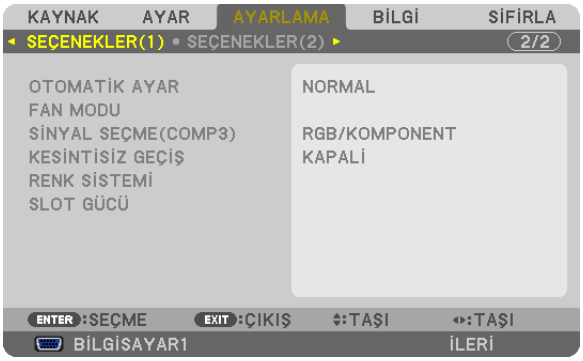

Otomatik Ayarı Ayarlama [OTOMATİK AYAR]

Bu özellik Otomatik Ayar modunu ayarlar, böylelikle bilgisayar sinyali gürültü ve stabilite için otomatik veya manuel olarak ayarlanabilir. Otomatik ayarları iki şekilde yapabilirsiniz: [NORMAL] ve [İNCE].

OFF (KAPALI)..... Bilgisayar sinyali otomatik olarak ayarlanmayacaktır. Bilgisayar sinyalini manuel olarak optimize edebilirsiniz.

NORMAL..... Varsayılan ayar. Bilgisayar sinyali otomatik olarak ayarlanacaktır. Normalde bunu seçin.

İNCE ..... Eğer hassas ayar gerekliyse be seçeneği seçin. [NORMAL] seçildiğinde kaynağa geçmek daha uzun sürer.

Fan Modunu Seçmek [FAN MODU]

Fan Modu dahili soğutma fanının hızını ayarlamak için kullanılır.

MOD..... Fan hızı için üç moddan birini seçebilirsiniz: OTOM., YÜKSEK ve YÜKSEK İRTİFA
OTOMATİK: Projektörün içindeki fanlar iç sıcaklığa bağlı olarak değişken hızlarda çalışır.
YÜKSEK: Projektörün içindeki fanlar yüksek hızda çalışır
YÜKSEK İRTİFA: Projektörün içindeki fanlar yüksek hızda çalışır. Bu seçeneği projektörü yaklaşık olarak 5500 feet/1600 metre veya daha yüksek irtifalarda kullanırken seçin

AYAR ..... Projeksiyon cihazının yönelimine göre ([ZEMİN], [TAVAN]) seçeneklerinden birini seçin.

NOT:

- *[DÜŞEY YUKARI EĞİM] ve [DÜŞEY AŞAĞI EĞİM] bu projeksiyon cihazında mevcut değildir. [FAN MODU]'ndan [DÜŞEY YUKARI EĞİM] ya da [DÜŞEY AŞAĞI EĞİM] seçseniz bile ayar devre dışı kalır.*
- *[AYAR] seçeneklerini projektörün yönüne göre seçtiğinizden emin olun. Bunun yapılmaması ürünün arızalanmasına yol açabilir. Projeksiyon cihazını masaüstü yönelimini korurken tavana kuruyorsanız, [AYARLAR] için [ZEMİN]'i seçin.*

Projektörün içindeki sıcaklığı hızlı şekilde düşürmek istediğinizde [YÜKSEK] seçin.

NOT:
- *[FAN MODU] için [YÜKSEK İRTİFA] seçildiğinde, menünün en altında bir sembol simgesi görüntülenir.*
- *Eğer projektörü arka arka günler boyunca hiç durmadan kullanırsanız Yüksek hız modu seçmeniz önerilir.*
- *Projektörü yaklaşık olarak 5500 feet/1600 metre veya daha yüksek irtifalarda kullanırken [FAN MODE] (Fan Modu) [HIGH ALTITUDE] (Yüksek İrtifa) olarak ayarlanmalıdır.*
- *Ayarı [HIGH ALTITUDE] (Yüksek İrtifa) yapmadan projektörü yaklaşık 5500 feet/1600 metre veya yüksek irtifalarda kullanmak projektörün aşırı ısınmasına yol açabilir veya projektör kapanabilir. Bu olduğu takdirde bir kaç dakika bekleyin ve projektörü açın.*
- *Ayarı [HIGH ALTITUDE] (Yüksek İrtifa) yaparak projektörü yaklaşık 5500 feet/1600 metreden düşük irtifalarda kullanmak lambanın aşırı soğumasına ve bu sebepten dolayı görüntülerin titremesine yol açabilir. [FAN MODU] [OTOMATİK] olarak ayarlayın.*
- *Projektörü yaklaşık olarak 5500 feet/1660 metre veya daha yüksek irtifalarda kullanmak lamba gibi iç parçaların ömrünü kısaltabilir.*
- *Ayarınız menüden [SIFIRLA] yapıldığında etkilenmez.*

Sinyal Formatı Seçme [SİNYAL SEÇİMİ(BİLG3)]

BİLGİSAYAR 3 video giriş konektörüne bir çıkış cihazı bağlandığında, bu giriş sinyalini ayarlar.

RGB/KOMPONENT ..... RGB ve komponent sinyaller otomatik olarak tanımlanır.

VİDEO..... Bu video sinyalini değiştirir.

NOT: Bir video kablosu (piyasadan satın alabilirsiniz) BİLGİSAYAR 3 video giriş konektörünün G/Y konektörüne bağlandığında, video sinyalleri yansıtılabilir. Bu durumda "VİDEO" olarak ayarlayın.

[SORUNSUZ DEĞİŞME]

Giriş konektörü değiştirildiğinde, değişim öncesindeki görüntü yeni görüntüye geçilirken sinyal kaybı dolayısıyla görüntü kesilmesi olmaması amacıyla tutulur.

[RENK SİSTEMİ]

BU özellik ülkeden ülkeye değişen TV video sinyalini seçmenize izin verir (NTSC, PAL, vb.).
Fabrika ayarı olarak [OTOM.] şeklindedir. Projektör sinyali otomatik olarak tanımlayamıyorsa bunu ayarlayın.

Opsiyonel Kart Ayarı [SLOT POWER] (YUVA GÜCÜ)

SB-01HC gibi opsiyonel bir kart yuvaya takılmışsa ve kullanılacaksa, aşağıdaki seçenekleri ayarlayın.

PROJECTOR ON (PROJEKTÖR AÇIK) ..... Bu özellik opsiyonel kartın gücünü açacak veya kapatacaktır.

KAPALI: Yuvaya takılı opsiyonel kartın gücünü zorlamalı şekilde kapatır.

ON (AÇIK) (Varsayılan): Yuvaya takılı opsiyonel kartın gücünü açar.

PROJECTOR STANDBY (PROJEKTÖR BEKLEMEDE)..... Bu özellik, projektör beklemedeyken yuvaya takılı opsiyonel kartı otomatik olarak etkinleştirir veya devre dışı bırakır.

DISABLE (DEVRE DIŞI): Projektör beklemedeyken opsiyonel kartı devre dışı bırakmak için bu seçeneği seçin.

ETKİNLEŞTİR (Varsayılan): Projektör beklemedeyken opsiyonel kartı etkinleştirmek için bu seçeneği seçin.

NOT:
- *Opsiyonel kart yuvaya takılı değilse, [OFF] (KAPALI) seçeneğini seçin.*

[SEÇENEKLER(2)]

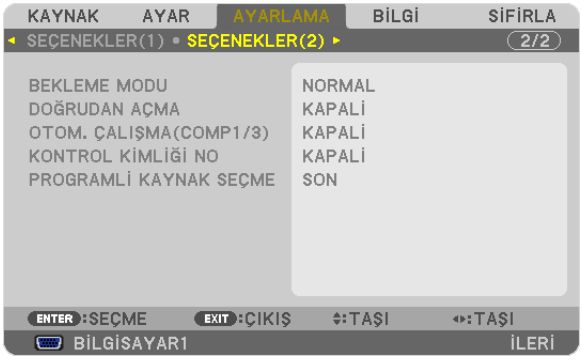

[BEKLEME MODU] içinde Güç Tasarrufu Seçme

Projektörün üç bekleme modu vardır: [NORMAL], [GÜÇ TASARRUFU] ve [AĞ BEKLEME].
GÜÇ TASARRUFU modu projektörü NORMAL moddan daha az eneri tüketen GÜÇ TASARRUFU moduna almanıza izin verir. Projektörün fabrika ayarı NORMAL şeklindedir.

NORMAL.....Güç Göstergesi. Turuncu ışık/DURUM göstergesi: Yeşil ışık

GÜÇ TASARRUFU.....Güç Göstergesi. Kırmızı ışık/DURUM göstergesi: Kapalı

Bu mod sırasında aşağıdaki konektörler, düğmeler veya fonksiyonlar çalışmaz.

- MONİTÖR ÇIKIŞ (BİLG. 1) konektör
- LAN ve Posta Uyarı fonksiyonları
- Kasa üzerindeki GÜÇ düğmesi dışındaki düğmeler
- Uzaktan kumanda üzerindeki AÇMA düğmesi dışındaki düğmeler
- Virtual Remote Tool fonksiyonu
- [OTOM. ÇALIŞMA (BİLG1/3)]
- Güç açık dışındaki PC kontrol komutları

AĞ BEKLEME .....Bekleme modundayken GÜÇ göstergesi turuncu yanar ve DURUM göstergesi yanmaz. Bu projektörün gücünün kablolu LAN üzerinden açılabileceğini gösterir.

Bekleme modundayken, aşağıdaki konektörler, düğmeler veya fonksiyonlar çalışmayacaktır:

- MONİTÖR ÇIKIŞ (BİLG. 1) konektör
- Kablosuz LAN ünitesi
- [OTOM. ÇALIŞMA (BİLG1/3)]
- Kasa üzerindeki GÜÇ düğmesi dışındaki düğmeler
- Uzaktan kumanda üzerindeki AÇMA düğmesi dışındaki düğmeler
- Güç açık dışındaki PC kontrol komutları

Önemli:

- *[KONTROL PANELİ KİLİDİ] veya [KONTROL ID] açıkken, veya [OTOM. ÇALIŞMA(BİLG1/3)] için [BİLGİSAYAR 1] veya [BİLGİSAYAR 3] seçildiğinde [BEKLEME MODU] ayarı geçersiz hale gelir.*
  Bunun anlamı projektörün [BEKLEME MODU] için [NORMAL] seçildiği zaman ile aynı durumda olmasıdır.

NOT:

- *[BEKLEME MODU] için [GÜÇ TASARRUFU] seçildiğinde, açma veya kapatma PC KONTROL portundan yapılabilir.*
- *Bekleme modundaki güç tüketimi CO_2 emisyonu azaltma hesaplarına dahil edilmeyecektir.*
- *Ayarınız menüden [SIFIRLA] yapıldığında etkilenmez.*

Doğrudan Çalışmayı Etkinleştirme [DOĞRUDAN ÇALIŞMA]

Güç kablosu prize takıldığında projektörü otomatik olarak çalıştırır. Bu her seferinde uzaktan kumanda veya projektör kasası zerindeki GÜÇ düğmesinin kullanılması gereğini devre dışı bırakır.

Projektörü Bilgisayar Sinyali ile Açma [OTOM. ÇALIŞMA (BİLG1/3)]

Projektör Bekleme konumunda olduğunda, BİLGİSAYAR 1 GİRİŞ veya BİLGİSAYAR3 GİRİŞ ile bağlantılı bir bilgisayar üzerinden alınan bir bilgisayar sinyali kullanılarak projektör çalıştırılır ve bundan sonra derhal bilgisayar görüntüsü yansıtılır.
Bu fonksiyonellik projektörü açmak için her seferinde uzaktan kumanda veya projektör kasası zerindeki GÜÇ düğmesinin kullanılması gereğini devre dışı bırakır.
Bu fonksiyonu kullanmak için önce projektöre bir bilgisayar bağlayın ve sonra projektörü bir prize takın.

NOT:

- *Bilgisayardan gelen bilgisayar sinyalinin kesilmesi projektörü kapatmayacaktır. Bu fonksiyonu KONTROL KİMLİĞİ NO ile birlikte kullanmanızı öneririz.*
- *Bu fonksiyon aşağıdaki durumlarda kullanılamaz:*
  - *BİLGİSAYAR1 GİRİŞ veya BİLGİSAYAR3 GİRİŞ konektörüne komponent sinyal uygulandığında*
  - *Yeşil üzerine Senk RGB sinyal veya komposit senk. sinyal uygulandığında*
- *[OTOM. ÇALIŞMA(BİLG1/3] ayarlandığında, [BEKLEME MODU] ayarı geçersiz olur. Bunun anlamı projektörün [BEKLEME MODU] için [NORMAL] seçildiği zaman ile aynı durumda olmasıdır.*
- *Projektörü kapattıktan sonra OTOM. ÇALIŞMA (BİLG1/3) etkinleştirmek için 3 saniye bekleyin ve bir bilgisayar sinyali girişi yapın.*
  Eğer projektör kapatıldığında bilgisayar sinyali varsa OTOM. ÇALIŞMA (BİLG1/3) çalışmayacaktır ve projektör bekleme modunda kalacaktır.

Güç Yönetimini Etkinleştirme [KONTROL KİMLİĞİ NO]

Bu seçenek seçildiğinde projektörün otomatik olarak kapanmasını sağlayabilirsiniz (seçilen zamanda: 5dak., 10dak., 20dak., 30dak.) eğer herhangi bir girişten gelen sinyal yoksa ya da hiç bir işlem yapılmamışsa.

NOT:

- *[KONTROL KİMLİĞİ NO] fonksiyonu [KAYNAK] için [İZLEYİCİ] veya [ŞEBEKE] seçildiğinde çalışmayacaktır.*

Varsayılan Kaynağı Seçme [PROGRAMLI KAYNAK SEÇME]

Projektörü her açılışında mevcut girişlerden birini varsayılan olarak kullanacak şekilde ayarlayabilirsiniz.

SON ..... Projektör her açılışında önceki ya da son aktif girişi varsayılan giriş olarak kullanır.

OTOMATİK ..... BİLGİSAYAR1 → BİLGİSAYAR2 → BİLGİSAYAR3 → HDMI → DisplayPort → VİDEO → S-VİDEO → İZLEYİCİ → BİLGİSAYAR1 sırasıyla aktif bir kaynak arar ve ilk bulduğu kaynağı görüntüler.

BİLGİSAYAR1..... Projektör her açıldığında BİLGİSAYAR 1 GİRİŞ konektöründen gelen sinyali görüntüler.

BİLGİSAYAR2..... Projektör her açıldığında BİLGİSAYAR 2 GİRİŞ konektöründen gelen sinyali görüntüler.

BİLGİSAYAR3..... Projektör her açıldığında BİLGİSAYAR 3 GİRİŞ konektöründen gelen sinyali görüntüler.

HDMI..... Projektör her açıldığında HDMI GİRİŞ konektöründen gelen dijital kaynağı görüntüler.

DisplayPort ..... Projektör her açıldığında DisplayPort konektöründen gelen dijital kaynağı görüntüler.

VİDEO..... Projektör her açıldığında VİDEO GİRİŞ konektöründen gelen Video kaynağını görüntüler.

S-VİDEO..... Projektör her açıldığında S-VİDEO GİRİŞ konektöründen gelen Video kaynağını görüntüler.

İZLEYİCİ..... Projektör her açıldığından USB bellekteki slaytları gösterir veya filmleri oynatır.

AĞ..... Bilgisayardan LAN portu (RJ-45) veya projektöre monte edilmiş olan kablosuz LAN ünitesi (ayrı olarak satılır) üzerinden gönderilen veri yansıtılır.

SLOT (YUVA)..... Takılı olduğunda, opsiyonel karttan (SB-01HC veya diğer NEC opsiyonel kartlar) bir sinyal görüntüler.

[KENAR KAYNAŞTIRMA]

Bu fonksiyon her projektörden gelen görüntülerin kenarlarını üst üste bindirerek perde de tek bir görüntü oluşturur.

Kenar Kaynaştırma fonksiyonunu açar veya kapatır. [MOD]

[MOD] açıldığında [ÜST], [ALT], [SOL], [SAĞ] ve [SİYAH SEVİYESİ] kullanılabilir hale gelir. (Varsayılan: OFF (KAPALI)).

Kenar Kaynaştırma fonksiyonunu uygulamak için ekranın üst, alt, sol ve sağ kenarlarını seçer. [ÜST/ALT/SOL/SAĞ]

[KONTROL] açıldığında [İŞARETLEYİCİ], [ARALIK] VE [POZİSYON] kullanılabilir hale gelir. (→ sayfa 53)

KONTROL..... [ÜST], [ALT], [SOL] ve [SAĞ] öğelerini açar veya kapatır.

İŞARETLEYİCİ..... Aralık ve konum ayarı için bir işaretleyiciyi açar veya kapatır. [İŞARETLEYİCİ] açıldığında [ARALIK] için magenta renginde ve [KONUM] yeşil bir işaretleyici görüntülenir.

ARALIK..... Kenar Kaynaştırma aralığını ayarlar (genişlik).

KONUM ..... Kenar Kaynaştırma başlangıç konumunu ayarlar.

9 ayrılmış bölümün parlaklık seviyesini ayarlar. [SİYAH SEVİYESİ]

9 ayrılmış bölüm [ÜST-SOL], [ÜST-MERKEZ], [ÜST-SAĞ], [MERKEZ-SOL], [MERKEZ], [MERKEZ-SAĞ], [ALT-SOL], [ALT-MERKEZ] ve [ALT-SAĞ]. (→ sayfa 56)

❼ Menü Açıklamaları ve Fonksiyonlar [BİLGİ]

Mevcut sinyal ve lamba kullanımı durumunu gösterir. Bu öğenin dokuz sayfası vardır. Burada yer alan bilgiler şu şekildedir:

İPUCU: Uzaktan kumanda üzerindeki YARDIM düğmesine basmak [BİLGİ] menü öğelerini görüntüler.

[KULLANIM SÜRESİ]

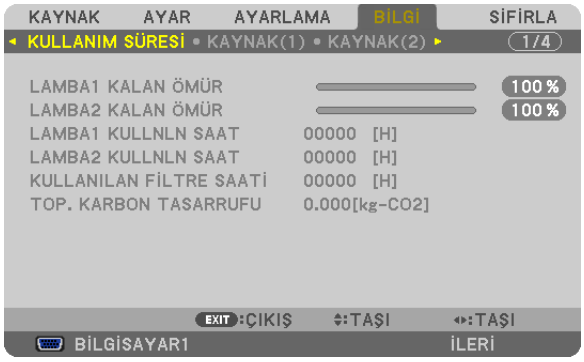

KALAN LAMBA 1 ÖMRÜ (%)*
KALAN LAMBA 2 ÖMRÜ (%)*
[KULLANILAN LAMBA 1 SAATİ] (S)
[KULLANILAN LAMBA 2 SAATİ] (S)
[KULLANILAN FİLTRE SAATİ] (S)
[TOP. KARBON TASARRUFU] (kg-CO2)

* İlerleme göstergesi kalan lamba ömrünü yüzde olarak gösterir.

Değer size lamba kullanım miktarını gösterir. Kalan lamba süresi 0 olduğunda KALAN LAMBA ÖMRÜ çubuğu göstergesi %0'dan 100 Saate değişir ve geri saymaya başlar.

Kalan lamba süresi 0 saate geldiğinde projektör açılmayacaktır.

- Projektör açıldığında ve projektör ya da uzaktan kumanda üzerinde GÜÇ düğmesine basıldığında bir dakika boyunca lamba veya filtrelerin değiştirilmesi gerektiğini bildiren bir mesaj görüntülenecektir.

  Mesajı iptal etmek için, projektör kasası veya uzaktan kumanda üzerindeki herhangi bir tuşa basın.

Lamba ömrü(S)		Yedek lamba
EKO MOD		
OFF (KAPALI)	AÇIK	
2500	3000	NP25LP

- [TOP. KARBON TASARRUFU]

  Tahmini karbon tasarrufunu kg oranında görüntüler. Karbon tasarrufu hesaplarındaki karbon ihtiyacı faktörü OECD'den baz alınmıştır (2008 Sürümü). (→ sayfa 40)

[KAYNAK(1)]

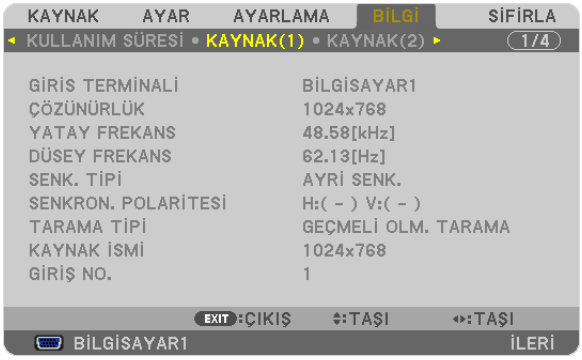

GİRİŞ TERMİNALİ
YATAY FREKANS
SENK. TİPİ
TARAMA TİPİ
GİRİŞ NO.

ÇÖZÜNÜRLÜK
DİKEY FREKANS
SENKRON POLARİTESİ
KAYNAK İSMİ

[KAYNAK(2)]

SİNYAL TİPİ
BİT DERİNLİĞİ
BAĞLANTI HIZI

VİDEO TİPİ
VİDEO DÜZEYİ
BAĞLANTI HATTI

[KABLOLU LAN]

IP ADRESİ
AĞ GEÇİDİ

ALT AĞ MASKESİ
MAC ADRESİ

[KABLOSUZ LAN(1)]

IP ADRESİ
AĞ GEÇİDİ
ALT AĞ MASKESİ
MAC ADRESİ

[KABLOSUZ LAN(2)]

SSID
WEP/WPA
SİNYAL SEVİYESİ
AĞ TİPİ
KANAL

[SÜRÜM(1)]

FIRMWARE
FIRMWARE2
DATA

[SÜRÜM(2)]

FIRMWARE3

[DİĞERLERİ]

PROJEKTÖR ADI
SERİ NUMARASI
KONTROL ID ([KONTROL ID] ayarlandığında)

MODEL NO.
LAN ÜNİTE TİPİ

❽ Menü Açıklamaları ve Fonksiyonlar [SIFIRLA]

Fabrika Ayarlarına Döndürme [SIFIRLA]

SIFIRLA özelliği ayarları ve ayarlamaları aşağıdakiler dışındaki tüm kaynaklar için fabrika ayarlarına döndürmenizi sağlar:

[AKIM SİNYALİ]
Akım sinyalini fabrika ayarına döndürür.
Sıfırlanabilecek öğeler: [AYAR], [KONTRAST], [PARLAKLIK], [RENK], [TON], [NETLİK], [GÖRÜNÜŞ ORANI], [YATAY], [DİKEY], [SAAT], [FAZ] ve [AŞIRI TARAMA].

[BÜTÜN VERİLER]
Tüm sinyaller için tüm ayarlamaları ve ayarları fabrika ayarlarına döndürür
Şunlar **DIŞINDAKİ** tüm öğeler sıfırlanabilir [GİRİŞ LİSTESİ], [DİL], [FON], [FİLTRE MESAJI], [EKRAN], [GEOMETRİK DÜZELTME], [ÇOKLU PERDE KOMP.], [REF.BEYAZ DENGESİ], [KONTROL PANELİ KİLİDİ], [GÜVENLİK], [HABERLEŞME HIZI], [KONTROL ID], [SORUNSUZ DEĞİŞME], [BEKLEME MODU], [FAN MODU], [KENAR KAYNAŞTIRMA], [REF. LENS HAFIZASI], [TARİH VE SAAT], [KALAN LAMBA ÖMRÜ], [KULLANILAN LAMBA SAATİ], [KULLANILAN FİLTRE SAATİ], [TOPLAM KARBON TASARRUFU], [KABLOLU LAN] ve [KABLOSUZ LAN].
Lamba kullanım süresini sıfırlamak için aşağıdaki bkz. "Lamba Saati Sayacını Temizleme[LAMBA SAATLERİNİ TEMİZLE]"

[TÜM VERİ (GİRİŞ LİSTESİ DAHİL)]

Tüm sinyaller için şunlar dışındaki tüm ayarlamaları ve ayarları fabrika değerlerine döndürün [DİL], [FON], [FİLTRE MESAJI], [EKRAN], [ÇOKLU PERDE KOMP.], [REF.BEYAZ DENGESİ], [KONTROL PANELİ KİLİDİ], [SORUNSUZ DEĞİŞME], [GÜVENLİK AYARLARI], [HABERLEŞME HIZI], [KONTROL ID], [FAN MODU], [KENAR KAYNAŞTIRMA], [GEOMETRİK DÜZELTME], [REF. LENS HAFIZASI], [TARİH VE SAAT], [BEKLEME MODU], [KALAN LAMBA ÖMRÜ], [KULLANILAN LAMBA SAATİ], [KULLANILAN FİLTRE SAATİ], [TOPLAM KARBON TASARRUFU], [KABLOLU LAN] ve [KABLOSUZ LAN].
Ayrıca [GİRİŞ LİSTESİ] içindeki sinyalleri de siler ve fabrika ayarlarına geri döner.

NOT: Giriş Listesindeki kilitli sinyaller sıfırlanamaz.

Lamba Saati Sayacını Temizleme [LAMBA 1 SAATLERİNİ TEMİZLE/LAMBA 2 SAATLERİNİ TEMİZLE]

Lamba kullanım saatini sıfırlar. Bu seçeneği seçmek onay için alt menüyü görüntüler. [EVET] seçin ve ENTER düğmesine basın.

NOT: Menüden [SIFIRLA] yapıldığında lamba kullanımı için geçen süre etkilenmez.

NOT: Lamba kullanım ömrü sonuna geldikten sonra projektörü 100 saat daha kullandığınız takdirde projektör kapanacak ve bekleme moduna geçecektir. Bu durumda lamba saat sayacını menüden temizleyemezsiniz. Bu olduğu takdirde, lamba saatini sıfırlamak için uzaktan kumanda üzerinde YARDIM düğmesine 10 saniye basın. Bunu sadece lambayı değiştirdikten sonra yapın.

Filtre Kullanım Saatini Temizleme [FİLTRE SAATLERİNİ TEMİZLE]

Filtre kullanım saatini sıfırlar. Bu seçeneği seçmek onay için alt menüyü görüntüler. [EVET] seçin ve ENTER düğmesine basın.

Fabrika ayarı olarak [SÜZME MESAJI] [KAPALI] şeklindedir. [KAPALI] seçildiğinde filtre kullanım saatini temizlemeniz gerekli değildir.

NOT: Menüden [SIFIRLA] yapıldığında filtre kullanımı için geçen süre etkilenmez.

❾ Uygulama Menüsü

[KAYNAK] menüsünden [AĞ] seçildiğinde, uygulama menüsü [UYGULAMA MENÜSÜ] görüntülenir.
Uygulama menüsü, size Kullanıcı Destek Donanımlarını, Ağ Ayarlarını (AĞ AYARLARI) ve Araçlar (ARAÇLAR)'ı ayarlamanızı sağlar.
Kullanıcı Destek Yazılımları web sitemizden indirilebilir.
[YÖNETİCİ MODU]'nda, [GELİŞMİŞ] menüsü veya [TEMEL] menü seçilebilir. (→ sayfa 162)
[TEMEL] menüsü menü ve komutlar için minimum gereksinimleri içerir.

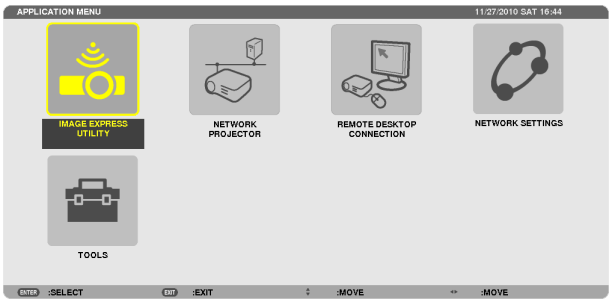

IMAGE EXPRESS UTILITY

Bu, Image Express Utility'yi kullanmak için gerekli olan projektör adı, çözünürlük ve ağ (kablolu/kablosuz) hakkında bilgi sağlar.
Bilgisayarınız için ayarlamak üzere bu bilgiyi kullanın.

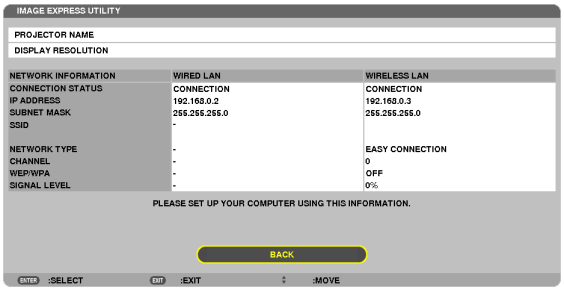

AĞ PROJEKTÖRÜ

Bu, Ağ Projektörünü kullanmak için gerekli olan projektör adı, çözünürlük ve ağ (kablolu/kablosuz) hakkında bilgi sağlar.
Bilgisayarınız için ayarlamak üzere bu bilgiyi kullanın.

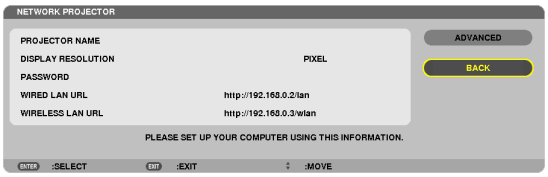

UZAK MASAÜSTÜ BAĞLANTISI

Bununla, bilgisayar adı girişi ve Uzak Masaüstü etkileri ile ilgili ayarlama yapmanızı sağlar.

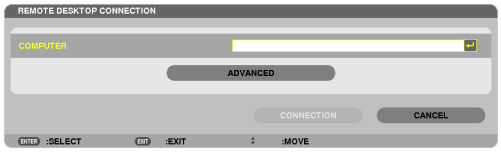

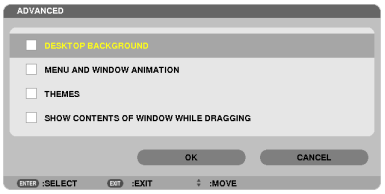

NOT:

- *Uzak Masaüstü Bağlantısını ayarlamak için bir USB klavye gereklidir.*

ŞEBEKE AYARLARI

Önemli:

- *Bu ayarlar hakkında ağ yöneticinizle görüşün.*
- *Kablolu LAN bağlantısı kullanırken, LAN kablosunu (Ethernet kablosu) projektörün LAN portuna (RJ-45) takın. (→ sayfa 177)*

İPUCU: Yaptığınız ağ ayarları menüden [SIFIRLA] yapıldığında etkilenmez.

LAN Bağlantısı Yapmak ile İlgili İpuçları

Projektörü LAN Bağlantısına Hazırlamak için:
[KABLOLU LAN] veya [KABLOSUZ LAN] → [PROFİLLER] → [PROFİL 1] veya [PROFİL 2] seçin.
Her iki ayar kablolu veya kablosuz LAN bağlantısı için ayarlanabilir.
Daha sonra [DHCP], [IP ADRESİ], [ALT ŞEBEKE MASKESİ] ve [AĞ GEÇİDİ] için açıp kapayın ve ENTER düğmesine basın. (→ sayfa 147)

Profil numarasına kayıtlı LAN ayarlarını çağırmak için:
Kablolu veya kablosuz LAN için [PROFİL 1] veya [PROFİL 2]'yi seçin ve daha sonra [OK]'e basın ve ENTER düğmesine basın. (→ sayfa 147)

DHCP sunucusuna bağlanmak için:
Kablolu veya kablosuz LAN için [DHCP]'yi açın. [AÇIK] seçin ve ENTER düğmesine basın. DHCP sunucu kullanmadan IP adresi belirlemek için [DHCP]'yi kapatın. (→ sayfa 148)

Sadece kablosuz LAN için (ŞEBEKE TİPİ ve WEP/WPA):
Kablosuz LAN için [PROFİL 1] veya [PROFİL 2]'yi seçin ve daha sonra [GELİŞMİŞ] ve [OK]'e basın ve ENTER düğmesine basın. Gelişmiş Menü görüntülenir. (→ sayfa 149)

SSID seçmek için:
[GELİŞMİŞ] → [SİTE ARAŞTIR]'ı seçin ve ENTER düğmesine basın.
Bir SSID seçin ve [OK]'i seçmek için > düğmesine basın ve ENTER düğmesine basın.
Eğer [SİTE ARAŞTIR] kullanmıyorsanız SSID'yi girin ve [ALTYAPI] veya [PLANSIZ] seçin. (→ sayfa 149)

Lamba değiştirme zamanını veya hata mesajlarını e-posta ile almak için:
[UYARI POSTASI]'nı seçin ve [GÖNDERİ ADRESİ], [SMTP SUNUCU ADI] ve [ALICI ADRESİ]'ni ayarlayın. Son olarak [TAMAM] seçin ve ENTER düğmesine basın. (→ sayfa 160)

Mac için Image Express Utility 2.0 veya Image Express Utility 2 kullanarak [KOLAY BAĞLANTI]'yı uygulamak için:
[KOLAY BAĞLANTI] Image Express Utility kullanarak sorun çıkartabilecek LAN ayarlarını kolaylaştırabilir ve PC ile projektörün kablosuz LAN ile bağlanmasını kısaltabilir.
Image Express Utility 2.0 ve Image Express Utility 2 for Mac, ürünün yanında verilen NEC Projektör CD-ROM'unda yer almaktadır.
[KOLAY BAĞLANTI]'yı kullanmak için, [KABLOSUZ LAN] → [PROFİLLER] → [KOLAY BAĞLANTI] seçimini yapın.

NOT: [KOLAY BAĞLANTI] fonksiyonu Windows 7, Windows Vista veya Windows XP SP3 sürümlerinde mevcuttur.

KABLOLU LAN veya KABLOSUZ LAN (sadece GELİŞMİŞ menü)

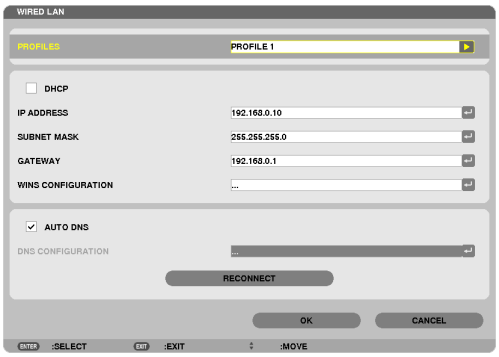

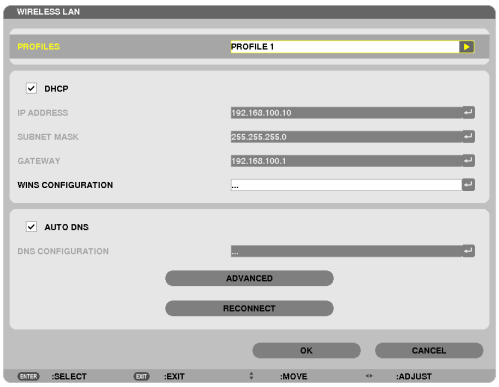

* Kablosuz LAN fonksiyonunu kullanmak için ayrı olarak satılan kablosuz LAN ünitesini projektöre takın. (→ sayfa 178)

PROFİLLER	• LAN portu veya USB kablosuz LAN ünitesi için en fazla iki ayar projektörün hafızasında saklanabilir. Toplam dört ayar saklanabilir. Beş ayar şu şekilde saklanabilir: iki adedi yerleşik LAN portu, ikisi kablosuz LAN ve bir tanesi WPS için. • [PROFİL 1] veya [PROFİL 2]'yi seçin ve daha sonra [DHCP] ve diğer seçenekler için ayarları yapın. Bunu yaptıktan sonra [TAMAM] seçin ve ENTER düğmesine basın. Bu da, ayarlarınızı bellekte kaydedecektir. • Bellekten ayarları çağırmak için: [PROFİLLER] listesinden [PROFİL 1] veya [PROFİL 2] seçimini yaptıktan sonra. [TAMAM] seçin ve ENTER düğmesine basın. • USB Kablosuz LAN Ünitesinden radyo dalgaları yaymayı durdurmak için, [PROFİLLER] listesinden [DEVRE DIŞI BIRAK]ı seçin. • [BASİT ERİŞİM NOKTASI] seçilerek projektörün bir altyapı şebekesi oluşturması sağlanır. Bir SSID otomatik olarak oluşturulur. Projektörün IP adresi değiştiğinde, bir veya iki dakika içerisinde otomatik olarak uygulamaya sokulur. Bağlı bir bilgisayarın IP adresini ayarlamak için "IP Adresini Otomatik Olarak Al"ı seçin. Bilgisayarınızın IP adresinin değişmesi Windows 7/Windows Vista'da birkaç saniye sürerken, Windows XP'de bir veya iki dakika sürer. Profilinizi kaydetmek için bilgisayarınıza bağlandığınızda ve seçilen profiliniz için Windows'ta Kablosuz Şebeke'nin Özellikler sekmesinden "Kapsama alanında olduğunda otomatik olarak bağlan"ı seçtiğinizde, kablosuz LAN'ınız aşağıdaki koşullarda erişilebilir olur: • bilgisayarın veya projektörün açıldığı anda • Dizüstü PC türünüz projektörünüzün algılayabileceği kapsama alanında olduğunda. Kablosuz LAN ve kablolu LAN arasındaki veri iletimi mümkün olmadığında. [BASİT ERİŞİM NOKTASI] modu görüntü göndermek için kullanıldığında, sadece bir bilgisayara bağlamanız tavsiye edilir. • [WPS] seçildiğinde, ağ WPS fonksiyonunda otomatik olarak kaydedilen ayarları kullanarak bağlanacaktır. [WPS]'nin seçilmesi, projektörün WPS fonksiyonunun otomatik olarak kaydettiği ayarları kullanarak şebekeye erişmesini sağlar.	—

DHCP	DHCP sunucunuzdan projektöre otomatik olarak bir IP adresi atamak için, bir onay işareti yerleştirin. Ağ yöneticinizden alacağınız IP adresini veya alt ağ maskesini kaydetmek için bu kutudaki işareti kaldırın.	—
IP ADRESİ	[DHCP] kapalı olduğunda, projektöre bağlı olan ağın varsayılan IP adresini ayarlar.	12 karaktere kadar
ALT AĞ MASKESİ	[DHCP] kapalı olduğunda, projektöre bağlı olan ağın varsayılan alt ağ maskesini ayarlar.	12 karaktere kadar
AĞ GEÇİDİ	[DHCP] kapalı olduğunda, projektöre bağlı olan ağın varsayılan ağ geçidini ayarlar.	12 karaktere kadar
WNS YAPILANDIRMASI	[DHCP] kapalı olduğunda, projektöre bağlı olan şebekenin WINS sunucusunun IP adresini ayarlayın.	12 karaktere kadar
OTOMATİK DNS	DHCP sunucusundan projektöre bağlanan DNS sunucusunun IP adresini otomatik olarak atamak üzere, bir onay işareti yerleştirin. Projektöre bağlı DNS sunucunuzun IP adresini ayarlamak için bu onay kutusundaki seçimi kaldırın.	12 karaktere kadar
DNS YAPILANDIRMA	[OTOMATİK DNS] kapalı olduğunda, projektöre bağlı olan şebekenin DNS sunucusunun IP adresini ayarlayın.	12 karaktere kadar
GELİŞMİŞ*	Bu menü kablosuz LAN bağlantınız için çeşitli öğeleri ayarlamanızı sağlar (şebeke türü, güvenlik).	—
TEKRAR BAĞLA	Ağa yeniden bağlanmayı dener. [POFİLLER] değiştirdiğinizde bunu deneyin.	—

* [GELİŞMİŞ] ayarlar ekranı sadece [KABLOSUZ LAN] için mevcuttur.

NOT:

- *Eğer [PROFİLLER] içinden [KOLAY BAĞLANTI]'yı seçerseniz, [GELİŞMİŞ]'deki [KANAL] dışında DHCP ve müteakip maddelerin ayarlarını yapamazsınız.*

Gelişmiş Ayarlar (sadece ayrı olarak satılan kablosuz LAN ünitesi kullanılırken gerekli olan ayarlar) (sadece GELİŞMİŞ menü)

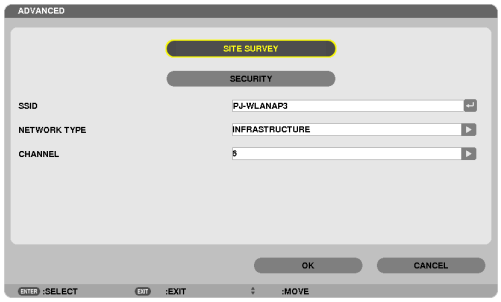

SAHA ARAŞTIRMASI	Sahada kablosuz LAN için erişilebilir SSID'ların listesini görüntüler. Erişebildiğiniz bir SSID seçiniz. Bir SSID seçmek için, [SSID]'yi vurgulayın ve [OK]'i seçmek için ▶ kullanın ve ENTER düğmesine basın. ..... Kablosuz erişim noktası ..... Plansız PC ..... WEP veya WPA etkinleştirilmiş	—
GÜVENLİK	Bu güvenli iletişim için şifreli konumu açacak veya kapatacaktır. Şifreleme kullanmak için, bir WEP anahtarı veya şifreleme anahtarı belirleyin. Bilgisayarınız ve kablosuz LAN ünitesi için uygun olan güvenlik türünü seçin. DEVRE DIŞI ..... Şifre özelliğini devreye almaz. Yaptığınız haberleşme üçüncü kişiler tarafından izlenebilir. WEP(64bit) ..... Güvenli iletişim için 64-bit veri uzunluğu kullanır. WEP(128bit) ..... Güvenli iletişim için 128-bit veri uzunluğu kullanır. Bu seçenek 64-bit veri boyu şifreleme kullanımına kıyasla özellik ve güvenliğin daha fazla olmasını sağlar. WPA-PSK/WPA2-PSK/WPA-EAP/WPA2-EAP ..... Bu seçenekler WEP'e kıyasla daha güçlü güvenlik sağlar. *NOT:* • *Güvenlik tipi, WEP anahtarı ve şifreleme anahtarı PC veya kablosuz ağınız içindeki erişim noktası gibi cihaz haberleşmeleri ile aynı olmalıdır.* • *[GÜVENLİK] kullandığınızda, görüntü iletim hızı yavaşlayacaktır.* • *[WPA-PSK], [WPA-EAP], [WPA2-PSK] ve [WPA2-EAP] [ŞEBEKE TİPİ] için [AD HOC] seçildiğinde kullanılamaz.*	—
SSID	Kablosuz LAN için bir belirleyici (SSID) giriniz. Haberleşme SSID belirleyicisi sizin kablosuz LAN SSID belirleyicisi ile aynı olduğunda sağlanabilir.	En fazla 32 alfanümerik karakter (büyük/küçük harfe duyarlı).
AĞ TİPİ	Kablosuz LAN kullanılmasına ilişkin bir haberleşme yöntemi seçiniz. ALTYAPI.....Bir kablosuz erişim noktası üzerinden kablosuz veya kablolu LAN ağı ile bağlantı sağlayacak bir veya daha fazla sayıda cihaz ile haberleşme sırasında bir seçenek seçiniz. AD HOC .....Kablosuz LAN üzerinden bilgisayar ile doğrudan iki uç birim arasında bir haberleşme niteliğinde görüşmek için bu seçenek belirlenir.	—
KANAL	Bir kanal seçiniz. Mevcut kanallar ülke ve bölgeye bağlı olarak değişecektir. [ALTYAPI] seçtiğinizde, projektör ve erişim noktanızın aynı kanalda olduğundan emin olunuz; [AD HOC] seçtiğinizde ise, projektör ve bilgisayarınızın aynı kanalda olduğundan emin olunuz.	—

[GÜVENLİK TÜRÜ] için [WEP(64bit)] veya [WEP(128bit)] seçildiğinde

<table>
<tr><td>ANAHTAR SEÇİMİ</td><td>Aşağıdaki dört anahtar arasından bir WEP anahtarı seçer.</td></tr>
<tr><td>ANAHTAR1, ANAHTAR2, ANAHTAR3, ANAHTAR4</td><td>WEP şifresini girin.
• Maksimum karakter sayısı
<table>
<tr><td>Seçenek</td><td>Alfanümerik (ASCII)</td><td>Heksadesimal (HEX)</td></tr>
<tr><td>WEP 64bit</td><td>5</td><td>10</td></tr>
<tr><td>WEP 128bit</td><td>13</td><td>26</td></tr>
</table></td></tr>
</table>

[GÜVENLİK TÜRÜ] için [WPA-PSK], [WPA-EAP], [WPA2-PSK] veya [WPA2-EAP] seçildiğinde

ŞİFRELEME TÜRÜ	[TKIP] veya [AES]'i seçin.
ŞİFRE	Şifre girilir. Şifre en az 8 ve en fazla 63 veya daha az basamaklı olmalıdır.

[YETKİLENDİRME] (sadece kablosuz için gereklidir)

WPA-EAP veya WPA2-EAP kullanmak için ayarlama gereklidir.

Ayardan önce hazırlık

Bir kablosuz LAN uyumlu WPA-EAP veya WPA2-EAP yetkilendirme seçin ve projektör üzerinde bir dijital sertifika kurun.

1. ***Projektör üzerinde [TARİH VE SAAT] ayarı yapın. (→ sayfa 166)***
2. ***WPA-EAP veya WPA2-EAP ayarları için dijital sertifika (dosyalarını) USB bellek cihazına kaydetmek için bir bilgisayar kullanın.***

   Dosyayı kaydetmeyi bitirdikten sonra, USB bellek cihazını bilgisayardan çıkarın.

Önemli:
- *Projektör tarafından desteklenen dijital sertifika dosya formatları sadece DER ve PKCS#12'dir.*
- *Projektör, boyutu 8 KB'ı geçen herhangi bir dijital sertifikayı kullanamaz.*
- *CRL (Sertifika Yer Değiştirme Listesi) desteklenmemektedir.*
- *Müşteri sertifika zinciri desteklenmez.*

3. ***USB bellek cihazını projektör USB portu içinde takınız.***

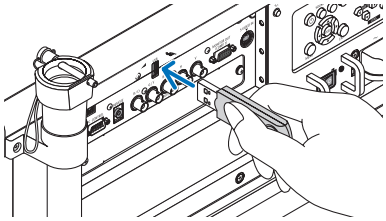

Ayarlama Prosedürleri

1. ***[ŞEBEKE AYARLARI] → [KABLOSUZ LAN] seçimini yapın.***

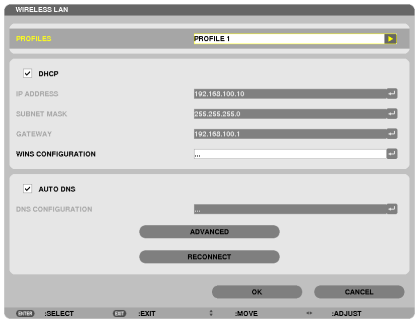

2. ***PROFİLLER, DHCP, IP ADRESİ, ALT ŞEBEKE MASKI ve diğerlerini gerektiği şekilde ayarlayın.***
   - *[PROFİLLER] için [PROFİL 1] veya [PROFİL 2] seçimini yapın. [KOLAY BAĞLANTI] seçildiğinde, WPA-PSK, WPA2-PSK, WPA-EAP veya WPA2-EAP mevcut değildir.*
3. ***[GELİŞMİŞ] seçin ve ENTER düğmesine basın.***

   [GELİŞMİŞ] ayar ekranı görüntülenecektir.

4. [SİTE ARAŞTIR] seçin ve ENTER düğmesine basın.

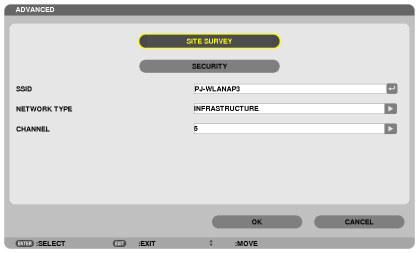

"SSID" listesi görüntülenir.

5. Bir bağlantı SSID seçin ve daha sonra [OK]'i seçin.

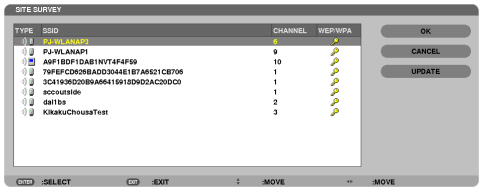

Son olarak ENTER düğmesine basın.

- *WPA-PSK veya WPA2-PSK'nin ayarlandığı SSID'yi seçin.*
- *[ŞEBEKE TÜRÜ] için [ALTYAPI( )] seçimini yapın. [PLANSIZ ( )] seçildiğinde, WPA-PSK, WPA2-PSK, WPA-EAP veya WPA2-EAP mevcut değildir.*

6. [GÜVENLİK] sekmesini seçin.

[GÜVENLİK] sayfası görüntülenecektir.

7. [GÜVENLİK TÜRÜ] alanını seçin ve ENTER düğmesine basın.

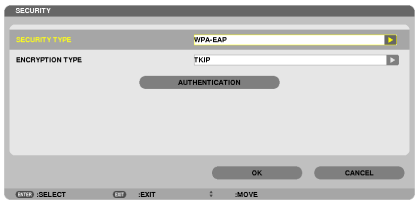

Aşağı çekme listesi görüntülenir.

8. [WPA-EAP] veya [WPA2-EAP] seçin ve ENTER düğmesine basın.

9. [TKIP/AES] alanını seçin ve ENTER düğmesine basın.

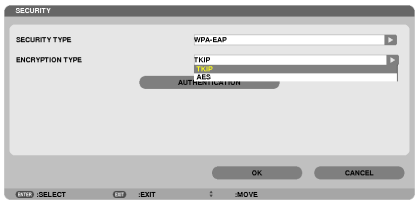

Aşağı çekme listesi görüntülenir.

10. [TKIP] veya [AES] alanını seçin ve ENTER düğmesine basın.

Erişim noktanız için ayarlarınıza uygun olarak [TKIP] veya [AES] seçimi yapın.

11.[YETKİLENDİRME] sekmesini seçin.

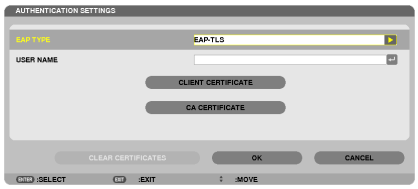

[KİMLİK DOĞRULAMA] sayfası görüntülenecektir.

[EAP TÜRÜ] için [EAP-TLS] veya [PEAP-MSCHAPv2] seçimini yapın. Ayar öğeleri EAP türüne bağlı olarak değişir. Aşağıdaki tabloya bakın.

EAP Türü	Ayar Öğesi	Not
EAP-TLS	Kullanıcı Adı	1 karakter veya fazlası ve 32 karakter veya azı
	Müşteri Sertifikası	PKCS#12 format dosyası
	CA Sertifikası (Sertifika otorite sertifikası)	DER format dosyası
PEAP-MSCHAPv2	Kullanıcı Adı	1 karakter veya fazlası ve 32 karakter veya azı
	Şifre	1 karakter veya fazlası ve 32 karakter veya azı
	CA Sertifikası (Sertifika otorite sertifikası)	DER format dosyası

① [EAP TÜRÜ] için [EAP-TLS] seçimi:

Aşağıdaki bölüm [EAP-TLS] seçilmesi için yapılacak işlemleri açıklamaktadır.

[PEAP-MSCHAPv2] seçilmesi için, sayfa 155'da Adım 12'ye gidin.

12.[KULLANICI ADI] alanını seçin ve ENTER düğmesine basın.

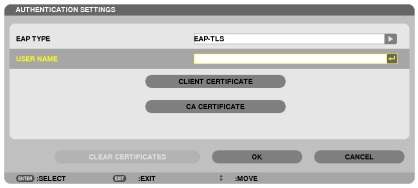

Karakter giriş ekranı (yazılım klavyesi) görüntülenir. Bir kullanıcı adı ayarlayın.

- *Bir kullanıcı adı 1 karakter veya daha fazla ve 32 karakter veya daha az olmalıdır.*
  (→ sayfa 157)

13.[MÜŞTERİ SERTİFİKASI]'nı seçin ve ENTER düğmesine basın.

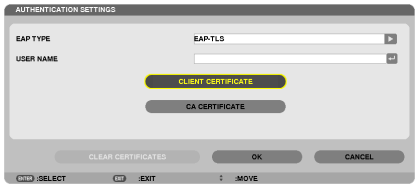

Dosyaların listesi (küçük resim ekranı) görüntülenir.

- *Sembol ekranının çalıştırılması için, "Kullanıcı Kılavuzu"nda "4. İzleyicinin Kullanımı" (PDF) kısmına bakın.*
- *[KİMLİK DOĞRULAMA]'ya dönmek için ÇIKIŞ tuşuna basın.*

NOT:

Bir dijital sertifikanın kurulması

Her bir dijital sertifikayı (müşteri sertifikası ve CA sertifikası) [PROFİL 1 (veya 2)] için her bir dosyaya özel olarak kurabilirsiniz.

- *Bir CA sertifikası için bir kök CA sertifikası kurun.*
- *Mevcut dijital sertifikanız üzerine dijital bir sertifika kurmuş iseniz, mevcut dijital sertifika yeni dijital sertifika tarafından üzerine yazılacaktır.*
- *Bir dijital sertifika kurulduğunda, WPA-EAP veya WPA2-EAP ayarlamasını durdursanız bile, bunun bilgisi silinemez.*

14.Sembol ekranı üzerinde, USB bellek cihazına kaydedilmiş bir dijital sertifika (PKCS#12 format dosyası) seçin ve ENTER düğmesine basın.

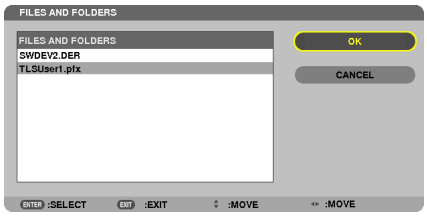

Şifre ekranı görüntülenecektir.

15.[ŞİFRE] alanını seçin ve ENTER düğmesine basın.

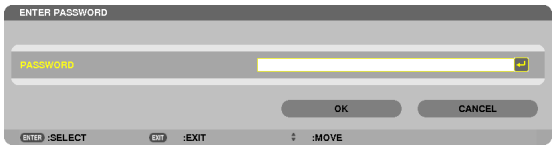

Karakter giriş ekranı (yazılım klavyesi) görüntülenir. Özel anahtar şifresini ayarlayın. Şifre 1 karakter veya daha fazla ve 32 karakter veya daha az olmalıdır.

Seçili dijital sertifika dosyası projektör üzerinde kurulur.

- *Kök CA sertifikası, Adım 14'te seçili olan dosyada yer almamış ise, Adım 16 ile devam edin. Kök sertifikasyon otorite sertifikası dahil edilmişse, Adım 18.'e geçin.*

16. [CA SERTİFİKASI] seçin ve ENTER düğmesine basın.

Sürücü listesi ekranı görüntülenecektir.

17. Sembol ekranı üzerinde, USB bellek cihazına kaydedilmiş bir dijital sertifika (DER format dosyası) seçin ve ENTER düğmesine basın.

- *Kök CA sertifikanızı buradan seçin.*

  Seçili dijital sertifika projektör üzerinde kurulur.

18. Gerekli ayarları tamamladıktan sonra, [OK] alanını seçin ve ENTER düğmesine basın.

[KABLOSUZ] sayfası geri gelir.

19. [TEKRAR BAĞLAN]'ı seçin ve ENTER düğmesine basın.

20. [TAMAM] seçin ve ENTER düğmesine basın.

Bu da, [WPA-EAP] veya [WPA2-EAP]'de [EAP TÜRÜ] için [EAP-TLS] ayarlarını tamamlayacaktır.

İPUCU:

Projektör üzerine kurulu olan dijital sertifikanın temizlenmesi

Projektör üzerinde kurulu olan dijital sertifikayı temizlemek için, aşağıdaki adımı takip edin.
Aşağıdaki işlemin yapılması ile, o an için görüntülenen profil için tüm dijital sertifikalar temizlenir.

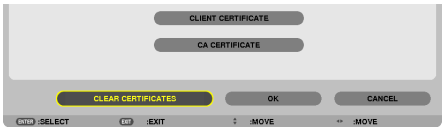

1. [GELİŞMİŞ] ayar ekranının alt sol tarafında [SERTİFİKALARI TEMİZLEYİN]'i seçin ve ENTER düğmesine basın.

Bir teyit iletisi görüntülenecektir.

2. [EVET] seçin ve ENTER düğmesine basın.

Dijital sertifikalar temizlenir.

İPUCU:

- *Bir CA sertifikası dahil olmak üzere PKCS#12 formatı dijital sertifikası bir kök CA sertifikası olarak kurulacaktır.*

② [EAP TÜRÜ] için [PEAP-MSCHAPv2] seçimi:

12. [YETKİLENDİRME] sayfasından, [EAP TÜRÜ] alanını seçin ve ENTER düğmesine basın.

Aşağı çekme listesi görüntülenir.

13. [PEAP-MSCHAPv2]'yi seçin ve ENTER düğmesine basın.

14. [KULLANICI ADI] alanını seçin ve ENTER düğmesine basın.

Karakter giriş ekranı (yazılım klavyesi) görüntülenir. Bir kullanıcı adı ayarlayın.

- *Kullanıcı adı 32 karakter veya daha kısa olmalıdır.*

(→ sayfa 157)

15. Bir kullanıcı adı belirlemeyi tamamladıktan sonra, [ŞİFRE] alanını seçin ve ENTER düğmesine basın.

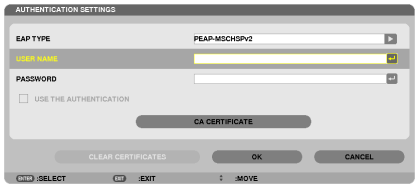

Karakter giriş ekranı (yazılım klavyesi) görüntülenir. Bir şifre ayarlayın.

- *Şifre 32 karakter veya daha kısa olmalıdır.*

16. Bir şifre belirlemeyi tamamladıktan sonra, [CA SERTİFİKA] alanını seçin ve ENTER düğmesine basın.

Sürücü listesi ekranı görüntülenecektir.

- *Sembol ekranının çalıştırılması için, "Kullanıcı Kılavuzu"nda "4. İzleyicinin Kullanımı" (PDF) kısmına bakın.*
- *[KİMLİK DOĞRULAMA]'ya dönmek için ÇIKIŞ tuşuna basın.*

NOT:

Bir dijital sertifikanın kurulması

Her bir dijital sertifikayı (müşteri sertifikası ve CA sertifikası) [PROFİL 1 (veya 2)] için her bir dosyaya özel olarak kurabilirsiniz.

- *Bir CA sertifikası için bir kök CA sertifikası kurun.*
- *Mevcut dijital sertifikanız üzerine dijital bir sertifika kurmuş iseniz, mevcut dijital sertifika yeni dijital sertifika tarafından üzerine yazılacaktır.*
- *Bir dijital sertifika kurulduğunda, WPA-EAP veya WPA2-EAP ayarlamasını durdursanız bile, bunun bilgisi silinemez.*

---

17. Sembol ekranı üzerinde, USB bellek cihazına kaydedilmiş bir dijital sertifika (DER format dosyası) seçin ve ENTER düğmesine basın.

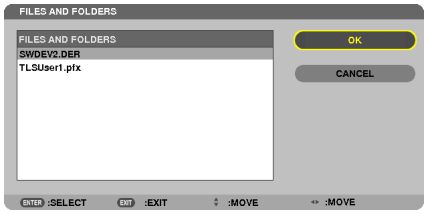

- *Kök CA sertifikanızı buradan seçin.*

  Seçili dijital sertifika projektör üzerinde kurulur.

18. Gerekli ayarları tamamladıktan sonra, [OK] alanını seçin ve ENTER düğmesine basın.

[KABLOSUZ] sayfası geri gelir.

19. [TEKRAR BAĞLAN]'ı seçin ve ENTER düğmesine basın.

20. [TAMAM] seçin ve ENTER düğmesine basın.

Bu da, [WPA-EAP] veya [WPA2-EAP]'de [EAP TÜRÜ] için [PEAP-MSCHAPv2] ayarlarını tamamlayacaktır.

İPUCU:

Projektör üzerine kurulu olan dijital sertifikanın temizlenmesi

Projektör üzerinde kurulu olan dijital sertifikayı temizlemek için, aşağıdaki adımı takip edin.
Aşağıdaki işlemin yapılması ile, o an için görüntülenen profil için tüm dijital sertifikalar temizlenir.

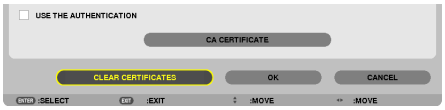

1. [GELİŞMİŞ] ayar ekranının alt sol tarafında [SERTİFİKALARI TEMİZLEYİN]'i seçin ve ENTER düğmesine basın.

Bir teyit iletisi görüntülenecektir.

2. [EVET] seçin ve ENTER düğmesine basın.

Dijital sertifikalar temizlenir.

İPUCU:

WEP anahtarlarının girilmesi (Alfanümerik karakterler ve heksadesimal arasında geçiş yapılması)

[ANAHTAR1]'den [ANAHTAR4]'e giriş yapmak için, aşağıda sıralananları yapın:

1. [ANAHTAR 1], [ANAHTAR 2], [ANAHTAR 3] ve [ANAHTAR 4]'ten birini seçin ve ENTER düğmesine basın.

Karakter giriş ekranı (yazılım klavyesi) görüntülenir.

2. ▼, ▲, ◀ veya ▶ düğmesine basarak bir karakter seçin ve ENTER düğmesine basın.

- *Bir WEP anahtarı veya anahtar parolasını girmek için, alfanümerik karakterler (ASCII) veya heksadesimal (HEX) kullanın. Bir PSK anahtarı girmek için, alfanümerik karakterleri kullanın (ASCII).*
- *ASCII basamağında anahtarı ayarlamak üzere, [ASCII]'ye değiştirmek için, [HEX] düğmesine basın. [ASCII] ve [HEX] arasında seçim yapabilirsiniz.*
- *Anahtar kodunuzun hemen önündeki 0x(sırasıyla numara ve alfabe) girin.*
- *Heksadesimal, 0 - 9 ve A - F arasını kullanır.*

3. WEP anahtarını veya anahtar parolasını girdikten sonra, ▼, ▲, ◀ veya▶ düğmelerini kullanarak, [TAMAM] seçin ve ENTER düğmesine basın.

Karakter giriş ekranı (yazılım klavyesi) kapanır.

WPS

Projektöre bağlı olan kablosuz LAN erişim noktası WPS'i (Wi-Fi Korumalı Kurulum TM) destekler. Projektör için kablosuz LAN ayarını yapmak için PIN yöntemini veya basma düğmesini kullanabilirsiniz.

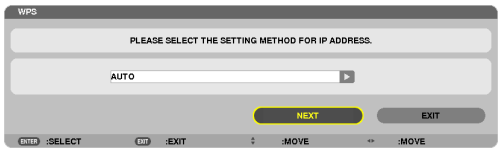

PIN TÜRÜ	SSID güvenliği için ayarları tamamlamak üzere, erişim noktanız için WPS'in 4 basamaklı veya 8 basamaklı PIN kodunu ayarlayın
BASMA DÜĞMESİ TÜRÜ	SSID güvenliği için ayarı tamamlamak için, erişim noktası ve projektörün kablosuz LAN ünitesinin belirlenmiş düğmesine basın.

ŞEBEKE BİLGİSİ

Projektör bir şebekeye (kablolu LAN veya kablosuz LAN) bağlandığında, aşağıdaki bilgiler görüntülenir.

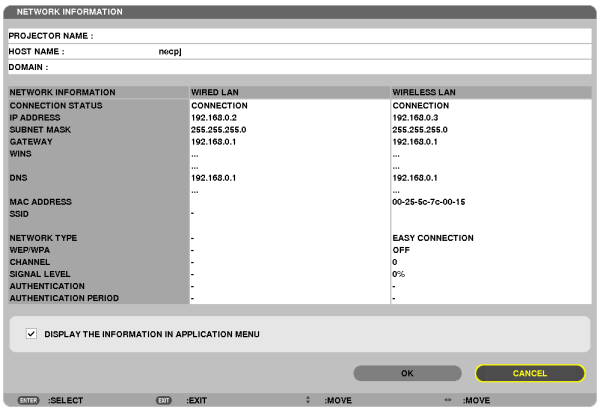

PROJEKTÖR ADI	
ANA BİLGİSAYAR ADI	
ETKİ ALANI	
ŞEBEKE BİLGİSİ (KABLOLU LAN/ KABLOSUZ LAN)	BAĞLANTI DURUMU, IP ADRESİ, ALT ŞEBEKE MASKI, AĞ GEÇİDİ, WINS, DNS, MAC ADRESİ, SSID, ŞEBEKE DURUMU, WEP/WPA, KANAL SİNYAL SEVİYESİ, YETKİLENDİRME, YETKİLENDİRME SÜRESİ
UYGULAMA MENÜSÜNDE BİLGİNİN GÖSTERİLMESİ	Şebeke bilgisinin ekranını açıp kapatın

Bu durum ifadelerinin anlamları aşağıda açıklanmıştır.

İfade	Yetkilendirme durumu
Yetki verilmiş	Yetkilendirme doğru bir şekilde yapılmış.
Hata	Yetkilendirme başarısız.
Yetki veriliyor…	Yetkilendirme devam ediyor.
Süresi doldu	Dijital sertifikanın süresi doldu. Veya [TARİH, SAAT HAZIR AYAR] doğru bir şekilde ayarlanmamış.
Saat Hatası	[TARİH, SAAT HAZIR AYARI] temizlendi. Doğru tarihi ve saati ayarlayın.

PROJEKTÖR ADI (sadece GELİŞMİŞ menü)

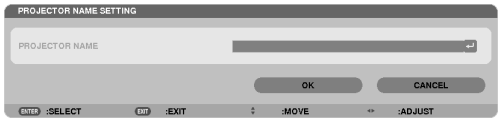

PROJEKTÖR ADI	Özel bir projektör adı ayarlayın.	En fazla 16 alfanümerik karakter ve semboller

ETKİ ALANI (sadece GELİŞMİŞ menü)

Projektörün ana bilgisayarı ve etki alanı adını ayarlayın.

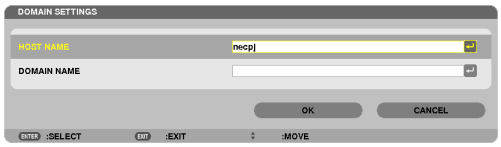

ANA BİLGİSAYAR ADI	Projektörün ana bilgisayarını ayarlayın.	15 alfanümerik karaktere kadar
ETKİ ALANI ADI	Projektörün etki alanını ayarlayın.	60 alfanümerik karaktere kadar

UYARI POSTASI (sadece GELİŞMİŞ menü)

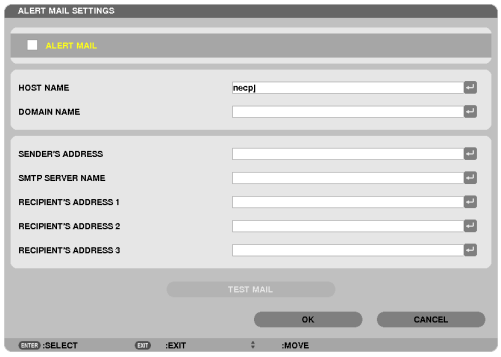

UYARI POSTASI	Bu seçenek lamba değiştirme zamanı veya hata mesajlarını kablosuz veya kablolu LAN üzerinden e-posta ile bilgisayarınıza gönderecektir. İşaretlediğinizde Uyarı Postası özelliği etkin olur. İşareti kaldırdığınızda Uyarı Postası özelliği devre dışı kalır. **Projektörden gönderilecek ileti örneği:** Lamba ve filtreler kullanım ömürlerinin sonlarına yaklaşıyor. Lütfen lambayı değiştirin. Projektörün Adı: NEC Projektör Lamba 1'in kullanıldığı saat: xxxx [S] Lamba 2'in kullanıldığı saat: xxxx [S]	—
ANA BİLGİSAYAR ADI	Bir ana bilgisayar adı girin.	15 alfanümerik karaktere kadar
ETKİ ALANI ADI	Projektöre bağlı ağın alan adını yazın.	60 alfanümerik karaktere kadar
GÖNDERİCİ ADRESİ	Gönderenin adresini belirleyin.	En fazla 60 alfanümerik karakter ve semboller
SMTP SUNUCU ADI	Projektöre bağlı SMTP sunucunun adını yazın.	60 alfanümerik karaktere kadar
ALICININ ADRESİ 1, 2, 3	Alıcının adresini yazın.	En fazla 60 alfanümerik karakter ve semboller
TEST POSTASI	Ayarlarınızın doğru olup olmadığını kontrol için bir sınama postası gönderiniz. *NOT:* • *Eğer testte yanlış adres girdiyseniz, Uyarı postası alamayabilirsiniz. Bu olduğunda, Alıcının Adresinin doğruluğunu kontrol edin.* • *[GÖNDERİCİNİN ADRESİ], [SMTP SUNUCU ADI] veya [ALICININ ADRESİ 1-3]'ün herhangi biri seçilmedikçe, [TEST POSTASI] kullanılamaz.* • *[TEST POSTASI]'nı uygulamadan önce, [OK]'i vurguladığınızdan ve ENTER düğmesine bastığınızdan emin olun.*	—

ŞEBEKE HİZMETİ (sadece GELİŞMİŞ menü)

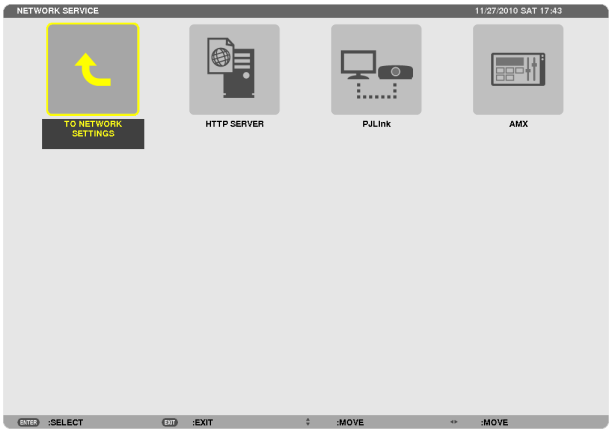

HTTP SUNUCUSU	HTTP servis sağlayıcı için bir şifre belirleyiniz*.	10 alfanümerik karaktere kadar
PJLink	Bu seçenek, PJLink özelliği kullandığınızda, bir şifre ayarlamanızı sağlar. *NOT:* • *Şifrenizi unutmayın. Bununla birlikte, şifrenizi unutursanız, satıcınıza başvurun.* • *PJLink nedir?* *PJLink farklı imalatçı firma projektörlerinin kontrol edilmesi için kullanılan protokol standardıdır. Bu standart protokolü Japan Business Machine ve Information System Industries Association (JBMIA) tarafından 2005 yılında geliştirilmiştir.* *Projektör PJLink Sınıf 1 komutlarının tümünü destekler.* • *PJLink ayarı menüden [SIFIRLA] yapıldığında etkilenmez.*	32 alfanümerik karaktere kadar
AMX	AMX's NetLinx kontrol sistemi tarafından desteklenen bir ağa bağlantı sırasında AMX Cihaz Keşfi ile algılamayı devreye alın veya çıkartın. *İPUCU:* *AMX Cihaz Keşfini destekleyen bir cihaz kullanıldığında, bütün AMX's NetLinx kontrol sistemi cihazı tanıyacak ve bir AMX servis sağlayıcıdan uygun bir Cihaz Keşif Modülü indirecektir.* Kontrol işareti yerleştirilmesi AMX Cihaz Keşfi üzerinden projektörün algılanmasına olanak verecektir. Kontrol işaretinin silinmesi AMX Cihaz Keşfi üzerinden projektörün algılanmasına olanak vermeyecektir.	—

ARAÇLAR

YÖNETİCİ MODU

Bu seçenekle, MENÜ MODUNU seçmeniz, ayarları kaydetmeniz ve yönetici modu için bir şifre ayarlamanızı sağlar.

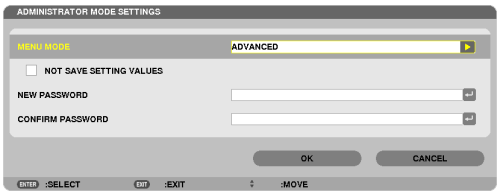

MENÜ MODU	[TEMEL] veya [GELİŞMİŞ] menüyü seçin. (→ sayfa 106)	—
AYARLANAN DEĞERLERİN KAYDEDİLMEMESİ	Bir onay işaretinin eklenmesi projektör ayarlarınızı kaydetmez. Projektör ayarlarınızı kaydetmek için, bu onay kutusunu temizleyin.	—
YENİ ŞİFRE/ŞİFRE DOĞRULAMA	Yönetici modu için, bir şifre atayın.	10 alfanümerik karaktere kadar

NOT:
[VARSAYILAN KAYNAK SEÇİMİ] için [SON] seçildiğinde, [AYAR DEĞERLERİNİ KAYDETME] kutusunun işaretlenmesi her açılışta kaynak için ŞEBEKE seçilmesini zorunlu hale getirecektir.
Bunu önlemek için, [AYAR DEĞERLERİNİ KAYDETME] kutusunu işaretlemeden önce [VARSAYILAN KAYNAK SEÇİMİ] için [OTOM]'u seçin.

İPUCU:
TEMEL menüden GELİŞMİŞ menüye dönmek için, aşağıda sıralananları yapın:

1. ***Kasa üzerindeki KAYNAK düğmesini kullanın veya UYGULAMA MENÜSÜ'nü görüntülemek üzere, [ŞEBEKE]'yi seçmek için, uzaktan kumanda üzerindeki ŞEBEKE düğmesine basın.***
2. ***[ARAÇLAR] → [YÖNETİCİ MODU] → [MENÜ MODU] → [GELİŞMİŞ MOD] seçimini yapın.***

PROGRAM ZAMANLAYICI

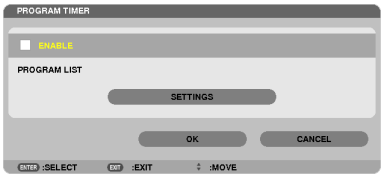

Bu seçenek projektörü açıp/kapatır ve video sinyallerini değiştirir ve EKO modunu otomatik olarak belirlenmiş bir hızda seçer.

NOT:
- *[PROGRAM ZAMANLAYICI]'yı kullanmadan önce, [TARİH VE SAAT] özelliğinin ayarlanmış olduğundan emin olun. (→ sayfa 166)*
- *Projektörün GÜÇ kablosu bağlı bir şekilde bekleme durumunda olduğundan emin olun.*
- *Projektör dahili bir saate sahiptir. Ana güç kaynağı kapatıldıktan sonra yaklaşık iki haftaya kadar saat çalışmaya devam eder. Ana güç kaynağı projektöre iki hafta veya daha fazla bir süre için sağlanmazsa, yerleşik saat çalışmayı durdurur.*
- *[PROGRAM ZAMANLAYICI] etkinken, [BEKLEME MODU] ayarı geçersiz olur.*
  Bunun anlamı projektörün [BEKLEME MODU] için [NORMAL] seçildiği zaman ile aynı durumda olmasıdır.

Yeni bir program zamanlayıcısının ayarlanması

1. PROGRAM ZAMANLAYICI ekranında, ▲ veya ▼ düğmesi ile [AYARLAR] seçin ve ENTER düğmesine basın.

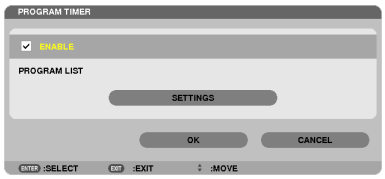

[PROGRAM LİSTESİ] ekranı görüntülenecektir.

2. Boş bir program numarası seçin ve ENTER düğmesine basın.

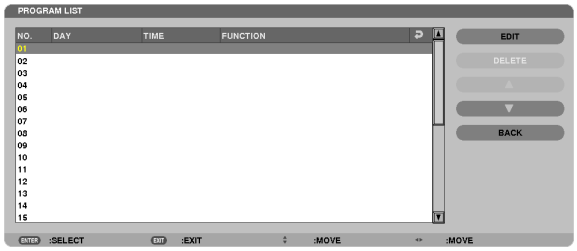

[DÜZENLE] ekranı görüntülenecektir.

3. Her bir öğe için gerektiği şekilde ayarları yapın.

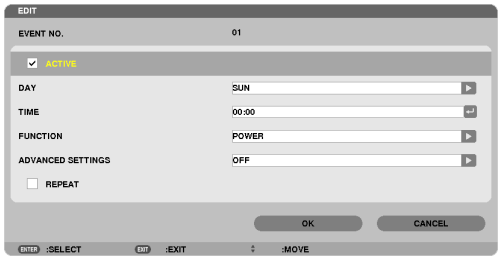

AKTİF ..... Programı etkinleştirmek için bir onay işareti yerleştirin.

GÜN ..... Program zamanlayıcısı için haftanın günlerini seçer. Programı Pazartesiden Cumaya yürütmek için, [PZT-CUM] seçimini yapın. Programı günlük olarak uygulamak için, [HER GÜN] seçimini yapın.

SAAT..... Programı yürütmek için saati ayarlayın. Saati 24 saatlik formatta girin.

FONKSİYON ..... Yürütülecek bir fonksiyonu seçin. [GÜÇ]'ün seçilmesi, [GELİŞMİŞ AYARLAR] ayarlaması yaparak projektörü açıp kapatmanızı sağlar. [KAYNAK]'ın seçilmesi, [GELİŞMİŞ AYARLAR] ayarlaması yaparak video kaynağını seçmenizi sağlar. [EKO MODU]'nun seçilmesi [GELİŞMİŞ AYARLAR] ayarlaması yaparak [EC MODU]'nu seçmenizi sağlar.

GELİŞMİŞ AYARLAR..... [FONKSİYON]'da seçili öğe için güç açma/kapama, video kaynağı türü veya EKO MODU'nu seçin.

TEKRAR ..... Programı sürekli olarak tekrar etmek için bir onay işareti yerleştirin. Programı sadece bu hafta kullanmak için, onay işaretini temizleyin.

4. [TAMAM] seçin ve ENTER düğmesine basın.

Bu ayarlamayı tamamlayacaktır.

[PROGRAM LİSTESİ] ekranına geri döndürüleceksiniz.

5. [GERİ] seçin ve ENTER düğmesine basın.

[PROGRAM ZAMANLAYICI] ekranına geri döndürüleceksiniz.

6. [TAMAM] seçin ve ENTER düğmesine basın.

[ARAÇLAR] ekranına geri döndürüleceksiniz.

NOT:

- *30 değişik zaman ayarına kadar programlanabilir.*
- *[PROGRAM ZAMANLAYICI] açıldığında, [BEKLEME MODU] ayarı dikkate alınmaz.*
- *Program Zamanlayıcı, program bazlı olarak değil ayarlanan saat bazlı olarak uygulanır.*
- *[TEKRAR]'da onay işareti ile işaretlenmeyen program yürütüldüğünde, [AKTİF] onay kutusu otomatik olarak temizlenir ve program devre dışı kalır.*
- *Açılış saati ve kapanış saati aynı saate ayarlanmışsa, kapanış saati öncelikli olur.*
- *Aynı saat için iki farklı kaynak ayarlanır, daha büyük program sayısı öncelikli olur.*
- *Soğutma fanları çalışıyorken veya bir hata ortaya çıktığında, açılış saati ayarı yürütülmez.*
- *Güç kapatmanın mümkün olmaması koşuluyla kapatma saati son bulur, kapanış saati güç kapatma mümkün olana kadar yürütülmez.*
- *[DÜZENLE] ekranında [AKTİF]'te onay kutusu ile işaretlenmemiş programlar, Program Zamanlayıcı etkinleştirilse bile uygulanmaz.*
- *Projektör program zamanlayıcı kullanarak açıldığında ve projektörü kapatmak istiyorsanız, kapatma saatini ayarlayın veya bunu manuel olarak yapın. Böylece, projektörün uzun bir süre açık kalmaması sağlanır.*

Program zamanlayıcısının etkinleştirilmesi

1. ***[PROGRAM ZAMANLAYICI] ekranında [ETKİNLEŞTİR]'i seçin ve ENTER düğmesine basın.***
   [ETKİNLEŞTİR] etkin hale gelir.
2. ***[TAMAM] seçin ve ENTER düğmesine basın.***
   [PROGRAM ZAMANLAYICI] ekranı [ARAÇLAR] ekranına dönüşür.

NOT:
- *[ETKİNLEŞTİR]'in temizlenmesi, program [PROGRAM LİSTESİ]'nde bir onay işareti ile işaretlense bile, Program Zamanlayıcısını devre dışı bırakır.*
- *[ETKİNLEŞTİR] seçildiğinde, [PROGRAM LİSTESİ] düzenlenemez. Programları düzenlemek için, Program Zamanlayıcısını kapatmak için [ETKİNLEŞTİR]'i seçin.*

Programlanmış ayarların değiştirilmesi

1. ***[PROGRAM LİSTESİ] ekranında, düzenlemek istediğiniz bir program seçin ve ENTER düğmesine basın.***
2. ***[DÜZENLE] ekranında ayarları değiştirin.***
3. ***[TAMAM] seçin ve ENTER düğmesine basın.***
   Programlanmış ayarlar değişecektir.
   [PROGRAM LİSTESİ] ekranına geri döndürüleceksiniz.

Programların sırasının değiştirilmesi

1. ***[PROGRAM LİSTESİ] ekranında, sırasını değiştirmek istediğiniz bir program seçin ve ▶ düğmesine basın.***
2. ***▼ düğmesine basarak ▲ veya ▼ seçin.***
3. ***Programı taşımak istediğiniz sırayı seçmek için, ENTER düğmesine birkaç kez basın.***
   Programların sırası değişecektir.

Programların silinmesi

1. ***[PROGRAM LİSTESİ] ekranında, silmek istediğiniz program numarasını seçin ve ▶ düğmesine basın.***
2. ***[SİL] seçmek için ▼ düğmesine basın.***
3. ***ENTER düğmesine basın.***
   Onay ekranı görüntülenecektir.
4. ***[EVET] seçin ve ENTER düğmesine basın.***
   Program silinecektir.

Bu programı silmeyi tamamlayacaktır.

DATE AND TIME (Tarih ve Zaman)

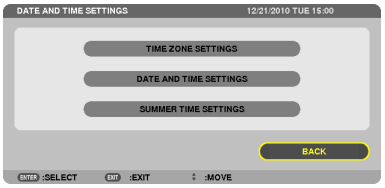

Mevcut saati, ayı, tarihi ve yılı ayarlayabilirsiniz.

NOT: Projektör dahili bir saate sahiptir. Ana güç kaynağı kapatıldıktan sonra yaklaşık 2 haftaya kadar saat çalışmaya devam eder. Ana güç kaynağı 2 hafta veya daha uzun bir süre kapanırsa, yerleşik saat durur. Yerleşik saat durursa, tarih ve saati tekrar ayarlayın. Yerleşik saat, bekleme modunda iken durmayacaktır.

SAAT DİLİMİ AYARLARI.....Saat diliminizi seçin.

TARİH VE ZAMAN AYARLARI.....Mevcut tarihinizi (AA/GG/YYYY) ve saatinizi (SS:DD) ayarlayın.

İNTERNET SAATİ SUNUCUSU .....Onay işaretini yerleştirirseniz, projektörün yerleşik saati İnternet saati sunucusu ile her 24 saatte bir ve projektör çalışmaya başladığında senkronize olur.

GÜNCELLE .....Projektörün yerleşik saatini hemen senkronize eder. İNTERNET SAATİ SUNUCUSU onay kutusu açık olmadıkça, GÜNCELLE düğmesi devrede olmaz

YAZ SAATİ AYARLARI.....Bir onay işareti yerleştirirseniz, gün ışığından tasarruf etmek için saat etkinleştirilir.

FARE

Bu seçenek USB fare ayarlarınızı değiştirmenizi sağlar. Fare ayarları özelliği sadece USB fare için mevcuttur. İstediğiniz ayarları seçin:

FARE DÜĞMESİ .....[SAĞ] veya [SOL]

FARE HASSASİYETİ.....[HIZLI], [ORTA] veya [YAVAŞ]

6. Diğer Ekipmana Bağlantı

❶ Opsiyonel Lensi takma

Bu projeksiyon cihazıyla altı ayrı bayonet stili objektif kullanılabilir. Buradaki açıklamalar NP27ZL objektifler içindir. Diğer tüm objektifleri aynı şekilde takın.

NOT:
- *Projektör ve lensler hassas parçalara sahiptir. Bunlar şok veya aşırı güçlere maruz kalmamalıdır.*
- *Projektörü taşırken ayrı olarak satılan lensi çıkartın. Aksi takdirde lens projektörün taşınması sırasında şoka maruz kalabilir, lens ve lens kaydırma mekanizması zarar görebilir.*
- *Gücü kapatın ve lensi sökmeden veya takmadan önce soğurtma fanının durmasını bekleyin ve ana güç anahtarını kapatın.*
- *Lensi projektörden sökerken, gücü kapatmadan önce lens konumunu ana konuma geri döndürün. Bu yapılmadığı takdirde, projektör ile lens arasında yeterli yer olmadığından lensin takılması veya sökülmesi mümkün olamayabilir.*
- *Lens taktıktan veya değiştirdikten sonra [KALİBRASYON] yapmayı unutmayın. (→ sayfa 19, 130) Kalibrasyon, ayarlanabilir zoom ve netlik aralığını düzeltir.*
  Aşağıdaki lenslerin kalibrasyonu gereklidir:
  - *NP26ZL, NP27ZL, NP28ZL, NP29ZL, NP32ZL*
- *Projektör çalışırken lens yüzeyine asla dokunmayın.*
- *Lens yüzeyine kir, yap vb bulaşmamasına ve lens yüzeyini çizmemeye özen gösterin.*
- *Lensin çizilmesini önlemek için bu işlemleri düz bir yüzey üzerine bir parça bez sererek yapın.*
- *Lensi projektör üzerinden uzun süre ayrı tutacaksanız, projektörün içine toz veya kir kaçmasını önlemek için toz kapağını takın.*
- *Birden fazla projektörünüz varsa şunlara dikkat edin:*
  - *NP25FL, NP26ZL, NP27ZL, NP28ZL, NP29ZL ve NP32ZL lensleri projektörün bu modeli için özel olarak üretilmiştir Bu lensler diğer projektör modellerinde mevcut değildir.*
  - *Diğer NEC opsiyonel lensleri bu projektör modeli ile birlikte kullanılamaz.*

Lensi takmadan önce:

- ***Yıldız tornavida hazırlayın (artı kafalı)***
- ***Projektör toz kapağını çıkartın.***

İPUCU:
- *Projektör nakledilirken toz kapağı üzerindedir*

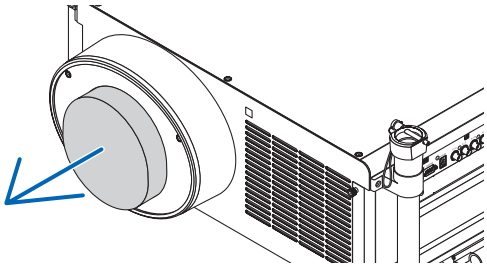

Lensi takma

1. Lens siperliğini kapağını çıkartın.

(1) İki vidayı gevşetin.

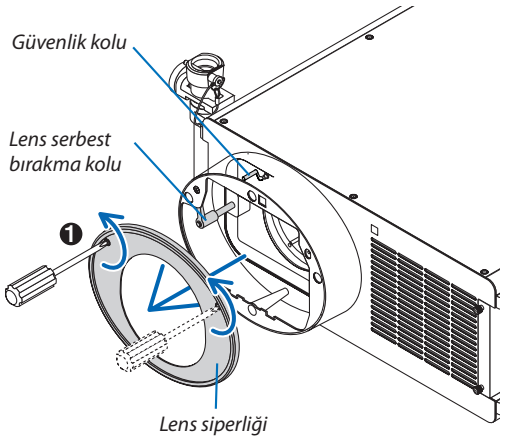

(2) Lens serbest bırakma kolunun yukarı gösterdiğinden emin olun (SERBEST BIRAKMA).

(3) Lensin düşmesini engellemek için güvenlik kolunun kilit açık pozisyonda (KİLİT AÇIK) ayarlandığından emin olun.

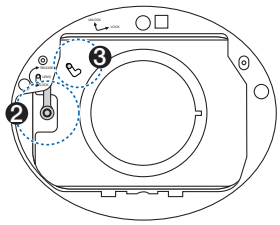

2. *Lensin arkasındaki lens kapağını çıkartın.*

- *NP27ZL lens örnek olarak kullanılmıştır.*

NOT: Lensin arkasında lens kapağı varken lensi projektöre takmak arızaya yol açabilir.

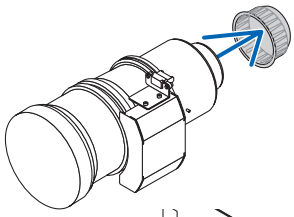

3. *Kılavuz pimi parasoleyin üzerindeki çentikle hizalayarak doğru yönde yerleştirin sonra lensi projektöre takın.*

Lens tamamen durana kadar yavaşça itin.

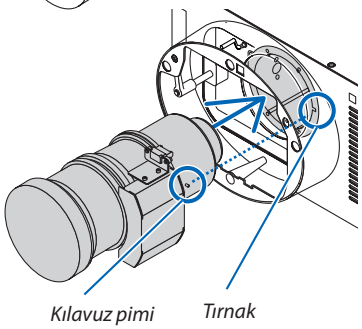

4. *Güvenlik kolunu sağ konuma (KİLİTLİ) getirerek lensi kilitleyin.*

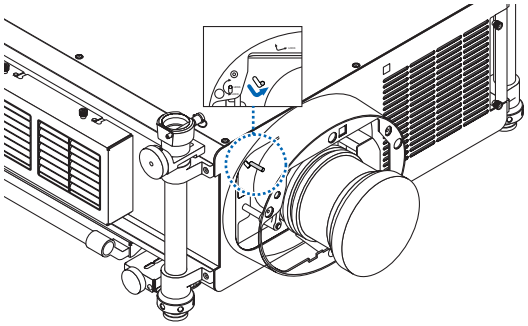

5. *Lens serbest bırakma kolunu lens serbest bırakma kolu aşağıya bakana kadar yavaşça saat yönünün tersine döndürün.*

- *Lens serbest bırakma kolu döndürülemiyorsa, lens tam olarak yerleştirilmemiş demektir.*

  Lens serbest bırakma kolunu kilit açık konuma geri getirin, lensi tamamen durana kadar projektörün içine doğru itin.

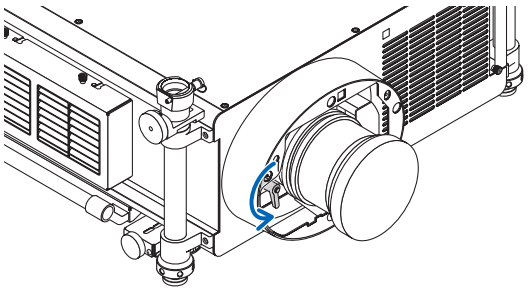

6. *Lens siperliğini parasoleyin üstüne takın.*

- *Lens siperliğini sabitlemek için iki vidayı sıkın.*

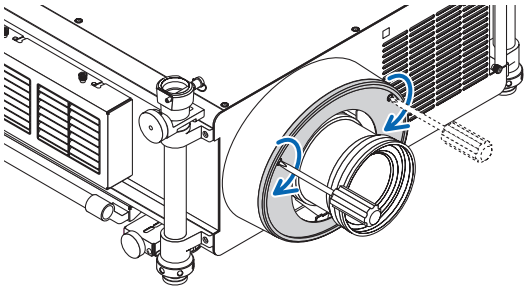

NOT:
Lens taktıktan veya değiştirdikten sonra [KALİBRASYON] yapmayı unutmayın. (→ sayfa 19, 130)

Lensi sökme

Lensi çıkartmadan önce:

1. ***Projektörü açın. (→ sayfa 18)***
2. ***SHUTTER/ANA KONUM düğmesini en az 2 saniye basılı tutun.***
   Lens konumu ev konumuna döndürülür. (→ sayfa 27)
3. ***Ana gücü kapatın ve güç kablosunu prizden çekin.***
4. ***Lensi çıkartmadan önce projektörün yeterince soğumasını bekleyin.***

1. ***Lens siperini çıkartın.***
   (→ sayfa 167)
2. ***Lens çıkartma kolunu yukarıyı gösterinceye kadar yavaşça saat yönünde döndürün.***

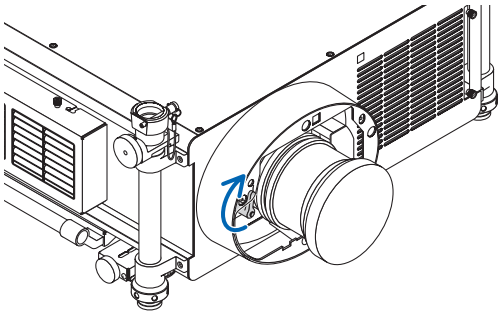

3. ***Güvenlik kolunu sol konuma (KİLİT AÇIK) getirin.***

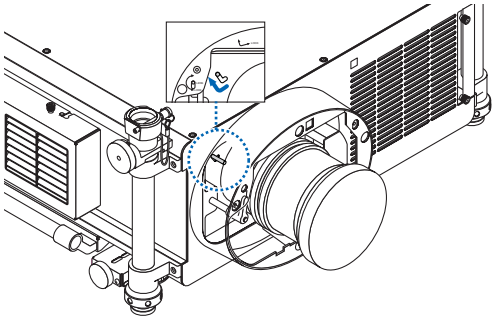

4. ***Lensi doğrundan geriye doğru çekerek yavaşça projektörden çıkartın.***
   - *Lensi çıkarttıktan sonra, uygun şekilde depolama için lensin hem önüne hem de arkasına lens kapağını takın.*
5. ***Lens siperliğini parasoleyin üstüne takın.***
   - *Lens siperliğini sabitlemek için iki vidayı sıkın.*
   - *Projektör lens olmadan depolanacaksa, parasoleye toz kapağını takın.*

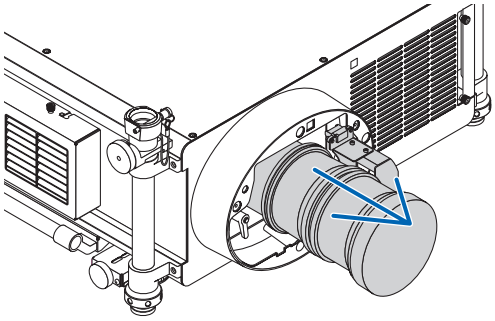

❷ Bağlantıların Kurulması

Projektör, bilgisayar kablosu, bir 5 x BNC kablosu, HDMI kablosu veya DisplayPort kablosu kullanılarak bir bilgisayara bağlanabilir. Bağlantı için piyasadan satın alabileceğiniz bir kablo hazırlayın.

Analog RGB sinyal bağlantısı

- Bilgisayar kablosunu bilgisayarın ekran çıkış konektörü (mini D-Sub 15-pin) ve projektörün Bilgisayar 1 veya Bilgisayar 2 video giriş konektörü arasına takın.
- Bilgisayarın ekran çıkış konektörünü (mini D-Sub 15-pin) ve projektörün Bilgisayar 3 video giriş konektörünü bağlarken BNC kablo (5-çekirdekli) → mini D-Sub 15-pin dönüştürücü kablo kullanın.
- Bilgisayardan ses çıkışı almak için, piyasada satılan bir ses sistemi kullanın.

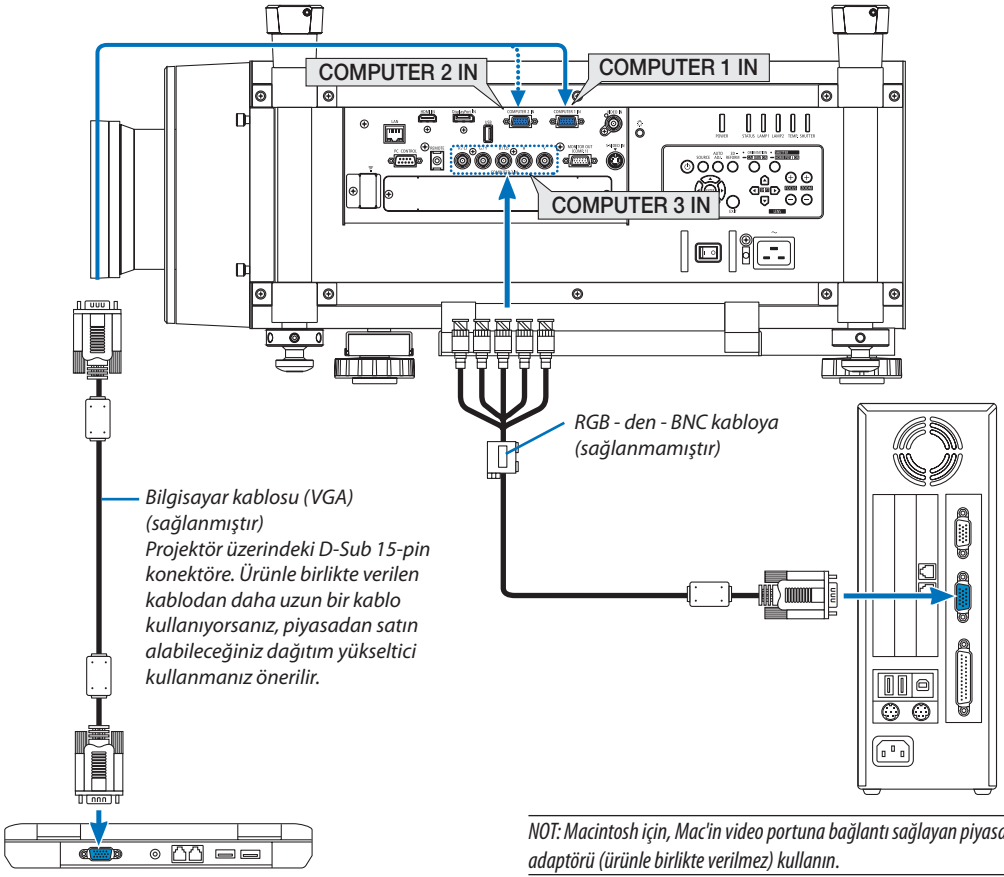

NOT: Macintosh için, Mac'in video portuna bağlantı sağlayan piyasan satın alabileceğiniz pin adaptörü (ürünle birlikte verilmez) kullanın.

- Projektörü açtıktan sonra uygun giriş konektörü için kaynak adını seçin.

Giriş konektörü	Projektör kasasındaki KAYNAK düğmesi	Uzaktan kumanda üzerindeki düğme
BİLGİSAYAR 1 GİRİŞ	BİLGİSAYAR 1	BİLGİSAYAR 1
BİLGİSAYAR 2 GİRİŞ	BİLGİSAYAR 2	BİLGİSAYAR 2
BİLGİSAYAR 3 GİRİŞ	×5 BİLGİSAYAR 3	BİLGİSAYAR 3

Dijital RGB sinyal bağlantısı

- Piyasadan satın alabileceğiniz HDMI kabloyu bilgisayarın HDMI çıkış konektörü ile projektörün HDMI giriş konektörü arasına takın.
- Piyasadan satın alabileceğiniz DisplayPort kablosunu bilgisayarın DisplayPort çıkış konektörü ile projektörün DisplayPort giriş konektörü arasına takın.

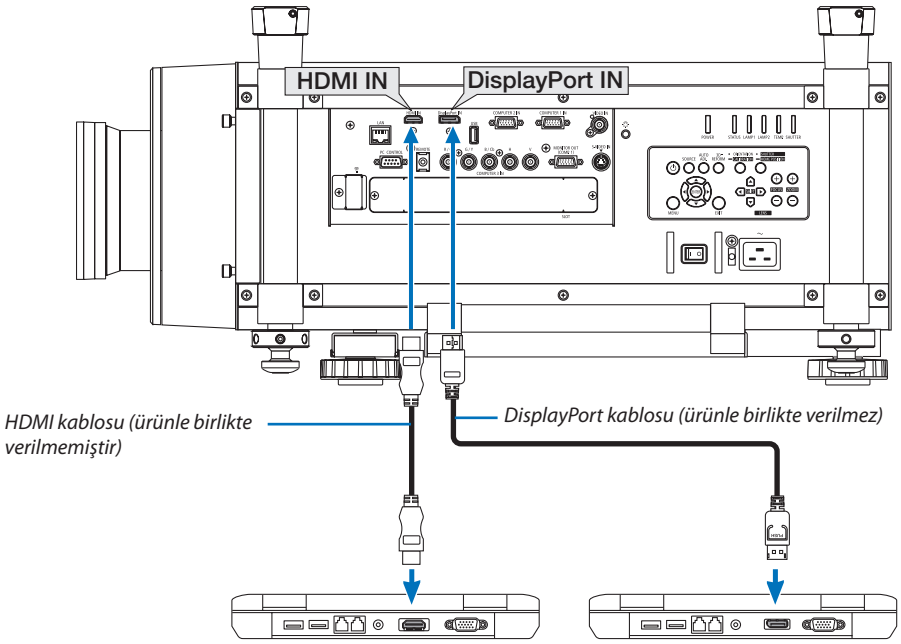

- Projektörü açtıktan sonra uygun giriş konektörü için kaynak adını seçin.

Giriş konektörü	Projektör kasasındaki KAYNAK düğmesi	Uzaktan kumanda üzerindeki düğme
HDMI GİRİŞ	HDMI	HDMI
DisplayPort GİRİŞ	DisplayPort	DisplayPort

NOT:
- *Bağlamadan önce projektörü ve bilgisayarı kapatın.*
- *Bu projektör NEC video ünitesinin (model ISS-6020) video kodlanmış çıkışlarını desteklemez.*
- *Bir video deck is tarana dönüştürücü vb ile bağlandığında, hızlı ileri ve hızlı geri sarma sırasında görüntü düzgün olmayabilir.*

İPUCU
- *Bilgisayar 1 ve Bilgisayar 2 video giriş konektörleri Windows Tak ve Çalıştır özelliğini destekler. Bilgisayar 3 video giriş konektörleri Windows Tak ve Çalıştır özelliğini desteklemez.*
- *Macintosh bilgisayara bağlamak için Macintosh sinyal adaptörü (piyasadan satın alabilirsiniz) gerekebilir.*
  Mini DisplayPort çıkışıma sahip Macintosh bilgisayar bağlamak için piyasadan satın alabileceğiniz Mini DisplayPort → DisplayPort dönüştürücü kablosunu kullanın.

HDMI kullanımı ile ilgili uyarılar

- Sertifikalı Yüksek Hızlı HDMI® Kablo veya Ethernetli Yüksek Hızlı HDMI® Kablo kullanın.

DisplayPort kablo kullanımı ile ilgili uyarılar

- Bilgisayara bağlı olarak görüntü gösterilene kadar biraz süre geçmesi gerekebilir.
- Bazı DisplayPort kabloları (piyasadan satın alabilirsiniz) kilitlidir.
- Kabloyu çıkartmak için, kablonun konektörü üzerindeki düğmeye basın ve sonra kabloyu geri çekin.
- DisplayPort giriş konektöründen bağlı olan cihaza güç sağlanmaz.
- Sinyal dönüştürücü adaptör kullanan bir cihazdan gelen sinyaller DisplayPort girişi konektörüne bağlandığında, bazı durumlarda görüntü gösterilemeyebilir.
- Bir bilgisayarın HDMI çıkışı DisplayPort giriş konektörüne bağlandığında, bir dönüştürücü kullanın (piyasadan satın alabilirsiniz).

DVI sinyal kullanımı ile ilgili uyarılar

- Bilgisayarın DVI çıkış konektörü olduğunda, bilgisayarı projektörün HDMI giriş konektörüne bağlamak için (sadece dijital video sinyalleri girebilir) piyasadan satın alabileceğiniz dönüştürücü kablo kullanın.

  Bilgisayarın DVI çıkış konektörünü projektörün DisplayPort giriş konektörüne piyasadan satın alabileceğiniz bir dönüştürücü ile bağlayın.

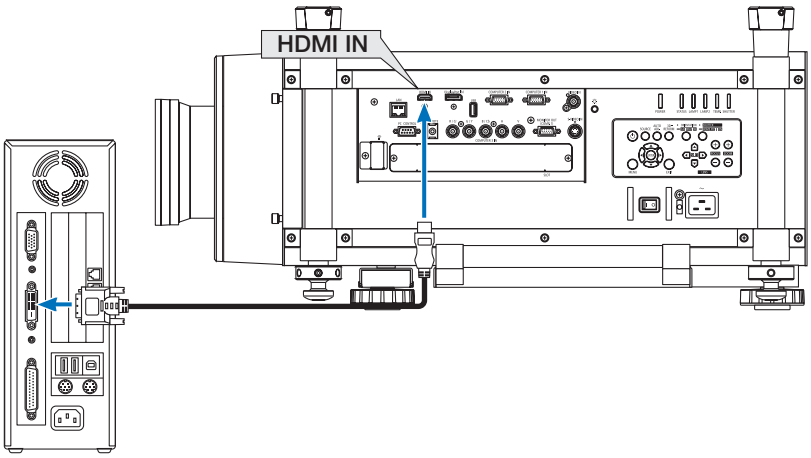

NOT: DVI Dijital Sinyal İzlerken

- *DDWG (Digital Display Working Group) DVI (Digital Visual Interface) revizyon 1.0 standardı ile uyumlu DVI-HDMI kablo kullanın. Kablo 197"/5 m uzunlukta olmalıdır.*
- *DVI-HDMI kabloyu takmadan önce projektörü ve PC'yi kapatın.*
- *DVI dijital sinyal yansıtmak için: Kabloları takın, projektörü açın, sonra HDMI giriş seçin. Son olarak PC'nizi açın.*
  Bunu yapmamak grafik kartın dijital çıkışını aktifleştirmeyebilir, bunun sonucu olarak görüntü gösterilmez. Bu olduğu takdirde PC'nizi yeniden başlatın.
- *Bazı grafik kartlar hem analog RGB (15 pim D-Sub) hem de DVI (veya DFP) çıkışlara sahiptir. 15 pin D-Sub konektörün kullanılması grafik kartın dijital çıkışından görüntü gösterilmemesine sebep olabilir.*
- *Projektör çalışırken DVI-HDMI kabloyu çıkartmayın. Sinyal kablosunun bağlantısı kesildiyse ve sonra tekrar bağlandıysa, görüntü düzgün gösterilmeyebilir. Bu olduğu takdirde PC'nizi yeniden başlatın.*

Harici Monitör Bağlama

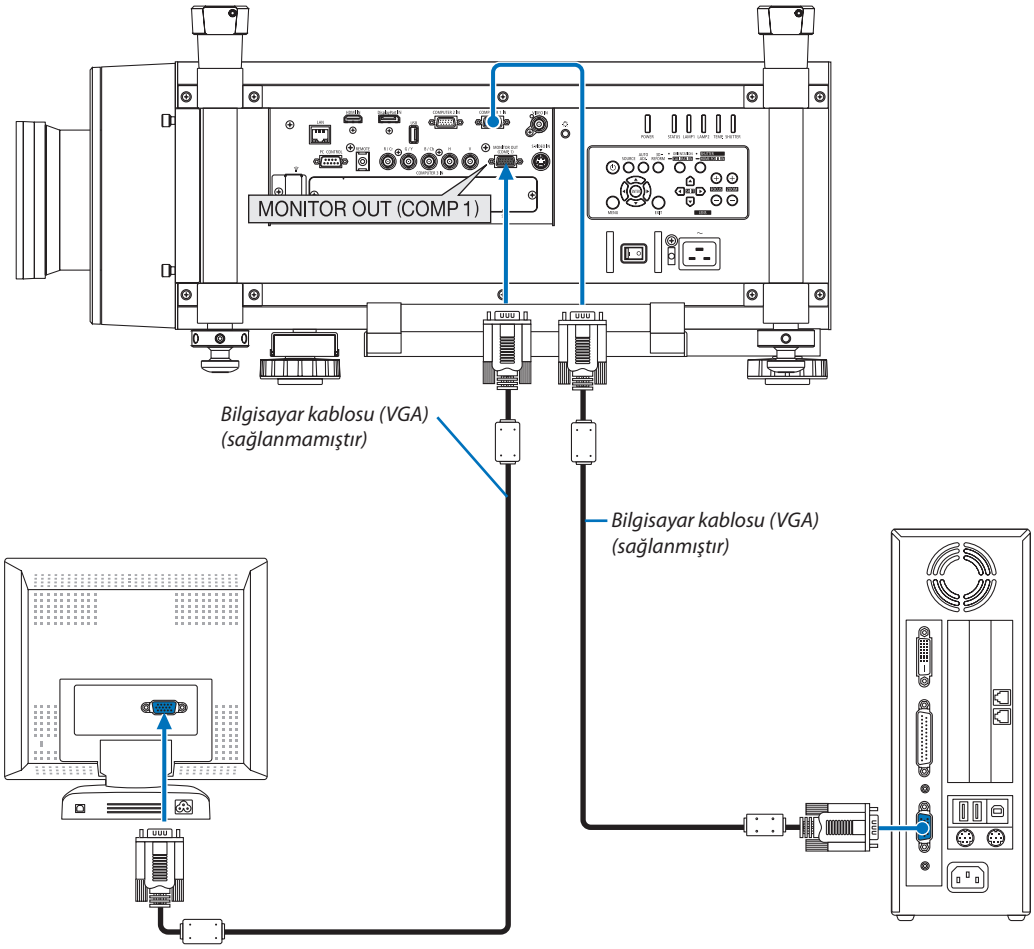

Bilgisayardan gelen yansıttığınız analog görüntüyü projektörle eş zamanlı olarak izlemek amacıyla ayrı harici bir monitör bağlayabilirsiniz.

NOT:

- *Papatya zinciri bağlantı mümkün değildir*
- *Sadece BİLGİSAYAR 1 GİRİŞ konektöründen gelen sinyal MONİTÖR ÇIKIŞ (BİLG1) konektörüne verilecektir.*
- *Ekran üstü menüden [BEKLEME MODU] için [GÜÇ TASARRUFU] veya [AĞ BEKLEME] seçildiğinde, sinyal beklemedeyken MONİTÖR ÇIKIŞ (BİLG1) konektörüne verilmeyecektir.*
- *BİLGİSAYAR 3 GİRİŞ konektöründen gelen sinyal yansıtıldığında, MONİTÖR ÇIKIŞ (BİLG1) konektörüne video sinyali verilmeyecektir.*

DVD Oynatıcı veya diğer AV Ekipmanını Bağlamak İçin

Video/S-Video Girişlerini Bağlama

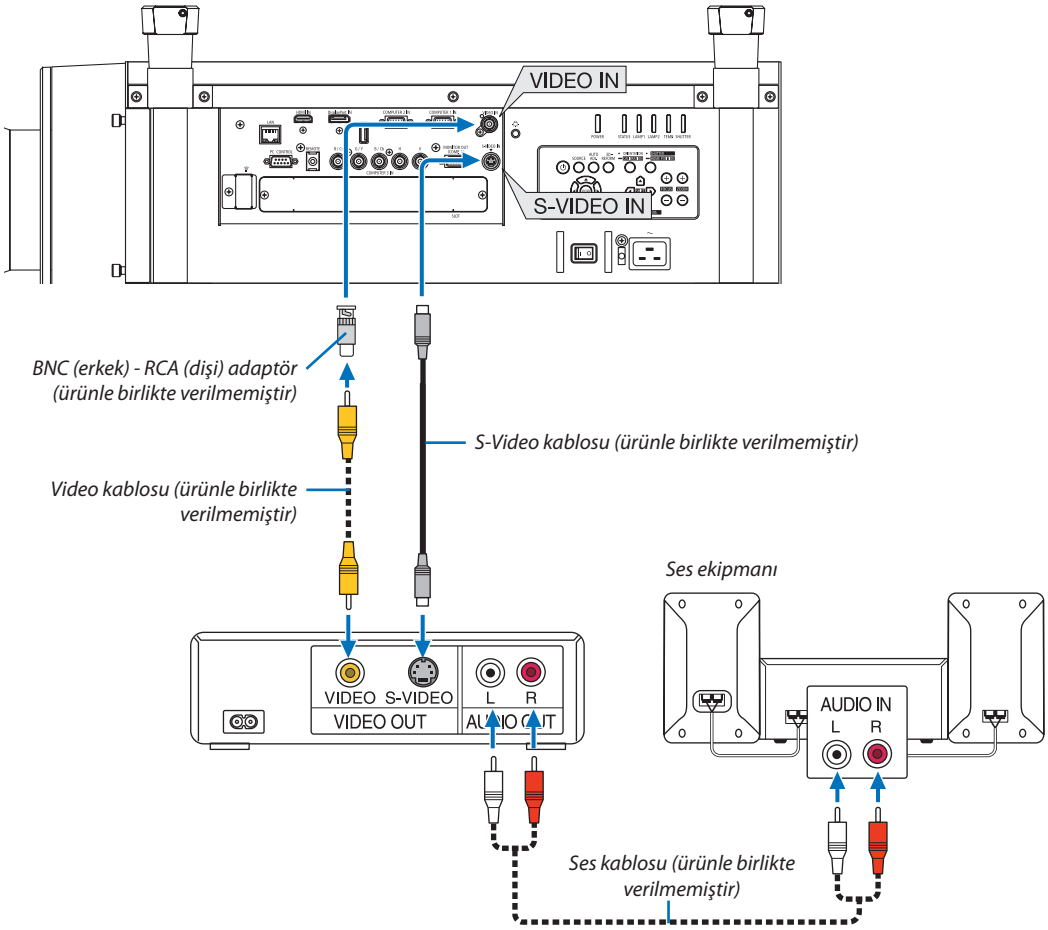

- Projektörü açtıktan sonra uygun giriş konektörü için kaynak adını seçin.

Giriş konektörü	Projektör kasasındaki KAYNAK düğmesi	Uzaktan kumanda üzerindeki düğme
VİDEO GİRİŞ	VİDEO	VİDEO
S-VİDEO GİRİŞ	S-VİDEO	S-VİDEO

NOT: Ekipmanınızın video çıkış gereksinimleri hakkında daha fazla bilgi için VCR kullanıcı kılavuzunuza bakın.

NOT:

- *Piyasan satın alabileceğiniz tarama dönüştürücü kullanılarak hızlı ileri veya hızlı geri oynatılan Video veya S-Video kaynaklarında görüntü düzgün görüntülenmeyebilir.*
- *Bir video kablosu (piyasadan satın alabilirsiniz) Bilgisayar 3 video giriş konektörünün G/Y konektörüne bağlandığında video sinyalleri yansıtılabilir.*
  Bu durumda ekran üstü menünün KURULUM → SEÇENEK(1) → SİNYAL SEÇİMİ(BİLG3) seçeneğini [VİDEO] olarak ayarlayın ve giriş seçimi için Bilgisayar 3 seçin.

Komponent Girişi Bağlama

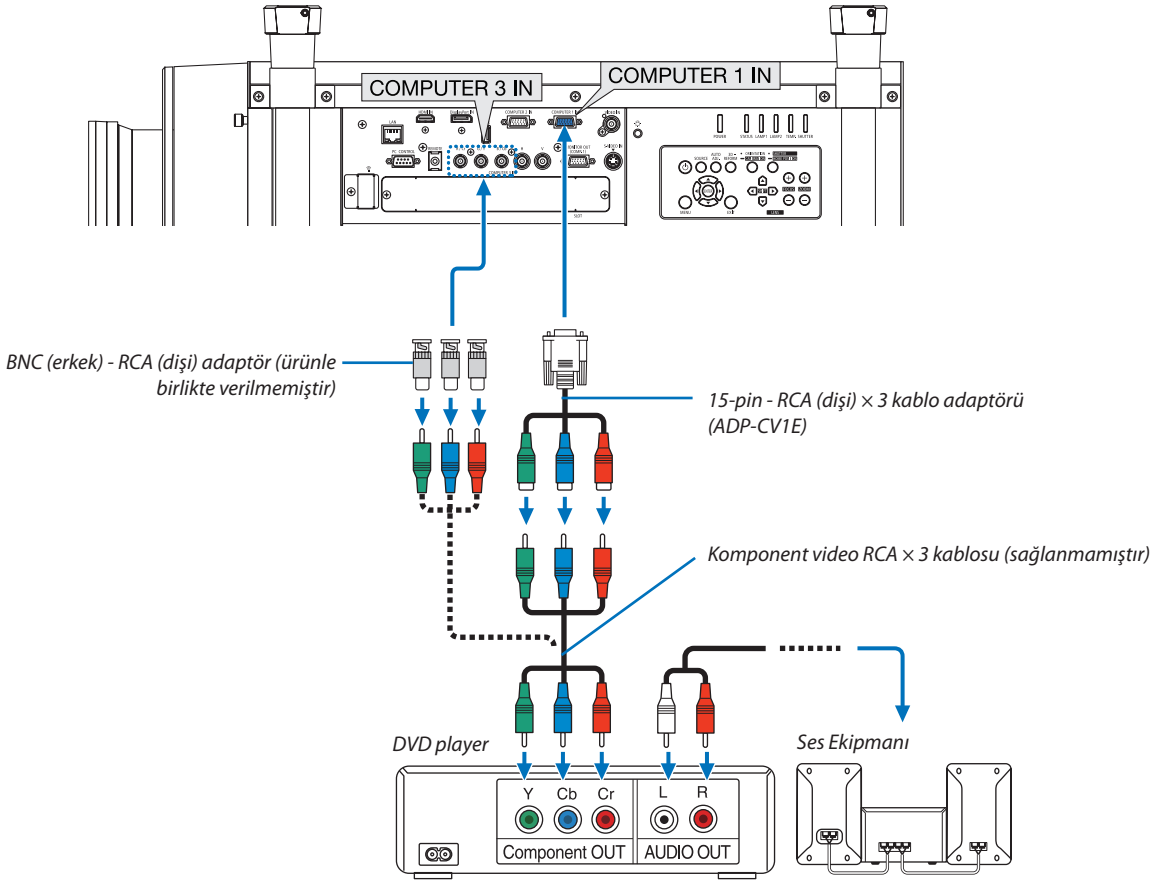

- Projektörü açtıktan sonra uygun giriş konektörü için kaynak adını seçin.

Giriş konektörü	Projektör kasasındaki KAYNAK düğmesi	Uzaktan kumanda üzerindeki düğme
BİLGİSAYAR 1 GİRİŞ	BİLGİSAYAR 1	BİLGİSAYAR 1
BİLGİSAYAR 2 GİRİŞ	BİLGİSAYAR 2	BİLGİSAYAR 2
BİLGİSAYAR 3 GİRİŞ	×5 BİLGİSAYAR 3	BİLGİSAYAR 3

NOT:

- *Normalde bilgisayar sinyali ve komponent sinyal tanımlanır ve otomatik olarak değiştirilir. Eğer sinyal tanımlanamazsa, sinyali projektörün ekran üstü menüsünden [AYAR] → [VİDEO] → [SİNYAL TİPİ] içinden seçin. [KURULUM] → [SEÇENEK (1)] → [SİNYAL SEÇİMİ(BİLG3)] içinden Bilgisayar 3 video giriş konektörü için "BİLGİSAYAR" veya "VİDEO seçin (→ sayfa 134).*
- *D konektöre sahip bir video cihazı bağlamak için, ayrı olarak satılan D konektör dönüştürücü adaptörünü (model ADP-DT1E) kullanın.*

HDMI Giriş Bağlama

DVD oynatıcınızın, sabit disk oynatıcınızın, Blu-ray oynatıcınızın, veya dizüstü PV'nizin HDMI çıkışını projektörün HDMI GİRİŞ konektörüne bağlayabilirisiniz.

NOT: HDMI GİRİŞ konektörü Tak ve Çalıştır destekler (DDC2B).

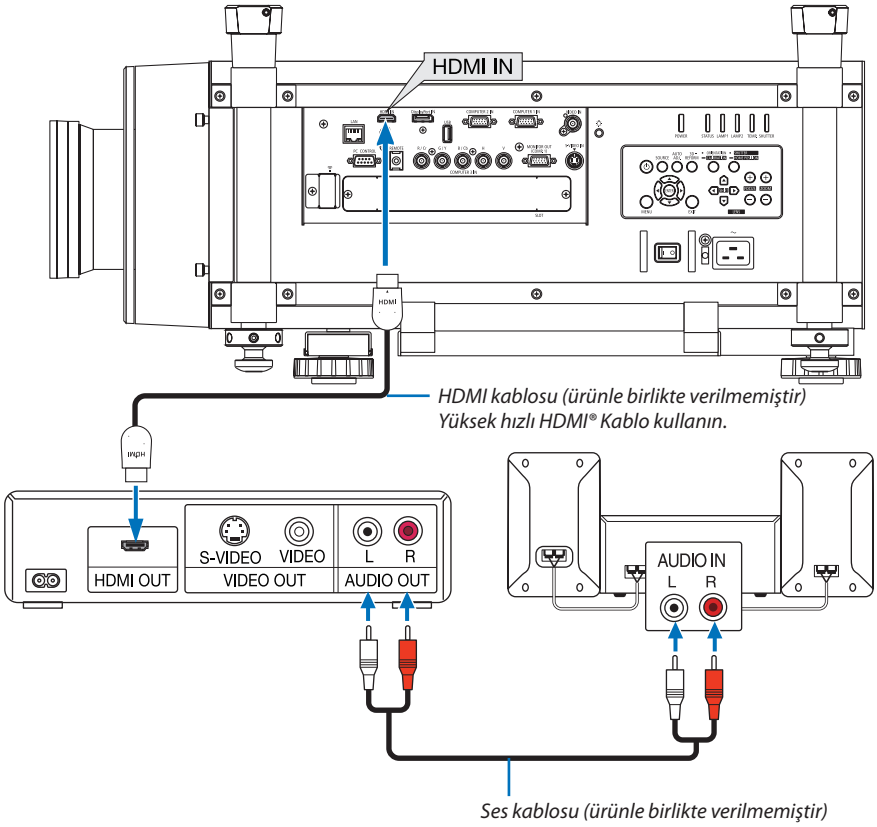

Giriş konektörü	Projektör kasasındaki KAYNAK düğmesi	Uzaktan kumanda üzerindeki düğme
HDMI GİRİŞ	HDMI	HDMI

İPUCU: HDMI konektörü ile ses ekipmanı kullanan kullanıcılar için:
Eğer HDMI çıkışı "Normal" ve "Geliştirilmiş" arasında geçiş yapabiliyorsa "Normal" yerine "Geliştirilmiş" seçin.
Bu daha fazla kontrast ve koyu alanlarda daha fazla detay sağlayacaktır.
Ayarlar hakkında daha fazla bilgi için bağlanacak video ekipmanının kullanıcı kılavuzuna bakın.

- Projektörün HDMI GİRİŞ konektörü DVD oynatıcıya bağlanırken, projektörün video düzeyi DVD oynatıcının video düzeyine göre ayarlanabilir. Menüden [AYARLAR] → [VİDEO] → [VİDEO DÜZEYİ] seçin ve gereken ayarları yapın.

Kablolu LAN Bağlantısı

Projektör standart olarak LAN porta (RJ-45) sahiptir, bu port LAN kablosu ile LAN bağlantısı sağlar.
LAN bağlantısı kullanmak için projektör menüsünden LAN ayarlarını yapmalısınız. [UYGULAMA MENÜSÜ] → [AĞ AYARLARI] → [KABLOLU LAN]'I seçin. (→ sayfa 147)

LAN bağlantısı örneği

Kablolu LAN bağlantısı örneği

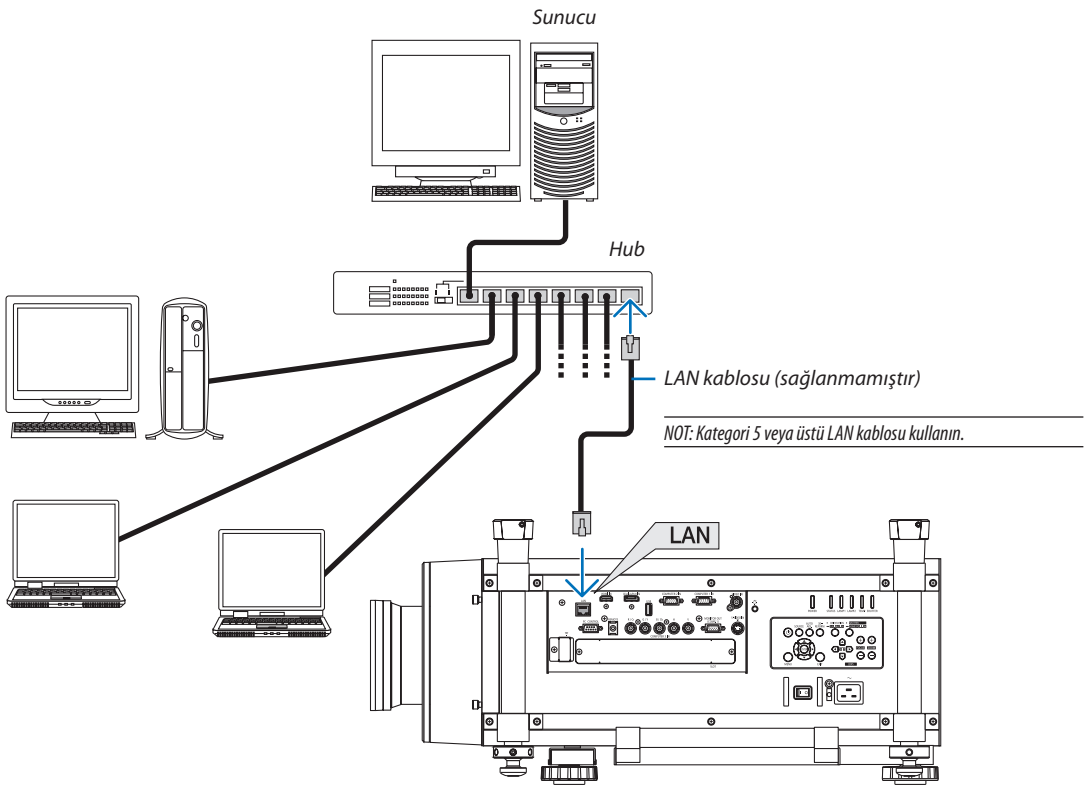

Kablosuz LAN Bağlantısı (ayrı olarak satılır)

Ayrı olarak satılan kablosuz LAN ünitesi kablosuz LAN ortamı kullanmanıza izin verir. Projektörü kablosuz LAN ortamında kullanırken, IP adresi ve diğer ayarlar projektör üzerinde yapılmalıdır.

Önemli:

- Eğer projektörü kablosuz LAN ekipmanının kullanımının yasak olduğu bir yerde USB Kablosuz LAN Ünitesi takılıyken kullanıyorsanız, USB Kablosuz LAN Ünitesini projektörden çıkartın.
- Ülkeniz veya bölgeniz için uygun USB Kablosuz LAN Ünitesini satın alın.

NOT:
- *USB Kablosuz LAN Ünitesi üzerindeki yeşil LED yanıp sönerek Kablosuz USB LAN ünitesinin çalışmakta olduğunu gösterir.*
- *Bilgisayarınızın kablosuz LAN adaptörü (veya ünitesi) Wi-Fi (IEEE802.11b/g/n) standardı ile uyumlu olmalıdır.*

Kablosuz LAN Ayarlama Akışı

Adım 1: ***USB Kablosuz LAN Ünitesini projektöre takın. (→ sayfa 179)***

Adım 2: ***[UYGULAMA MENÜSÜ] içinden [AĞ AYARLARI] seçin. (→ sayfa 146)***

Adım 3: ***[AĞ AYARLARI] → [KABLOSUZ LAN] → [PROFİLLER]'i seçin ve [KOLAY BAĞLANTI], [PROFİL 1], veya [PROFİL 2]'yi ayarlayın. (→ sayfa 147)***

İPUCU:
HTTP sunucu fonksiyonları ile [ŞEBEKE AYARLARI] → [AYARLAR] → [KABLOSUZ] → [KOLAY BAĞLANTI], [PROFİL1], [PROFİL2] ayarlayın.

Kablosuz LAN ünitesini monte etme

NOT:
- *Kablosuz LAN ünitesi ön ve arka tarafa sahiptir bu yüzden kablosuz LAN portuna belirtilen şekilde takılmalıdır. Port ünitenin ters şekilde takılmasına izin vermeyecek biçimde dizayn edilmiştir, ancak zorlayarak takmaya çalışmak kablosuz LAN ünitesi portuna zarar verebilir.*
- *Statik elektrikten kaynaklanabilecek hasarları önlemek için, kablosuz LAN ünitesine dokunmadan önce vücudunuzdaki statik elektrik yükünü boşaltmak için yakınınızdaki metal bir nesneye dokunun (kapı kolu, alüminyum çerçeve vb).*
- *Kablosuz LAN ünitesini takmadan ve çıkarmadan önce ana gücü kapatın.*
  Kablosuz LAN ünitesini projektörün güç kablosu takılı iken takmak ve sökmek kablosuz LAN ünitesine zarar verebilir veya projektörün arızalanmasına yol açabilir. Projektörün arızalanması durumunda, projektörü kapatın, ana güç anahtarını kapatın ve güç kablosunu çıkartın, güç kablosunu geri takın.
- *USB (LAN) portuna kablosuz LAN ünitesi dışında başka bir USB cihaz takmayın. Ayrıca kablosuz LAN ünitesini konektör bölümündeki USB porta takmayın.*

1. ***Projektörü bekleme moduna ayarlamak için ⏻ düğmesine basın, ardından ana güç anahtarını kapatın.***

2. ***Plakayı (port kapağını) çıkartın.***

   Portun kapağını tutan vidayı gevşetin.

   - *Vida sökülebilir değildir.*

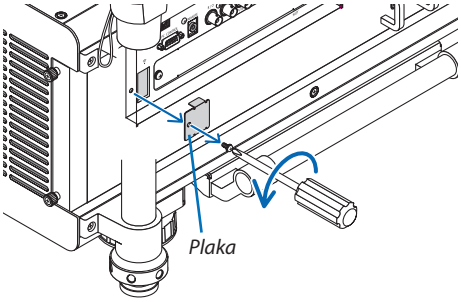

3. ***Kablosuz LAN ünitesini USB (LAN) portuna ( ) yavaşça takın.***

   - *Kablosuz LAN ünitesinin kapağını çıkartın, ünitenin ön tarafı (göstergenin olduğu taraf) yukarı bakacak şekilde arka kenarı tutun ve üniteyi yavaşça yerleştirin.*

     Sonra, kablosuz LAN ünitesini bir parmağınızla itin.

   - *Çıkarttığınız kapak kablosuz LAN ünitesi söküldüğünde kullanılacaktır, bu yüzden güvenli bir yerde muhafaza edin.*

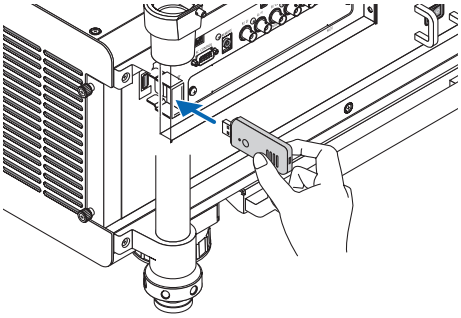

NOT: Kablosuz LAN ünitesini yerleştirmek zorsa, güç kullanarak zorlamayın.

4. ***Kablosuz LAN ünitesinin hırsızlık önleyici kapağını takın.***

   Adım 2'de çıkardığınız vida ile hırsızlık önleyici kapağı sabitleyin.

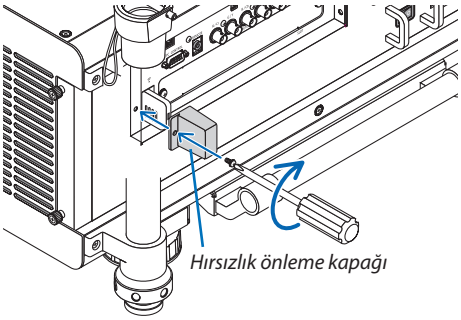

Kablosuz LAN ünitesini çıkartmak için

1. ***Projektörü bekleme moduna ayarlamak için ⏻ düğmesine basın, ardından ana güç anahtarını kapatın.***
2. ***Hırsızlık önleyici kapağı çıkartın.***

   Vidayı gevşetin ve Kablosuz LAN Ünitesinin hırsızlık önleyici kapağını çıkartın.

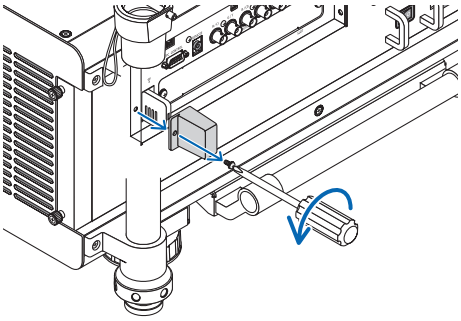

3. ***Kablosuz LAN Ünitesini USB (LAN) portundan çekin.***

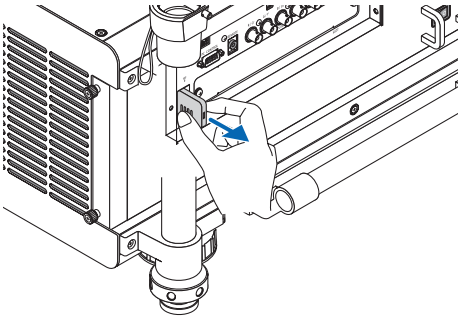

NOT:
Kablosuz LAN ünitesi uzun süre kullanılmayacaksa, plakayı geri yerleştirin ve iki vida ile sabitleyin.

Kablosuz LAN bağlantısı örneği
(Şebeke Tipi → Alt yapı)
(→ sayfa 149)

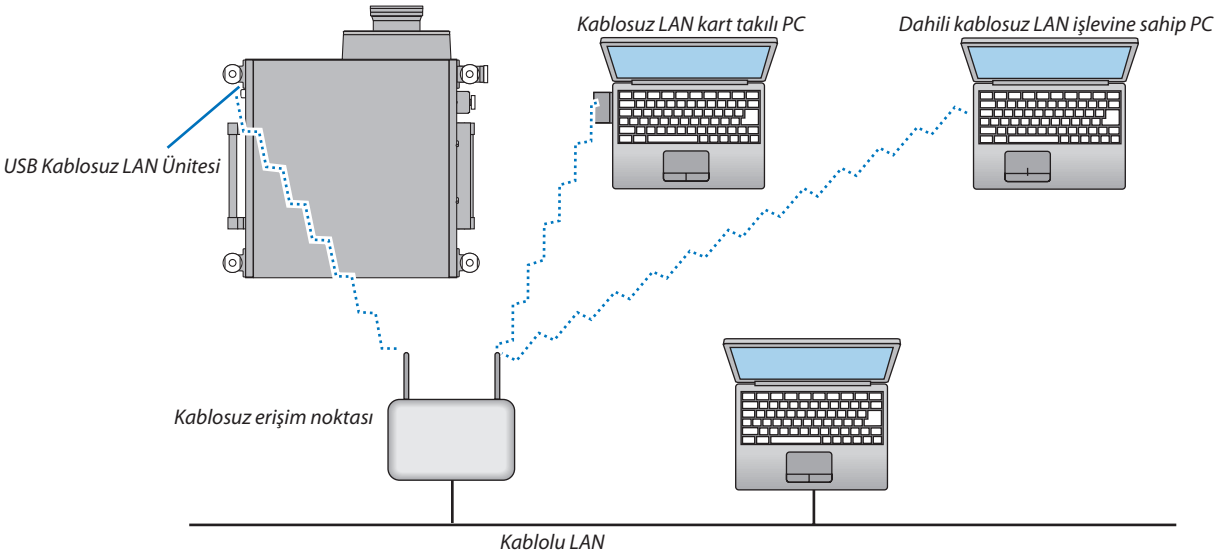

Kablosuz LAN bağlantı örneği (Şebeke Tipi → Plansız)

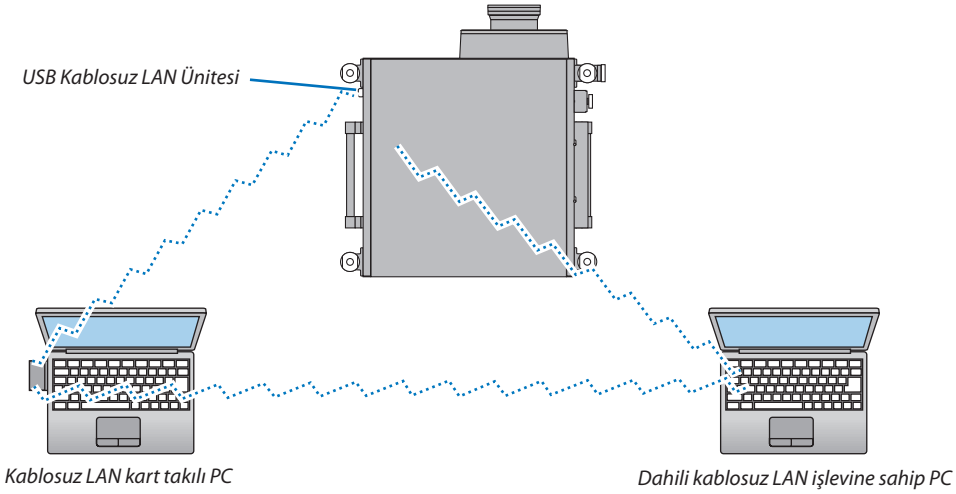

Bilgisayarlar ile projektörler arasında doğrudan haberleşmeyi etkinleştirmek için (örn., peer-to-peer) Plansız modu seçmelisiniz. (→ sayfa 149)

Projektörleri istifleme

İki projektörün harici bir destek olmadan üst üste istiflenmesi ile yansıtılan görüntünün parlaklığı ikiye katlanabilir. Buna "İstif Projeksiyonu" denir.

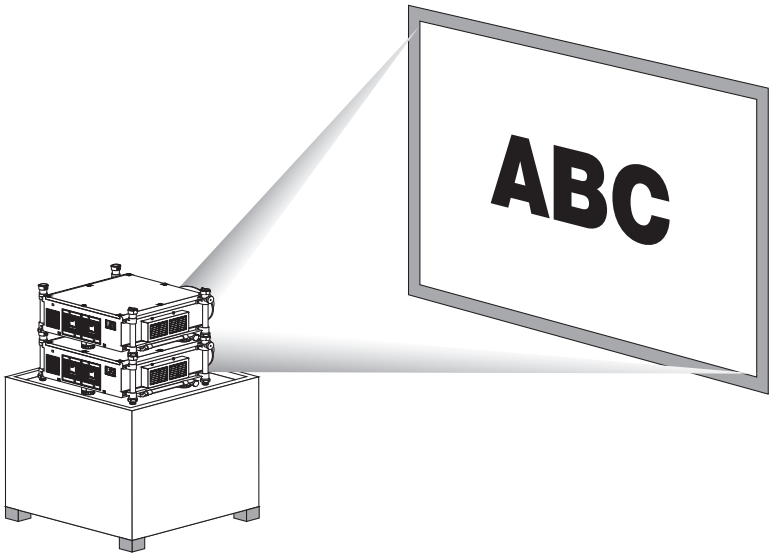

⚠ DİKKAT:

Projektörü taşımak için en az iki kişi gereklidir. Aksi takdirde projektör devrilebilir veya düşebilir ve yaralanmalara yol açabilir.

NOT:

- *Farklı model numaralarına sahip projektörlerde yerçekimi istiflemesi yapılamaz.*
  İstif projeksiyonu için aynı model numarasına sahip opsiyonel lensler kullanılmalıdır.
- *İstif projeksiyonu iki görüntüyü küçük yazıların ve ayrıntılı grafiklerin net bir şekilde okunabileceği veya görülebileceği kadar mükemmel bir şekilde üst üste getirebilecek hassasiyeti desteklemez.*
- *Hem birinci (üst), hem de ikinci (alt) projektörün sinyali iki projektöre ait iki çıkışa dağıtması için, piyasadan satın alabileceğiniz dağıtıcı bir amplifikatör kullanın.*
- *İstiflemeye ilişkin notlar*
  - *Servis görevlinizcen projektörlerin kurulumunu ve ayarını yapmasını isteyin.*
  - *Projektörleri, her iki projektörün birden ağırlığını taşıyabilecek güçte bir zeminin veya yapının üzerine koyun. Tek bir projektörün lens ile birlikte ağırlığı yaklaşık 46 kg/ 101 lbs'dir.*
  - *Projektörlerin düşmesini önlemek için, projektörleri depremden etkilenmeyecek şekilde sabitleyin.*
  - *Çift istifleme, oda sıcaklığının yükselmesine yol açacaktır. Odayı iyi havalandırın.*
  - *Projektörleri tavanda istiflemeye çalışmayın. Yerçekimi istiflemesi tavanda yapılamaz.*
  - *Dilediğiniz projeksiyonu elde etmeden önce projektörlerin ısınması için bir saat bekleyin.*
  - *Projektörleri, yansıtılan görüntü mümkün olan en az geometrik bozulmayı sergileyecek şekilde yerleştirin. Lens, zoom için geniş (+) ve tele (—) for arasında farklı bozulmalar gösterir.*
  - *Yatay lens döndürmeyi lens merkezine ayarlayın.*

Parça İsimleri ve İstif Kolonunun Fonksiyonları

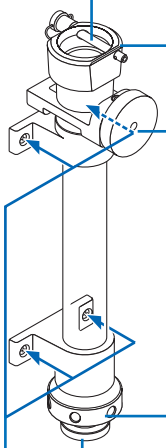

Güvenlik kilitleme pimi (kablolu)
Dört güvenlik kilitleme pimini çıkarttıktan sonra, üstteki projektörün her bir ayağını buraya koyun ve sonra dört kilitleme pimini sonuna kadar yerleştirin, böylelikle ayak hareket edemeyecektir.
Güvenlik kilitleme pimlerinin her biri her iki yönden de takılabilir.

Ayak tutucu
Dört ayağı karşılık gelen ayak tutucuya yerleştirin.

Yatay ayar düğmesi
Üstteki projektörün yatay olarak ince eğimini ayarlayın. Projektörü sağa döndürmek için saat yönünde döndürün; projektörü sola doğru döndürmek için saat yönünün tersine döndürün.
Maksimum dönüş açısı: +/– 0.4°

Dikey ayarlama halkası
Projektörü dikey olarak eğin. Kısaltmak için dikey ayarlama halkasını saat yönünde döndürün; uzatmak için saat yönünün tersine döndürün. Manuel olarak döndüremezseniz alyen anahtar kullanın. İçerideki vidaları döndürmeyin.
En fazla 38 mm (1.5") uzatabilirsiniz.

Ayak (4 konum)
Projektörü dört noktadan destekleyin.

Vidalar (4 konum × 4 sütun)
Her bir istifleme sütununu projeksiyon cihazına takmak için dört vidayı kullanın.
Her bir istifleme sütununu çıkarmak için, dört vidayı gevşetin. Vidalar çıkarılamaz.
Tekrar ihtiyaç duyulursa, dört sütun da projeksiyon cihazında aynı konuma geri takılmalıdır.

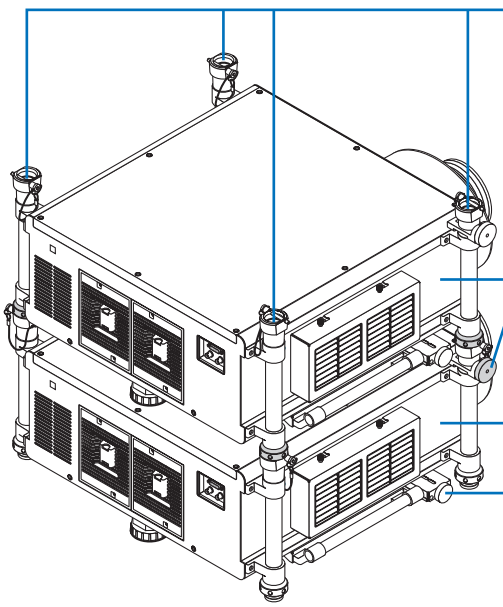

İstifleme kolonu

Üstteki projektör

Üstteki projektörü yatay olarak eğmek için, alttaki projektörün yatay ayarlama düğmesini kullanın.

Alttaki projektör

İki projektörün eğim ince ayarını yapmak için alttaki projektörün yatay ayar düğmesini kullanın.

7. Bakım

Bu bölüm filtreleri, lensleri, kasayı temizlemek ve lamba ile filtreleri değiştirmek için takip etmeniz gereken basit bakım prosedürlerini açıklamaktadır.

❶ Filtrelerin Temizlenmesi

Hava filtresi süngeri toz ve kirlerin projektörün içine girmesini önler ve sık sık temizlenmelidir. Eğer filtreler kirlenir veya tıkanırsa projektörünüz aşırı ısınabilir.

NOT: Filtre temizliği ile ilgili mesaj projektör açıldıktan veya kapandıktan sonra bir dakika boyunca görüntülenecektir. Mesaj görüntülendiğinde filtreleri temizleyin. Filtreleri temizleme zamanı fabrika çıkışında [KAPALI] olarak ayarlanmıştır. (→ sayfa 127)
Mesajı iptal etmek için, projektör kasası veya uzaktan kumanda üzerindeki herhangi bir tuşa basın.

⚠ DİKKAT

- Filtreleri temizlemeden önce projektörü kapatın, güç kablosunu çıkartın ve kasanın soğumasını bekleyin. Bunu yapmamak elektrik çarpması veya yanıklara yol açabilir.

Hazırlık: Filtreleri temizlemeden önce, havalandırmaları (giriş) bir elektrik süpürgesi ile temizleyin.
İki filtre sol tarafa ve ön tarafa takılmıştır. Her iki filtreyi temizleyin. Her iki filtre de aynı şekildedir.
Filtreleri değiştirecekseniz, opsiyonel filtre NP03FT'yi önceden satın alın.

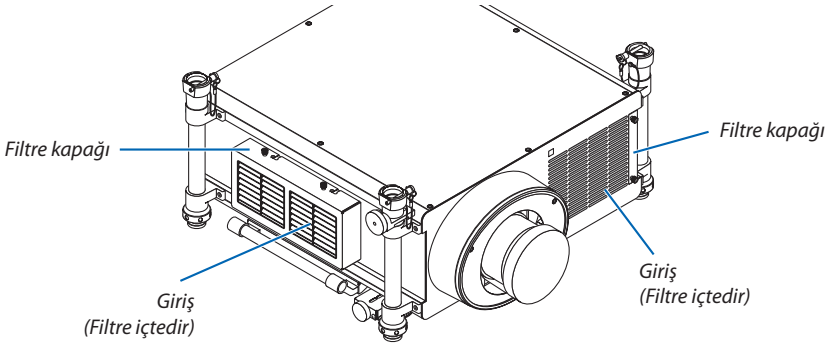

Soldaki filtreyi temizleme

1. Filtre kapağını çıkartın.

(1) Saat yönünün tersine döndürerek her iki düğmeyi de gevşetin.

- *Düğmeler çıkartılamaz.*
- *Düğme döndürülemeyecek kadar sıkıysa, Yıldız tornavida kullanın.*

(2) Filtre kapağını sola doğru kaydırarak ve dışarı çekerek çıkartın.

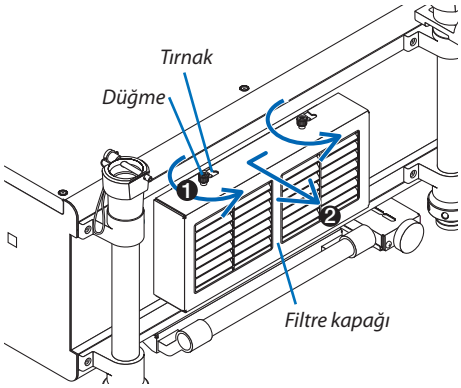

2. Filtreyi çıkartın.

Filtrenin üst kısmını çekin ve kaldırarak filtreyi çıkartın.

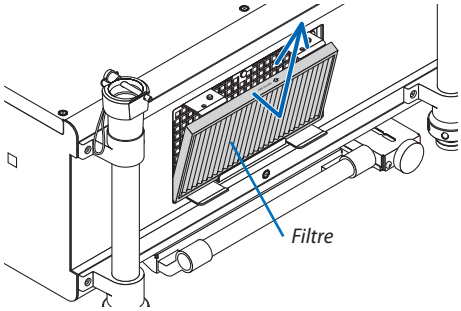

3. Filtrenin içindeki tüm tozu temizlemek için elektrik süpürgesi kullanın.

Akordiyon filtredeki tozları temizleyin.

- *Filtre kapağındaki ve projektörün iç kısmındaki tozu temizleyin.*

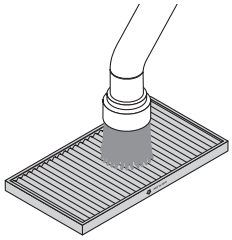

NOT:

- *Filtre için elektrik süpürgesi kullanırken yumuşak fırça eklentisini kullanın. Bu filtrelerin hasar görmesini önler.*
- *Filtreleri su ile yıkamayın. Bunu yapmak filtre membranına hasar verebilir ve tıkanıklığa yol açabilir.*

4. Filtreyi tekrar yerine yerleştirin.

Filtreyi "↓ AIR FLOW ↓" (HAVA AKIŞI) projektöre bakacak şekilde yerleştirin.

(1) Filtreyi flanşa yerleştirin.

(2) Filtrenin üst kenarını girişe oturtun.

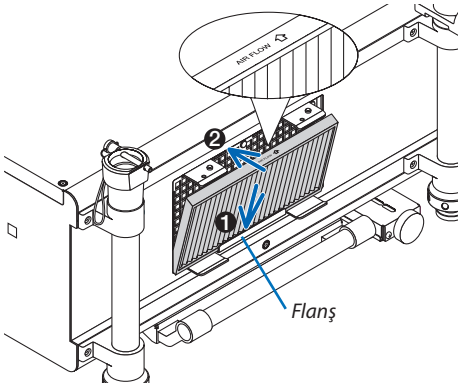

5. Filtre kapağını projektör kasasına geri takın.

(1) Projektörün kılavuz pimini (4 noktada) filtre kapağının çentiklerine (4 noktada) yerleştirin.

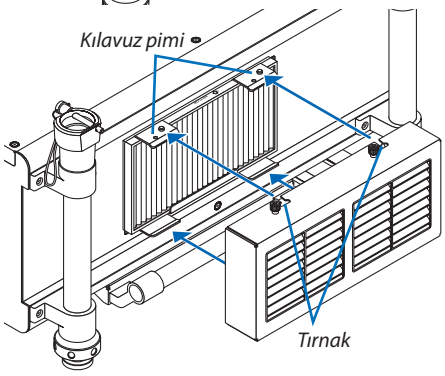

(2) Filtre kapağını sağa kaydırın ve düğmelerin her birini saat yönünde döndürerek sıkın.

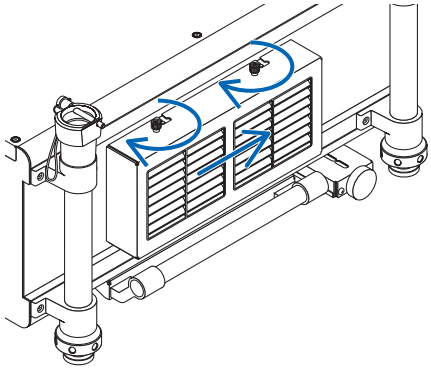

NOT:
Filtre kullanım saatlerinin mümkün olduğunca hassas şekilde görüntülemek için her iki filtreyi de temizlediğinizden (sol ve ön taraflar) emin olun.

Öndeki filtreyi temizleme

1. Filtre kapağını çıkartın.

(1) Saat yönünün tersine döndürerek her iki düğmeyi de gevşetin.

- Düğmeler çıkartılamaz.
- Düğme döndürülemeyecek kadar sıkıysa, Yıldız tornavida kullanın.

(2) Filtre kapağını dışarı çekerek çıkartın.

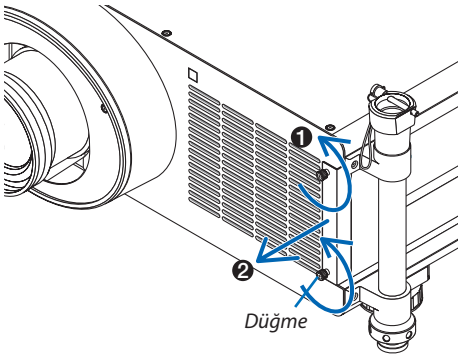

2. Filtreyi çıkartın.

Filtreyi sağa doğru çekerek çıkartın.

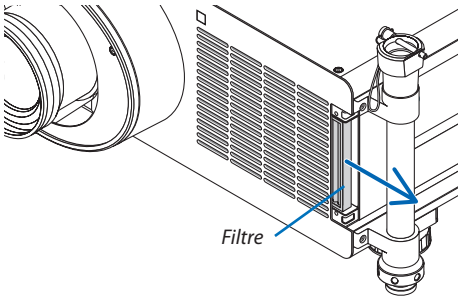

3. Filtrenin içindeki tüm tozu temizlemek için elektrik süpürgesi kullanın.

Akordiyon filtredeki tozları temizleyin.

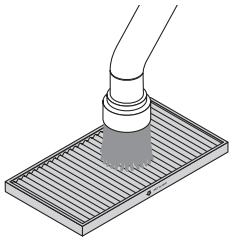

NOT:
- Filtre için elektrik süpürgesi kullanırken yumuşak fırça eklentisini kullanın. Bu filtrelerin hasar görmesini önler.
- Filtreleri su ile yıkamayın. Bunu yapmak filtre membranına hasar verebilir ve tıkanıklığa yol açabilir.

4. Filtreyi tekrar yerine yerleştirin.

Filtreyi "↓ AIR FLOW ↓" (HAVA AKIŞI) projektöre bakacak şekilde yerleştirin.

(1) Filtreyi girişe yerleştirin.

(2) Filtrenin üst kenarını girişe oturtun.

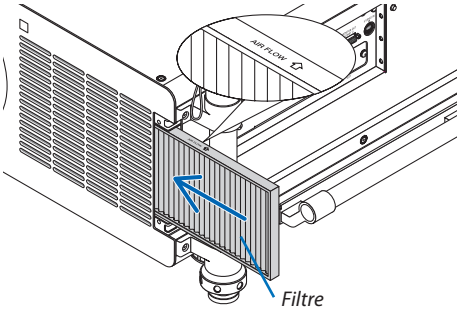

5. Filtre kapağını projektör kasasına geri takın.

(1) Düğmeyi (vida) vida deliği ile hizalayın.

(2) İki düğmeyi de saat yönünde döndürerek sıkıştırın.

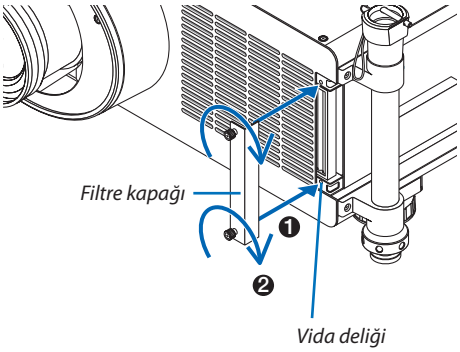

6. Filtre kullanım saatini sıfırlayın.

Güç kablosunu prize takın, ana güç anahtarını açın ve sonra projektörü açın.

Menüden [SIFIRLA] → [FİLTRE SAATLERİNİ TEMİZLE] seçin ve filtre kullanım saatlerini sıfırlayın. (→ sayfa 143)

❷ Lensi Temizleme

- Temizlemeden önce projektörü kapatın.
- Lensi temizlemek için üfleyici veya lens temizleyici kağıt kullanın, lensi çizmemeye veya leke bırakmamaya dikkat edin.

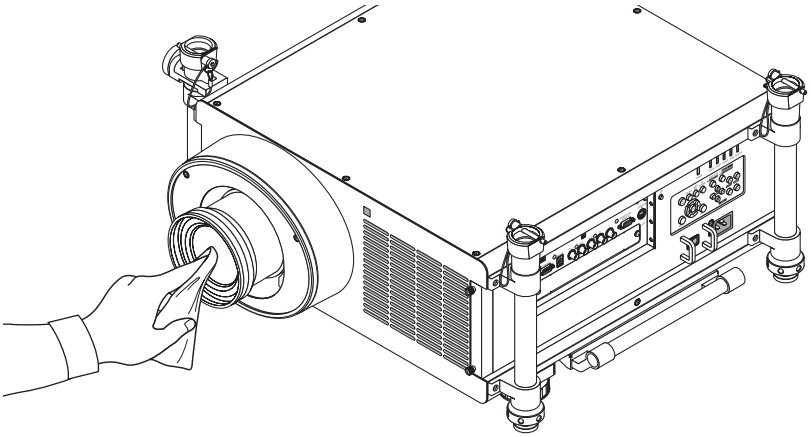

❸ Kabinin Temizlenmesi

Temizlemeden önce projektörü kapatın ve fişini prizden çekin.

- Kasanın tozunu almak için kuru yumuşak bir bez kullanın.

  Eğer çok kirliyse hafif deterjan kullanabilirsiniz.
- Asla güçlü deterjanlar veya alkol ya da tiner gibi çözücüler kullanmayın.
- Havalandırma kanallarını veya hoparlörleri temizlerken elektrik süpürgesi kullanın, elektrik süpürgesinin fırçasını kasanın kanallarından içeri zorla itmeyin.

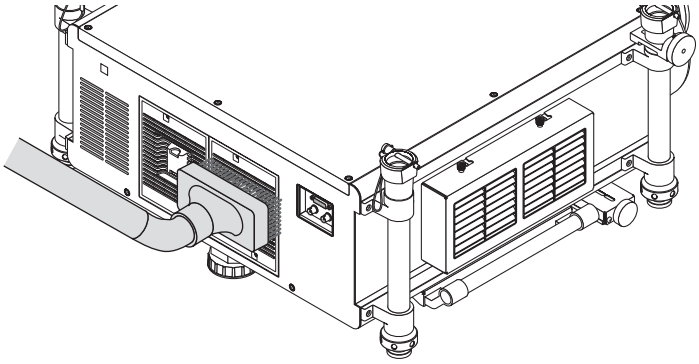

Havalandırma kanallarındaki tozları elektrik süpürgesi ile temizleyin.

- Tıkalı havalandırma kanalları projektörün iç sıcaklığının artmasına ve buna bağlı olarak arızaya sebep olabilir.
- Kasayı çizmeyin veya parmaklarınız ya da sert nesnelerle kasaya vurmayın
- Projektörün içinin temizlenmesi için satıcınızla görüşün.

NOT: Kasa, lens veya perde üzerine böcek ilacı gibi uçucu şeyler uygulamayın. Kauçuk veya vinil nesneleri projektörle uzun süre temas ettirmeyin. Aksi takdirde yüzey yapısı bozulabilir veya kaplaması kalkabilir.

❹ Lamba ve Filtrelerin Değiştirilmesi

Lamba kullanım ömrü sonunda geldiğimde, kasadaki LAMBA göstergesi kırmızı yanıp söner ve "LAMBA KULLANIM ÖMRÜNÜN SONUNA GELDİ. LÜTFEN LAMBA 1 (veya 2) DEĞİŞTİRİN. GÜVENLİK VE PERFORMANS İÇİN BELİRTİLEN LAMBAYI KULLANIN." belirir. (*) Lamba hala çalışıyor olsa da, optimum projektör performansı için lambayı değiştirin. Lambayı değiştirdikten sonra lamba sayacını sıfırlamayı unutmayın. (→ sayfa 142)

⚠ DİKKAT

- Kullanımdan hemen sonra LAMBAYA DOKUNMAYIN. Son derece sıcak olacaktır. Projektörü kapatın ve güç kablosunu prizden çekin. Lambanın soğuması için en bir saat bekleyin.

- Güvenlik ve performans için belirtilen lambayı kullanın.
- İki (2) lamba kapağı vidası ve üç (3) lamba muhafazası vidası DIŞINDA HİÇBİR VİDAYI ÇIKARMAYIN. Elektrik çarpabilir.
- Lamba muhafazasının camını kırmayın.

  Lamba muhafazasının cam yüzeyinde parmak izi bırakmayın. Cam yüzey üzerinde parmak izi bırakmak istenmeyen gölgelere ve kötü resim kalitesine yol açabilir.
- Lamba kullanım ömrü sonuna geldikten sonra projektörü 100 saat daha kullandığınız takdirde projektör kapanacak ve bekleme moduna geçecektir. Bu olduğu takdirde lambayı değiştirdiğinizden emin olun. Lamba kullanım ömrünün sonuna geldikten sonra lambayı kullanmaya devam ederseniz, lamba patlayabilir ve cam parçaları lamba muhafazasına sıkışabilir. Cam parçaları yaralanmaya yola açabileceğinden bunlara dokunmayın. Bu olduğu takdirde, lamba değişimi için NEC bayinizle görüşün.

**NOT: Bu mesaj aşağıdaki durumlarda görüntülenecektir:*
- *projektör açıldıktan sonra bir dakika boyunca*
- *projektör kasasında ⏻ (GÜÇ) düğmesine veya uzaktan kumanda üzerinde KAPATMA düğmesine basıldığında*

Mesajı kapatmak için, projektör kasası veya uzaktan kumanda üzerindeki herhangi bir tuşa basın.

Değiştirme için gereken opsiyonel lamba ve aletler:
- Yıldız tornavida (artı kafalı)
- Yedek lamba:
  NP25LP

Lamba ve Filtrelerin Değiştirilmesinin Akışı

Aşağıdaki prosedür, iki lambanın değişimine bir örnektir.

Adım 1. ***Lambayı değiştirin.***

Adım 2. ***Filtreleri değiştirin (→ sayfa 192)***

Adım 3. ***Lamba kullanım saatini ve filtre kullanım saatini sıfırlayın (→ sayfa 142, 143)***

Lambayı değiştirmek için:

1. Lamba kapağını çıkartın.

(1) İki lamba kapağı vidasını gevşetin.

• Lamba kapağı vidası çıkartılamaz.

(2) Lamba kapağını kendinize doğru çekin ve çıkartın.

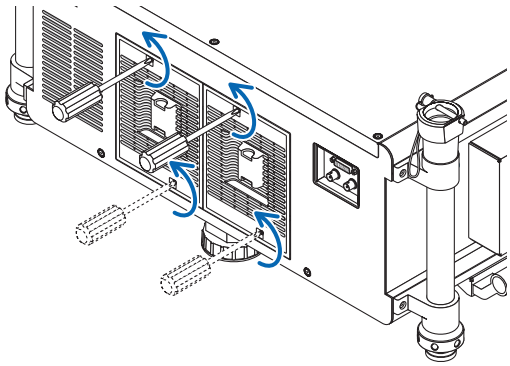

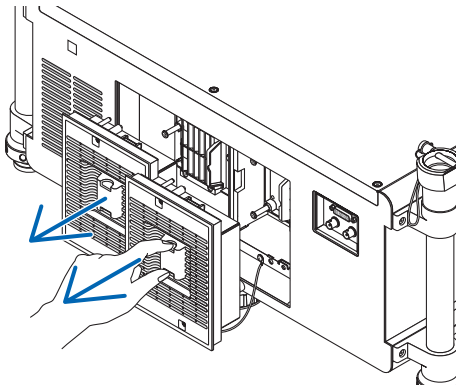

2. Lamba muhafazasını çıkartın.

(1) Lamba muhafazasını tutan üç yıldız vidayı yıldız tornavida boşa dönmeye başlayıncaya kadar gevşetin.

• Üç vida çıkartılamaz.

• Egzoz fanı güç konektörlerine dokunmayın.

(2) Lamba muhafazasını tutarak çıkartın.

> ⚠ **DİKKAT:**
> Çıkartmadan önce lamba muhafazasının yeterince soğuduğundan emin olun.

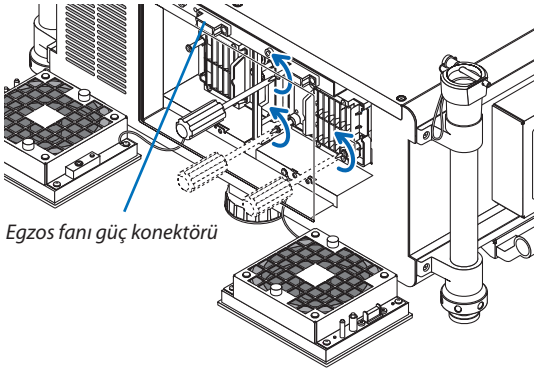

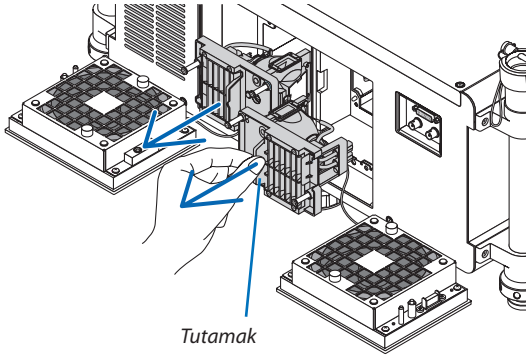

3. Yeni lamba muhafazasını takın

(1) Lamba muhafazası soketine oturana kadar lamba muhafazasını itin.

(2) Üç vida ile yerine sabitleyin.

• Vidaları sıktığınızdan emin olun.

NOT:

- *Lamba 1 ve Lamba 2'nin her ikisini de kurduğunuza emin olun. Her iki lamba da kurulmadan projeksiyon cihazı açılmaz.*

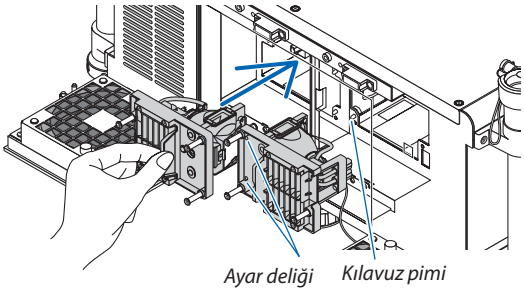

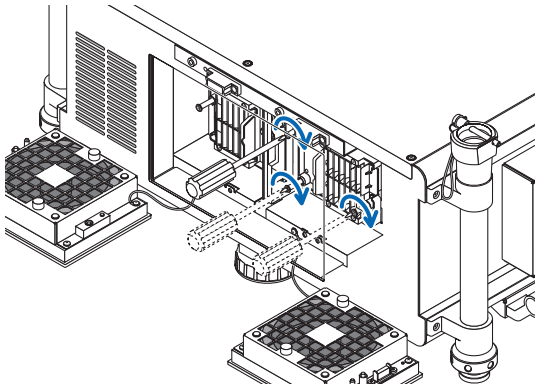

4. Lamba kapağını tekrar takın.

(1) Lamba kapağının sol tarafını lamba muhafazasının sol tarafı ile hizalayın ve lamba kapağını tekrar takın. Bunu yaparken, lamba bölümünün içindeki kabloyu lamba kapağının altına sıkışmayacak şekilde yerleştirin.

(2) Lamba kapağını sabitlemek için iki vidayı sıkın.

• Vidaları sıktığınızdan emin olun.

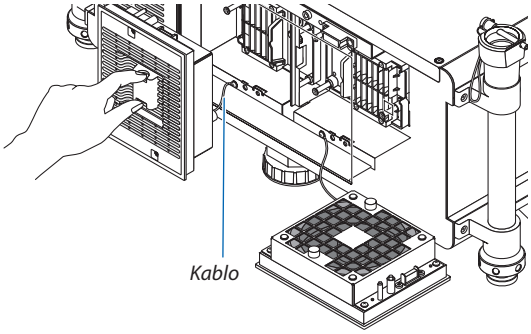

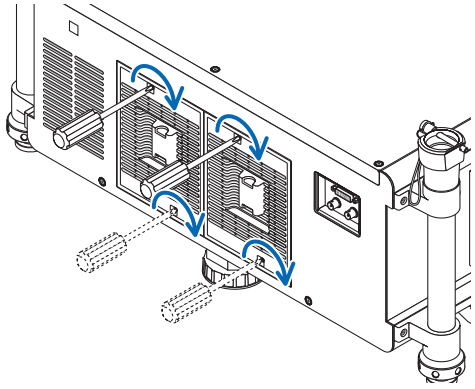

Bu lamba değişimini tamamlayacaktır.
Filtre değiştirmeye geçin.

NOT: Projektörü lamba ömrünün sonuna geldikten sonra 100 saat daha kullanmaya devam ederseniz, hem LAMBA 1, hem de LAMBA 2 göstergeleri kırmızı yanar, projektör açılamaz ve menü görüntülenir.
Bu olduğu takdirde, lamba saatini sıfırlamak için uzaktan kumanda üzerinde YARDIM düğmesine 10 saniye basın.
Lamba saati sıfırlandıktan sonra, LAMBA göstergesi söner. Sadece bir lamba değiştirildiğinde, lamba kullanım saatini sıfırlamak için menüden [SIFIRLA]'yı seçin. YARDIM düğmesine basmayın.

❺ Filtrelerin değişirilmesi

Filtrelerin her 5000 saatlik kullanımın ardından temizlenmesi ve her 10000 saatlik kullanımın ardından değiştirilmesi önerilir. Kullanım ortamınıza bağlı olarak bu saatler değişebilir.
İki filtre vardır, bir tanesi projektörün önünde ve diğeri de yan taraftadır.
İsteğe bağlı NP03FT filtreleri (iki filtre) kullanılabilir.
Ön taraf için küçük
Sol taraf için büyük

NOT:
- *Her iki filtreyi de aynı anda yenileriyle değiştirin.*
- *Filtreleri değiştirmeden önce, bir elektrik süpürgesi ile projektörün havalandırma boşluklarından (giriş) kiri ve tozu temizleyin ve kabindeki tozu yumuşak ve kuru bir bezle silin.*
- *Projektör çok hassas parçalara sahiptir. Filtre değişimi sırasında toz ve kirden koruyun.*
- *Filtreleri su ile yıkamayın. Su filtre diyaframlarına zarar verir.*
- *Filtreyi doğru yönde takın. Aksi takdirde projektörün içine toz ve kir girecek ve projektörün bozulmasına yol açacaktır.*

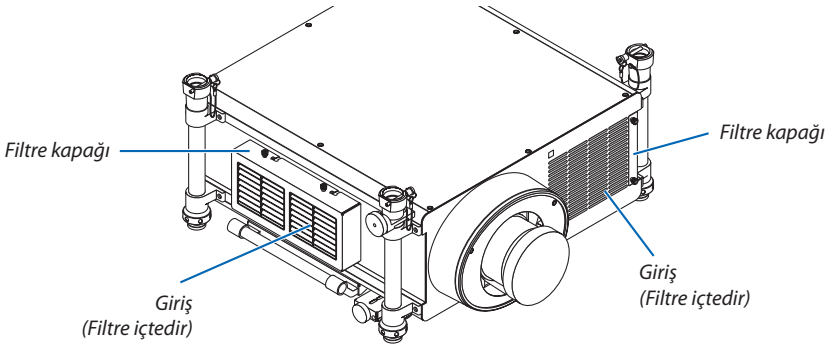

Soldaki filtreyi değiştirme

1. Filtre kapağını çıkartın.

(1) Saat yönünün tersine döndürerek her iki düğmeyi de gevşetin.
- *Düğmeler çıkartılamaz.*
- *Düğme döndürülemeyecek kadar sıkıysa, Yıldız tornavida kullanın.*

(2) Filtre kapağını sola doğru kaydırarak ve dışarı çekerek çıkartın.

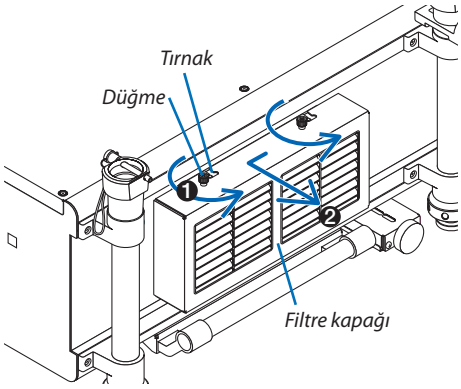

2. Filtreyi çıkartın.

Filtrenin üst kısmını çekin ve kaldırarak filtreyi çıkartın.

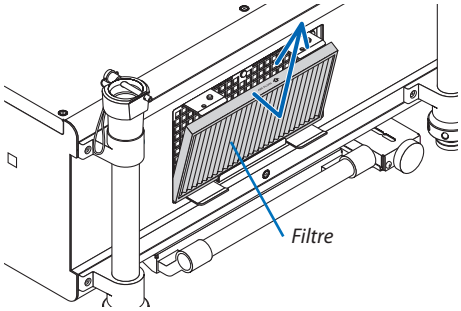

3. Yeni filtreyi takın.

Filtreyi "↓ AIR FLOW ↓" (HAVA AKIŞI) projektöre bakacak şekilde yerleştirin.

(1) Filtreyi flanşa yerleştirin.

(2) Filtrenin üst kenarını girişe oturtun.

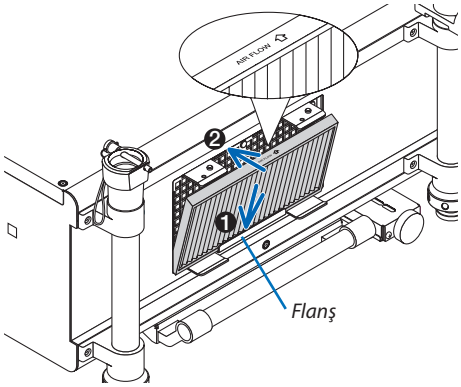

4. Filtre kapağını projektör kasasına geri takın.

(1) Projektörün kılavuz pimini (4 noktada) filtre kapağının çentiklerine (4 noktada) yerleştirin.

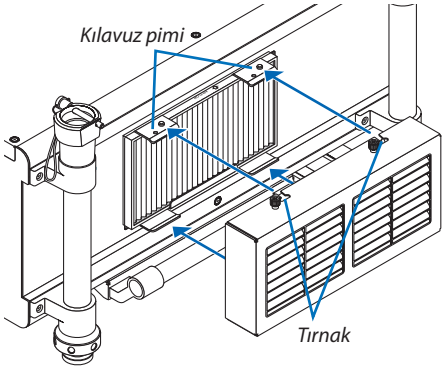

(2) Filtre kapağını sağa kaydırın ve düğmelerin her birini saat yönünde döndürerek sıkın.

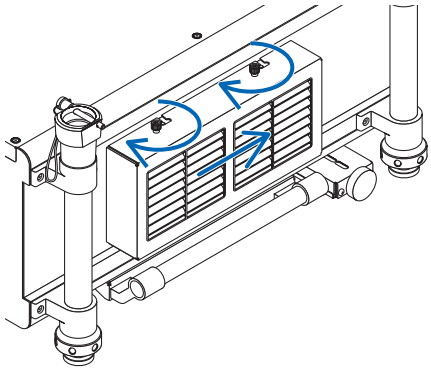

NOT:
Filtre kullanım saatlerinin mümkün olduğunca hassas şekilde görüntülemek için her iki filtreyi de temizlediğinizden (sol ve ön taraflar) emin olun.

Öndeki filtreyi değiştirme

1. *Filtre kapağını çıkartın.*

(1) Saat yönünün tersine döndürerek her iki düğmeyi de gevşetin.

- *Düğmeler çıkartılamaz.*
- *Düğme döndürülemeyecek kadar sıkıysa, Yıldız tornavida kullanın.*

(2) Filtre kapağını dışarı çekerek çıkartın.

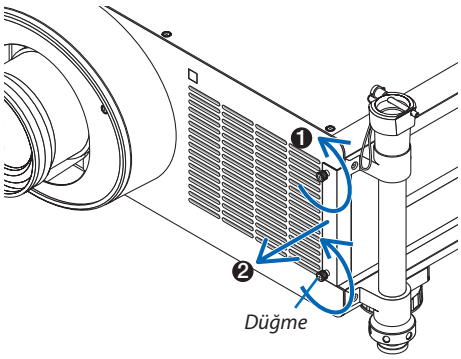

2. *Filtreyi çıkartın.*

Filtreyi sağa doğru çekerek çıkartın.

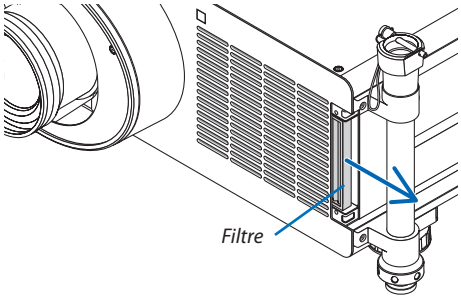

3. *Yeni filtreyi takın.*

Filtreyi "↓ AIR FLOW ↓" (HAVA AKIŞI) projektöre bakacak şekilde yerleştirin.

(1) Filtreyi girişe yerleştirin.

(2) Filtrenin üst kenarını girişe oturtun.

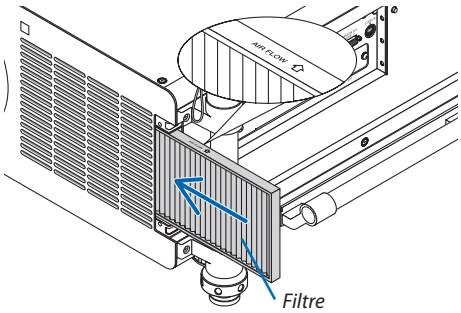

4. *Filtre kapağını projektör kasasına geri takın.*

(1) Düğmeyi (vida) vida deliği ile hizalayın.

(2) İki düğmeyi de saat yönünde döndürerek sıkıştırın.

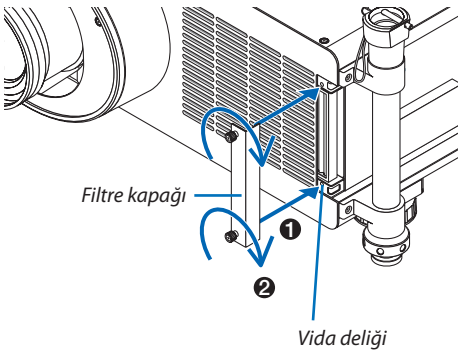

Bu filtre değişimini tamamlayacaktır.
Lamba ve filtre saatini sıfırlama ile devam edin.

Lamba kullanım saatini ve filtre kullanım saatini sıfırlamak için:

1. ***Projektörü kullandığınız yere yerleştirin.***
2. ***Güç kablosunu prize takın ve sonra projektörü açın.***
3. ***Lamba kullanım saatini ve filtre kullanım saatini sıfırlayın.***
   1. *Menüden [SIFIRLA] → [LAMBA SAATLERİNİ TEMİZLE] seçin ve lamba kullanım saatlerini sıfırlayın. (→ sayfa 142)*
   2. *[FİLTRE SAATLERİNİ TEMİZLE] seçin ve filtre kullanım saatlerini sıfırlayın. (→ sayfa 143)*

8. Kullanıcı Destek Yazılımı

❶ Yazılım Programını Kurma

Windows yazılımı için kurulum

Mac için Image Express Utility 2 ve PC Control Utility Pro 5 dışındaki yazılım programları, Windows 8, Windows 7, Windows Vista ve Windows XP desteklemektedir.

1. Web sitemizden güncellenmiş yazılımı indirin (http://www.nec-display.com/dl/en/index.html)

NOT:

- *Her bir yazılım programını kurmak veya kaldırmak için Windows kullanıcı hesabının "Yönetici" ayrıcalığı olması gereklidir (Windows 8, Windows 7 ve Windows Vista) veya "Bilgisayar Yöneticisi" ayrıcalığı olmalıdır.*
- *Kurulumdan önce çalışan tüm programlardan çıkın. Eğer başka bir program çalışıyorsa kurulum tamamlanmayabilir.*
- *Windows 8 ve Windows XP Professional üzerinde Virtual Remote Tool veya PC Control Utility Pro 4 çalıştırmak için "Microsoft .NET Framework Sürüm 2.0" gereklidir. Microsoft .NET Framework Sürüm 2.0, 3.0 veya 3.5, Microsoft'un internet sitesinde mevcuttur. İndirin ve bilgisayarınıza kurun.*

1. Bilgisayarınızı internete bağlayın ve web sitemize girin (http://www.nec-display.com/dl/en/index.html).

2. "İndirme" bölümünden desteklenen yazılım programlarını indirin ve bilgisayarınıza ".exe" dosyasını kaydedin.

Dosya adı, yazılım programının sürümüne bağlı olarak farklılık gösterebilir.

3. ".exe" dosyasına tıklayın.

Kurulum başlayacaktır.

Kurulumu tamamlamak için kutulum ekranlarındaki talimatları uygulayın.

İPUCU:

Yazılım Programını Kaldırma

Hazırlık:

Yazılımı kaldırmadan önce yazılımdan çıkın. Yazılım programını kaldırmak için Windows kullanıcı hesabının "Yönetici" ayrıcalığı olması gereklidir (Windows 8, Windows 7 ve Windows Vista) veya "Bilgisayar Yöneticisi" ayrıcalığı olmalıdır.

• Windows 7/Windows Vista için

1 "Başlat" ve sonra "Denetim Masası" üstüne tıklayın.

Denetim Masası penceresi görüntülenecektir.

2 "Programlar" altında "Bir Program Kaldırma" üzerini tıklayınız.

"Programlar ve Özellikleri" penceresi görüntülenecektir.

3 Yazılım programını seçin ve tıklayın.

4 "Kaldır/Değiştir" veya "Kaldır" üzerini tıklayınız.

• "Kullanıcı Hesabı Kontrolü" penceresi görüntülendiğinde, "Devam" üzerini tıklayınız.

Kaldırmayı tamamlamak için ekrandaki talimatları uygulayın.

• Windows XP için

1 "Başlat" ve sonra "Denetim Masası" üstüne tıklayın.

Denetim Masası penceresi görüntülenecektir.

2 "Program Ekle / Kaldır" üzerini çift tıklayınız.

Program Ekle/Kaldır penceresi görüntülenecektir.

3 Listeden yazılım programı üzerine tıklayın ve sonra "Kaldır" üzerine tıklayın.

Kaldırmayı tamamlamak için ekrandaki talimatları uygulayın.

Macintosh yazılımı için kurulum

Image Express Utility 2 for Mac Mac OS X desteğine sahiptir.

1. ***Macintosh Bilgisayarınızı internete bağlayın ve web sitemize girin (http://www.nec-display.com/dl/en/index.html).***
2. ***"Download"dan, "Mac OS(Intel) için Image Express Utility 2" veya "Mac OS(PowerPC) için Image Express Utility 2"yi indirin.***

   Dosya adı, yazılım programının sürümüne bağlı olarak farklılık gösterebilir.
3. ***Sürükle ve bırak işlemi gerçekleştirerek "Image Express Utility 2" klasörünü "Uygulamalar" klasörüne taşıyın.***

İPUCU:

• Bir yazılım programını kaldırma

1. ***"Image Express Utility 2" klasörünü Çöp simgesine taşıyın.***
2. ***"Image Express Utility 2" konfigürasyon dosyasını Çöp simgesine taşıyın.***
   - *Image Express Utility 2 konfigürasyon dosyası "/kullanıcı/kullanıcı adınız/kitaplık/Tercihler/jp.co.nec.nevt. ImageExpressUtility. plist" içindedir.*

PC Control Utility Pro 5'i kurmak/kaldırmak için, bkz. sayfa 210, 211.

❷ Bir LAN üzerinden resimleri veya videoların projektöre yansıtılması (Image Express Utility 2.0)

Image Express Utility 2.0 ile Neler Yapılabilir

- Image Express Utility 2.0 kullanmak bilgisayarlarınızın ekranlarını kablolu/kablosuz LAN üzerinden projektöre göndermenize izin verir.

  Yansıtılan görüntüler bir bilgisayardan sadece bir projektöre değil de, iki veya daha fazla projektöre aynı anda gönderilebilir.

  "Toplantı Konumu" kullanıldığında, yansıtılan görüntüler iki veya daha fazla bilgisayar arasında gönderilebilir ve alınabilir.

- **Yüksek hızlı, yüksek kaliteli görüntü aktarımı NEC'in orijinal sıkıştırma algoritmasına dayanmaktadır.**

  NEC'in orijinal sıkıştırma algoritması yüksek kaliteli görüntülerin bilgisayarınızdan projektöre ağ üzerinden yüksek hızla iletilmesine izin verir.

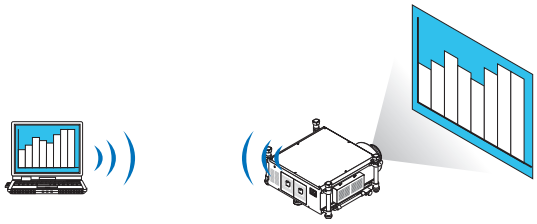

- **Birden çok projektör ile eş zamanlı yansıtma**

  Görüntüler bir bilgisayardan sadece bir projektöre değil de, iki veya daha fazla projektöre aynı anda gönderilebilir.

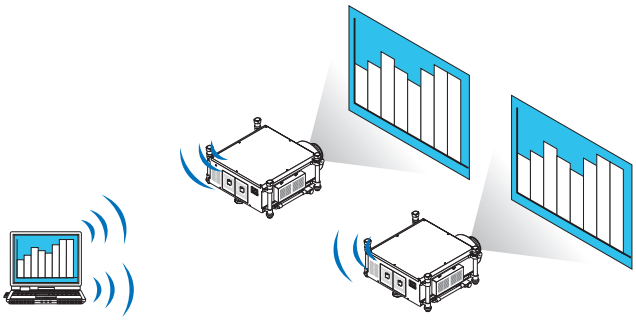

- **Kablosuz LAN bağlantısı için "Kolay Bağlantı" fonksiyonu**

  "Kolay Bağlantı" fonksiyonunu*1 kullanarak, karmaşık kablosuz LAN ayarları basitleştirilebilir.

  *1 Bu fonksiyon işletim sistemi olarak Windows XP kullanıldığında ve "Bilgisayar Yöneticisi" ayrıcalığına sahip olduğunuzda kullanılabilir. Eğer işletim sistemi Windows 7/Windows Vista ise, oturum açma şifresi olarak "Yönetici" istenebilir.

- **Yansıtılan görüntüler bilgisayarlara aktarılıp kaydedilebilir.**

  "Toplantı Konumu" kullanıldığında, yansıtılan görüntüler bir "Toplantıdaki" tüm katılımcıların kişisel bilgisayarlarına gönderilir. Alınan görüntüle bilgisayarınıza memo (metin verisi) ile birlikte kaydedilebilir.

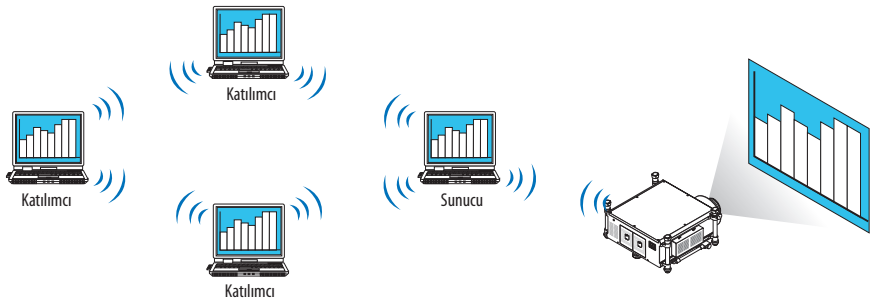

- **Sunucunun 1-tıkla değiştirilmesi**

  Konferans sırasında başka bir sunucuya geçerken, katılımcılar (katılanlar) yeni bir sunucuya geçmek için sadece bir düğmeye basmaları yeterlidir.

- **Projeksiyon yapan bilgisayarın merkezi yönetimi**

  Eğitim Modunu kullanmak tek bir bilgisayarı (yönetici) projeksiyonu yapan bilgisayarı (Katılımcı) yönetmek için kullanmanıza izin verir. Yapabileceğiniz işlemler projeksiyonu yapan bilgisayarlar arasında geçiş yapmanın yanında projektörle haberleşmeyi geçici olarak sonlandırma olabilir.

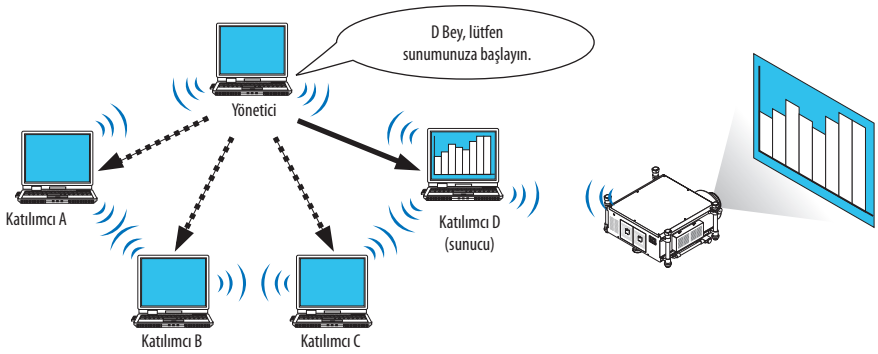

NOT:
Eğitim Modu Image Express Utility 2.0 kurulurken "Tipik" kurulum seçeneği seçildiğinde kurulmaz.
Eğitim Modunu kullanmak için, Image Express Utility 2.0 kurulumu başladığında görüntülenen kurulum seçimi ekranında "Genişletme" kurulum seçeneğini seçin ve "Eğitim Modu (Katılımcı)" ya da "Eğitim Modu (Yönetici)" seçin.

Projektörü LAN bağlantısına bağlama

Projektörü LAN bağlantısına bağlamak için "Kablolu LAN Bağlantısı" (→ sayfa 177), "Kablosuz LAN Bağlantısı" (→ sayfa 178) ve "9 Uygulama Menüleri" - AĞ AYARLARI" (→ sayfa 146) talimatlarını takip edin

Image Express Utility 2.0'ın Temel Çalışması

Bu bölüm Image Express Utility 2.0 çalışmasına örnek olarak üç durumu açıklar.

(1) Projektöre görüntü aktarılması

(2) Konferans oluşturma

(3) Konferansa katılma

Projektöre Görüntü Gönderme

• Projektörü bağlama

1 LAN ayarlaması yapılmış projektörü açın.

2 Windows [Başlat]→ [Bütün Programlar] → [NEC Projektörü Kullanıcı Destek Donanımı] → [Image Express Utility 2.0] → [Image Express Utility 2.0] üzerine tıklayın.

"Ağ Bağlantıları Seçenekleri" penceresi görüntülenecektir.

Bilgisayarınıza bağlı ekipmanların listesi görüntülenecektir.

ÖNEMLİ:

Windows XP Service Pack 2 (SP2) (veya daha üstü) kurulu bir PC'de yazılım çalıştırıldığında aşağıdakine benzer bir ekran görüntülenecektir.
Bu görüntülenirse "Blokeyi kaldır" üstüne tıklayın.

3 Kullanılacak ağ ekipmanını seçin ve [Tamam] üstüne tıklayın.

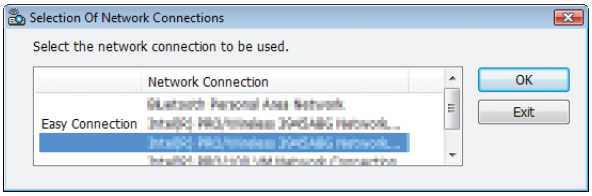

Ürünün LAN ayarı "Kolay Bağlantı" içinse "Kolay Bağlantı" gösteren ağ cihazını seçin. Bu "Projektör Listesi" penceresini çağıracaktır.

4 *Bağlanacak projektörü kontrol edin (☑) ve [Bağlan]'a tıklayın.*

Bağlanacağınız projektörün ismi listede yoksa veya gizli ise [Güncelle] üstüne tıklayın.

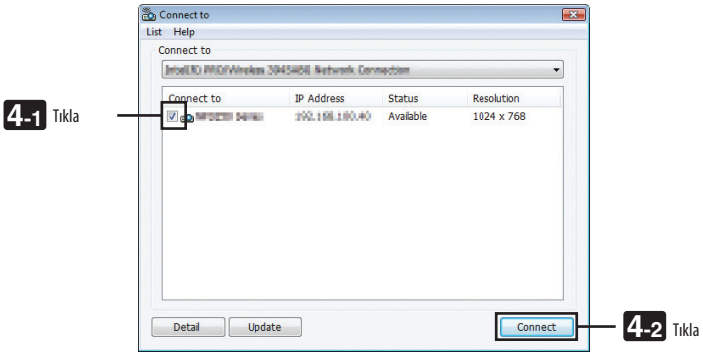

Bilgisayarınızın ekranı projektör tarafından yansıtılacaktır.

Bu esnada, projektörün giriş sinyali otomatik olarak "AĞ" olur.

NOT:

- *Projektör bulunduğunda, çözünürlük alanında "1280 × 800" görüntülenecektir.*

• Görüntülerin aktarılması

Bilgisayarınız projektöre bağlandığında, bilgisayarın ekranı projektörden olduğu gibi yansıtılır. Sunumunuzu PowerPoint dosyasıyla yapmak için, PowerPoint dosyasını açın ve sunumunuzu başlatın.

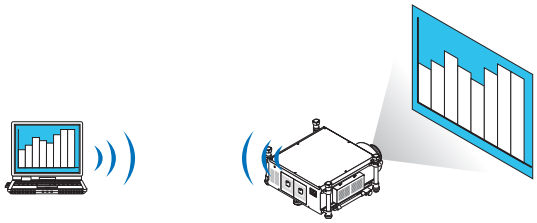

• Görüntü aktarımını durdurma veya sürdürme

Bilgisayar ekranının projektöre iletilmesi geçici olarak durdurulabilir ve sonra tekrar sürdürülebilir.

1 Windows görev çubuğundaki projektör simgesine ( ) çift tıklayınız.

Açılır menü görüntülenecektir.

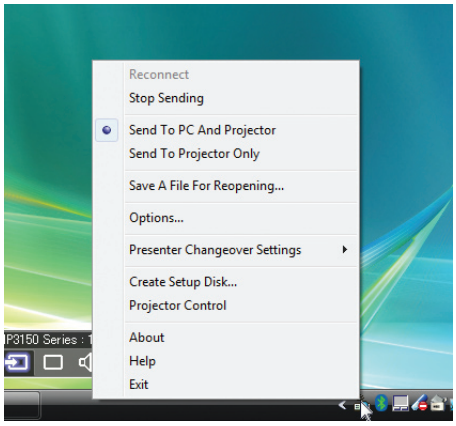

2 [Göndermeyi Durdur] üstüne tıklayın.

Görev çubuğu üzerindeki projektör simgesi (→) şeklinde değişecektir.

NOT:

Bu durumdayken bilgisayarın ekranı değişse bile, projektörden yansıtılan görüntü değişmeyecektir.

Bulunmayacak ekranı (projektörden yansıtılan) değiştirmek için iletimi durdurun.

---

3 Windows görev çubuğundaki projektör simgesine ( ) çift tıklayınız.

Açılır menü görüntülenecektir.

4 [Göndermeyi Başlat] üstüne tıklayın.

Görev çubuğu üzerindeki projektör simgesi (→) şeklinde değişecektir.

Bilgisayar ekranının iletimi sürdürülecektir ve bilgisayarın geçerli ekranı projektörden yansıtılacaktır.

• Görüntülerin iletimini bitir

Image Express Utility 2.0'dan Çıkış.

1 Windows görev çubuğundaki projektör simgesine ( ) çift tıklayınız.

Açılır menü görüntülenecektir.

2 [Çıkış] üstüne tıklayın.

Konferans Oluşturma

• Konferans Oluşturma

1 *"Görüntüleri Projektöre Gönderme" (→ sayfa 200) içindeki "Projektörü bağlama" adımlar 1 - 4 bakın.*

Bilgisayarınızın ekranı projektör tarafından yansıtılacaktır.

• Konferans katılımcılarına bir dosya açıklamak için.

NOT:
Bir dosyayı katılımcılara açıklamak için, seçim sadece klasör birimlerinde yapılabilir.
Bu yüzden, sadece katılımcılara açıklanacak dosyaları içeren bir klasör önceden oluşturulmalıdır.

1 *Windows görev çubuğundaki projektör simgesine ( ) çift tıklayınız.*

Açılır menü görüntülenecektir.

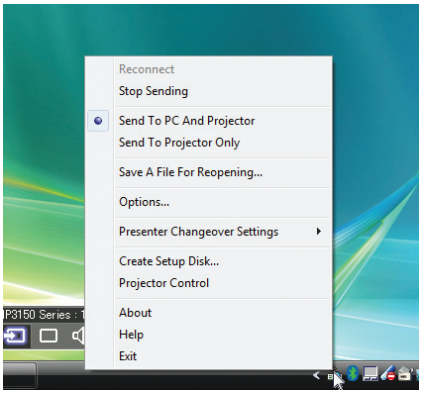

2 *[PC ve Projektöre Gönder] üstüne tıklamadan önce, " • " işareti uygulandığından emin olun.*

3 *Görev çubuğunda [Image Express Utility 2.0] düğmesine tıklayın.*

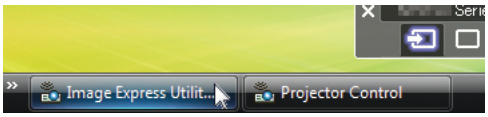

Sunucu penceresi açılır.

4 *[Klasör Seç] üstüne tıklayın.*

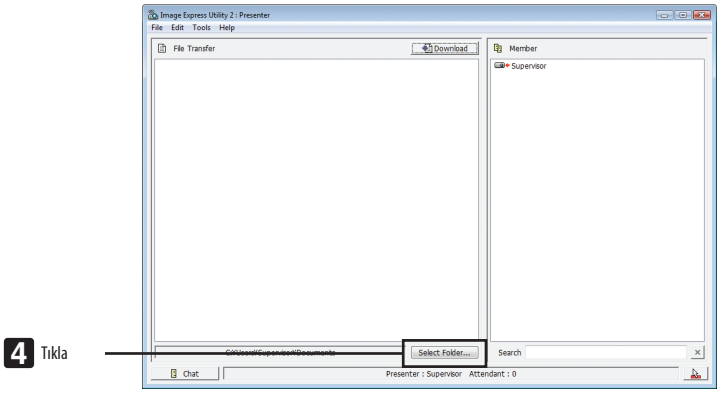

5 Katılımcılara açıklanacak dosyanın kaydedilmesi için bir klasör seçin ve [Tamam] üstüne tıklayın.

Seçilen klasör içindeki dosya transfer edilecek dosyalar listesinde gösterilecektir.

6 [İndir]'e tıklayın.

Dosya katılımcılara gösterilecektir.

NOT:

Bilgisayar projektöre bağlandığında, işlenmekte olan bilgisayar ekranı da projektörden yansıtılır. Gösterilmemesi gereken (yansıtılmayan) bir ekranı değiştirmek için geçici olarak aktarımı durdurun (→ sayfa 202).

• Konferansı sonlandırma

1 Sunucu penceresinde [Dosya]'ya tıklayın ve [Çıkış]'a basın.

Ayrıca sunucu penceresinin üst sağ tarafındaki [×] düğmesine tıklayarak da konferansı sonlandırabilirsiniz.

Konferansta yer almak

• Konferansta yer almak

1 Windows [Başlat]→ [Bütün Programlar] → [NEC Projektörü Kullanıcı Destek Donanımı] → [Image Express Utility 2.0] → [Image Express Utility 2.0] üzerine tıklayın.

"Ağ Bağlantıları Seçenekleri" penceresi görüntülenecektir.

Bilgisayarınıza bağlı ekipmanların listesi görüntülenecektir.

ÖNEMLİ:

Windows XP Service Pack 2 (SP2) (veya daha üstü) kurulu bir PC'de yazılım çalıştırıldığında aşağıdakine benzer bir ekran görüntülenecektir.
Bu görüntülenirse "Blokeyi kaldır" üstüne tıklayın.

2 Kullanılacak ağ ekipmanını seçin ve [Tamam] üstüne tıklayın.

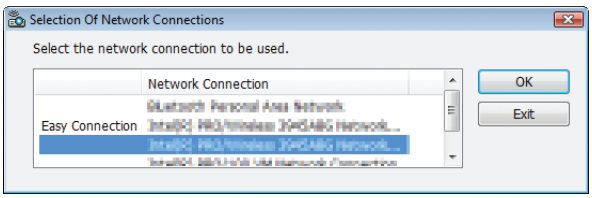

Ürünün LAN ayarı "Kolay Bağlantı" içinse "Kolay Bağlantı" gösteren ağ cihazını seçin. Bu "Toplantı Listesi" penceresini çağıracaktır.

3 Katılmak için Toplantı Adına tıklayın ve [Bağlan]'a basın.

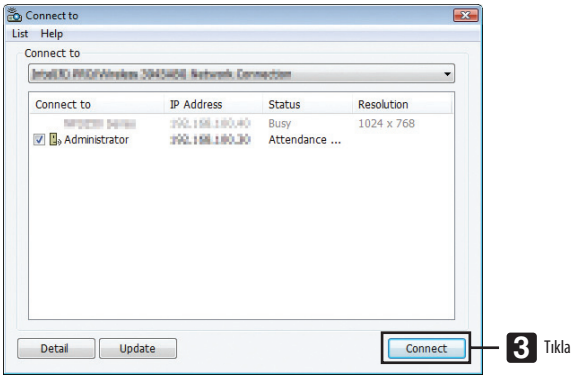

Bilgisayar seçili konferansa bağlanır ve katılımcı penceresi görüntülenir.

Eğer sunucu "PC ve Projektöre gönder"i seçerse, projektörden yansıtılan görüntü katılımcı penceresinde görüntülenir.

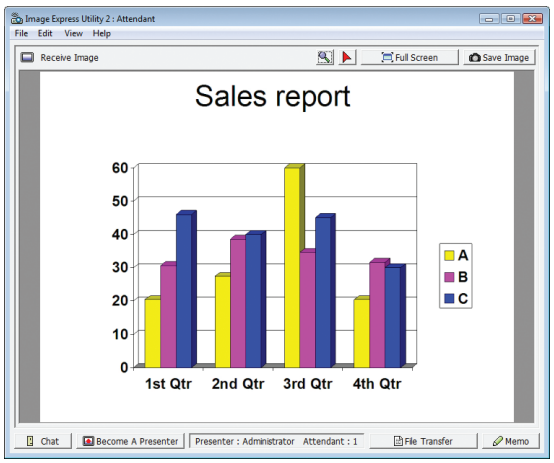

• Alınan görüntülerin kaydedilmesi

1 Katılımcı penceresindeki [Memo]'ya tıklayın.

Bir memo paneli görüntülenecektir.

2 Katılımcı penceresindeki [Görüntüyü Kaydet]'e tıklayın.

Katılımcı ekranında gösterilen görüntü kaydedilir.

- *Kaydedilen görüntü memo listesine eklenir ve küçük bir resmi görüntülenir.*
- *Kaydedilen görüntüye bir memo eklenebilir.*

REFERANS:

- *Windows XP'de, oluşturulan dosya varsayılan ayar olarak "My Documents\ImageExpress\" altına kaydedilir. Windows 7/Windows Vista'da ise oluşturulan dosyanın kaydedildiği varsayılan klasör "Document\ImageExpress\" altındadır.*
- *Varsayılan klasörün altında, konferansın zamanı ve saatine bağlı olarak bir klasör oluşturulur ve görüntü oluşturulan klasörün içerisine kaydedilir.*
  Örneğin bir konferans Mayıs 14, 2009'da, saat 11:20'de gerçekleşiyorsa, Windows XP'de varsayılan klasör adı "My Documents\ImageExpress\2009-05-14_11-20_Meeting Records" olacaktır.
  Bu dosyada "Meeting Records" adında bir HTML dosyası oluşturulur.
  Kaydedilen görüntü "Görüntüler" klasöründedir.

• Açıklanan dosyayı indirmek

1 Katılımcı penceresinde [Dosya Transferi]'ne tıklayın.

"Dosya Transfer" penceresi açılır.

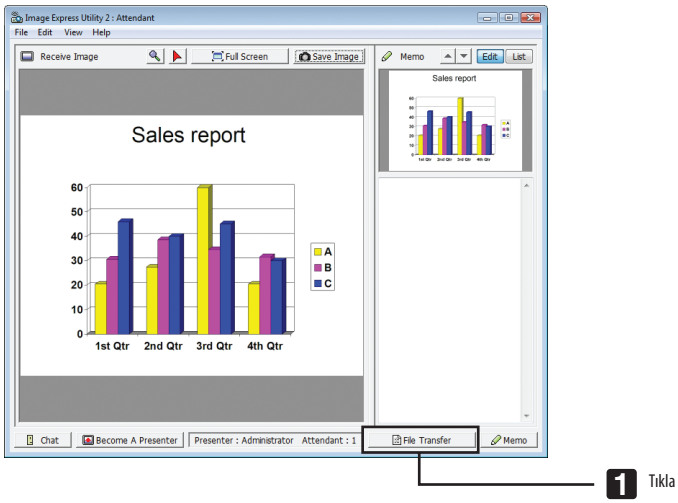

2 İndirmek için bir dosya seçin ve [İndir]'e tıklayın.

İndirme başlayacaktır.

İndirme işleminin süreci, pencerenin sol altında görüntülenir.

3 İndirme bittiğinde, "Dosya Transferi" penceresindeki [Dosya]'ya tıklayın ve [Exit] (Çıkış)'a basın.

"Dosya Transfer" penceresi kapanır.

REFERANS:

- *"İndirme Tamamlandığında Aç" seçiliyse, indirme tamamlandıktan sonra dosya, belirlenmiş olan Windows uygulaması ile açılır.*
- *Windows XP'de, oluşturulan dosya varsayılan ayar olarak "My Documents\ImageExpress\" altına kaydedilir. Windows 7/Windows Vista'da ise oluşturulan dosyanın kaydedildiği varsayılan klasör "Document\ImageExpress\" altındadır.*
- *Varsayılan klasörün altında, konferansın zamanı ve saatine bağlı olarak bir klasör oluşturulur ve görüntü oluşturulan klasörün içerisine kaydedilir.*
  Örneğin bir konferans Mayıs 14, 2009'da, saat 11:20'de gerçekleşiyorsa, Windows XP'de varsayılan klasör adı "My Documents\ImageExpress\2009-05-14_11-20_Meeting Records" olacaktır.

• Sunucuyu değiştirmek

Sunucuyu değiştirmek için üç tip ayar yapılabilir: “Onaysız”, “Onaylı”, ve “Değiştirme Yasak” (bunlar sadece sunucu tarafından seçilebilir).

Takipteki örnekte, "Onaysız" seçilidir.

- ***Katılımcı penceresinde [Sunucu Ol]'a tıklayın.***

  Bir katılımcıdan sunucuya dönüşürsünüz.

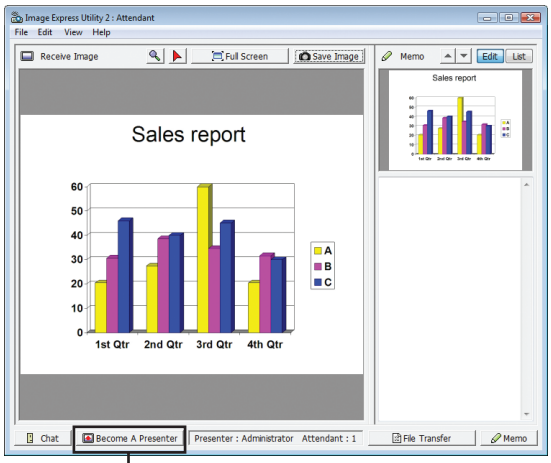

1 Tıkla

• Konferanstan çıkmak

Konferanstan çık ve Image Express Utility 2.0'ı kapat.

- ***Katılımcı penceresinde [Dosya]'ya tıklayın ve [Exit] (Çıkış)'a basın.***

  Ayrıca katılımcı penceresinin üst sağ tarafındaki [×] düğmesine tıklayarak da konferanstan ayrılabilirsiniz.

❸ Projektörün bir LAN (PC Control Utility Pro 4/Pro 5) Üzerinde Kontrolü

"PC Control Utility Pro 4" veya "PC Control Utility Pro 5" yardımcı yazılımları kullanılarak, projeksiyon cihazı LAN üzerinden bir bilgisayardan kontrol edilebilir.
PC Control Utility Pro 4 Windows'la uyumlu bir programdır. (→ bu sayfa)
PC Control Utility Pro 5 Mac OS'la uyumlu bir programdır. (→ sayfa 210)

Kontrol Fonksiyonları
Güç Aç/Kapat, sinyal seçimi, resim dondurma, resim susturma, ayarlama, hata mesajı bildirimi, olay cetveli.

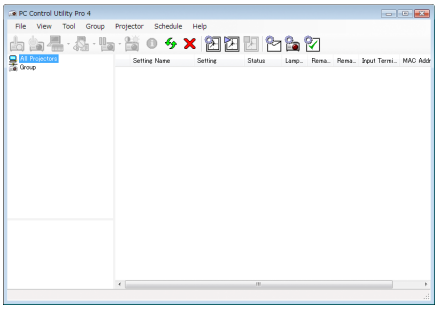

PC Control Utility Pro 4 Ekranı

Bu bölümde PC Control Utility Pro 4 / Pro 5 kullanımı için bir özet hazırlık verilmektedir. PC Control Utility Pro 4 / Pro 5 kullanımı ile ilgili olarak daha ayrıntılı bilgi için, bkz: PC Control Utility Pro 4 / Pro 5 Yardım bölümü.

İPUCU:
- *PC Control Utility Pro 4 bir seri bağlantı ile birlikte kullanılabilir.*
- *PC Control Utility Pro 4 3D ayarlarını değiştirmeye olanak sağlar. (→ sayfa 77)*

Windows'ta Kullanım

Projektörü LAN bağlantısına bağlayın.

Projektörü LAN bağlantısına bağlamak için "Kablolu LAN Bağlantısı" (→ sayfa 177), "Kablosuz LAN Bağlantısı (İsteğe bağlı: NP02LM serisi)" (→ sayfa 178) ve "9 Uygulama Menüsü - ŞEBEKE AYARLARI" (→ sayfa 146) talimatlarını takip edin

PC Control Utility Pro 4 başlatın.

"Başlat" → "Bütün Programlar" veya "Programlar" → "NEC Projektörü Kullanıcı Destek Donanımı" → "PC Control Utility Pro 4" → "PC Control Utility Pro 4" tıklayın.

NOT:
- *PC Control Utility Pro 4 Cetvel fonksiyonunu çalıştırmak için, bilgisayarınız çalışıyor ve bekleme/uyku konumunda olmaması gerekir. Windows içinde "Kontrol Paneli" üzerinden "Güç Seçenekleri" seçiniz programlayıcıyı çalıştırmadan önce bekleme/uyku konumunu devre dışı yapınız.*

[Örnek] Windows 7 için:
"Kontrol Paneli" → "Sistem ve Güvenlik" → "Güç Seçenekleri" → "Bilgisayar uykuda ise değiştir" → "Bilgisayarı uyku konumuna getir" → "Hiçbir zaman" seçin.

NOT:
- *[BEKLEME MODU] için menüden [GÜÇ TASARRUFU] seçildiğinde projektör ağ (kablolu LAN/kablosuz LAN) bağlantısı üzerinden açık hale getirilemez.*
  [BEKLEME MODU] için [AĞ BEKLEME] seçildiğinde, projektör kablosuz LAN bağlantısı üzerinden açık hale getirilemez.

İPUCU:

PC Control Utility Pro 4 Yardımı İzleme

- ***Çalışır durumda PC Control Utility Pro 4 Yardım dosyasının görüntülenmesi.***

  "Yardım (H)" → "Yardım (H) …" ile verilen sırada PC Control Utility Pro 4 penceresini tıklayın.

  Açılır menü görüntülenecektir.

- ***Başlat Menüsü ile yardım dosyasının görüntülenmesi***

  "Başlat" → "Bütün Programlar" veya "Programlar" → "NEC Projektörü Kullanıcı Destek Donanımı" → "PC Control Utility Pro 4" → "PC Control Utility Pro 4 Help" tıklayın.

  Yardım ekranı görüntülenecektir.

Mac OS'ta Kullanım

Adım 1: Bilgisayara PC Control Utility Pro 5 kurulumu yapın

1. ***Bilgisayarınızı Internete bağlayın ve web sitemizi ziyaret edin (http://www.nec-display.com/dl/en/index.html).***
2. ***Güncellenmiş PC Control Utility Pro 5'i web sitemizden indirin.***
3. ***Finder'da (Bulucu), PC Control Utility Pro 5.mpkg'ye ctrl-tıklayın ("ctrl"+ tıklayın) veya sağ tıklayın.***
4. ***Görünen bağlamsal menünün üst kısmından "Open (Aç)"ı seçin.***
5. ***İletişim kutusunda "Open (Aç)"ı tıklayın. İstenirse, bir yönetici adı ve şifresi girin.***
6. ***"İleri" üstüne tıklayın.***

   "SON KULLANICI LİSANS ANLAŞMASI" ekranı görüntülenecektir.
7. ***"SON KULLANICI LİSANS ANLAŞMASI" dikkatle okuyun.***

   Konfirmasyon penceresi görüntülenecektir.
8. ***"Lisans sözleşmesindeki koşulları kabul ediyorum"u tıklayın.***

   Kurulumu tamamlamak için kutulum ekranlarındaki talimatları uygulayın.

Adım 2: Projektörü LAN bağlantısına bağlayın

Projektörü LAN bağlantısına bağlamak için "Kablolu LAN Bağlantısı" (→ sayfa 177), "Kablosuz LAN Bağlantısı (Opsiyonel: NP02LM serisi)" (→ sayfa 178) ve "❾ Uygulama Menüsü - ŞEBEKE AYARLARI" (→ sayfa 146)'ndaki talimatları izleyin

Adım 3: PC Control Utility Pro 5 başlatınız

1. ***Mac OS'taki Uygulamalar klasörünü açın.***
2. ***"PC Control Utility Pro 5" klasörüne tıklayın.***
3. ***"PC Control Utility Pro 5" simgesine tıklayın.***

   PC Control Utility Pro 5 başlayacaktır.

NOT:

- *PC Control Utility Pro 5 Program fonksiyonunu çalıştırmak için, bilgisayarınız çalışıyor ve uyku konumunda olmaması gerekir. Mac içinde "Sistem tercihleri" üzerinden "Enerji Tasarrufu" seçin ve programlayıcıyı çalıştırmadan önce uyku modunu devre dışı bırakın.*
- *[BEKLEME MODU] için menüden [GÜÇ TASARRUFU] seçildiğinde projektör ağ (kablolu LAN/kablosuz LAN) bağlantısı üzerinden açık hale getirilemez.*
- *Menüden [BEKLEME MODU] için [AĞ BEKLEMESİ] seçildiğinde, projeksiyon cihazı kablosuz LAN bağlantısı üzerinden açılamaz.*

İPUCU:

PC Control Utility Pro 5 Yardımı İzleme

• Çalışır durumda PC Control Utility Pro 5 Yardım dosyasının görüntülenmesi.

- ***Menü çubuğundan, "Yardım" → "Yardım" üzerine bu sıra ile tıklayın.***

  Yardım ekranı görüntülenecektir.

• Dock ile Yardım Görüntüleme

1. ***Mac OS içinden "Uygulama Klasörünü" açın.***
2. ***"PC Control Utility Pro 5" klasörüne tıklayın.***
3. ***"PC Control Utility Pro 5 Yardım" simgesine tıklayın.***

   Yardım ekranı görüntülenecektir.

İPUCU:

Bir yazılım programını kaldırma

1. ***"PC Control Utility Pro 5" klasörünü Çöp Kutusu simgesine atın.***
2. ***PC Control Utility Pro 5 yapılandırma dosyasını Çöp Kutusu simgesine atın.***
   - *PC Control Utility Pro 5 yapılandırma dosyası "/Users/<kullanıcı adınız>/Application Data/NEC Projector User Supportware/PC Control Utility Pro 5"de yer almaktadır.*

❹ Bir LAN üzerinden MAC'in Ekran Görüntüsünü Projektöre Yansıtılması (Image Express Utility 2 for Mac)

Kapsam dahilindeki Mac için Image Express Utility 2'nin kullanımı Mac ekran görüntüsünü bir ağ (kablolu veya kablosuz LAN) üzerinden projektöre göndermenize izin verir.
Image Express Utility 2 for Mac, Mac OS X 10.2.8 veya daha üstünde çalışır.
Bu program hem Mac OS X (PowerPC) hem de Mac OS X (Intel)'de çalışır.
"Mac için Image Express Utility 2" bundan sonra "Image Express Utility 2" olarak kısaltılacaktır.

Image Express Utility 2 ile Neler Yapılabilir

- Ağ vasıtasıyla Mac'inizin ekranındaki görüntüler projektöre gönderilebilir ve ekrana yansıtılabilir.
- Bir bilgisayar birden fazla projektöre görüntüler gönderebilir.

Çalıştırma ortamı

Desteklenen İşletim Sistemleri

Mac OS X 10.2.8 veya üstü gereklidir
Mac OS X 10.3.0 veya üstü önerilir

İşlemci (CPU)

PowerPC G3 600 MHz işlemci gereklidir
PowerPC G4 800 MHz veya üstü önerilir
veya
Intel Core Solo 1.5 GHz veya üstü gereklidir

Bellek

256 MB veya daha yükseği gereklidir

Ağ ortamı

TCP/IP destekleyen kablolu veya kablosuz LAN gereklidir.
Sadece AirPort ve AirPort Extreme kablosuz LAN kartlarının Image Express Utility 2 ile çalışacağı garanti edilir.
"Kolay Bağlantı" özelliği sadece AirPort ve AirPort Extreme'i destekler.

Desteklenen çözünürlükler

VGA (640 × 480) veya daha üstü gereklidir
XGA (1024 × 768) önerilir
(1024 × 768 - 1280 × 800 önerilen)

Desteklenen ekran renkleri

32 bin renk, 16.7 milyon renk gereklidir
* 256 veya daha az sayıda renkler desteklenmez.

Projektörü LAN bağlantısına bağlama

Projektörü LAN bağlantısına bağlamak için "Kablolu LAN Bağlantısı" (→ sayfa 177), "Kablosuz LAN Bağlantısı" (→ sayfa 178) ve "9 Uygulama Menüleri" - AĞ AYARLARI" (→ sayfa 146) talimatlarını takip edin

Image Express Utility 2'yi kullanmak

Bir projektöre bağlanma

1 ***Projektörün çalıştırıldığını teyit edin.***

2 ***Macintosh menü çubuğundaki AirPort durumuna ( ) tıklayın ve ardından "AirPort'u Çalıştır" seçeneğine tıklayın.***

AirPort durumu " " veya " " olarak değiştirilir.

- *AirPort durum tipleri ve anlamları*

  ...AirPort: Kapalı

  ...AirPort: Açık (altyapı bağlantısında)

  ...AirPort: Açık (plansız bağlantıda)

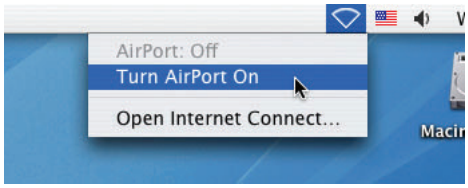

REFERANS:

AirPort durumu (/ /) menü çubuğunda görüntülenmezse:

1 ***Apple Menüsü ( ) ve [Sistem Tercihleri...]'ne tıklayın.***

"Sistem Tercihleri" penceresi görüntülenecektir.

2 ***[Şebeke] üstüne tıklayın.***

Şebeke ayar penceresi gösterilir.

3 ***[Göster] içinde [AirPort] seçin.***

4 ***[AirPort] sekmesine tıklayın.***

AirPort yapılandırma öğesi gösterilecektir.

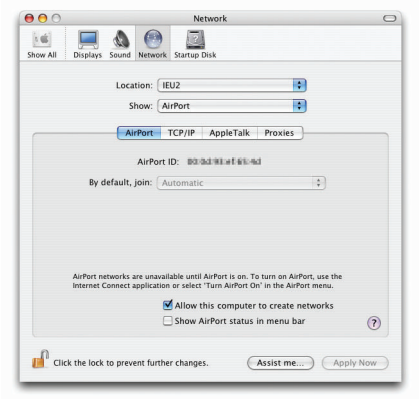

5 ***Alttaki yapılandırma öğesinin "AirPort durumunu menü çubuğunda göster" onay kutusunu işaretleyin.***

AirPort durumu (/ /) menü çubuğunda görüntülenecektir.

6 ***Ağ yapılandırma penceresinin üst sol tarafındaki [ ] düğmesine tıklayın.***

Şebeke ayar penceresi kapatılır.

3 *"Image Express Utility 2" klasöründeki "Image Express Utility 2" simgesine çift tıklayın.*

- *İlk başlatma işleminde "Lisans Sözleşmesi" penceresi görüntülenir.*
  Ekranda gösterilen sözleşmeyi iyice okuyun ve "Lisans sözleşmesindeki koşulları kabul ediyorum" ile [TAMAM] düğmesine tıklayın.
  Daha sonra "Yetkilendirme" penceresi görüntülenir.

4 *Macintosh bilgisayarınızın yönetici adını ve şifresini girin ve [TAMAM] düğmesine tıklayın.*

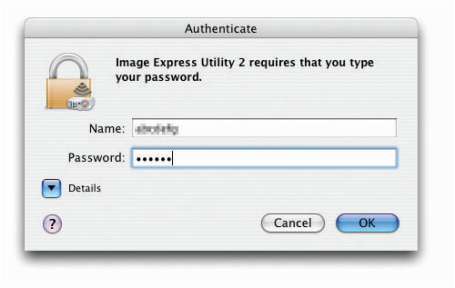

[Projektör Seçimi] penceresi görüntülenecektir.

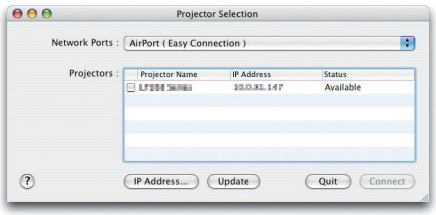

5 *Bağlantıyı kurmak için projektör adının solundaki (☑) onay kutusunu işaretleyin ve [Bağlan]'a tıklayın.*

Macintosh bilgisayarı ile projektör kablosuz LAN üzerinden birbirine bağlanır ve Macintosh ekranındaki görüntüler projektörden yansıtılır.

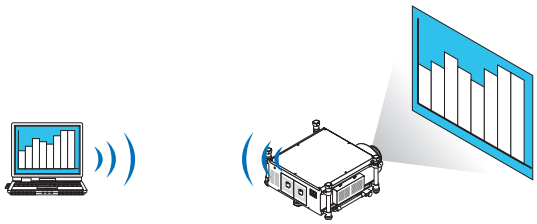

Görüntü Aktarımının Durdurulması/Yeniden Başlatılması

• Görüntü aktarımını durdurmak

1 ***Menü çubuğundaki [Araçlar] seçeneğine ve ardından [Göndermeyi Durdur]'a tıklayın.***

Görüntü aktarımı geçici olarak durdurulur.

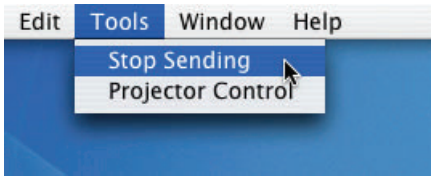

• Görüntü aktarımını yeniden başlatmak

1 ***Menü çubuğundaki [Araçlar] seçeneğine ve ardından [Göndermeyi Başlat]'a tıklayın.***

Görüntü aktarımı yeniden başlatılır.

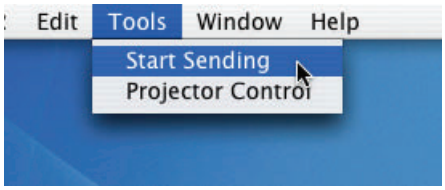

Image Express Utility 2'den çıkmak

1 ***Menü çubuğundaki [Image Express Utility 2]'ye ve ardından [Image Express Utility 2'den Çık] seçeneğine tıklayın.***

Image Express Utility 2'den çıkılır.

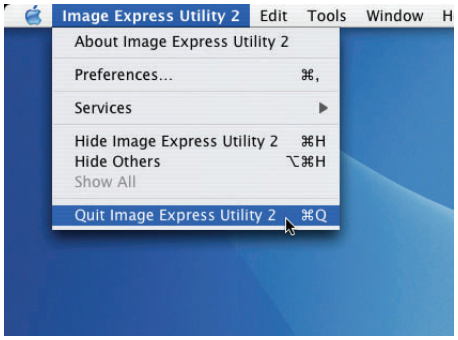

❺ Projektörü LAN üzerinden Çalıştırma (Virtual Remote Tool)

Web sitemizden indirebileceğiniz "Virtual Remote Tool" yazılım programı ile, bilgisayar ekranınız üzerinde Sanal Uzak Kumanda ekranı (veya araç çubuğu) oluşturulabilir.
Böylelikle LAN bağlantısı üzerinden projektör çalıştırma veya kapatma ve sinyal seçimi gibi işlemler yapılabilir. Projektöre bir resim göndererek bunu projektörün logo verisi olarak kaydetmek bile mümkündür. Kaydettikten sonra, değişmesini önlemek için logoyu kilitleyebilirsiniz.

Kontrol Fonksiyonları
Güç Açık/Kapalı, sinyal seçimi, resim dondurma, resim susturma, Projektöre Logo transferi ve PC'nizden uzaktan kumanda kullanımı.

Sanal Uzak Kumanda ekranı

Uzaktan Kumanda Penceresi

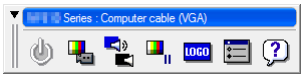

Araç Çubuğu

Bu bölüm içinde Sanal Uzak Kumanda Aracı kullanımı ile ilgili hazırlıkların özeti verilmektedir.
Sanal Uzak Kumanda Aracı ile ilgili daha ayrıntılı bilgi için Sanal Uzak Kumanda Aracı Yardım bölümüne bakınız.

NOT:
- *Sanal Uzaktan Kumanda Aracı ile projektöre gönderebileceğiniz logo verisi (grafik) şu kısıtlamalara tabidir:*
  - *Dosya boyutu: 256 KB veya daha küçük*
  - *Görüntü boyutu (çözünürlük): projektörün doğal çözünürlüğü*
  - *Dosya formatı: JPEG*
- *Sanal Uzaktan Kumanda Aracı ile gönderilen logo ekranın ortasında gösterilecektir. Çevresi siyah boyanacaktır.*
- *Arka plan seçimini varsayılan "NEC logo" seçiminden başka bir seçime değiştirdiğinizde, logoyu [SIFIRLA] yaptıktan sonra bile varsayılan "NEC logo" haline geri döndüremezsiniz. Varsayılan "NEC logosunu" arka plan logosuna tekrar koymak için ürünle birlikte verilen NEC Projektör CD-ROM'u içinde bulunan resim dosyasını (\Logo\NEC_logo_black_WUXGA.jpg) arka plan logosu olarak kaydetmeniz gerekir.*

İPUCU:
- *Virtual Remote Tool bir seri bağlantı ile kullanılabilir.*
- *Virtual Remote Tool'u indirmek veya güncellemek için web sitemizi ziyaret ediniz: http://www.nec-display.com/dl/en/index.html*

Projektörü LAN bağlantısına bağlayın.

Projektörü LAN bağlantısına bağlamak için "Kablolu LAN Bağlantısı" (→ sayfa 177), "Kablosuz LAN Bağlantısı" (ayrıca satılır) (→ sayfa 178) ve "9 Uygulama Menüleri - AĞ AYARLARI" (→ sayfa 146)

Virtual Remote Tool başlatın

Kısayol tuşu kullanarak başlatınız.

- ***Windows masaüstü üzerindeki imleci çift tıklayınız.***

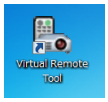

Başlatma menüsünden başlatınız.

- ***[Başlat] → [Bütün Programlar] veya [Programlar] → [NEC Projektörü Kullanıcı Destek Donanımı] → [Sanal Uzak Kumanda Aracı] → [Sanal Uzak Kumanda Aracı] üzerine tıklayın.***

  Sanal Uzak Kumanda Aracı ilk defa çalıştırıldığında, "Kolay Kurulum" penceresi görüntülenir.

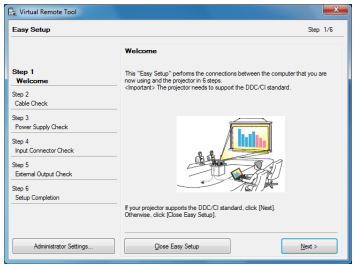

  "Kolay Kurulum" özelliği bu modelde mevcut değildir. "Kolay Kurulumu Kapat" üstüne tıklayın.

  "Kolay Kurulum" penceresini kapatmak "Projektör Listesi" penceresini görüntüleyecektir.

  Bağlamak istediğiniz projektörü seçin. Bu Virtual Remote ekranını görüntüler.

İPUCU:

- *Virtual Remote Tool ekranı (veya Araç Çubuğu) "Kolay Kurulum" penceresi açılmaksızın görüntülenebilir.*
  Bunu yapmak için ekrandaki "☐Bir dahaki sefer Kolay Kurulum Kullanma" kutusu işaretlenir.

NOT:

- *[BEKLEME MODU] için menüden [GÜÇ TASARRUFU] seçildiğinde projektör ağ (kablolu LAN/kablosuz LAN) bağlantısı üzerinden açık hale getirilemez. [BEKLEME MODU] için [AĞ BEKLEME] seçildiğinde, projektör kablosuz LAN bağlantısı üzerinden açık hale getirilemez.*

Virtual Remote Tool Çıkış

1 Görev Çubuğu üzerindeki Virtual Remote Tool simgesine tıklayın.

Açılır menü görüntülenecektir.

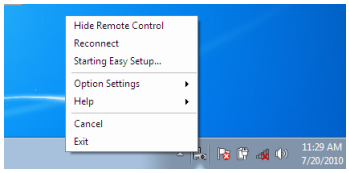

2 "Çıkış" üstüne tıklayın.

Virtual Remote Tool kapanacaktır.

Virtual Remote Tool yardım dosayı izleme

• Görev çubuğu ile yardım dosyasının görüntülenmesi

1 Virtual Remote Tool çalışır durumda, Virtual Remote Tool simgesi üzerini tıklayın.

Açılır menü görüntülenecektir.

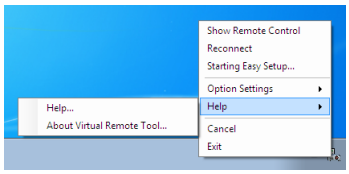

2. "Yardım" üstüne tıklayın.

Yardım ekranı görüntülenecektir.

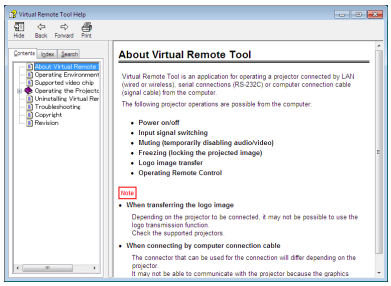

• Başlat Menüsü ile yardım dosyasının görüntülenmesi

1. "Başlat" üstüne tıklayın. "Bütün programlar" veya "Programlar". "NEC Projektör Kullanıcı Destek Donanımı" Sırasıyla "Virtual Remote Tool" ve sonra "Virtual Remote Tool Yardım".

Yardım ekranı görüntülenecektir.

❶ Yansıtma mesafesi ve perde boyutu

Bu projeksiyon cihazında altı ayrı bayonet stili objektif kullanılabilir. Bu sayfadaki bilgilere başvurun ve kurulum ortamı (ekran boyutu ve atış mesafesi) için uygun bir objektif kullanın. Objektifin takılmasıyla ilgili talimatlar için, bkz. sayfa 167.
Tabloda verilen her sayı lens yüzeyi ile perde arasındaki yansıtma mesafesini gösterir.

Lens tipi ve yansıtma mesafesi

birim = m

Perde boyutu	Lens model adı					
	NP25FL	NP26ZL	NP27ZL	NP28ZL	NP29ZL	NP32ZL
70"	—	—	—	—	—	1,3 – 1,6
80"	1,1	—	—	—	—	1,5 – 1,9
100"	1,4	2,9 – 4,0	4,0 – 5,5	9,0	12,0 – 15,0	1,9 – 2,3
120"	1,7	3,5 – 4,8	4,8 – 6,6	9,0 – 10,8	12,0 – 18,0	2,3 – 2,8
150"	2,2	4,4 – 6,0	6,0 – 8,2	9,0 – 13,5	13,5 – 22,4	2,9 – 3,5
200"	3,0	5,9 – 8,0	8,0 – 11,0	11,1 – 17,9	17,9 – 29,8	3,9 – 4,7
240"	—	7,1 – 9,6	9,6 – 13,2	13,3 – 21,4	21,4 – 35,7	4,7 – 5,7
300"	—	8,9 – 12,0	12,1 – 16,6	16,5 – 26,8	26,7 – 44,5	5,9 – 7,1
400"	—	11,9 – 16,1	16,1 – 22,1	22,0 – 35,6	35,5 – 59,3	7,9 – 9,5
500"	—	14,9 – 20,1	20,2 – 24,0	27,4 – 44,5	44,3 – 74,0	9,9 – 12,0
600"	—	—	—	—	—	11,9 – 14,4

İPUCU

- *Perde boyutuna göre yansıtma mesafesinin hesaplanması*
  NP25FL lens yansıtma mesafesi (m) = H × 0,67: 1,1 m (min.) - 3,2 m (maks.)
  NP26ZL lens yansıtma mesafesi (m) = H × 1,35 ila H × 1,84: 2,8 m (min.) - 24,0 m (maks.)
  NP27ZL lens yansıtma mesafesi (m) = H × 1,84 ila H × 2,54: 4,0 m (min.) - 24,0 m (maks.)
  NP28ZL lens yansıtma mesafesi (m) = H × 2,62 ila H × 4,20: 9,0 m (min.) - 45,0 m (maks.)
  NP29ZL lens yansıtma mesafesi (m) = H × 4,21 ila H × 6,96: 12,0 m (min.) - 80,0 m (maks.)
  NP32ZL lens yansıtma mesafesi (m) = H × 0,9 ila H ×1,1: 1,33 m (min.) - 14,35 m (maks.)
  "H" (Yatay) perdenin genişliğini gösterir.
  ** Hesaplama yaklaşık olduğundan rakamlar yukarıdaki tabloya göre çeşitli % oranlarında farklılık gösterebilir.*
  Örn.: NP27ZL lens kullanarak 150" perdeye yansıtma yaparken yansıtma mesafesi:
  "Perde Boyutu (referans için)" tablosuna göre (→ sayfa 221), H (perde genişliği) = 323,1 cm.
  Yansıtma mesafesi 323.1 cm × 1.7 ila 323.1 cm × 2.3 = 549.3 cm ila 743.13 cm (zoom lens sebebiyle).
- *NP28ZL lens kullanmak görüntüyü boyutunu biraz değiştirecektir. Görüntü boyutunu ayarlamak için NP28ZL lens kullanırken, netliği ve sonra zoomu ayarlayın.*

Farklı lensler için yansıtma aralığı

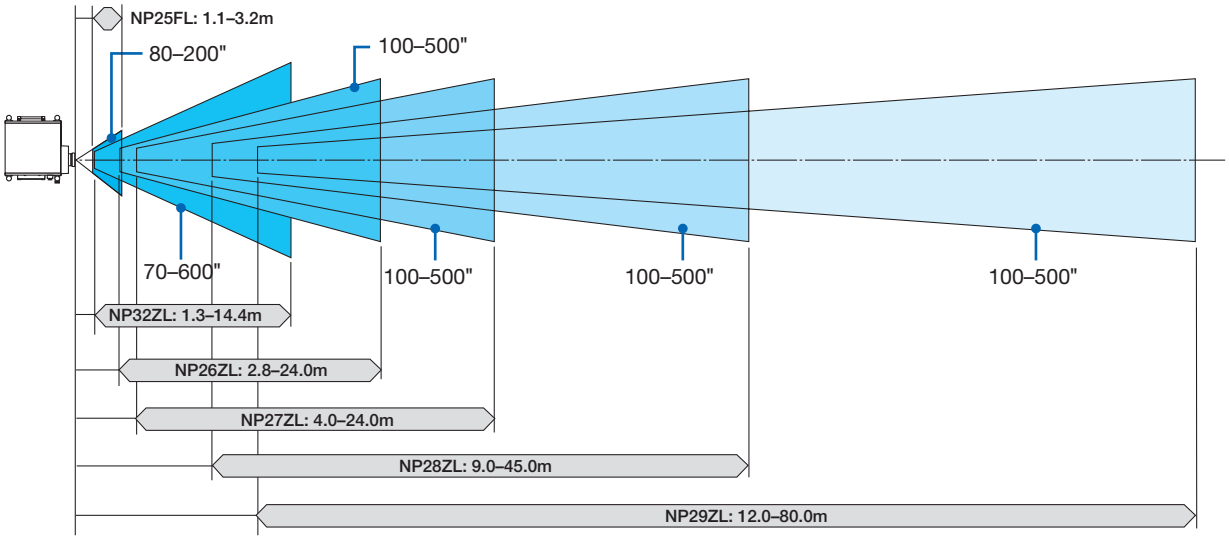

Perde boyutları ve boyutlar tablosu

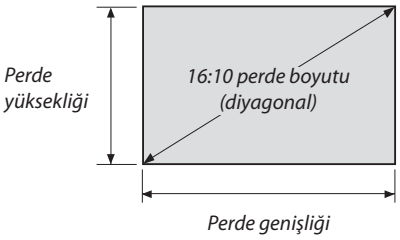

Boyut (inç)	Perde genişliği		Perde yüksekliği	
	(inç)	(cm)	(inç)	(cm)
50	42,4	107,7	26,5	67,3
60	50,9	129,2	31,8	80,8
70	59,4	150,8	37,1	94,2
80	67,8	172,3	42,4	107,7
100	84,8	215,4	53,0	134,6
120	101,8	258,5	63,6	161,5
150	127,2	323,1	79,5	201,9
200	169,6	430,8	106,0	269,2
240	203,5	516,9	127,2	323,1
300	254,4	646,2	159,0	403,9
350	296,8	753,9	185,5	471,2
400	339,2	861,6	212,0	538,5
450	381,6	969,3	238,5	605,8
500	424,0	1077,0	265,0	673,1
600	508,8	1292,3	318,0	807,7

Lens döndürme aralığı

Bu projektör lens döndürme fonksiyonuna sahiptir, bu fonksiyon ile yansıtılan görüntünün pozisyonunu LENS DÖNDÜRME ▼▲◀▶ düğmelerini çevirerek ayarlayabilirsiniz. Lens aşağıda gösterilen aralıkta döndürülebilir.
Sembollerin açıklaması: V dikeyi gösterir (yansıtılan görüntünün yüksekliği), H yatayı gösterir (yansıtılan görüntünün genişliği).

NOT: Lens döndürme fonksiyonu NP25FL lens ile kullanılamaz.

Masa/önden projeksiyon

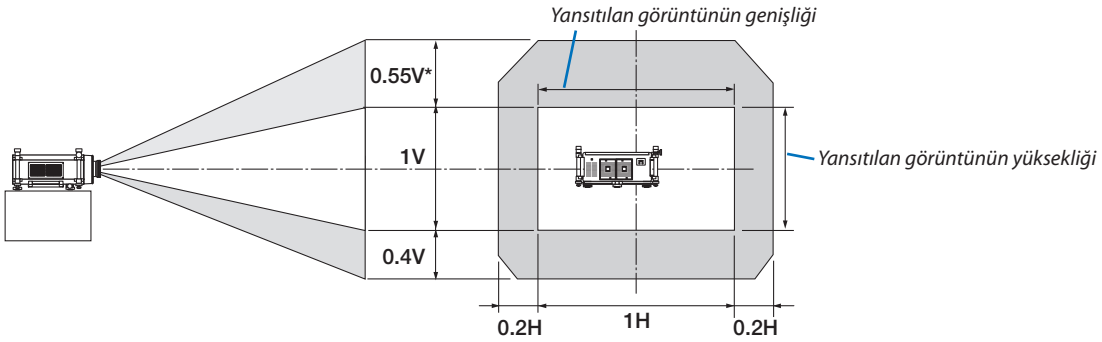

Tavan/önden projeksiyon

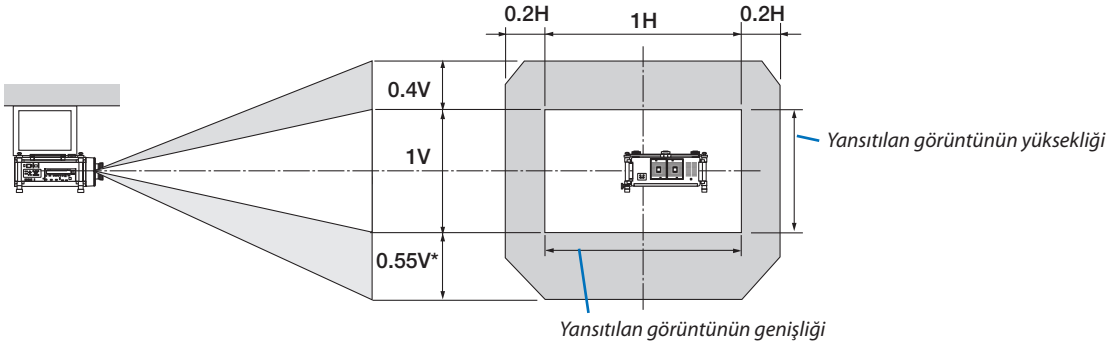

* NP32ZL objektif kullanıldığında, objektif kaydırma (V) için maksimum ayarlanabilir aralık 0,5V'dir.

Örn.: 150" perdeye yansıtırken
16:10 için perde boyutları ve ölçüleri tablolarına göre (→ sayfa 221), H = 323.1 cm, V = 201.9 cm.
Dikey yönde maksimum ayar aralığı: Yansıtılan görüntü yukarıya doğru 0.55 × 201.9 cm ≈ 111 cm, hareket ettirilebilir (lens orta konumdayken). Tavan/önden montaj için yukarıdaki sayılar ters çevrilir.
Yatay yönde maksimum ayar aralığı: Yansıtılan görüntü sola doğru 0.2 × 323.1 cm ≈ 64.6 cm, sağa doğru 0.2 × 323.1 cm ≈ 64.6 cm hareket ettirilebilir.
* Hesaplama yaklaşık olduğundan rakamlar çeşitli % oranlarında farklılık gösterebilir.

❷ Opsiyonel Kartın Takılması (ayrı olarak satılır)

DİKKAT

Opsiyonel kartı takmadan veya çıkarmadan önce projektörü kapatın, soğutma fanlarının durmasını bekleyin ve ana güç anahtarını kapatın.

Gerekli alet: Yıldız tornavida (artı kafalı)

SB-01HC kartı örnek olarak kullanılmıştır.

1. Projektörün ana güç anahtarını kapatın.

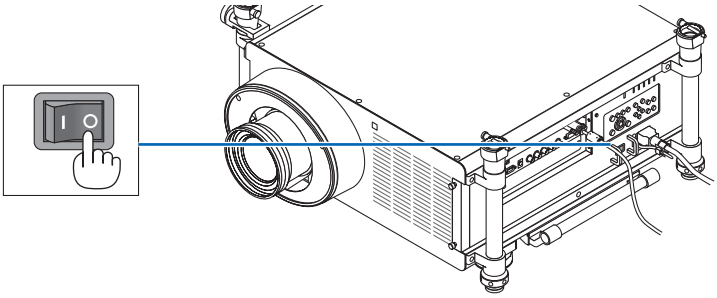

2. Terminal panelinin yuva kapağındaki iki vidayı gevşetin.

İki vidayı ve yuva kapağını çıkartın.

NOT: İki vidayı ve yuva kapağını saklayın.

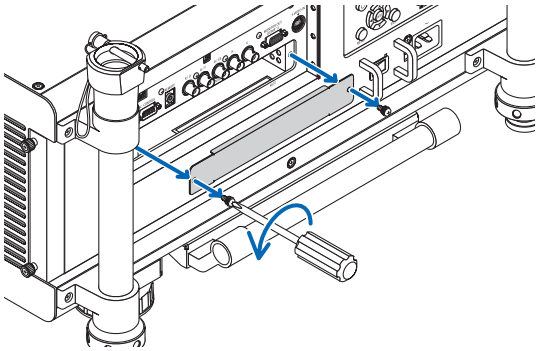

3. Opsiyonel kartı yuvaya yerleştirin.

Kartın yuvaya doğru yönde sokulduğundan emin olun.

Kartın yanlış yönde yerleştirilmesi, kart ile projektör arasında iletişimsizliğe yol açar.

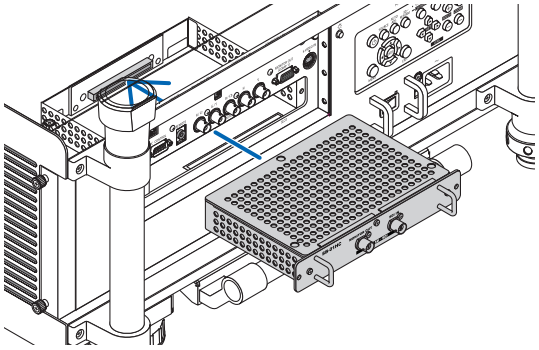

4. Yuvanın iki tarafındaki iki vidayı sıkın.

- *Vidaları sıktığınızdan emin olun.*

Böylecek opsiyonel kart takılmış olacaktır.

Kaynak seçimi için kart ile birlikte verilen kullanıcı kılavuzuna bakın.

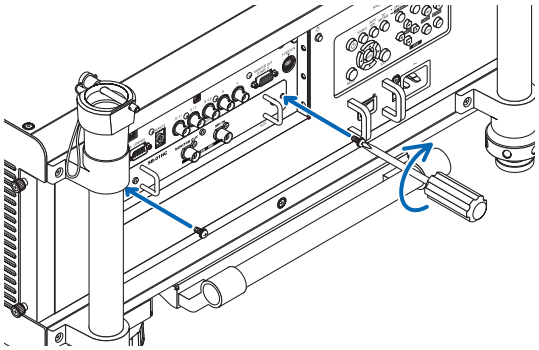

NOT:

- *Opsiyonel kartın takılması bekleme modundayken fanların çalışmasına sebep olabilir, bunun amacı opsiyonel karta bağlı olarak soğutma gerçekleştirmektir. Projektörün düzgün bir şekilde soğutulması için fan hızı da artabilir. Bu iki durum da normaldir ve projektörde arıza olduğunu göstermez.*

❸ Uyumlu Giriş Sinyal Listesi

Analog RGB

Sinyal	Çözünürlük (nokta)	Görüntü Oranı	Yenileme Oranı (Hz)
VGA	640 × 480	4 : 3	60/72/75/85/iMac
SVGA	800 × 600	4 : 3	56/60/72/75/85/iMac
XGA	1024 × 768	4 : 3	60/70/75/85/iMac
XGA+	1152 × 864	4 : 3	60/70/75/85
WXGA	1280 × 768	15 : 9	60
	1280 × 800	16 : 10	60
	1360 × 768 *1	16 : 9	60
	1366 × 768 *1	16 : 9	60
Quad-VGA	1280 × 960	4 : 3	60/75/85
SXGA	1280 × 1024	5 : 4	60/75/85
SXGA+	1400 × 1050	4 : 3	60/75
WXGA+	1440 × 900	16 : 10	60
WXGA++	1600 × 900	16 : 9	60
UXGA	1600 × 1200	4 : 3	60/65/70/75
WSXGA+	1680 × 1050	16 : 10	60
WUXGA	1920 × 1200	16 : 10	60 (Azaltılmış Boşluk)
HD	1280 × 720	16 : 9	60
Full HD	1920 × 1080	16 : 9	60
MAC 13"	640 × 480	4 : 3	67
MAC 16"	832 × 624	4 : 3	75
MAC 19"	1024 × 768	4 : 3	75
MAC 21"	1152 × 870 *2	4 : 3	75
MAC 23"	1280 × 1024	5 : 4	65

HDMI

Sinyal	Çözünürlük (nokta)	Görüntü Oranı	Yenileme Oranı (Hz)
VGA	640 × 480	4 : 3	60
SVGA	800 × 600	4 : 3	60
XGA	1024 × 768	4 : 3	60
HD	1280 × 720	16 : 9	60
WXGA	1280 × 768	15 : 9	60
	1280 × 800	16 : 10	60
	1366 × 768 *1	16 : 9	60
Quad-VGA	1280 × 960	4 : 3	60
SXGA	1280 × 1024	5 : 4	60
SXGA+	1400 × 1050	4 : 3	60
WXGA+	1440 × 900	16 : 10	60
WXGA++	1600 × 900	16 : 9	60
WSXGA+	1680 × 1050	16 : 10	60
UXGA	1600 × 1200	4 : 3	60
Full HD	1920 × 1080	16 : 9	60
WUXGA	1920 × 1200	16 : 10	60 (Azaltılmış Boşluk)
HDTV (1080p)	1920 × 1080	16 : 9	50/60
HDTV (1080i)	1920 × 1080	16 : 9	50/60
HDTV (720p)	1280 × 720	16 : 9	50/60
SDTV (480p)	720 × 480	4:3 / 16:9	60
SDTV (576p)	720 × 576	4:3 / 16:9	50
SDTV (480i)	1440 × 480	4:3 / 16:9	60
SDTV (576i)	1440 × 576	4:3 / 16:9	50

DisplayPort

Sinyal	Çözünürlük (nokta)	Görüntü Oranı	Yenileme Oranı (Hz)
VGA	640 × 480	4 : 3	60
SVGA	800 × 600	4 : 3	60
XGA	1024 × 768	4 : 3	60
HD	1280 × 720	16 : 9	60
WXGA	1280 × 768	15 : 9	60
	1280 × 800	16 : 10	60
	1366 × 768 *1	16 : 9	60
Quad-VGA	1280 × 960	4 : 3	60
SXGA	1280 × 1024	5 : 4	60
SXGA+	1400 × 1050	4 : 3	60
WXGA+	1440 × 900	16 : 10	60
WXGA++	1600 × 900	16 : 9	60
WSXGA+	1680 × 1050	16 : 10	60
UXGA	1600 × 1200	4 : 3	60
Full HD	1920 × 1080	16 : 9	60
WUXGA	1920 × 1200	16 : 10	60 (Azaltılmış Boşluk)
HDTV (1080p)	1920 × 1080	16 : 9	50/60
HDTV (720p)	1280 × 720	16 : 9	50/60
SDTV (480p)	720 × 480	4:3 / 16:9	60
SDTV (576p)	720 × 576	4:3 / 16:9	50

Bileşen

Sinyal	Çözünürlük (nokta)	Görüntü Oranı	Yenileme Oranı (Hz)
HDTV (1080p)	1920 × 1080	16 : 9	50/60
HDTV (1080i)	1920 × 1080	16 : 9	50/60
HDTV (720p)	1280 × 720	16 : 9	50/60
SDTV (480p)	720 × 480	4:3 / 16:9	60
SDTV (576p)	720 × 576	4:3 / 16:9	50
SDTV (480i)	720 × 480	4:3 / 16:9	60
SDTV (576i)	720 × 576	4:3 / 16:9	50

Komposit Video/S-Video

Sinyal	Görüntü Oranı	Yenileme Oranı (Hz)
NTSC	4 : 3	60
PAL	4 : 3	50
PAL60	4 : 3	60
SECAM	4 : 3	50

3D (STEREO DVI)

Sinyal	Çözünürlük (nokta)	Görüntü Oranı	Yenileme Oranı (Hz)
HDTV (1080p)	1920 × 1080 *3	16 : 9	120

*1 Ekran üstü menüden [GÖRÜNÜŞ ORANI] için [OTOM.] seçildiğinde projektör bu sinyalleri doğru görüntüleyemeyebilir. [GÖRÜNÜŞ ORANI] için [OTOM.] seçildiğinde. Bu sinyalleri görüntülemek amacıyla [GÖRÜNTÜ ORANI] için [16:9] seçin.
*2 Ekran üstü menüden [GÖRÜNÜŞ ORANI] için [OTOM.] seçildiğinde projektör bu sinyalleri doğru görüntüleyemeyebilir. [GÖRÜNÜŞ ORANI] için [OTOM.] seçildiğinde. Bu sinyalleri görüntülemek amacıyla [GÖRÜNTÜ ORANI] için [4:3] seçin.
*3 Frame sequential (ardışık kare) yöntemini DVI Çift Bağlantı üzerinden destekleme.

- Projektörün çözünürlüğünü aşan sinyaller ölçekleme teknolojisi ile kullanılır.
- Ölçekleme teknolojisi ile, karakterlerin ve kurallı çizgilerin boyutu düzensiz ve renkler bulanık olabilir.
- Sevkiyat sonrasında, projektör standart ekran çözünürlüğü ve frekanslarındaki sinyallere göre ayarlanır ancak bilgisayarın tipine göre ayarlar yapmak gerekebilir.

❹ Özellikler

Bu bölüm projektörün performansı ile ilgili teknik bilgi sağlar.

Optik

Model Numarası	NP-PH1400U
Projeksiyon Sistemi	DMD™ 0,96" × 3 (görüntü oranı 16:10)
Çözünürlük*1	1920 × 1200 piksel (WUXGA)
Lens	Opsiyon (bkz. sayfa 229) NP25FL NP26ZL NP27ZL NP28ZL NP29ZL NP32ZL
Elektrikli Lens Döndürme (NP26ZL, NP27ZL, NP28ZL, NP29ZL, NP32ZL)	–0,4V ila +0,55V, +/–0,2H (NP32ZL: +/–0,5V, +/–0,2H)
Lamba	465W AC (EKO'da 360W)
Işık Çıkışı*2 *3	13500 lümen
	EKO: %75
Kontrast Oranı*3 (tam beyaz: tam siyah)	2000:1 DİNAMİK KONTRAST AÇIK iken
Görüntü Boyutu (Diyagonal)	100 - 500" (lense bağlı olarak → sayfa 220) 80 - 200" NP25FL üzerinde, 70 - 600" NP32FL üzerinde
Projeksiyon Mesafesi (Min.-Maks.)	(lense bağlı olarak → sayfa 219)

*1 Efektif pikseller %99,99'dan daha fazla.
*2 Bu, [AYAR] modu [Y.PARLAKLIK] olarak ayarlandığındaki ışık çıkış değeridir (lümen). Eğer [AYAR] modu olarak başka bir mod seçilirse, ışık çıkış değeri biraz düşebilir.
*3 ISO21118-2005 uyumluluğu

Elektrik

Model Numarası	NP-PH1400U
Girişler	2 × RGB/Komponent (mini D-Sub 15P), 5 × BNC, 1 × HDMI Tip A (HDMI® Konektör) HDCP destekli*4, 1 × DisplayPort(20pin konektör) HDCP destekli*4, 1 × S-Video (DIN 4P), 1 × Video (BNC) 1 × STEREO DVI (DVI-D, Çift Bağlantı, 24P), SYNC (BNC) 1 × Opsiyon Yuvası
Çıkışlar	1 × RGB (D-Sub 15P), SYNC (BNC)
PC Kontrol	1 × PC Kontrol Portu (D-Sub 9P)
Kablolu Uzaktan Kumanda	1 × Stereo mini Jak
Kablolu LAN Portu	1 × RJ-45 (10BASE-T/100BASE-TX)
Kablosuz LAN Portu (Opsiyonel)	IEEE 802.11 b/g/n (opsiyonel Kablosuz LAN Ünitesi [NP02LM Serisi] gereklidir)
USB Port	1 × Tip A
Renk Röprodüksiyonu	10-bit sinyal işleme (1.07 milyar renk) (İZLEYİCİ, AĞ: Renk, 16.7 milyon renk)
Uyumlu Sinyaller*5	Analog: VGA/SVGA/XGA/XGA+/WXGA/WXGA+/SXGA/SXGA+/UXGA/WUXGA/480i/480p/576i/576p/720p/1080i/1080p HDMI: VGA/SVGA/XGA/WXGA/SXGA/SXGA+/UXGA/WUXGA/480p/576p/720p/1080i/1080p (Yineleme oranı: sadece 60 Hz)
Yatay Çözünürlük	540 TV çizgisi: NTSC/NTSC4.43/PAL/PAL-M/PAL-N/PAL60 300 TV çizgisi: SECAM
Tarama Oranı*6	Yatay: 15 kHz ila 108 kHz (RGB: 24 kHz veya üstü) Dikey: 48 Hz ila 120 Hz (HDMI: 50 Hz ila 85 Hz)
Senk Uyumluluğu	Ayrı Sync / Kompozit Sync / Yeşil üzerinde Sync
Güç Gereksinimi	200-240V AC, 50/60 Hz
Giriş Akımı	6,2 A (200 - 240 V)

Model Numarası		NP-PH1400U
Güç Tüketimi (Tipik değeri)	EKO MOD KAPALI	Çift lamba: 1215W Tek lamba: 705W
	EKO MOD AÇIK	Çift lamba: 985W Tek lamba: 585W
	BEKLEME (NORMAL)	90W
	AĞ BEKLEME	60W
	BEKLEME (GÜÇ TASARRUFU)	0,5W

*4 HDMI® (Derin Renk, Lip Sync)/DisplayPort HDCP ile
HDCP/HDCP teknolojisi nedir?
HDCP High-bandwidth Digital Content Protection (Yüksek Bant Genişliği Dijital İçerik Koruma) için kısaltmadır. High bandwidth Digital Content Protection (HDCP) High-Definition Multimedia Interface (HDMI) üzerinden gönderilen video verilerinin yasadışı olarak kopyalanmasını önleyen bir sistemdir.
Eğer HDMI ve DisplayPort giriş üzerinden izleme yapamıyorsanız bu her zaman projektörün düzgün şekilde çalışmadığı anlamına gelmez. HDCP uygulaması ile, bazı durumlarda HDCP ile korunan belirli içeriklerin HDCP topluluğunun (Digital Content Protection, LLC) kararı/uygulaması sebebiyle gösterilmemesi söz konusu olabilir.
Video: Derin Renk; 8/10/12-bit, LipSync
Ses: LPCM; 2 kanala kadar, örnekleme oranı 32/44.1/48 KHz, örnekleme bitleri; 16/20/24-bit
*5 Ölçekleme teknolojisi ile projektörün doğal çözünürlüğünden daha yüksek veya daha düşük çözünürlükte (1920 x 1200) görüntü.
*6 Giriş sinyallerinin çözünürlüğüne bağlı olarak bazı tarama hızları desteklenmez.

Mekanik

Model Numarası	NP-PH1400U
Kurulum Oryantasyon	Masaüstü/Ön, Masaüstü/Arka, Tavan/Ön, Tavan/Arka
Boyutlar	22.0" (G) × 22.8" (Y) × 9.3" (D) /558 mm (G) × 578 mm (Y) × 235 mm (D) (çıkıntılar hariç)
Ağırlık	87.1 lbs/39.5 kg (lens olmadan)
Çevresel Değerler	Çalışma Sıcaklıkları: 32° ila 104°F (0° ila 40°C)*7, deniz seviyesinde %20 ila %80 nem (yoğunlaşmayan) Depolama Sıcaklıkları: 14° ila 122°F (–10° ila 60°C), %20 ila %80 nem (yoğunlaşmayan) Çalışma irtifası: 0 - 2600 m/8500 feet (1600 - 2600 m/5500 - 8500 feet: [FAN MODU] olarak [YÜKSEK İRTİFA] seçin)
Yönetmelikler	UL/C-UL Onaylı (UL 60950-1, CSA 60950-1) DOC Kanada Sınıf A gereksinimlerini karşılar FCC Sınıf A gereksinimlerini karşılar AS/NZS CISPR.22 Sınıf A uygundur EMC Yönetmeliği (EN55022, EN55024, EN61000-3-2, EN61000-3-3) ile uygundur Düşük Voltaj Yönetmeliğine (EN60950-1, TUV GS Onaylı) uygundur CE

*7 95 ila 104°F (35 ila 40°C) - "Zorlamalı eko modu"

İlave bilgi için ziyaret edin:
ABD: http://www.necdisplay.com/
Avrupa: http://www.nec-display-solutions.com/
Global: http://www.nec-display.com/global/index.html
Opsiyonel aksesuarlarımızla ilgili bilgi için web sitemizi ziyaret edin veya broşürümüze bakın.
Teknik özellikler haber verilmeksizin değiştirilebilir.

Opsiyon lensi

NP25FL	Manuel netleme
	yansıtma oranı 0,67:1, F2,5, f=14,6 mm
	Görüntü Boyutu (Diyagonal): 80 – 200 inches / 2,03 – 5,08 m
	Projeksiyon Mesafesi (Min.-Maks.): 1,1 – 3,2 m
NP26ZL	Elektrikli zoom ve netleme
	yansıtma oranı 1,39-1,87:1, F2,5, f=28,9-38,9 mm
	Görüntü Boyutu (Diyagonal): 100 – 500 inches / 2,54 – 12,7 m
	Projeksiyon Mesafesi (Min.-Maks.): 2,8 – 24 m
NP27ZL	Elektrikli zoom ve netleme
	yansıtma oranı 1,87-2,56:1, F2,5, f=39-53,4 mm
	Görüntü Boyutu (Diyagonal): 100 – 500 inches / 2,54 – 12,7 m
	Projeksiyon Mesafesi (Min.-Maks.): 4,0 – 24,0 m
NP28ZL	Elektrikli zoom ve netleme
	yansıtma oranı 2,56-4,16:1, F2,5, f=52,4-85,3 mm
	Görüntü Boyutu (Diyagonal): 100 – 500 inches / 2,54 – 12,7 m
	Projeksiyon Mesafesi (Min.-Maks.): 9,0 – 45,0 m
NP29ZL	Elektrikli zoom ve netleme
	yansıtma oranı 4,16-6,96:1, F2,5, f=84,9-142,0 mm
	Görüntü Boyutu (Diyagonal): 100 – 500 inches / 2,54 – 12,7 m
	Projeksiyon Mesafesi (Min.-Maks.): 12,0 – 80,0 m
NP32ZL	Elektrikli zoom ve netleme
	yansıtma oranı 0,9-1,1:1, F2,5-2,7, f=19,4-23,3 mm
	Görüntü Boyutu (Diyagonal): 70 – 600 inches / 1,78 – 15,2 m
	Projeksiyon Mesafesi (Min.-Maks.): 1,4 – 14,4 m

- Bu özellikler ve ürünün tasarımı önceden haber verilmeksizin değiştirilebilir.

Güç Kablosu

Ürünle birlikte verilen güç kablosu kullanılamıyorsa veya bölgenizdeki voltaj durumu ürünle birlikte verilenden farklıysa, elektrik özelliklerine, aşağıdaki tabloda gösterilen güç kablosu ve montajın yapıldığı ülkedeki yönetmeliklere uygun güç kablosu kullanın. Daha fazla bilgi için satıcınızla görüşün.

Güç Kablosu Elektrik Özellikleri

Güç kaynağı	Güç kablosu elektrik özellikleri
AC 200 - 240V	250V 16A veya daha yüksek

Güç kablosu tipi

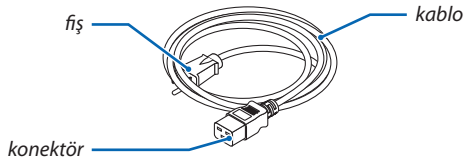

Fiş ve kablo

Fişiniz ülkenizin güvenlik gereksinimleri ve priz tipiniz ile uyumlu olmalıdır.

Konektör

Güç kablosu konektörünün boyutları aşağıda gösterilmiştir

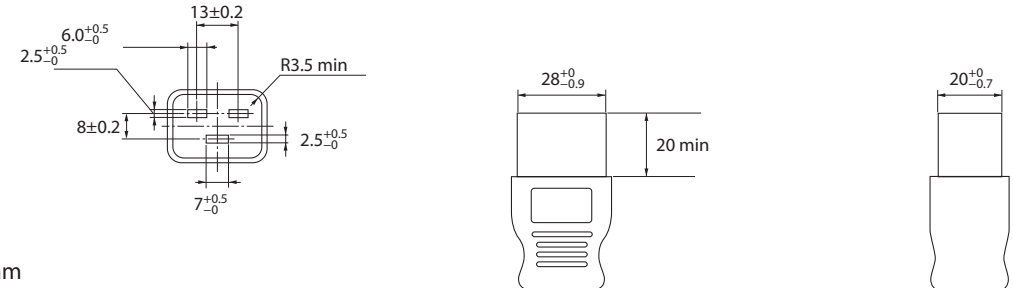

Ünite: mm

❺ Kasa Boyutları

Ünite: mm (inç)

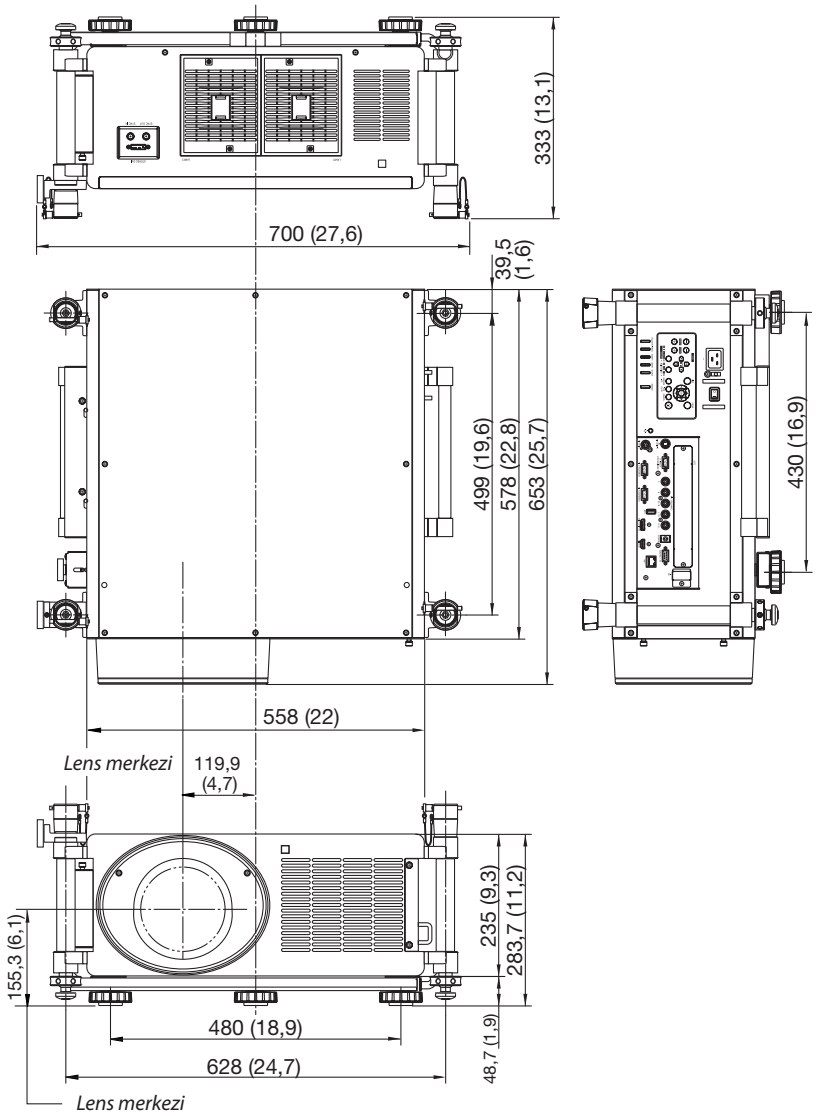

❻ D-Sub BİLGİSAYAR Giriş Konektörü Pin Düzeni

Mini D-Sub 15 Pin Konektör

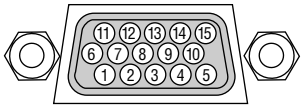

Sinyal Seviyesi
Video sinyali: 0.7Vp-p (Analog)
Sync sinyali: TTL seviyesi

Pin No.	RGB Sinyali (Analog)	YCbCr Sinyal
1	Kırmızı	Cr
2	Yeşil veya Yeşil üzerinde Sync	Y
3	Mavi	Cb
4	Toprak	
5	Toprak	
6	Kırmızı Toprak	Cr Toprak
7	Yeşil Toprak	Y Toprak
8	Mavi Toprak	Cb Toprak
9	Bağlantı Yok	
10	Sync Sinyal Toprak	
11	Bağlantı Yok	
12	Çift Yönlü VERİ (SDA)	
13	Yatay Sync veya Kompozit Sync	
14	Dikey Sync	
15	Veri Saati	

❼ Sorun Giderme

Bu bölüm projektörünüzü kurarken veya kullanırken karşılaşabileceğiniz sorunları çözmenizde size yardımcı olur.

Gösterge Mesajları

GÜÇ Göstergesi

Gösterge ekranı		Projektör durumu	İşlem
Kapalı		Güç kapalı.	–
Yanıp sönen	Mavi (kısa yanıp sönme)	Güç kapatma hazırlığı	Bir süre bekleyin.
	Mavi (uzun yanıp sönme)	Zamanlayıcı kapalı (etkin). Program zamanlayıcı (kapanma zamanı etkin)	–
	Turuncu (kısa yanıp sönme)	Projektör soğutma	Bir süre bekleyin.
	Turuncu (uzun yanıp sönme)	Program zamanlayıcı (açılma zamanı etkin)	
Yanan	Mavi	Güç Açık	–
	Turuncu	Bekleme modu (NORMAL veya AĞ BEKLEME)	–
	Kırmızı	Bekleme modu (GÜÇ TASARRUFU)	–

DURUM göstergesi

Gösterge ekranı		Projektör durumu	İşlem
Kapalı		Sorun yok veya bekleme modu (GÜÇ TASARRUFU veya AĞ BEKLEME)	–
Yanıp sönen	Kırmızı (1'lik döngüler)	Kapak sorunu	Lamba kapağı düzgün takılmamış Düzgün şekilde takın. (→ Sayfa 191)
	Kırmızı (4'lik döngüler)	Fan sorunu	Soğutma fanı dönmeyi durdurdu. Onarımlar için NEC projektör müşteri destek merkezi ile görüşün.
Yanıp sönen	Turuncu	Ağ çakışması	Projektörün dahili LAN bağlantısı ve kablosuz LAN bağlantısını aynı anda aynı ağa bağlamak mümkün değildir. Projektörün dahili LAN bağlantısı ve kablosuz LAN bağlantısını aynı anda bağlamak için bunları farklı ağlara bağlamalısınız.
Yanan	Yeşil	Bekleme modu (NORMAL)	–
	Turuncu	Projektör tuş kilidi modundayken düğmeye basıldı.	Projektörün tuşları kilitli. Projektörü çalıştırmak için ayar iptal edilmelidir. (→ Sayfa 131)
		Projektörün ID numarası ve uzaktan kumandanın ID numarası eşleşmiyor	Kontrol ID'lerini kontrol edin. (→ Sayfa 131 ve 132)

LAMBA 1/LAMBA 2 Göstergesi

Gösterge ekranı		Projektör durumu	İşlem
Kapalı		Lamba sönük.	–
Yanıp sönen	Yeşil	Aydınlatma başarısız olduktan sonra lambayı tekrar yakmaya hazırlanıyor	Bir süre bekleyin.
	Kırmızı	Lamba değiştirme zamanı	Lamba hizmet ömrünün sonuna geldi ve şimdi değiştirme zamanı içinde (100 saat). Lambayı en kısa sürede değiştirin. (→ sayfa 189)
	Kırmızı (6'lik döngüler)	Lamba yanmıyor	Lamba yanmadı. En az 1 dakika bekleyin ve sonra gücü geri açın. Lamba hala yanmıyorsa, NEC projektör müşteri destek merkezi ile temasa geçin.
Yanan	Kırmızı	Lamba kullanım süresi aşıldı.	Lamba kullanım süresini aştı. Projektörün gücü lamba değiştirilene kadar açılmayacaktır. (→ sayfa 189)
	Yeşil	Lamba yanık	–

Sıcakl. Gösterge

Gösterge ekranı		Projektör durumu	İşlem
Kapalı		Problem yok	
Yanıp sönen	Kırmızı	Sıcaklık problemi	Sıcaklık koruyucu aktifleştirildi. Oda sıcaklığı yüksekse, projektörü daha serin bir yere taşıyın. SICAKL. göstergesi projektörün öngörülen çalışma sıcaklıklarında çalışmasına rağmen yanıp sönüyorsa, NEC projektör müşteri destek merkezi ile bağlantı kurun.
	Turuncu	Isınma	Kullanım ortamındaki sıcaklık projektörün çalışma sıcaklığından düşük (0°C). Böyle bir durumda kullanım ortamındaki sıcaklığı 0°C veya üstüne çıkartıp projektörü açın. Projektörü yaklaşık 0°C'de açtığınız takdirde, projektörün ısınması 5 dakika sürebilir. Bu ısınma süresi boyunca SICAKL. göstergesi yanıp sönecektir. Isınma sona erdiğinde ise SICKL. göstergesi sönecektir.

SHUTTER Göstergesi

Gösterge ekranı		Projektör durumu	İşlem
Kapalı		Işık	–
Yanıp sönen	Yeşil	Lens kalibrasyonu devam ediyor.	–
On (Açık)	Yeşil	Kapaklı ışık	–

Sıcaklık koruyucu aktifleştirildiyse

Projektörün iç ısısı anormal şekilde yükselirse, lamba kapanır ve sıcaklık göstergesi yanıp sönmeye başlar (tekrarlı şekilde 2 kez). Projektörün sıcaklık koruyucusu eş zamanlı şekilde aktifleşmiş olabilir ve projektörün gücü kapanır.
Bu olduğu takdirde şunları yapın:

- Güç kablosunu prizden çekin.
- Çevre sıcaklığının yüksek olduğu bir yerde kullanılıyorsa, projektörü daha serin bir yere taşıyın.
- Havalandırma deliklerinde toz varsa temizleyin. (→ sayfa 184 ve 188)
- Projektörün iç ısısının düşmesi için 1 saat kadar bekleyin.

Sık Karşılaşılan Sorunlar ve Çözümleri

(→ "Güç/Durum/Lamba Göstergesi" sayfa 232.)

Sorun	Şunları Kontrol Edin
Açılmıyor veya kapanmıyor	• Güç kablosunun takılı olduğundan ve projektör kasası veya uzaktan kumanda üzerindeki güç düğmesine basılmış olduğundan emin olun. (→ sayfalar 15, 18, 19) • Lamba kapağının doğru takıldığından emin olun. (→ sayfa 191) • Projektörün aşırı ısınıp ısınmadığını kontrol edin. Eğer projektörün çevresindeki havalandırma yeterli değilse veya projektörü kullandığınız oda sıcaksa projektörü daha serin bir yere götürün. • Lamba kullanım ömrü sonuna geldikten sonra projektörü 100 saat daha kullanıp kullanmadığınızı kontrol edin. Böyle olduğunda, lamba değiştirilmelidir. Lambayı değiştirdikten sonra lamba saatlerini sıfırlayın. (→ sayfa 142) • Lamba ışık vermiyor olabilir. Bir dakika bekleyin ve sonra tekrar açın. • Projektörü yaklaşık olarak 5500 feet/1600 metre veya daha yüksek irtifalarda kullanırken [FAN MODE] (Fan Modu) [HIGH ALTITUDE] (Yüksek İrtifa) olarak ayarlanmalıdır. Ayarı [YÜKSEK İRTİFA] yapmadan projektörü yaklaşık 5500 feet/1600 metre veya yüksek irtifalarda kullanmak projektörün aşırı ısınmasına yol açabilir veya projektör kapanabilir. Bu olduğu takdirde bir kaç dakika bekleyin ve projektörü açın. (→ sayfa 133) Lamba kapatıldıktan hemen sonra projektör çalıştırıldığında fanlar herhangi bir görüntü olmaksızın belli bir süre çalışır ve bundan sonra projektör görüntüyü yansıtır. Biraz bekleyin.
Kapanacaktır	• [ZAMANLAYICI KAPALI], [KONTROL KİMLİĞİ NO] veya [PROGRAM ZAMANLAYICISI] ayarlarının kapalı olduğundan emin olun. (→ sayfa 125, 136, 163)
Görüntü Yok	• Uygun girişin seçilip seçilmediğini kontrol edin. (→ sayfa 22) Eğer hala resim yoksa, KAYNAK düğmesine veya giriş düğmelerinden birine tekrar basın. • Kabloların doğru takıldığından emin olun. • Parlaklık ve kontrastı ayarlamak için menüleri kullanın. (→ sayfa 115) • Lens kapağının açık olduğundan emin olun. (→ sayfa 18) • Menüden [SIFIRLA] kullanarak ayarları veya ayarlamaları fabrika ayarlarına döndürün. (→ sayfa 142) • Güvenlik fonksiyonu etkinse kayıtlı anahtar kelimenizi girin. (→ sayfa 46) • HDMI giriş veya DisplayPort sinyali gösterilemiyorsa, şunu deneyin. - Bilgisayarınızın ekran kartının sürücüsünü yeniden kurun veya güncellenmiş bir sürücü kullanın. Sürücünüzü yeniden kurmak veya güncellemek için, bilgisayarınız veya ekran kartınızla birlikte verilen kullanma kılavuzuna bakın ya da bilgisayar üreticinizin destek merkezi ile temasa geçin. Güncellenmiş sürücüyü veya işletim sistemini kendi sorumluluğunuzda kurun. Bu kurulumdan kaynaklanabilecek hiç bir sorun ve arızadan sorumlu değiliz. • Projektör ve dizüstü bilgisayar bağlantısı projektör bekleme modundayken ve diz üstü PC açılmadan önce yapılmalıdır. Çoğu durumda dizüstü PC'nin çıkış sinyalleri açılmadan önce projektöre bağlanmadıkça açık hale gelmez. * Eğer uzaktan kumandanızı kullanırken ekrandaki görüntü kaybolursa, bunun sebebi bilgisayarın ekran koruyucusu veya güç yönetimi yazlımı olabilir. • Ayrıca bkz. sayfa 236.
Resim aniden karardı	• Projektörün çok yüksek ortam sıcaklığı sebebiyle Forced ECO (Zorunlu EKO) modunda olmadığından emin olun. Eğer durum buysa, projektörün iç sıcaklığını düşürmek amacıyla [FAN MODU] için [YÜKSEK] seçin. (→ sayfa 133)
Renk tonu veya ton sıra dışı	• [DUVAR RENGİ] için uygun rengin seçilip seçilmediğini kontrol edin. Eğer değilse uygun seçeneği seçin. (→ sayfa 123) • [RESİM] içinden [TON] ayarını yapın. (→ sayfa 115)
Görüntü ekrana kare değil	• Ekran açısını iyileştirmek için projektörü yeniden konumlandırın. (→ sayfa 24) • Trapezoid distorsiyonu düzeltme için Kilittaşı düzeltme fonksiyonunu kullanın. (→ sayfa 31)
Resim bulanık	• Netlik ayarı yapın. (→ sayfa 29) • Ekran açısını iyileştirmek için projektörü yeniden konumlandırın. (→ sayfa 24) • Projektör ve perde arasındaki mesafenin lensin ayar aralığı içinde olduğundan emin olun.(→ sayfa 219) • Lens garanti edilen aralığın dışında bir miktarda döndürüldü mü? (→ sayfa 222) • Lens tamamen durana kadar yerleştirildi mi? (→ sayfa 167) • Eğer projektör soğukken sıcak bir odaya getirilmiş ve açılmış ise lenste yoğunlaşma olabilir. Bu olduğu takdirde lensteki yoğunlaşma kaybolana kadar projektörü bekletin.
Perde de titremeler var	• Projektörü yaklaşık olarak 5500 feet/1600 metre veya daha düşük irtifalarda kullanırken [FAN MODU] [YÜKSEK İRTİFA] dışındaki ayarlara ayarlanmalıdır. Ayarı [HIGH ALTITUDE] (Yüksek İrtifa) yaparak projektörü yaklaşık 5500 feet/1600 metreden düşük irtifalarda kullanmak lambanın aşırı soğumasına ve bu sebepten dolayı görüntülerin titremesine yol açabilir. [FAN MODU] [OTOMATİK] olarak ayarlayın. (→ sayfa 133)
Görüntü dikey, yatay veya her iki yönde de kayıyor	• Bilgisayarın çözünürlük ve frekansını kontrol edin. Görüntülemeye çalıştığınız çözünürlüğün projektör tarafından desteklendiğinden emin olun. (→ sayfa 225) • [GÖRÜNTÜ SEÇEN.] içindeki Yatay/Dikey ile bilgisayar görüntüsünü manuel olarak ayarlayın. (→ sayfa 117)
Uzaktan kumanda çalışmıyor	• Yeni pilleri takın. (→ sayfa 10) • Siz ve projektör arasında engel olmadığından emin olun. • Projektörden 22 feet (7 m) uzakta durun. (→ sayfa 10) • Uzaktan kumanda kablosunun fişi REMOTE jakına takılırsa, uzaktan kumanda kablosuz işlev yapamaz. (→ sayfa 11) • Uzaktan kumanda ID'sinin projektör ID'si ile aynı olduğunu kontrol edin. (→ sayfa 131, 132)
Gösterge yanıyor veya yanıp sönüyor	• Bkz. GÜÇ/DURUM/LAMBA Göstergesi. (→ sayfa 232)

RGB modunda çapraz renk	• Projektör kasası veya uzaktan kumanda üzerindeki OTOMATİK AYAR düğmesine basın. (→ sayfa 33) • Menü içindeki [GÖRÜNTÜ SEÇEN.] içindeki [SAAT]/[FAZ] ile bilgisayar görüntüsünü manuel olarak ayarlayın. (→ sayfa 116)
Ekransız görünüm	• Sessiz ekran modunun açık olduğunu kontrol edin. Sessiz ekran modunu kapatmak için, uzaktan kumanda üzerindeki ON-SCREEN düğmesine basın veya projektör kabinindeki MENU düğmesine en az 10 saniye boyunca basın. (→ sayfa 37)

Daha fazla bilgi için satıcınızla görüşün.

Resim yok veya resim düzgün görüntülenmiyor.

- Projektör ve PC için güç açma prosesi.

  Projektör ve dizüstü bilgisayar bağlantısı projektör bekleme modundayken ve diz üstü PC açılmadan önce yapılmalıdır.

  Çoğu durumda dizüstü PC'nin çıkış sinyalleri açılmadan önce projektöre bağlanmadıkça açık hale gelmez.

  NOT: Mevcut sinyalin yatay frekansını Bilgi altındaki projektör menüsünden kontrol edebilirsiniz. Eğer "0kHz" gösteriyorsa, bunun anlamı bilgisayardan sinyal gelmemesidir. (→ sayfa 139 veya sonraki adıma gidin)

- Bilgisayarın harici ekranını etkinleştirme.

  Dizüstü PC'nin ekranında görüntü olması bunu çıkış sinyali olarak projektöre gönderdiği anlamına gelmez. PC uyumlu dizüstü bilgisayar kullanırken, fonksiyon tuşlarının kombinasyonu harici ekranı etkinleştirir/devre dışı bırakır. Genellikle, "Fn" tuşu ile birlikte 12 fonksiyon tuşu harici ekranı açar veya kapatır. Örneğin NEC dizüstü bilgisayarlarda Fn + F3, Dell dizüstü bilgisayarlarda Fn + F8 tuş kombinasyonları harici ekran seçimini değiştirir.

- Bilgisayardan standart olmayan sinyal

  Eğer dizüstü PC'den gelen sinyal endüstri standardı değilse, yansıtılan görüntü doğru gösterilmeyebilir. Bu olduğunda, projektörü kullanırken dizüstü PC'nin LCD ekranını devre dışı bırakın. Her dizüstü bilgisayarın lokal LCD ekranlarını devre dışı bırakmak/tekrar devreye almak için farklı metotları vardır. Ayrıntılı bilgi için bilgisayarınızın dokümantasyonuna bakın.

- Mac kullanırken görüntü hatalı

  Projektör ile Mac kullanırken Mac adaptörünün (projektör ile birlikte verilmemektedir) DIPswitch ayarını çözünürlüğünüze göre ayarlayın. Ayarladıktan sonra, değişikliğin etkili olması için Mac'i yeniden başlatın.

  Mac ve projektör tarafından desteklenenler dışındaki ekran modlarını ayarlamak için Mac adaptörü üzerindeki DIP switchi değiştirmek görüntüyü biraz kaydırabilir veya hiç bir şey görüntülenmeyebilir. Bu olduğu takdirde DIP switch 13" sabit moda alınmalı ve Mac yeniden başlatılmalıdır. Bundan sonra DIP switchleri görüntülenebilir bir moda getirin ve Mac'i yine tekrar başlatın.

  NOT: Mini D-Sub 15-pin konektörü olmayan MacBook için Apple Inc. tarafından üretilen Video Adaptör kablosu gereklidir.

- MacBook üzerinden Yansıma

  * Projektörü MacBook ile birlikte kullanırken, MacBook için "yansıma" kapalı olarak ayarlanmadıkça 1024 x 768 seçilemez. Yansıma için Mac bilgisayar ile birlikte verilen kullanıcı kılavuzuna bakın.

- Mac ekranında klasörler ve simgeler gizli

  Klasörler ve simgeler ekranda görünmüyor. Bu olduğu takdirde Apple menüsünden [Görünüm] → [Düzenle] seçin ve simgeleri düzenleyin.

❽ PC Kontrol Kodları ve Kablo Bağlantısı

PC Kontrol Kodları

Fonksiyon	Kod Verisi							
GÜÇ AÇIK	02H	00H	00H	00H	00H	02H		
GÜÇ KAPALI	02H	01H	00H	00H	00H	03H		
GİRİŞ SEÇİMİ BİLGİSAYAR 1	02H	03H	00H	00H	02H	01H	01H	09H
GİRİŞ SEÇİMİ BİLGİSAYAR 2	02H	03H	00H	00H	02H	01H	02H	0AH
GİRİŞ SEÇİMİ BİLGİSAYAR 3	02H	03H	00H	00H	02H	01H	03H	0BH
GİRİŞ SEÇİMİ HDMI	02H	03H	00H	00H	02H	01H	1AH	22H
GİRİŞ SEÇME DisplayPort	02H	03H	00H	00H	02H	01H	1BH	23H
GİRİŞ SEÇİMİ VİDEO	02H	03H	00H	00H	02H	01H	06H	0EH
GİRİŞ SEÇİMİ S-VİDEO	02H	03H	00H	00H	02H	01H	0BH	13H
GİRİŞ SEÇİMİ İZLEYİCİ	02H	03H	00H	00H	02H	01H	1FH	27H
GİRİŞ SEÇİMİ AĞ	02H	03H	00H	00H	02H	01H	20H	28H
RESİM SESSİZ AÇIK	02H	10H	00H	00H	00H	12H		
RESİM SESSİZ KAPALI	02H	11H	00H	00H	00H	13H		

NOT: Gerekli olduğu takdirde PC Kontrol Kodlarının tam listesi için satıcınızla görüşün.

Kablo Bağlantısı

Haberleşme Protokolü

Baud hızı.....38400 bps
Veri uzunluğu.....8 bits
Parite .....Parite yok
Stop bit .....Bir bit
X açık/kapalı .....Yok
Haberleşme prosedürü.....Tam dubleks

NOT: Ekipmana bağlı olarak, uzun kablolarda daha düşük baud hızı önerilebilir.

PC Kontrol Konektörü (D-SUB 9P)

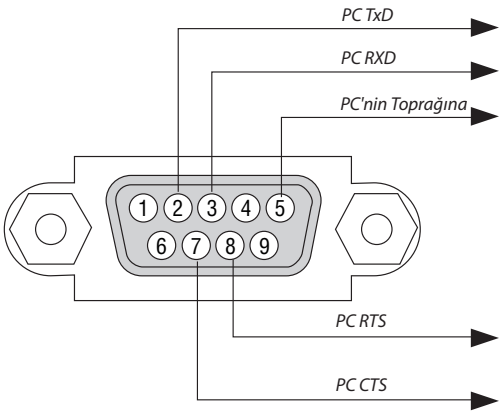

NOT 1: Pinler 1, 4, 6 ve 9 kullanılmaz.

NOT 2: "Göndermek için İste" ve "Göndermek için Sil" jumperı kablo bağlantısını basitleştirmek için kablonun her iki ucundadır.

NOT 3: Uzun kablo kullanıldığında projektör menüleri içinden haberleşme hızını 9600 bps olarak ayarlamak önerilir.

❾ Sorun Giderme Kontrol Listesi

Satıcınız veya servis personeli ile görüşmeden önce, onarım gerektiğinden emin olmak için aşağıdaki listeyi kontrol ettiğinizden emin olun, ayrıca kullanıcı kılavuzunuzdaki "Sorun giderme" bölümüne de bakın. Aşağıdaki kontrol listesi sorununuzu daha etkin şekilde çözmenize yardımcı olacaktır.
* Kontrol için bu sayfayı ve sonraki sayfayı yazdırın.

Oluşma sıklığı ☐ her zaman ☐ bazen (Ne sıklıkta?_____) ☐ diğer (_____)

Güç

- ☐ Güç yok (GÜÇ göstergesi mavi değil) Ayrıca bkz "Durum Göstergesi (DURUM)".
  - ☐ Güç kablosu'nun fişi prize tam olarak oturmuş.
  - ☐ Ana güç anahtarı AÇIK durumda.
  - ☐ Lamba kapağı yanlış takılmış.
  - ☐ Lamba değişimi sonrasında Lamba Kullanım Süresi (lamba çalışma saati) sıfırlandı.
  - ☐ GÜÇ düğmesine 1 saniye boyunca basmanıza rağmen güç yok.
- ☐ Çalışma sırasında kapanma.
  - ☐ Güç kablosu'nun fişi prize tam olarak oturmuş.
  - ☐ Lamba kapağı yanlış takılmış.
  - ☐ [KONTROL KİMLİĞİ NO] kapalı (sadece [KONTROL KİMLİĞİ NO] fonksiyonuna sahip modellerde).
  - ☐ [ZAMANLAYICI KAPALI] kapalı (sadece [ZAMANLAYICI KAPALI] fonksiyonlu modellerde).

Video ve Ses

- ☐ PC veya video ekipmanınızdan projektöre görüntü gelmiyor.
  - ☐ Projektörü önce PC'ye bağlayıp sonra PC'yi açmış olmanıza rağmen hala görüntü yok.
  - ☐ Dizüstü PC'nizin sinyalini projektöre gönderme.
    - *Fonksiyon tuşlarının kombinasyonu harici ekranı etkinleştirir/devre dışı bırakır. Genellikle, "Fn" tuşu ile birlikte 12 fonksiyon tuşu harici ekranı açar veya kapatır.*
  - ☐ Görüntü yok (mavi veya siyah arka plan, görüntü yok).
  - ☐ OTOMATİK AYAR düğmesine basmanıza rağmen hala değişmiyor.
  - ☐ Projektör menüsünden [SIFIRLA] gerçekleştirmiş olmanıza rağmen hala değişmiyor.
  - ☐ Güç kablosu'nun fişi prize tam olarak oturmuş.
  - ☐ Ekranda bir mesaj belirir. (_____)
  - ☐ Projektöre bağlı olan kaynak aktif ve kullanılabilir.
  - ☐ Parlaklık ve/veya kontrastı ayarlamanıza rağmen hala görüntü yok.
  - ☐ Giriş kaynağının çözünürlük ve frekansı projektör tarafından desteklenir.
- ☐ Görüntü çok karanlık.
  - ☐ Parlaklık ve/veya kontrastı ayarlamanıza rağmen hala değişmiyor.
- ☐ Görüntü bozuk.
  - ☐ Görüntü trapezoidal beliriyor ([KİLİTTAŞI] ayarlama yapmanıza rağmen değişmiyor).
- ☐ Görüntünün bir kısmı kayıp.
  - ☐ AUTO ADJUST (Otomatik Ayar) düğmesine basmanıza rağmen hala değişmiyor.
  - ☐ Projektör menüsünden [RESET] (Sıfırlama) gerçekleştirmiş olmanıza rağmen hala değişmiyor.
- ☐ Görüntü dikey veya yatay yönde kaymış.
  - ☐ Yatay ve dikey pozisyonlar bilgisayar sinyalinde düzeltildi.
  - ☐ Giriş kaynağının çözünürlük ve frekansı projektör tarafından desteklenir.
  - ☐ Bazı pikseller kayıp.
- ☐ Görüntü titriyor
  - ☐ AUTO ADJUST (Otomatik Ayar) düğmesine basmanıza rağmen hala değişmiyor.
  - ☐ Projektör menüsünden [RESET] (Sıfırlama) gerçekleştirmiş olmanıza rağmen hala değişmiyor.
  - ☐ Bilgisayar sinyalinde görüntü titriyor veya renk kayması var.
  - ☐ [FAN MODU] [YÜKSEK İRTİFA] yerine [OTOMATİK] yapıldığı halde hala değişmiyor.
- ☐ Görüntü bulanık veya net değil.
  - ☐ PC'de sinyalin çözünürlüğünü kontrol etmenize ve projektörüne doğal çözünürlüğüne değiştirmenize rağmen hala değişmiyor.
  - ☐ Netleme yapmanıza rağmen hala değişmiyor.

Diğer

- ☐ Uzaktan kumanda çalışmıyor.
  - ☐ Projektörün sensörü ile uzaktan kumanda arasında hiç bir engel yok.
  - ☐ Projektör kızılötesi uzaktan kumanda kontrollerini bozabilecek floresan ışık yakınına konulmuş.
  - ☐ Piller yeni ve ters takılmamış.
- ☐ Projektör kasası üzerindeki düğmeler çalışmıyor (sadece [KUMANDA PANELİ KİLİDİ] fonksiyonuna sahip modellerde)
  - ☐ Menüden [KUMANDA PANELİ KİLİDİ] açılmamış veya devre dışı.
  - ☐ En az 10 saniye boyunca EXIT düğmesine basmanıza rağmen değişmiyor.

Aşağıdaki boşluğa sorununuzu ayrıntılı biçimde yazın.

Projektörün kullanıldığı uygulama ve ortam ile ilgili bilgi

Projektör

Model numarası:

Seri No.:

Satın alma tarihi:

Lamba çalışma süresi (saat):

Eko Modu: ☐KAPALI ☐AÇIK

Giriş sinyali ile ilgili bilgi:

Yatay senk. frekansı [ ] kHz

Dikey senk. frekansı [ ] Hz

Senk. polaritesi H☐(+) ☐(–)

V☐(+) ☐(–)

Senk tipi ☐Ayrı ☐Komposit

☐Sync on Green (Yeşil üzerinde Sync):

DURUM göstergesi:

Sürekli yanan ışık ☐Turuncu ☐Yeşil

Yanıp sönen ışık [ ] döngü

Uzaktan kumanda model numarası:

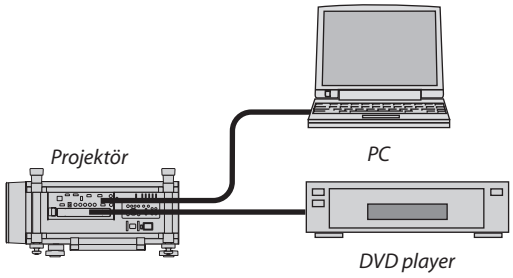

Sinyal kablosu

NEC standart veya diğer üreticinin kablosu?

Model numarası: Uzunluk: inç/m

Dağıtım yükseltici

Model numarası:

Değiştirici

Model numarası:

Adaptör

Model numarası:

Kurulum ortamı

Ekran boyutu inç

Senk tipi: ☐Beyaz mat ☐Boncuklar ☐Polarizasyon

☐Geniş açı ☐Yüksek kontrast

Yansıtma mesafesi: feet/inç/m

Oryantasyon: ☐Tavana montaj ☐Masaüstü

Elektrik prizi bağlantısı:

☐ Doğrudan prize bağlı

☐ Uzatma kablosuna veya başka bir şeye bağlı (bağlı olan ekipman sayısı_____)

☐ Uzatma kablosu makarasına veya başka bir şeye bağlı (bağlı olan ekipman sayısı_____)

Bilgisayar

Üretici:

Model numarası:

Dizüstü PC☐ / Masaüstü☐

Doğal çözünürlük:

Yenileme Oranı:

Video adaptörü:

Diğer:

Video ekipmanı

VCR, DVD oynatıcı, Video kamera, Video oyunu veya diğerleri

Üretici:

Model numarası:

⑩ PROJEKTÖRÜNÜZÜ KAYDETTİRİN! (ABD, Kanada ve Meksika'da ikamet edenler için)

Lütfen biraz zaman ayırıp yeni projektörünüzü kaydettirin. Böylece sınırlı parçalarınız, laboratuar garantiniz ve InstaCare servis programınız etkinleşir.
www.necdisplay.com sayfasındaki web sitemizi ziyaret edin, destek merkezi/ürünü kaydet seçeneğini tıklatın ve doldurduğunuz formu online gönderin.
Formunuzu aldıktan sonra size endüstri lideri NEC Display Solutions of America, Inc.'in hızlı, güvenilir garanti ve servis programlarından yararlanabilmeniz için ihtiyacınız olan tüm ayrıntıları içeren bir onay mektubu göndereceğiz.

NEC

© NEC Display Solutions, Ltd. 2013

7N951921